Типовой проект

В-IV-225-50.90

Заглубленное здание вспомогательного назначения

Альбом 4

КЖИ. Строительные изделия

24456-03
цена

Отпускная цена на момент реализации указана в счет-накладной

				Привязан
Инв. №				

ТИПОВОЙ ПРОЕКТ

В-IV-225-50.90

ЗАГЛУБЛЕННОЕ ЗДАНИЕ ВСПОМОГАТЕЛЬНОГО НАЗНАЧЕНИЯ

Альбом 4

КЖИ. Строительные изделия.

Разработан
Проектным институтом „Гипрокоммундортранс"
Главный инженер института Ю.В. Романцов
Главный инженер проекта В.В. Юдин

Утвержден Штабом ГО СССР
Протокол № 61 от 20.06.90г
Введен в действие „Гипрокоммундортрансом"
Приказ № 60 от 26.06.90г

Альбом 4

В-IV-225-50.90

Обозначение	Наименование	Стр.
	Содержание	2,3
В-IV-225-50.90 -ТУ	Технические условия	3
-кжи.1	Каркас пространственный КП1	4
-кжи.2	Каркас пространственный КП2	5
-кжи.3	Каркас пространственный КП (КП3; КП19)	6
-кжи.4	Каркас пространственный КП (КП4; КП5)	7
-кжи.5	Каркас пространственный КП (КП6; КП7)	8
-кжи.6	Каркас пространственный КП (КП8; КП9; КП11÷КП13)	9
-кжи.7	Каркас пространственный КП (КП10; КП14; КП16; КП17)	10
-кжи.8	Каркас пространственный КП (КП15; КП18)	11
-кжи.9	Каркас пространственный КП (КП20; КП21)	12
-кжи.10	Каркас пространственный КП22	13
-кжи.11	Каркас пространственный КП (КП23; КП24)	13
-кжи.11СБ	Каркас пространственный КП (КП23; КП24). Сборочный чертёж.	14
-кжи.12	Каркас плоский Кр(Кр1; Кр4)	14
-кжи.12СБ	Каркас плоский Кр(Кр1; Кр4) Сборочный чертеж.	15
-кжи.13	Каркас плоский Кр2	15
-кжи.14	Каркас плоский Кр(Кр3; Кр9; Кр10; Кр17÷Кр21; Кр33÷Кр36; Кр38÷Кр43; Кр46÷Кр48; Кр51÷Кр53; Кр56÷Кр58)	16...18
-кжи.14СБ	Каркас плоский Кр(Кр3; Кр9; Кр10; Кр17÷Кр21; Кр33÷Кр36; Кр38÷Кр43; Кр46÷Кр48; Кр51÷Кр53; Кр56÷Кр58) Сборочный чертеж.	19
-кжи.15	Каркас плоский Кр(Кр5; Кр15; Кр16; Кр54; Кр61).	20
-кжи.16	Каркас плоский Кр(Кр7; Кр8)	21
-кжи.17	Каркас плоский Кр6.	22
-кжи.18	Каркас плоский Кр(Кр11; Кр13)	22
-кжи.18СБ	Каркас плоский Кр(Кр11; Кр13) Сборочный чертеж.	23
-кжи.19	Каркас плоский Кр(Кр12; Кр14)	23
-кжи.19СБ	Каркас плоский Кр(Кр12; Кр14) Сборочный чертеж.	24
-кжи.20	Каркас плоский Кр(Кр22; Кр27; Кр28; Кр37; Кр44; Кр45; Кр49; Кр55).	24,26
-кжи.20СБ	Каркас плоский Кр(Кр22; Кр27; Кр28; Кр37; Кр44; Кр45; Кр49; Кр55) Сборочный чертеж	25
-кжи.21	Каркас плоский Кр(Кр23; Кр25).	26
-кжи.22	Каркас плоский Кр24	27
-кжи.23	Каркас плоский Кр29	27
-кжи.24	Каркас плоский Кр(Кр26) Кр30÷Кр32)	28
-кжи.25	Каркас плоский Кр50	29
-кжи.26	Каркас плоский Кр59	29
-кжи.27	Каркас плоский Кр60	30
-кжи.28	Сетка С2	30
-кжи.29	Сетка С(С1; С3; С5÷С7)	31
-кжи.30	Сетка С(С8; С9)	32
-кжи.31	Сетка С4	33
-кжи.32	Сетка С10	33
-кжи.33	Изделие закладное МН-1	34
-кжи.34	Изделие закладное МН (МН-2; МН-3)	34
-кжи.35	Изделие закладное МН-4	35

Взам.инв.№ | Подп. и дата | Инв.№подл.

Альбом 4

Обозначение	Наименование	Стр.
8-IV-225-50.90-КЖИ.36	Изделие закладное МН-5.	35
-КЖИ.37	Изделие закладное МН-6.	36
-КЖИ.38	Изделие закладное МН(МН-10; МН-11)	36
-КЖИ.39	Изделие закладное МН(МН-7; МН-26; МН-28÷МН-36).	37,38
-КЖИ.40	Изделие закладное МН(МН-8; МН-12; МН-19; МН-20).	38
-КЖИ.41	Изделие закладное МН(МН-9; МН-13; МН-25).	39
-КЖИ.42	Изделие закладное МН(МН-14; МН-23)	39
-КЖИ.43	Изделие закладное МН(МН-15; МН-24)	40
-КЖИ.44	Изделие закладное МН (МН-16; МН-17; МН-21).	40
-КЖИ.44 СБ	Изделие закладное МН(МН-16; МН-17); МН-21). Сборочный чертёж.	41
-КЖИ.45	Изделие закладное МН-18	41
-КЖИ.46	Изделие закладное МН-27	42
-КЖИ.47	Рамка РМ(РМ-1; РМ-5; РМ-6)	42
-КЖИ.47 СБ	Рамка РМ(РМ-1; РМ-5; РМ-6). Сборочный чертёж	43
-КЖИ.48	Рамка РМ(РМ-2÷РМ-4; РМ-7; РМ-8)	43,44
-КЖИ.48 СБ	Рамка РМ(РМ-2÷РМ-4; РМ-7; РМ-8). Сборочный чертёж	44
-КЖИ.49	Стержень	45
-КЖИ.50	Пластина	45
-КЖИ.51	Шайба	46
-КЖИ.52	Шайба косая	46
-КЖИ.53	Плита П-1.	47
-КЖИ.54	Изделие закладное МН-22	48

Инв.№подл. | Подп. и дата | Взам.инв.№

Настоящие технические условия распространяются на строительные изделия, предназначенные для монолитных железобетонных конструкций и сборные плиты.

Марка бетона по морозостойкости принята F50, по водонепроницаемости не нормируется. Рабочая и конструктивная арматура принята классов А-III и А-I по ГОСТ 5781-82*. Марка стали для арматуры класса А-III-35ГС или 25Г2С, для класса А-I-Ст3пс3. Закладные изделия изготавливаются из стали марки Вст3сп2.

Плоские арматурные каркасы и сетки должны изготавливаться при помощи контактной точечной электросварки в соответствии с ГОСТ 10922-75. Сварку стержней в каркасах и сетках производить во всех точках пересечения. Объединение плоских каркасов в пространственные каркасы производить в кондукторах при помощи электросварочных клещей.

Каждое арматурное изделие должна иметь бирку с указанием его марки. Арматурные изделия должны быть приняты техническим контролем предприятия-изготовителя (поштучно) по ГОСТ 10922-75.

Предприятие-изготовитель должно сопровождать каждую принятую техническим контролем, партию паспортом, в котором указываются: наименование и адрес предприятия-изготовителя, номер и дата выдачи паспорта, номер партии, дата изготовления изделий. Паспорт должен быть подписан лицом, ответственным за технический контроль предприятия-изготовителя.

Привязан:

Инв №

Взам.инв.№ | Подп. и дата | Инв.№подл.

Нач.отд.	Казлов		03.90	ТП 8-IV-225-50.90 ТУ
Н.контр.	Климов		03.90	Технические условия
Гл.спец.	Климов		03.90	Стадия: Р; Лист; Листов: 1
Рук.гр.	Стольникова		03.90	
			03.90	Гипрокоммундортранс г. Москва
Исполн.	Стольникова		03.90	

Копировал: Фурсов

24456-03 4

Формат А3

Альбом 4

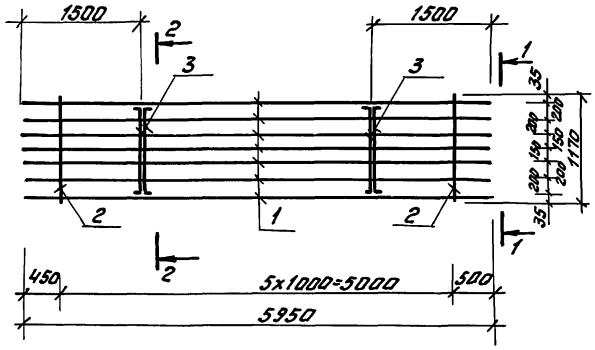

1-1
М1:25

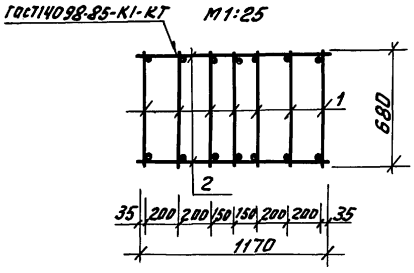

2-2
М1:25

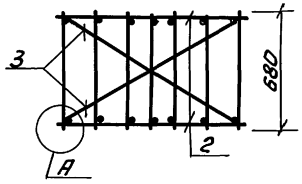

Поз. 3

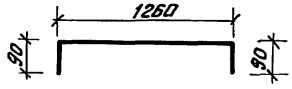

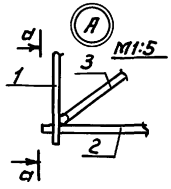

d-d
М1:5

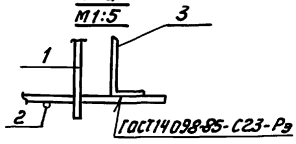

Формат	Зона	Поз.	Обозначение	Наименование	Кол.	Примеч.
				Документация		
А4			В-IV-225-50.90 -ТУ	Технические условия		
				Сборочные единицы		
А3		1	В-IV-225-50.90 КЖИ.12	Каркас плоский КП1	7	
				Детали		
Б4		2	В-IV-225-50.90 КЖИ.1.1	Ф8 AI ГОСТ5781-82* Р=1170	12	0,5кг
Б4		3	-КЖИ.1.2.	Ф12 AI ГОСТ5781-82* Р=1440	4	1,3кг

Привязан

Инв №

Взам. инв №

Подпись и дата

Инв. № подл.

ТП В-IV-225-50.90 -КЖИ.1

Каркас пространственный КП1

Нач. отд	Казлов		03.90
Н.контр.	Климов		03.90
Гл. спец.	Климов		03.90
Рук. гр.	Ольянинова		03.90
Вед. инж.	Сергеичев		03.90
Исполн.	Хромова		03.90

Стадия	Масса	Масштаб
Р	205.1	1:50
Лист	Листов 1	

Гипрокоммундортранс г. Москва

Копировал: Фрейд

24456-03 5

Формат А3

Альбом 4

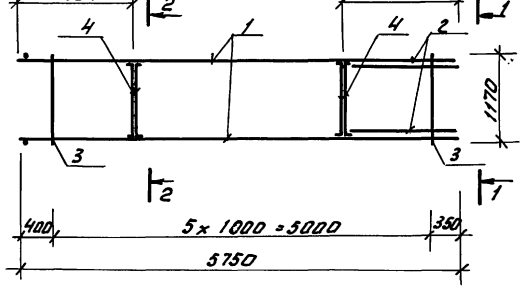

1-1
М1:25

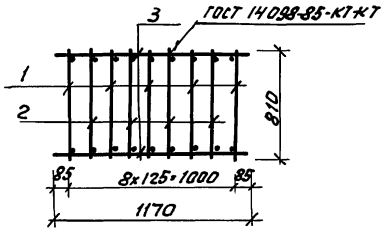

2-2
М1:25

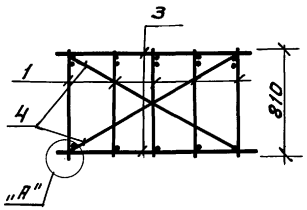

Поз.4

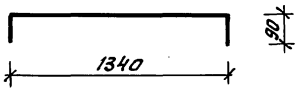

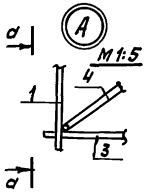

а-а
М1:5

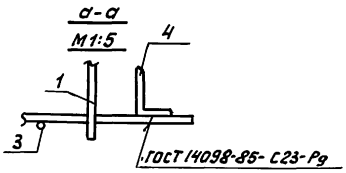

Формат	Зона	Поз.	Обозначение	Наименование	Кол.	Примеч.
				Документация		
А4			В-IV-225-50.90 -ТУ	Технические условия		
				Сборочные единицы		
А4		1	У-01-01/80.4-00030-04	Каркас плоский КР45	5	
А4		2	-00040-03	КР54	4	
				Детали		
Б4		3	В-IV-225-50.90 - КЖИ.2.1	ф8АI ГОСТ5781-82* ℓ=1170	12	0,5кг
Б4		4	- КЖИ.2.2	ф12АI ГОСТ5781-82* ℓ=1520	4	1,3кг

Привязан:

Инв №

Нач.отд.	Козлов		03.90
Н.контр.	Климов		03.90
Гл.спец.	Климов		03.90
Рук.гр.	Смольянинова		03.90
Вед.инж.	Сергеичев		03.90
Исполн.	Хратова		03.90

ТП В-IV-225-50.90 -КЖИ.2

Каркас пространственный КПГ

Стадия	Масса	Масштаб
Р	198,9	1:50
Лист	Листов 1	

Гипрокоммунстрансг г. Москва

Инв.№подл. | Подп. и дата | Взам.инв.№

Копировал: Фец - 24456-03 6 Формат А3

Альбом 4

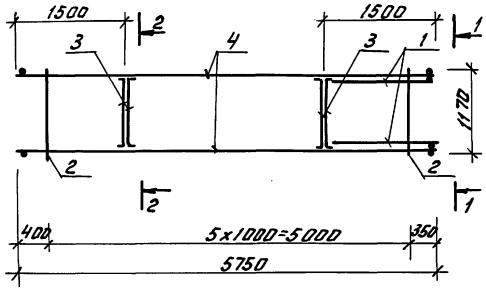

1-1
М1:25

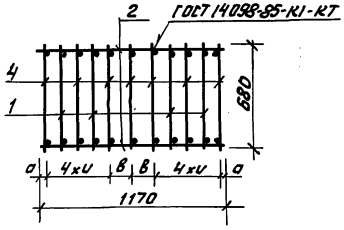

2-2
М1:25

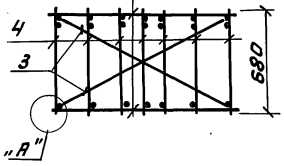

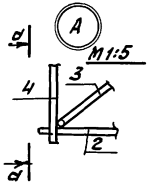

а-а
М1:5

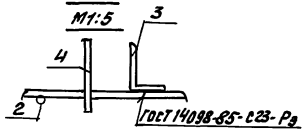

Формат	Зона	Поз.	Обозначение	Наименование	Кол.	Примеч.
				Документация		
А4			В-IV-225-50.90 -ТУ	Технические условия		
				Сборочные единицы		
А3		1	В-IV-225-50.90 - КЖИ.14	Каркас плоский КР3	4	
				Детали		
Б4		2	В-IV-225-50.90 - КЖИ.3.1	ф8 АI ГОСТ 5781-82* ℓ=1170	12	0.5 кг
Б4		3	- КЖИ.3.2	ф12 АI ГОСТ 5781-82* ℓ=1440	4	1.3 кг
			Переменные данные для исполнений:			
				В-IV-225-50.90 - КЖИ.3		КП3
				Сборочные единицы		
А4		4	В-IV-225-50.90 - КЖИ.18	Каркас плоский КР2	5	
				В-IV 225-50.90 - КЖИ3-01		КП19
				Сборочные единицы		
А4		4	В-IV-225-50.90 - КЖИ.13	Каркас плоский КР2	7	

Поз. 3

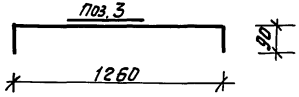

Обозначение	Марка	Размеры, мм а	в	и	Масса кг
В-IV-225-50.90 КЖИ.3	КП3	85	—	125	194.3
-01	КП19	35	150	100	261.3

Привязан

Инв №

Нач.отд	Козлов		03.90
Нконтр.	Климов		03.90
Гл.спец	Климов		03.90
Рук.гр.	Смольянинова		03.90
Вед.инж.	Сергеичев		03.90
Исполн.	Хромова		03.90

ТП В-IV-225-50.90 - КЖИ.3

Каркас пространственный КП (КП3; КП19)

Стадия	Масса	Масштаб
Р	см. табл.	1:50
Лист	Листов 1	

Гипрокоммундортранс г. Москва

Инв.№подл. | Подпись и дата | Взам.инв.№

Копировал: Фурал -

24456-03 7

Формат А3

Альбом 4

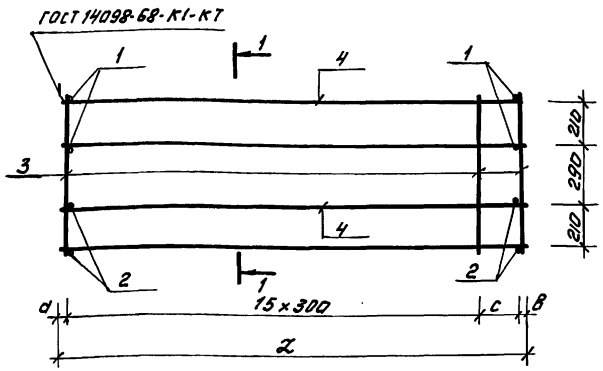

1-1

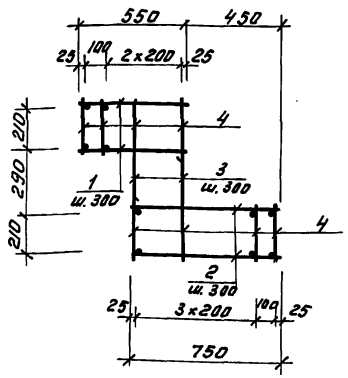

Обозначение	Марка	Размеры, мм d	в	с	z	Масса кг
В-IV-225-50.90-КЖИ.4	КП4	25	25	250	4800	130,6
-01	КП5	70	30	—	4600	163,0

Формат	Зона	Поз.	Обозначение	Наименование	Кол.	Примеч.
				Документация		
А4			В-IV-225-50.90 -ТУ	Технические условия		
				Детали		
Б4		1	В-IV-225-50.90 - КЖИ.4.1	⌀8 АI ГОСТ 5781-82* ℓ=550	32	0,22 кг
Б4		2	-КЖИ.4.2	⌀8 АI ГОСТ 5781-82* ℓ=450	32	0,3 кг
Б4		3	-КЖИ.4.3	⌀8 АI ГОСТ 5781-82* ℓ=770	32	0,3 кг
			Переменные данные для исполнений:			
				В-IV-225-50.90 - КЖИ.4		КП4
				Сборочные единицы		
А4		4	В-IV-225-50.90-КЖИ.12-01	Каркас плоский КР4	9	
				В-IV-225-50.90 -КЖИ 4-01		КП5
				Сборочные единицы		
А3		4	В-IV-225-50.90-КЖИ.15	Каркас плоский КР5	9	

Привязан

Инв №

Взам. инв. №

Подп. и дата

Инв. № подл.

Нач. отд.	Козлов		03.90
Н. контр.	Климов		03.90
Гл. спец.	Климов		03.90
Рук. гр.	Стрельников		03.90
Вед. инж.	Сергичев		03.90
Исполн.	Хромова		03.90

ТП В-IV-225-50.90 -КЖИ.4

Каркас пространственный КП (КП4; КП5)

Стадия	Масса	Масштаб
Р	см. табл.	1:20
Лист	Листов 1	

Гипрокоммундортранс г. Москва

Копировал: Фуц

24456-03 8

Формат А3

Альбом 4

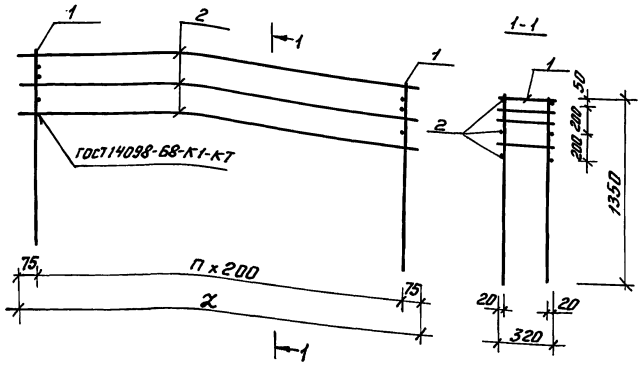

Формат	Зона	Поз.	Обозначение	Наименование	Кол.	Примеч.
				Документация		
А4			В-IV-225-50.90 - ТУ	Технические условия		
				Переменные данные для исполнений:		
				В-IV-225-50.90 КЖИ.5		КП6
				Сборочные единицы		
А4		1	В-IV-225-50.90 - КЖИ.17	Каркас плоский КР6	32	
				Детали		
Б4		2	В-IV-225-50.90 - КЖИ.5.1	ФБАI ГОСТ5781-82* L=6350	6	1,4 кг
				В-IV-225-50.90-КЖИ.5-01		КП7
				Сборочные единицы		
А4		1	В-IV-225-50.90 - КЖИ.17	Каркас плоский КР6	30	
				Детали		
Б4		2	В-IV-225-50.90 - КЖИ.5-01.1	ФБАI ГОСТ5781-82* L=5950	6	1,3 кг

Обозначение	Марка	n	L, мм.	Масса, кг
В-IV-225-50.90-КЖИ.5	КП6	31	6350	87,1
-01	КП7	29	5950	81,6

Привязан

Инв №

Нач.отд	Козлов		03.90
Н.контр	Климов		03.90
Гл.спец	Климов		03.90
Рук.гр.	Смольянинова		03.90
Вед.инж	Сергеичев		03.90
Исполн.	Хромова		03.90

ТП В-IV-225-50.90 - КЖИ.5

Каркас пространственный КП (КП6, КП7).

Стадия	Масса	Масштаб
Р	см. табл.	1:25
Лист	Листов 1	

Типпроектмундортранс г. Москва

Инв.№подл. | Подп. и дата | Взам.инв.№

24456-03 9

Формат А3

Альбом 4

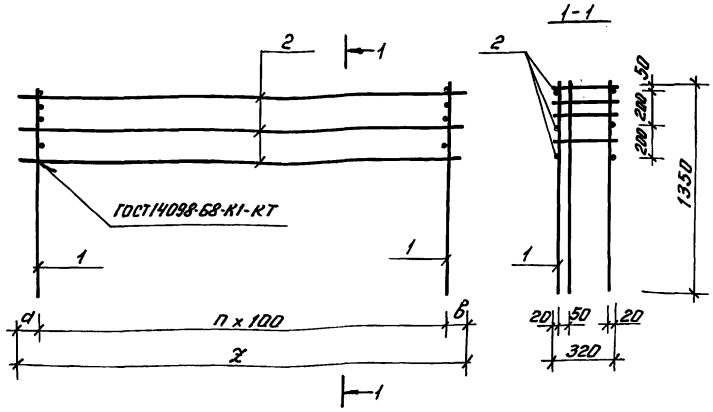

Обозначение	Марка	n	Размеры, мм a	в	Z	Масса кг
В-IV-225-50.90-КЖИ.6	КП8	52	50	200	5450	266.9
-01	КП9	52	200	50	5450	266.9
-02	КП11	54	75	75	5800	277.3
-03	КП12	59	25	25	5950	301.8
-04	КП13	55	15	15	5530	281.6

Формат	Зона	Поз.	Обозначение	Наименование	Кол.	Примеч.
				В-IV-225-50.90 - КЖИ.6-01		КП9
				Сборочные единицы		
А3		1	В-IV-225-50.90 - КЖИ.16	Каркас плоский КР7	53	
				Детали		
Б4		2	В-IV-225-50.90 - КЖИ.6.1	ФбАI ГОСТ5781-82* ℓ=5450	6	1,2 кг
				В-IV-225-50.90 - КЖИ.6-02		КП11
				Сборочные единицы		
А3		1	В-IV-225-50.90 - КЖИ.16	Каркас плоский КР7	55	
				Детали		
Б4		2	В-IV-225-50.90 - КЖИ.6-02.1	ФбАI ГОСТ5781-82* ℓ=5800	6	1,3 кг
				В-IV-225-50.90 - КЖИ.6-03		КП12
				Сборочные единицы		
А3		1	В-IV-225-50.90 - КЖИ.16	Каркас плоский КР7	60	
				Детали		
Б4		2	В-IV-225-50.90 - КЖИ.6-03.1	ФбАI ГОСТ5781-82* ℓ=5950	6	1,3 кг
				В-IV-225-50.90 - КЖИ.6-04		КП13
				Сборочные единицы		
А3		1	В-IV-225-50.90 - КЖИ.16	Каркас плоский КР7	56	
				Детали		
Б4		2	В-IV-225-50.90 - КЖИ.6-04.1	ФбАI ГОСТ5781-82* ℓ=5530	6	1,2 кг

Формат	Зона	Поз.	Обозначение	Наименование	Кол.	Прим.
				Документация		
А4			В-IV-225-50.90 - ТУ	Технические условия		
				Переменные данные для исполнений:		
				В-IV-225-50.90 - КЖИ.6		КП8
				Сборочные единицы		
А3		1	В-IV-225-50.90 - КЖИ.16	Каркас плоский КР7	53	
				Детали		
Б4		2	В-IV-225-50.90 - КЖИ.6.1	ФбАI ГОСТ5781-82* ℓ=5450	6	1,2 кг

Взам.инв.№ | Подп. и дата | Инв.№ подл.

Привязан:

Инв №

Нач.отд.	Козлов		03.90
Н.контр.	Климов		03.90
Гл.спец.	Климов		03.90
Рук.гр.	Смольянинова		03.90
Ведущ.	Сергеичев		03.90
Исполн.	Хромова		03.90

ТП В-IV-225-50.90 - КЖИ.6

Каркас пространственный КП(КП8; КП9; КП11÷КП13)

Стадия	Масса	Масштаб
Р	см. табл.	1:25
Лист	Листов 1	

Гипрокоммунавтотранс г. Москва

Копировал: Федин

24456-03 10 Формат А3

Альбом 4

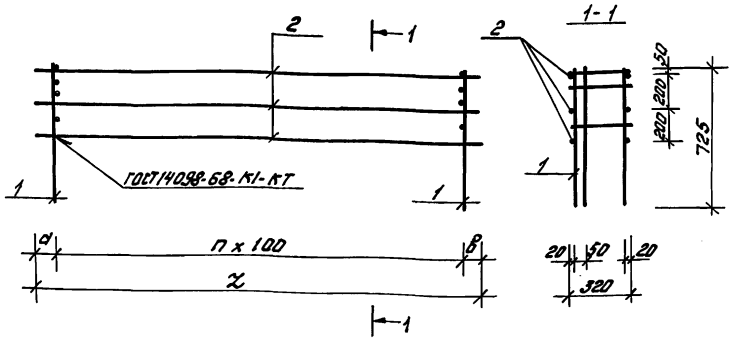

Обозначение	Марка	n	Размеры, мм. a	в	L	Масса кг
В-IV-225-50.90-кжи.7	КП10	52	50	200	5450	171,5
-01	КП11	55	15	15	5530	180,8
-02	КП16	59	25	25	5950	193,2
-03	КП17	54	200	200	5800	178,3

Формат	Зона	Поз.	Обозначение	Наименование	Кол.	Примеч.
				В-IV-225-50.90-кжи.7-01		КП14
				Сборочные единицы		
А3		1	В-IV-225-50.90 -кжи.16-01	Каркас плоский КР8	56	
				Детали		
Б4		2	В-IV-225-50.90 -кжи.7-01.1	ф6АI ГОСТ5781-82* L=5530	6	1,2кг
				В-IV-225-50.90-кжи.7-02		КП16
				Сборочные единицы		
А3		1	В-IV-225-50.90 -кжи.16-01	Каркас плоский КР8	60	
				Детали		
Б4		2	В-IV-225-50.90 -кжи.7-01.1	ф6АI ГОСТ5781-82* L=5530	6	1,2кг
				В-IV-225-50.90-кжи.7-03		КП17
				Сборочные единицы		
А3		1	В-IV-225-50.90 -кжи.16-01	Каркас плоский КР8	55	
				Детали		
Б4		2	В-IV-225-50.90 -кжи.7-03.1	ф6АI ГОСТ5781-82* L=5800	6	1,3кг

Формат	Зона	Поз.	Обозначение	Наименование	Кол.	Примеч.
				Документация		
А4			В-IV-225-50.90 ТУ	Технические условия		
			Переменные данные для исполнений:			
				В-IV-225-50.90-кжи.7		КП10
				Сборочные единицы		
А3		1	В-IV-225-50.90 -кжи.16-01	Каркас плоский КР8	53	
				Детали		
Б4		2	В-IV-225-50.90 кжи.7.1	ф16АI ГОСТ5781-82* L=5450	6	1.2кг

Взам.инв№ | Подп.и дата | Инв.№подл.

Привязан:

Инв №

Начотд	Козлов		03.90
Н.контр	Климов		03.90
Гл.спец	Климов		03.90
Рук.гр.	Смольянинова		03.90
Вед.инж.	Сергеичев		03.90
Исполн.	Хромова		03.90

ТП В-IV-225-50.90 -кжи.7

Каркас пространственный кп (кп10, кп14, кп16, кп17).

Стадия	Масса	Масштаб
Р	см. табл.	1:25
Лист	Листов 1	

Гипрокоммундортранс г. Москва

Копировал: Фрунз-

24456-03 11

Формат А3

Альбом 4

Формат	Зона	Поз.	Обозначение	Наименование	Кол-во на исполн. 8-IV-225-50.90 -кжи.8 -00	-01	-02		Примеч.
				Документация					
А4			8-IV-225-50.90 -ТУ	Технические условия					
				Сборочные единицы					
		1	У-01-01/80.4-00050-05	Каркас плоский Кр 60	56	16			
		2	8-IV-225-50.90 -кжи.16-01	Кр 8	4	39			
				Детали					
Б4		3	8-IV-225-50.90 -кжи.8.1	⌀6АI ГОСТ5781-82* ℓ=5950	6				1,3кг
Б4			-кжи.8-01.1	⌀6АI ГОСТ5781-82* ℓ=5800		6			1,3кг
Б4		4	-кжи.8.2	⌀6АI ГОСТ5781-82* ℓ=5550	2				1,2кг
Б4			-кжи.8-01.2	⌀6АI ГОСТ5781-82* ℓ=1750		2			0,4кг

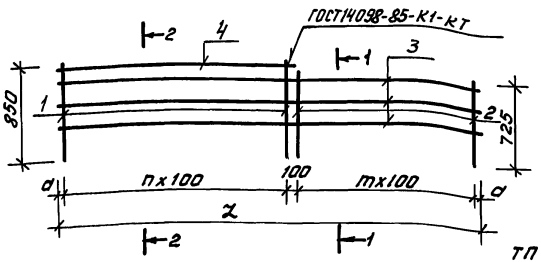

ТП 8-IV-225-50.90 -кжи.8

ТП 8-IV-225-50.90 -кжи.8-01 - зеркальное отражение
Остальное - см. ТП 8-IV-225-50.90 -кжи.8

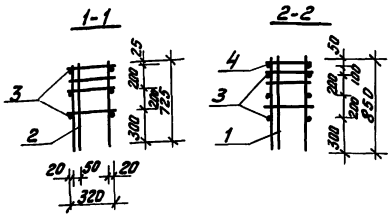

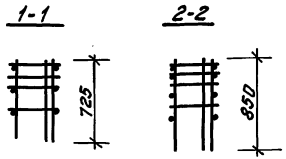

Обозначение	Марка	a, мм	n	m	ℓ, мм	Масса кг
8-IV-225-50.90-кжи.8	КП15	25	55	3	5950	207,4
-01	КП18	200	15	38	5800	182,3

Привязан:

Инв №

Нач. отд	Федотов		03.90
Н. контр.	Климов		03.90
Гл. спец.	Климов		03.90
Рук. гр.	Смольянинова		03.90
Вед. инж.	Сергичев		03.90
Исполн.	Смольянинова		03.90

ТП 8-IV-225-50.90 -кжи.8

Каркас пространственный КП (КП16; КП18)

Стадия	Масса	Масштаб
Р	см. табл.	б/м
Лист	Листов 1	

Гипрокоммундортранс г. Москва

Инв. № подл. | Подп. и дата | Взам. инв. №

Копировал: Фрол — 24456-03 12 Формат А3

Альбом 4

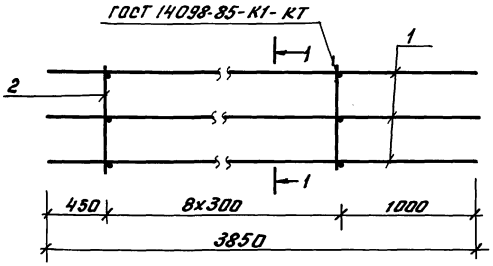

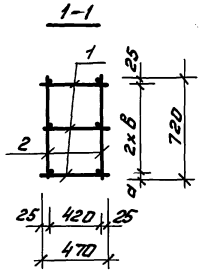

Формат	Зона	Поз.	Обозначение	Наименование	Кол.	Примеч.
				Документация		
А4			В-IV-225-50.90. -ТУ	Технические условия		
				В-IV-225-50.90 -КЖИ.9		КП20
				Сборочные единицы		
А3		1	В-IV-225-50.90 -КЖИ.14-01	Каркас плоский Кр9	3	
				Детали		
Б4		2	В-IV-225-50.90 -КЖИ.9.1	ФБ-А1 ГОСТ 5781-82* Р=720	18	0,16кг
			В-IV-225-50.90 -КЖИ.9-01	(то же, как для -00)		

Обозначение	Марка	Размеры, мм		Масса кг
		а	в	
В-IV-225-50.90-КЖИ.9	КП20	25	335	42,2
КЖИ.9-01	КП21	85	305	42,2

Привязан

Инв. №

Нач. отд.	Козлов		03.90
Н. контр.	Климов		03.90
Гл. спец	Климов		03.90
Рук. гр.	Смольянинова		03.90
Инжен.	Тарасенкова		03.90
Исполн.	Смольянинова		03.90

ТП В-IV-225-50.90 -КЖИ.9

Каркас пространственный КП (КП20, КП21)

Стадия	Масса	Масштаб
Р	см. табл.	1:25
Лист	Листов 1	

Типрокоммундортранс г. Москва

Инв.№подл. | Подпись и дата | Взам.инв.№

Копировал: Федорец

24456-03 13 Формат А3

Альбом 4

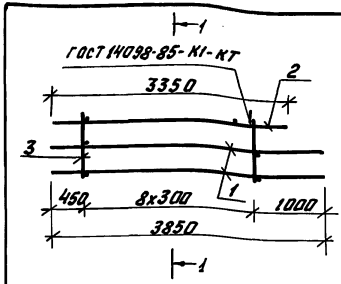

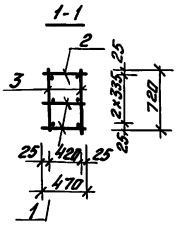

Формат	Зона	Поз.	Обозначение	Наименование	Кол.	Прим.
				Документация		
А4			В-IV-225-50.90 -ТУ	Технические условия		
				Сборочные единицы		
А3		1	В-IV-225-50.90-КЖИ.14-01	Каркас плоский Кр 9	2	
А3		2	-КЖИ.14-02	Кр 10	1	
				Детали		
Б4		3	В-IV-225-50.90 -КЖИ.10.1	ФБАI ГОСТ 5781-82* Р=720	18	0,16кг

Привязан

Инв №

Взам. инв №

Подп. и дата

Инв. № подл.

Нач.отд	Козлов		03.90	ТП В-IV-225-50.90 -КЖИ.10		
Н.контр.	Климов		03.90	Каркас пространственный КП22	Стадия: Р	Масса: 405 / Масштаб: 1:50
Гл.спец	Климов		03.90		Лист	Листов 1
Нач.отд	Смольянинова		03.90		Гипрокоммундортранс г. Москва	
Инженер	Тарасенкова		03.90			
Исполн.	Смольянинова		03.90			

Формат А4

Формат	Зона	Поз.	Обозначение	Наименование	Кол.	Прим.
				Документация		
А4			В-IV-225-50.90 -ТЧ	Технические условия		
А4			В-IV-225-50.90 -КЖИ.11СБ	Сборочный чертеж		
			Переменные данные для исполнений:			
				В-IV-225-50.90-КЖИ.11		КП23
				Сборочные единицы		
А4		1	В-IV-225-50.90 -КЖИ.12	Каркас плоский Кр 11	3	
А4		2	-КЖИ.19	Кр 12	2	
				Детали		
Б4		3	В-IV-225-50.90-КЖИ.11.1	Ф10АI ГОСТ 5781-82* Р=280	30	0,17кг
Б4		4	-КЖИ.11.2	Ф12АIII ГОСТ 5781-82* Р=490	30	0,44кг
Б4		5	-КЖИ.11.3	Ф10АI ГОСТ 5781-82* Р=490	30	0,3кг
				В-IV-225-50.90 -КЖИ.11-01		КП24
				Сборочные единицы		
А4		1	В-IV-225-50.90 -КЖИ.19-01	Каркас плоский Кр 13	3	
А4		2	-КЖИ.19-01	Кр 14	2	
				Детали		
Б4		3	В-IV-225-50.90-КЖИ.11.1	Ф10АI ГОСТ 5781-82* Р=280	29	0,17кг
Б4		4	-КЖИ.11.2	Ф12АIII ГОСТ 5781-82* Р=490	29	0,44кг
Б4		5	-КЖИ.11.3	Ф10АI ГОСТ 5781-82* Р=490	29	0,3кг.

Привязан:

Инв №

Взам. инв №

Подп. и дата

Инв. № подл.

Нач.отд	Козлов		03.90	ТП В-IV-225-50.90 КЖИ.11		
Н.контр.	Климов		03.90	Каркас пространственный КП (КП23, КП24)	Стадия: Р	Лист / Листов: 1
Гл.спец	Климов		03.90		Гипрокоммундортранс г. Москва	
Нач.гр	Смольянинова		03.90			
Инжен.	Тарасенкова		03.90			
Исполн.	Смольянинова		03.90			

Копировал: Фев-

24456-03 14

Формат А4

Альбом 4

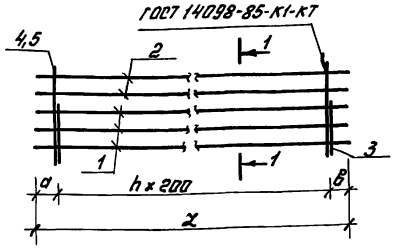

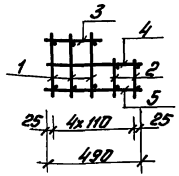

Обозначение	Марка	n	Размеры, мм a	в	x	Масса кг
В-IV-225-50.90 -КЖИ.11	КП23	29	420	30	6250	218,0
-01	КП-24	28	40	40	5680	203,7

Привязан

Инв №

Нач.отд	Козлов		03.90
Н.контр	Климов		03.90
Гл.спец	Климов		03.90
Нач.гр.	Смольянинова		03.90
Инжен.	Горасенкова		03.90
Исполн	Смольянинова		03.90

ТП В-IV-225-50.90 -КЖИ.11 СБ

Каркас пространственный КП (КП23, КП24) Сборочный чертёж.

Стадия	Масса	Масштаб
Р	см. табл.	1/10
Лист	Листов 1	

Гипрокоммундортранс г. Москва

Формат А4

Инв.№подл. | Подп. и дата | Взам.инв.№

Формат	Зона	Поз.	Обозначение	Наименование	Кол.	Примеч.
				Документация		
А4			В-IV-225-50.90 -ТУ	Технические условия		
А4			В-IV-225-50.90 -КЖИ.12СБ	Сборочный чертеж		
				Переменные данные для исполнений:		
				В-IV-255-50.90 -КЖИ.12		Кр 1
				Детали		
Б4		1	В-IV-225-50.90 -КЖИ.12.1	ф22АIII ГОСТ5781-82* ℓ=5950	1	17,7кг
Б4		2	-КЖИ.12.2	ф10АI ГОСТ5781-82* ℓ=5950	1	3,7кг
Б4		3	-КЖИ.12.3	ф8АIII ГОСТ5781-82* ℓ=680	21	0,3кг
				В-IV-225-50.90 -КЖИ.12Л		Кр4
				Детали		
Б4		1	В-IV-225-50.90 -КЖИ.12-01.1	ф16АIII ГОСТ5781-82* ℓ=4800	1	7,6кг
Б4		2	-КЖИ.12-01.2	ф10АI ГОСТ5781-82* ℓ=4800	1	3,0кг
Б4		3	-КЖИ.12-01.3	ф6АIII ГОСТ5781-82* ℓ=270	17	0,06кг

Привязан

Инв №

Нач.отд	Козлов		03.90
Н.контр.	Климов		03.90
Гл.спец	Климов		03.90
Нач.гр.	Смольянинова		03.90
Ведущ.	Сергеичев		03.90
Исполн.	Смольянинова		03.90

ТП В-IV-225-50.90 КЖИ.12

Каркас плоский Кр (Кр1, Кр4)

Стадия	Лист	Листов
Р		1

Гипрокоммундортранс г. Москва

Копировал: Фуай-

24456-03 15

Формат А4

Инв.№подл. | Подп. и дата | Взам.инв.№

Альбом 4

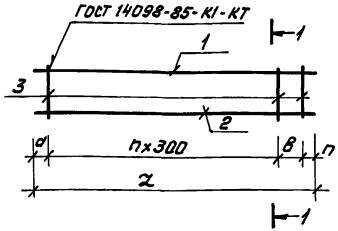

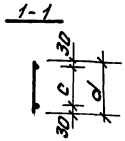

Обозначение	Марка	n	Размеры, мм a	в	c	d	z	Масса кг
В-IV-225-50.90-КЖИ.12	Кр1	19	30	190	620	680	5950	27,7
-КЖИ.12-01	Кр 4	15	25	250	210	270	4800	11,6

Привязан:

Инв №

Взам.инв№ | Подп. и дата | Инв.№подл.

Нач.отд.	Козлов		03.90
Н.контр.	Климов		03.90
Гл.спец	Климов		03.90
Нач.гр.	Стольянинова		03.90
Вед.инж.	Сергеичев		03.90
Исполн.	Стольянинова		03.90

ТП В-IV-225-50.90 -КЖИ.12СБ

Каркас плоский Кр (Кр1; Кр4) Сборочный чертеж

Стадия	Масса	Масштаб
Р	см. табл.	б/м.
Лист	Листов 1	

Гипрокоммундортранс г. Москва

Формат А4

ГОСТ 14098-85-К1-КТ

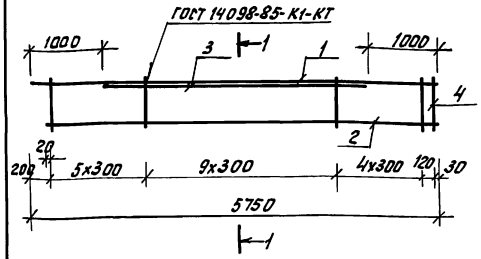

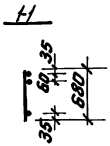

Формат	Зона	Поз	Обозначение	Наименование	Кол.	Примеч.
				Документация		
А4			В-IV-225-50.90 -ТУ	Технические условия		
				Детали		
Б4		1	В-IV-225-50.90-КЖИ.13.1	ф22АIII ГОСТ5781-82* ℓ=5750	1	17,2кг
Б4		2	-КЖИ.13.2	ф10АIII ГОСТ5781-82* ℓ=5570	1	3,4кг
Б4		3	-КЖИ.13.3	ф18АIII ГОСТ5781-82* ℓ=3750	1	7,5кг
Б4		4	-КЖИ.13.4	ф8АIII ГОСТ3781-82* ℓ=680	20	0,3кг.

Привязан

Инв №

Взам.инв№ | Подп. и дата | Инв.№подл.

Нач.отд.	Козлов		03.90
Н.контр.	Климов		03.90
Гл.спец	Климов		03.90
Нач.гр.	Стольянинова		03.90
Вед.инж.	Сергеичев		03.90
Исполн.	Стольянинова		03.90

ТП В-IV-225-50.90 -КЖИ.13

Каркас плоский Кр2

Стадия	Масса	Масштаб
Р	34,1	1:50
Лист	Листов 1	

Гипрокоммундортранс г. Москва

Копировал: Фадеев

24456-03 16

Формат А4

Альбом 4

Формат	Зона	Поз.	Обозначение	Наименование	Кол.	Примеч.
				Документация		
А4			В-IV-225-50.90 -ТУ	Технические условия		
А3			В-IV-225-50.90 КЖИ.14СБ	Сборочный чертёж		
			Переменные данные	для исполнений:		
				В-IV-225-50.90-КЖИ.14		Кр3
				Детали		
Б4		1	В-IV-225-50.90-КЖИ.14.1	Ф10АI ГОСТ5781-82* Р=1550	2	1,0 кг
Б4		2	-КЖИ.14.2	Ф8АIII ГОСТ5781-82* Р=680	6	0,27 кг
				В-IV-225-50.90-КЖИ.14-01		Кр9
				Детали		
Б4		1	В-IV-225-50.90-КЖИ.14-01.1	Ф16АIII ГОСТ5781-82* Р=3850	2	6,1 кг
Б4		2	-КЖИ.14-01.2	Ф6АI ГОСТ5781-82* Р=470	9	0,1 кг
				В-IV-225-50.90-КЖИ.14-02		Кр10
				Детали		
Б4		1	В-IV-225-50.90-КЖИ.14-02.1	Ф16АIII ГОСТ5781-82* Р=3350	2	5,3 кг
Б4		2	-КЖИ.14-02.2	Ф6АI ГОСТ5781-82* Р=470	8	0,1 кг
				В-IV-225-50.90-КЖИ.14-03		Кр17
				Детали		
Б4		1	В-IV-225-50.90-КЖИ.14-03.1	Ф12АIII ГОСТ5781-82* Р=1000	2	0,9 кг
Б4		2	-КЖИ.14-03.2	Ф8АIII ГОСТ5781-82* Р=330	3	0,13 кг
				В-IV-225-50.90-КЖИ.14-04		Кр18
				Детали		
Б4		1	В-IV-225-50.90-КЖИ.14-04.1	Ф10АIII ГОСТ5781-82* Р=1000	2	0,6 кг
Б4		2	-КЖИ.14-04.2	Ф8АI ГОСТ5781-82* Р=180	3	0,07 кг.

Формат	Зона	Поз.	Обозначение	Наименование	Кол.	Примеч.
				В-IV-225-50.90-КЖИ.14-05		Кр19
				Детали		
Б4		1	В-IV-225-50.90-КЖИ.14-05.1	Ф10АIII ГОСТ5781-82* Р=1370	2	0,85 кг
Б4		2	-КЖИ.14-04.2	Ф8АI ГОСТ5781-82* Р=180	6	0,07 кг
				В-IV-225-50.90-КЖИ.14-06		Кр20
				Детали		
Б4		1	В-IV-225-50.90-КЖИ.14-03.1	Ф12АIII ГОСТ5781-82* Р=1000	2	0,9 кг
Б4		2	-КЖИ.14-04.2	Ф8АI ГОСТ5781-82* Р=180	3	0,07 кг
				В-IV-225-50.90-КЖИ.14-07		Кр21
				Детали		
Б4		1	В-IV-225-50.90-КЖИ.14-07.1	Ф12АIII ГОСТ5781-82* Р=1370	2	1,2 кг.
Б4		2	-КЖИ.14-07.2	Ф8АIII ГОСТ5781-82* Р=180	6	0,07 кг
				В-IV-225-50.90-КЖИ.14-08		Кр33
				Детали		
Б4		1	В-IV-225-50.90-КЖИ.14-08.1	Ф8АIII ГОСТ5781-82* Р=3040	2	1,2 кг
Б4		2	-КЖИ.14-04.2	Ф8АI ГОСТ5781-82* Р=180	16	0,07 кг.

Подпись и дата | Взам. инв. №

Инв. № подл.

Привязан:

Инв. №

Нач. отд.	Козлов		03.90	ТП В-IV-225-50.90 -КЖИ.14		
Н.контр.	Климов		03.90	Каркас плоский Кр (Кр3, Кр9, Кр10, Кр17÷Кр21, Кр33÷Кр36; Кр38÷Кр43; Кр45÷Кр48, Кр51÷Кр53, Кр56÷Кр58)	Стадия: Р	Лист: 1 / Листов: 3
Гл.спец.	Климов		03.90		Гипрокоммундортранс г. Москва	
Рук. гр.	Смольянинов		03.90			
Ведущ.	Сергеичев		03.90			
Исполн.	Смольянинов		03.90			

Копировал: Фурай

24456-03 17

Формат: А3

Альбом 4

Формат	Зона	Поз.	Обозначение	Наименование	Кол.	Примеч.
				В-IV-225-50.90-кжц.14-09		Кр34
				Детали		
Б4		1	В-IV-225-50.90 -кжц.14-09.1	ф8 А III ГОСТ 5781-82* Р=3440	2	1,4кг
Б4		2	-кжц.14-04.2	ф8 А I ГОСТ 5781-82* Р=180	18	0,07кг
				В-IV-225-50.90-кжц.14-10		Кр35
				Детали		
Б4		1	В-IV-225-50.90-кжц.14-10.1	ф8 А III ГОСТ 5781-82* Р=2440	2	1,0кг
Б4		2	-кжц.14-04.2	ф8 А I ГОСТ 5781-82* Р=180	13	0,07кг
				В-IV-225-50.90-кжц.14-11		Кр36
				Детали		
Б4		1	В-IV-225-50.90-кжц.14-11.1	ф8 А III ГОСТ 5781-82* Р=2940	2	1,2кг
Б4		2	-кжц.14-04.2	ф8 А I ГОСТ 5781-82* Р=180	15	0,07кг.
				В-IV-225-50.90-кжц.14-12		Кр38
				Детали		
Б4		1	В-IV-225-50.90-кжц.14-12.1	ф12 А III ГОСТ 5781-82* Р=3540	2	3,2кг
Б4		2	-кжц.14-07.2	ф8 А III ГОСТ 5781-82* Р=180	18	0,07кг
				В-IV-225-50.90-кжц.14-13		Кр39
				Детали		
Б4		1	В-IV-225-50.90-кжц.14-13.1	ф12 А III ГОСТ 5781-82* Р=2840	2	2,5кг
Б4		2	-кжц.14-07.2	ф8 А III ГОСТ 5781-82* Р=180	14	0,07кг
				В-IV-225-50.90-кжц.14-14		Кр40
				Детали		
Б4		1	В-IV-225.50.90-кжц.14-14.1	ф12 А III ГОСТ 5781-82* Р=2500	2	2,2кг
Б4		2	-кжц.14-07.2	ф8 А III ГОСТ 5781-82* Р=180	13	0,07кг

Формат	Зона	Поз.	Обозначение	Наименование	Кол.	Примеч.
				В-IV-225-50.90-кжц.14-15		Кр41
				Детали		
Б4		1	В-IV-225-50.90-кжц.14-15.1	ф12 А III ГОСТ 5781-82* Р=3050	2	2,7кг
Б4		2	-кжц.14-07.2	ф8 А III ГОСТ 5781-82* Р=180	15	0,07кг
				В-IV-225-50.90-кжц.14.16		Кр42
				Детали		
Б4		1	В-IV-225-50.90-кжц.14-16.1	ф12 А III ГОСТ 5781-82* Р=3300	2	2,9кг
Б4		2	-кжц.14-07.2	ф8 А III ГОСТ 5781-82* Р=180	17	0,07кг
				В-IV-225-50.90-кжц.14-17		Кр43
				Детали		
Б4		1	В-IV-225-50.90-кжц.14-17.1	ф12 А III ГОСТ 5781-82* Р=2760	2	2,5кг
Б4		2	-кжц.14-07.2	ф8 А III ГОСТ 5781-82* Р=180	14	0,07кг
				В-IV-225-50.90-кжц.14-18		Кр46
				Детали		
Б4		1	В-IV-225-50.90-кжц.14-03.1	ф12 А III ГОСТ 5781-82* Р=1000	2	0,9кг
Б4		2	-кжц.14-18.1	ф8 А III ГОСТ 5781-82* Р=280	3	0,1кг
				В-IV 225-50.90-кжц.14-19		Кр47
				Детали		
Б4		1	В-IV-225-50.90-кжц.14-19.1	ф12 А III ГОСТ 5781-82* Р=3430	2	3,1кг
Б4		2	-кжц.14-18.1	ф8 А III ГОСТ 5781-82* Р=280	16	0,1кг.

Инв.№ подл. | Подпись и дата | Взам.инв.№

Привязан:

Инв №

ТП В-IV-225-50.90 -кжц. 14

Лист 2

Альбом 4

Формат	Зона	Поз.	Обозначение	Наименование	Кол.	Примеч.
				8-IV-225-50.90-КЖИ.14-20		Кр48
				Детали		
БЧ		1	8-IV-225-50.90 - КЖИ.14-20.1	ф12АIII ГОСТ5781-82* ℓ=3330	2	3,0кг
БЧ		2	- КЖИ.14-18.1	ф8АIII ГОСТ5781-82* ℓ=280	16	0,1кг
				8-IV-225-50.90-КЖИ.14-21		Кр51
				Детали		
БЧ		1	8-IV-225-50.90 - КЖИ.14-21.1	ф12АIII ГОСТ5781-82* ℓ=1300	2	1,2кг
БЧ		2	- КЖИ.14-21.2	ф10АIII ГОСТ5781-82* ℓ=470	5	0,3кг
				8-IV-225-50.90-КЖИ.14-22		Кр52
				Детали		
БЧ		1	8-IV-225-50.90 - КЖИ.14-03.1	ф12АIII ГОСТ5781-82* ℓ=1000	2	0,9кг
БЧ		2	- КЖИ.14-21.2	ф10АIII ГОСТ5781-82* ℓ=470	3	0,3кг
				8-IV-225-50.90-КЖИ.14-23		Кр53
				Детали		
БЧ		1	8-IV-225-50.90 - КЖИ.14-23.1	ф16АIII ГОСТ5781-82* ℓ=1000	2	1,6кг
БЧ		2	- КЖИ.14-21.2	ф10АIII ГОСТ5781-82* ℓ=470	3	0,3кг
				8-IV-225-50.90-КЖИ.14-24		Кр56
				Детали		
БЧ		1	8-IV-225-50.90 - КЖИ.14-24.1	ф12АIII ГОСТ5781-82* ℓ=3460	2	3,1кг
БЧ		2	- КЖИ.14-21.2	ф10АIII ГОСТ5781-82* ℓ=470	3	0,3кг
				8-IV-225-50.90-КЖИ.14-25		Кр57
				Детали		
БЧ		1	8-IV-225-50.90 - КЖИ.14-25.1	ф12АIII ГОСТ5781-82* ℓ=880	2	0,8кг
БЧ		2	- КЖИ.14-25.2	ф10АIII ГОСТ5781-82* ℓ=920	3	0,2кг

Формат	Зона	Поз.	Обозначение	Наименование	Кол.	Примеч.
				8-IV-225-50.90-КЖИ.14-26		Кр58
				Детали		
БЧ		1	8-IV-225-50.90 - КЖИ.14-26.1	ф16АIII ГОСТ5781-82* ℓ=2460	2	3,9кг
БЧ		2	- КЖИ.14-21.2	ф10АIII ГОСТ5781-82* ℓ=470	13	0,3кг

Взам.инв.№ | Подп. и дата | Инв.№ подл.

Привязан:

Инв №

ТП 8-IV-225-50.90 - КЖИ. 14

Лист 3

Копировал: Фруйгу-24456-03 19 Формат: А3

Альбом 4

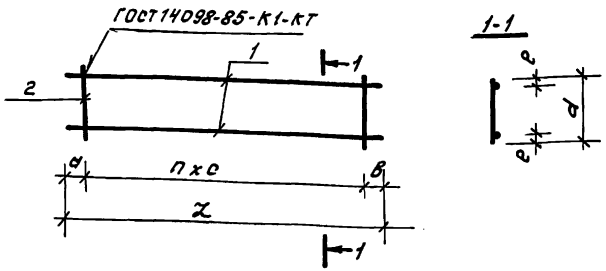

Обозначение	Марка	n	Размеры, мм						Масса кг.
			a	в	c	e	d	z	
В-IV-225-50.90-КЖИ.14	Кр3	5	25	25	300	35	680	1550	3,6
-01	Кр9	8	470	980	300	25	470	3850	13,1
-02	Кр10	7	470	980	300	25	470	3350	11,4
-03	Кр17	2	50	550	200	20	330	1000	2,2
-04	Кр18	2	50	550	200	20	180	1000	1,4
-05	Кр19	5	20	350	200	20	180	1370	2,1
-06	Кр20	2	50	550	200	20	180	1000	2,0
-07	Кр21	5	20	350	200	20	180	1370	2,8
-08	Кр33	15	20	20	200	20	180	3040	5,1
-09	Кр34	17	20	20	200	20	180	3440	4,1
-10	Кр35	12	20	20	200	20	180	2440	2,9
-11	Кр36	14	70	70	200	20	180	2940	3,5
-12	Кр38	17	70	70	200	20	180	3540	7,6
-13	Кр39	13	120	120	200	20	180	2840	6,0
14	Кр40	12	50	50	200	20	180	2500	5,3

Обозначение	Марка	n	Размеры, мм						Масса кг
			a	в	c	e	d	z	
В-IV-225-50.90-КЖИ.14-15	Кр41	14	125	125	200	20	180	3050	6,5
-16	Кр42	16	50	50	200	20	180	3300	7,0
-17	Кр43	13	80	80	200	20	180	2760	6,0
-18	Кр46	2	580	20	200	20	280	1000	2,1
-19	Кр47	15	75	355	200	20	280	3430	4,7
-20	Кр48	15	150	200	200	20	280	3330	7,6
-21	Кр51	4	400	100	200	20	470	1300	3,9
-22	Кр52	2	500	100	200	20	470	1000	2,7
-23	Кр53	2	500	100	200	20	470	1000	4,1
-24	Кр56	17	30	30	200	20	470	3460	7,1
-25	Кр57	2	20	460	200	20	320	880	2,2
-26	Кр58	12	30	30	200	20	470	2460	11,7

Взам. инв. №

Подп. и дата

Инв. № подл.

Привязан:

Инв №

Нач.отд	Козлов		03.90
Н.контр	Климов		03.90
Гл.спец	Климов		03.90
Рук.гр	Смольянинова		03.90
Исполн.	Смольянинова		03.90

ТП В-IV-225-50.90-КЖИ.14 СБ

Каркас плоский Кр (Кр3; Кр9; Кр10; Кр17÷Кр21, Кр33÷Кр36; Кр38÷Кр43; Кр46÷Кр48; Кр51÷Кр53; Кр56÷Кр58). Сборочный чертеж.

Стадия	Масса	Масштаб
Р	см. табл.	б/м.
Лист	Листов 1	

Гипрокоммундортранс г. Москва

Копировал: Федорц-

24456-03 20

Формат А3

Альбом 4

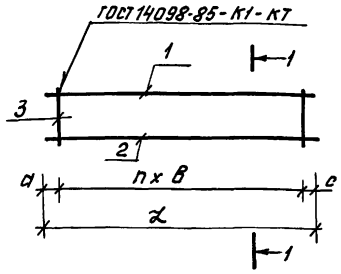

1-1

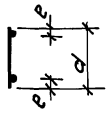

Обозначение	Марка	n	Размеры, мм a	B	c	e	d	L	Масса кг.
В-IV-225-50.90-КЖИ.15	Кр5	15	50	300	50	30	270	4600	15,2
-01	Кр15	2	50	200	550	20	330	1000	3,8
-02	Кр16	2	50	200	550	20	330	1000	3,3
-03	Кр54	2	500	200	100	20	470	1000	3,8
-04	Кр61	11	50	200	50	20	180	2300	12,9

Формат	Зона	Поз.	Обозначение	Наименование	Кол.	Примеч.
				Документация		
А4			В-IV-225-50.90 -ТУ	Технические условия		
			Переменные данные для исполнений:			
				В-IV-225-50.90 -КЖИ.15		Кр5
				Детали		
Б4		1	В-IV-225-50.90 -КЖИ.15.1	Ф20АIII ГОСТ5781-82* ℓ=4600	1	11,4кг
Б4		2	-КЖИ.15.2	Ф10АI ГОСТ5781-82* ℓ=4600	1	2,8кг
Б4		3	-КЖИ.15.3	Ф6АIII ГОСТ5781-82* ℓ=270	16	0,06кг.

Формат	Зона	Поз.	Обозначение	Наименование	Кол.	Примеч.
				В-IV-225-50.90-КЖИ.15-01		Кр15
				Детали		
Б4		1	В-IV-225-50.90 -КЖИ.15-01.1	Ф20АIII ГОСТ5781-82* ℓ=1000	1	2,5кг
Б4		2	-КЖИ.15-01.2	Ф12АIII ГОСТ5781-82* ℓ=1000	1	0,9кг
Б4		3	-КЖИ.15-01.3	Ф8АIII ГОСТ5781-82* ℓ=330	3	0,13кг
				В-IV-225-50.90 -КЖИ.15-02		Кр16
				Детали		
Б4		1	В-IV-225-50.90 -КЖИ.15-02.1	Ф18АIII ГОСТ5781-82* ℓ=1000	1	2,0кг
Б4		2	-КЖИ.15-01.2	Ф12АIII ГОСТ5781-82* ℓ=1000	1	0,9кг
Б4		3	-КЖИ.15-01.3	Ф8АIII ГОСТ5781-82* ℓ=330	3	0,13кг
				В-IV-225-50.90 -КЖИ.15-03		Кр54
				Детали		
Б4		1	В-IV-225-50.90 -КЖИ.15-02.1	Ф18АIII ГОСТ5781-82* ℓ=1000	1	2,0кг
Б4		2	-КЖИ.15-01.2	Ф12АIII ГОСТ5781-82* ℓ=1000	1	0,9кг
Б4		3	-КЖИ.15-03.1	Ф10АIII ГОСТ5781-82* ℓ=470	3	0,3кг
				В-IV-225-50.90 -КЖИ.15-04		Кр61
				Детали		
Б4		1	В-IV-225-50.90 -КЖИ.15-04.1	Ф25АIII ГОСТ5781-82* ℓ=2300	1	8,9кг
Б4		2	-КЖИ.15-04.2	Ф12АIII ГОСТ5781-82* ℓ=2300	1	2,1кг
Б4		3	-КЖИ.15-04.3	Ф12АI ГОСТ5781-82* ℓ=180	12	0,2кг

Привязан:

Инв №

Взам. инв№ | Подп. и дата | Инв№ подл.

Нач.отд.	Козлов		03.90
Н.контр	Климов		03.90
Гл.спец	Климов		03.90
Рук. гр.	Смольянинова		03.90
Ведущ.инж	Сергеичев		03.90
Исполн.	Смольянинова		03.90

ТП В-IV-225-50.90 - КЖИ.15

Каркас плоский Кр. (Кр5; Кр15; Кр16, Кр54, Кр 61).

Стадия	Масса	Масштаб
Р	см. табл.	1:1м.
Лист	Листов 1	

Гипрокоммундортранс г. Москва

Копировал: Фурс

24456-03 21

Формат А3

Альбом 4

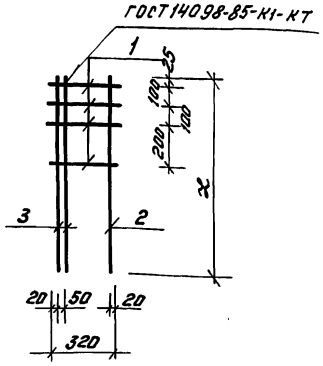

Формат	Зона	Поз.	Обозначение	Наименование	Кол. на испол. В-IV-225-50.90 КЖИ.16 -00	-01		Примеч
				Документация				
А4			В-IV-225-50.90 -ТУ	Технические условия				
				Детали				
Б4		1	В-IV-225-50.90 -КЖИ.16.1	Ф10А III ГОСТ 5781-82* ℓ=320	4	4		0,2кг
Б4		2	-КЖИ.16.2	Ф10А III ГОСТ 5781-82* ℓ=1350	1			0,84кг
Б4			-КЖИ.16-01.1	ℓ=725		1		0,45кг
Б4		3	-КЖИ.16.3	Ф14А III ГОСТ 5781-82* ℓ=1350	2			1,6кг
Б4			-КЖИ.16-01.2	ℓ=725		2		0,9кг

Обозначение	Марка	ℓ мм	Масса кг
В-IV-225-50.90-КЖИ.16	Кр7	1350	4,9
-01	Кр8	725	3,1

Взам. инв.№ | Подп. и дата | Инв.№ подл.

Привязан:	Нач.отд	Федотов		03.90
	Н.контр	Климов		03.90
	Гл.спец	Климов		03.90
	Рук.гр	Смольянинова		03.90
	Вед.инж	Сергеичев		03.90
Инв №	Исполн.	Смольянинова		03.90

ТП В-IV-225.50.90 -КЖИ.16

Каркас плоский Кр (Кр7, Кр8)

Стадия	Масса	Масштаб
Р	см. табл.	1/м
Лист	Листов 1	

Гипрокоммундортранс г. Москва

Копировал: Фураш — 24456-03 22 Формат А3

Альбом 4

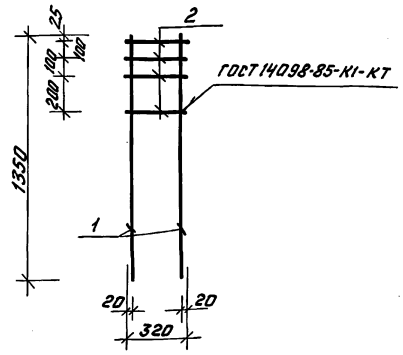

Формат	Зона	Поз.	Обозначение	Наименование	Кол.	Примеч.
				Документация		
А4			В-IV-225-50.90 - ТУ	Технические условия		
				Детали		
Б4		1	В-IV-225-50.90 - КЖИ.17.1	Ф10АIII ГОСТ5781-82* ℓ=1350	2	0,8кг
Б4		2	- КЖИ.17.2	Ф10АIII ГОСТ5781-82* ℓ=320	4	0,2кг

Привязан:

Инв №

Взам. инв №

Подп. и дата

Инв. № подл.

Нач.отд	Козлов		03.90	ТП В-IV-225-50.90 КЖИ.17		
Н.контр	Климов		03.90	Каркас плоский Кр6	Стадия: Р	Масса: 2,4 / Масштаб: 1:20
Гл.спец	Климов		03.90		Лист	Листов 1
Нач.гр.	Смольянинова		03.90		Гипрокоммундортранс г. Москва	
Ведущ.	Сергеичев		03.90			
Исполн.	Смольянинова		03.90			

Формат А4

Формат	Зона	Поз.	Обозначение	Наименование	Кол.	Примеч.
				Документация		
А4			В-IV-225-50.90 - ТУ	Технические условия		
А4			В-IV-225-50.90 - КЖИ.18 СБ	Сборочный чертеж		
			Переменные данные для исполнений:			
				В-IV-225-50.90 - КЖИ.18		Кр 11
				Детали		
Б4		1	В-IV-225-50.90 - КЖИ.18.1	Ф12АIII ГОСТ5781-82* ℓ=6250	1	5,6кг
Б4		2	- КЖИ.18.2	Ф18АIII ГОСТ5781-82* ℓ=6250	1	12,5кг
Б4		3	- КЖИ.18.3	Ф22АIII ГОСТ5781-82* ℓ=1900	2	5,7кг
Б4		4	- КЖИ.18.4	Ф18АIII ГОСТ5781-82* ℓ=3600	1	7,2кг
Б4		5	- КЖИ.18.5	Ф10АIII ГОСТ5781-82* ℓ=310	39	0,2кг
				В-IV-225-50.90 - КЖИ.18-01		Кр 13
				Детали		
Б4		1	В-IV-225-50.90 - КЖИ.18-01.1	Ф12АIII ГОСТ5781-82* ℓ=5680	1	5,1кг
Б4		2	- КЖИ.18-01.2	Ф18АIII ГОСТ5781-82* ℓ=5680	1	11,4кг
Б4		3	- КЖИ.18-01.3	Ф22АIII ГОСТ5781-82* ℓ=1700	2	5,1кг
Б4		4	- КЖИ.18-01.4	Ф18АIII ГОСТ5781-82* ℓ=3000	1	6,0кг
Б4		5	- КЖИ.18.5	Ф10АIII ГОСТ5781-82* ℓ=310	44	0,2кг

Привязан:

Инв №

Взам. инв №

Подп. и дата

Инв. № подл.

Нач.отд	Козлов		03.90	ТП В-IV-225-50.90 -КЖИ.18		
Н.контр	Климов		03.90	Каркас плоский Кр (Кр 11, Кр 13)	Стадия: Р	Лист: 1 / Листов: 1
Гл.спец	Климов		03.90		Гипрокоммундортранс г. Москва	
Нач.гр.	Смольянинова		03.90			
Инженер.	Герасенко		03.90			
Исполн.	Смольянинова		03.90			

Копировал: Фурал — 24456-03 23 Формат А4

Альбом 4

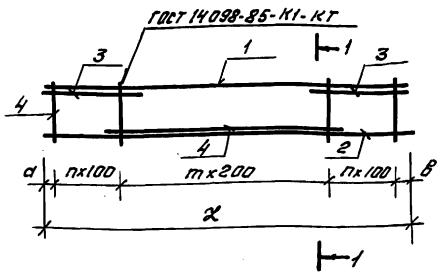

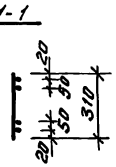

Обозначение	Марка	n	m	Размеры, мм d	в	x	Масса кг
В-IV-225-50.90-КЖИ.18	Кр 11	12	14	400	650	6250	44,5
-01	Кр 13	15	13	40	40	5680	41,5

Привязан:

Инв. №

Нач.отд	Казлов		03.90	ТП В-IV-225-50.90 -КЖИ.18.СБ		
Н.контр.	Климов		03.90	Каркас плоский Кр (Кр11, Кр13). Сборочный чертеж	Стадия	Масса	Масштаб
Гл.спец	Климов		03.90		Р	см. табл.	6/м
Нач.гр.	Смольянинова		03.90		Лист	Листов 1	
Инжен.	Тарасенкова		03.90		Гипрокоммундортранс г. Москва		
Исполн.	Смольянинова		03.90				

Взам.инв. | Подп. и дата | Инв.№ подл.

Формат А4

Формат	Зона	Поз.	Обозначение	Наименование	Кол.	Примеч.
				Документация		
А4			В-IV-225-50.90 -ТУ	Технические условия		
А4			В-IV-225-50.90-КЖИ.19.СБ	Сборочный чертеж		
				Переменные данные для исполнений:		
				В-IV-225-50.90-КЖИ.19		Кр 12
				Детали		
Б4		1	В-IV-225-50.90-КЖИ.19.1	ф12АIII ГОСТ 5781-82* ℓ=6250	1	5,6кг
Б4		2	-КЖИ.19.2	ф18АIII ГОСТ 5781-82* ℓ=6250	1	12,5кг
Б4		3	-КЖИ.19.3	ф18АIII ГОСТ 5781-82* ℓ=3100	1	6,2кг
Б4		4	-КЖИ.19.4	ф10АIII ГОСТ 5781-82* ℓ=180	39	0,11кг
				В-IV-225-50.90-КЖИ.19.01		Кр 14
				Детали		
Б4		1	В-IV-225-50.90-КЖИ.19-01.1	ф12АIII ГОСТ 5781-82* ℓ=5680	1	5,1кг
Б4		2	-КЖИ.19-01-2	ф18АIII ГОСТ 5781-82* ℓ=5680	1	11,4кг
Б4		3	-КЖИ.19-01.3	ф18АIII ГОСТ 5781-82* ℓ=3000	1	6,0кг
Б4		4	-КЖИ.19.4	ф10АIII ГОСТ 5781-82* ℓ=180	44	0,11кг.

Привязан

Инв №

Нач.отд	Казлов		03.90	ТП В-IV-225-50.90 КЖИ.19			
Н.контр.	Климов		03.90	Каркас плоский КР (КР12; Кр 14)	Стадия	Лист	Листов
Гл.спец	Климов		03.90		Р		1
Нач.гр.	Смольянинова		03.90		Гипрокоммундортранс г. Москва		
Инжен.	Тарасенкова		03.90				
Исполн.	Смольянинова		03.90				

Взам.инв. | Подп. и дата | Инв.№ подл.

Копировал: Фурман

24456-03 24 Формат А4

Альбом 4

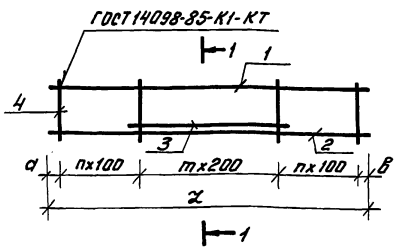

Обозначение	Марка	n	m	Размеры, мм a	в	x	Марка кг
В-IV-225-50.90-КЖИ.19	Кр12	12	14	400	650	6250	28,6
-01	Кр14	15	13	40	40	5680	27,3

Привязан:

Инв. №

Взам. инв. №

Подп. и дата

Инв. № подл.

Нач.отд.	Козлов		03.90
Н.контр.	Климов		03.90
Гл.спец	Климов		03.90
Нач.гр.	Стольянинова		03.90
Инжен.	Тарасенкова		03.90
Исполн.	Стольянинова		03.90

ТП В-IV-225-50.90 -КЖИ.19.СБ

Каркас плоский Кр (Кр 12; Кр 14)

Сборочный чертеж

Стадия	Масса	Масштаб
Р	см. табл.	1/м
Лист	Листов 1	

Гипрокоммундортранс г. Москва

Формат А4

Формат	Зона	Поз.	Обозначение	Наименование	Кол.	Примеч.
				Документация		
А4			В-IV-225-50.90 -ТУ	Технические условия		
А4			В-IV-225-50.90 -КЖИ.20СБ	Сборочный чертеж		
				Переменные данные для исполнений:		
				В-IV-225-50.90 -КЖИ.20		Кр22
				Детали		
Б4		1	В-IV-225-50.90 -КЖИ.20.1	Ф10АI ГОСТ5781-82* ℓ=1740	1	1,1кг
Б4		2	-КЖИ.20.2	Ф10АI ГОСТ5781-82* ℓ=1600	1	1,0кг
Б4		3	-КЖИ.20.3	Ф8АI ГОСТ5781-82* ℓ=180	7	0,07кг
				В-IV-225-50.90 -КЖИ.20-01		Кр.27
				Детали		
Б4		1	В-IV-225-50.90-КЖИ.20-01.1	Ф12АIII ГОСТ5781-82* ℓ=3750	1	3,3кг
Б4		2	-КЖИ.20-01.2	Ф12АIII ГОСТ5781-82* ℓ=3380	1	3,0кг
Б4		3	-КЖИ.20-01.3	Ф8АIII ГОСТ5781-82* ℓ=180	16	0,07кг
				В-IV-225-50.90 -КЖИ.20-02		Кр28
				Детали		
Б4		1	В-IV-225-50.90 -КЖИ.20-01.1	Ф12АIII ГОСТ5781-82* ℓ=3750	1	3,3кг
Б4		2	-КЖИ.20-01.2	Ф12АIII ГОСТ5781-82* ℓ=3380	1	3,0кг
Б4		3	-КЖИ.20.02.1	Ф8АIII ГОСТ5781-82* ℓ=330	11	0,13кг

Привязан:

Инв. №

Взам. инв. №

Подп. и дата

Инв. № подл.

Нач.отд.	Козлов		03.90
Н.контр.	Климов		03.90
Гл.спец	Климов		03.90
Нач.гр.	Стольянинова		03.90
Инжен.	Тарасенкова		03.90
Исполн.	Стольянинова		03.90

ТП В-IV-225-50.90 -КЖИ.20

Каркас плоский Кр (Кр22, Кр27, Кр28, Кр37, Кр44, Кр45; Кр49; Кр55).

Стадия	Лист	Листов
Р	1	2

Гипрокоммундортранс г. Москва

Копировал: Фурсер-

24456-03 25

Формат А4

Альбом 4

Формат	Зона	Поз.	Обозначение	Наименование	Кол.	Примеч.
				В-IV-225-50.90 -КЖИ.20-03		Кр37
				Детали		
БЧ		1	В-IV-225-50.90 -КЖИ.20-03.1	Ф18АIII ГОСТ5781-82* ℓ=540	1	0,2кг
БЧ		2	-КЖИ.20-03.2	Ф8АIII ГОСТ5781-82* ℓ=400	1	0,16кг
БЧ		3	-КЖИ.20.3	Ф8АI ГОСТ5781-82* ℓ=180	2	0,07кг
				В-IV-225-50.90 -КЖИ.20-04		Кр44
				Детали		
БЧ		1	В-IV-225-50.90 -КЖИ.20-04.1	Ф12АIII ГОСТ5781-82* ℓ=2400	1	2,1кг
БЧ		2	-КЖИ.20-04.2	Ф12АIII ГОСТ5781-82* ℓ=1980	1	1,8кг
БЧ		3	-КЖИ.20-04.3	Ф8АIII ГОСТ5781-82* ℓ=280	5	0,1кг
				В-IV-225-50.90 -КЖИ.20-05		Кр45
				Детали		
БЧ		1	В-IV-225-50.90 -КЖИ.20-05.1	Ф12АIII ГОСТ5781-82* ℓ=1070	1	1,0кг
БЧ		2	-КЖИ.20-05.2	Ф12АIII ГОСТ5781-82* ℓ=750	1	0,7кг
БЧ		3	-КЖИ.20-04.3	Ф8АIII ГОСТ5781-82* ℓ=280	3	0,1кг
				В-IV-225-50.90 -КЖИ.20-06		Кр49
				Детали		
БЧ		1	В-IV-225-50.90 -КЖИ.20-06.1	Ф12АIII ГОСТ5781-82* ℓ=2480	1	2,2кг
БЧ		2	-КЖИ.20-06.2	Ф12АIII ГОСТ5781-82* ℓ=2280	1	2,0кг
БЧ		3	-КЖИ.20-04.3	Ф8АIII ГОСТ5781-82* ℓ=280	10	0,1кг
				В-IV-225-50.90 -КЖИ.20-07		Кр55
				Детали		
БЧ		1	В-IV-225-50.90 -КЖИ.20-07.1	Ф12АIII ГОСТ5781-82* ℓ=1850	1	1,6кг
БЧ		2	-КЖИ.20-07.2	Ф12АIII ГОСТ5781-82* ℓ=1400	1	1,2кг
БЧ		3	-КЖИ.20-07.3	Ф10АIII ГОСТ5781-82* ℓ=470	6	0,3кг

Взам. инв№ | Подп. и дата | Инв. № подл.

Привязан

Инв №

ТП В-IV-225-50.90 -КЖИ.20 — Лист 2

Формат А4

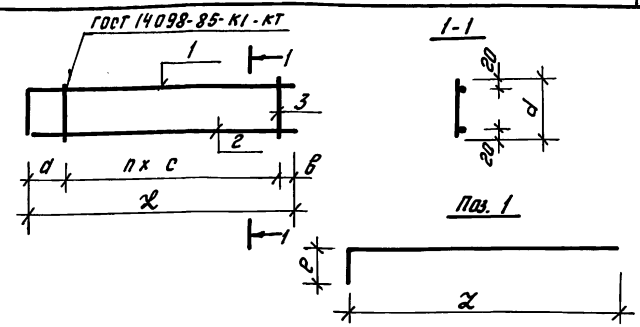

Обозначение	Марка	п	Размеры, мм a	в	c	d	e	ℓ	Масса кг
В-IV-225-50.90-КЖИ.20	Кр22	6	50	350	200	180	140	1600	2,6
-01	Кр27	15	350	50	200	180	350	3400	7,4
-02	Кр28	10	350	50	300	330	350	3400	7,7
-03	Кр37	1	180	20	200	180	140	400	0,5
-04	Кр44	4	375	825	200	280	400	2000	4,4
-05	Кр45	2	350	20	200	280	300	770	2,0
-06	Кр49	10	150	130	200	280	200	200	5,2
-07	Кр55	5	30	370	200	470	450	1400	4,6

Привязан:

Инв №

Взам. инв№ | Подп. и дата | Инв. № подл.

ТП В-IV-225-50.90 -КЖИ.20СБ

Каркас плоский Кр (Кр22, Кр27, Кр28, Кр37, Кр44, Кр45, Кр49, Кр55). Сборочный чертеж.

Нач.отд.	Козлов		03.90
Н.контр.	Климов		03.90
Гл.спец.	Климов		03.90
Нач.гр.	Смольянинова		03.90
Исполн.	Смольянинова		03.90

Стадия	Масса	Масштаб
Р	см. табл.	1/м
Лист	Листов 1	

Гипрокоммундортранс г. Москва

Копировал: Фруой

24456-03 26

Формат А4

Альбом 4

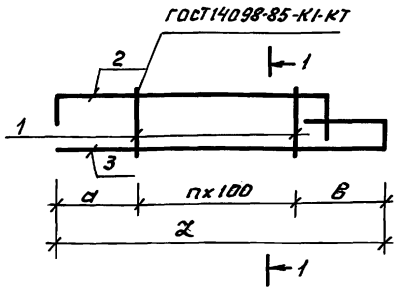

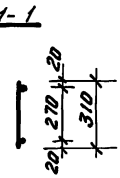

Формат	Зона	Поз.	Обозначение	Наименование	Кол. на исп. В-IV-225-50.90 КЖЦ.21 -00	-01		
				Документация				
А4			В-IV-225-50.90 -ТУ	Технические условия.				
				Детали				
Б4		1	В-IV-225-50.90 - КЖЦ.21.1	ф10АIII ГОСТ5781-82* ℓ=310	7	5		0,2кг
Б4		2	-КЖЦ.21.2	ф12АIII ГОСТ5781-82* ℓ=1920	1			1,7кг
Б4			-КЖЦ.21-01.1	ф12АIII ГОСТ5781-82* ℓ=1490		1		1,3кг
Б4		3	-КЖЦ.21.3	ф12АIII ГОСТ5781-82* ℓ=1980	1			1,8кг
Б4			-КЖЦ.21-01.2	ф12АIII ГОСТ5781-82* ℓ=1550		1		1,4кг

Поз. 2

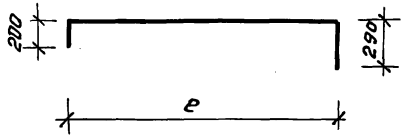

Поз. 3

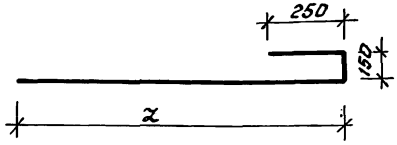

Обозначение	Марка	п	Размеры, мм a	в	ℓ	z	Масса кг
В-IV-225-50.90-КЖЦ.21	Кр23	4	400	250	1000	1150	3,7
-01	Кр25	6	650	330	1430	1580	4,8

Привязан:

Инв №

Инв. № подл. | Подп. и дата | Взам. инв. №

Нач.отд	Козлов		03.90
Н.контр	Климов		03.90
Гл.спец.	Климов		03.90
Рук.гр.	Смольянинова		03.90
Инжен.	Тарасенкова		03.90
Исполн.	Смольянинова		03.90

ТП В-IV-225-50.90 -КЖЦ 21

Каркас плоский Кр (Кр 23; Кр 25)

Стадия	Масса	Масштаб
Р	см. табл.	5/м
Лист	Листов 1	

Гипрокоммундортранс г. Москва

Копировал: Фурцев

24456-03 27

Формат: А3

Альбом 4

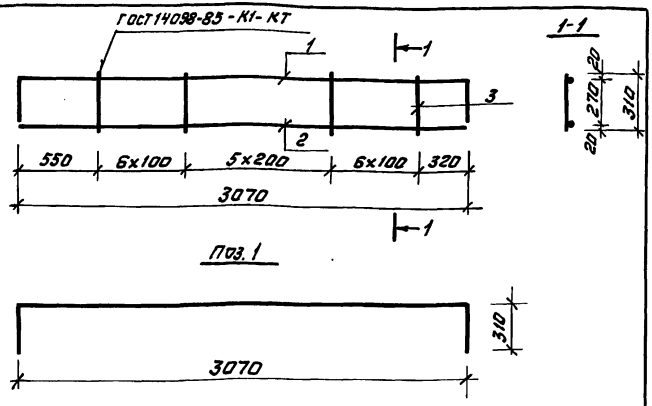

Формат	Зона	Поз.	Обозначение	Наименование	Кол.	Прим.
				Документация		
А4			В-IV-225-50.90 - ТУ	Технические условия		
				Детали		
Б4		1	В-IV-225-50.90 - КЖИ.22.1	ф14АIII ГОСТ5781-82* ℓ=3690	1	45кг
Б4		2	- КЖИ.22.2	ф14АIII ГОСТ5781-82* ℓ=3070	1	3,7кг
Б4		3	- КЖИ.22.3	ф10АIII ГОСТ5781-82* ℓ=310	18	0,19кг.

Привязан:

Инв №

Взам. инв №

Подп. и дата

Инв. № подл.

Нач. отд.	Козлов		03.90	ТП В-IV-225-50.90 - КЖИ.22		
Н. контр.	Климов		03.90	Каркас плоский Кр24	Стадия: Р	Масса: 11,8 / Масштаб: 1:25
Гл. спец.	Климов		03.90		Лист	Листов 1
Нач. гр.	Смольянинова		03.90		Гипрокоммундортранс г. Москва	
Инжен.	Герасенкова		03.90			
Исполн.	Смольянинова		03.90			

Формат А4

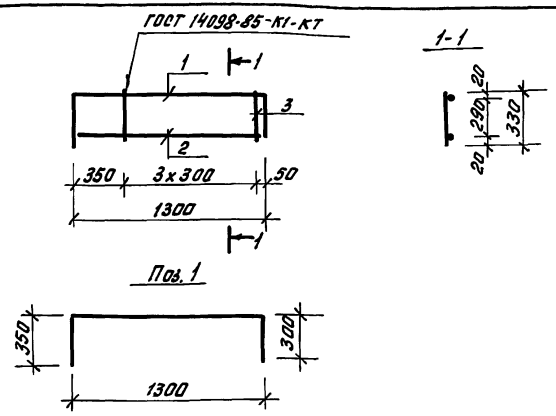

Формат	Зона	Поз.	Обозначение	Наименование	Кол.	Прим.
				Документация		
А4			В-IV-225-50.90 - ТУ	Технические условия		
				Детали		
Б4		1	В-IV-225-50.90 - КЖИ.23.1	ф12АIII ГОСТ5781-82* ℓ=1950	1	1,7кг
Б4		2	- КЖИ.23.2	ф12АIII ГОСТ5781-82* ℓ=1260	1	1,1кг
Б4		3	- КЖИ.23.3	ф8АIII ГОСТ5781-82* ℓ=330	4	0,13кг

Привязан:

Инв №

Взам. инв №

Подп. и дата

Инв. № подл.

Нач. отд.	Козлов		03.90	ТП В-IV-225-50.90 - КЖИ 23		
Н. контр.	Климов		03.90	Каркас плоский Кр29	Стадия: Р	Масса: 3,3 / Масштаб: 1:25
Гл. спец.	Климов		03.90		Лист	Листов 1
Нач. гр.	Смольянинова		03.90		Гипрокоммундортранс г. Москва	
Инжен.	Герасенкова		03.90			
Исполн.	Смольянинова		03.90			

Копировал: Фурм-

Формат А4

Альбом 4

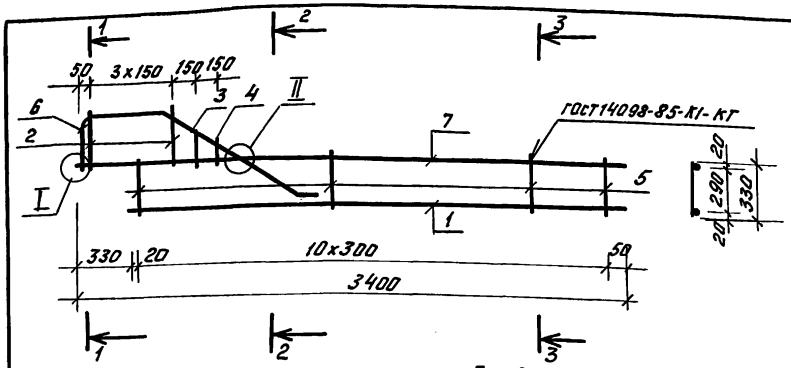

Обозначение	Марка	Масса кг
В-IV-225-50.90-КЖИ.24	Кр26	10,0
-01	Кр30	13,8
-02	Кр31	15,4
-03	Кр32	12,4

Поз. 6

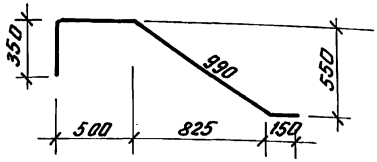

1-1
М1:10

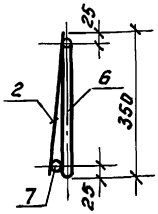

2-2
М1:10

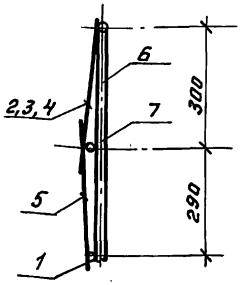

3-3
М1:10

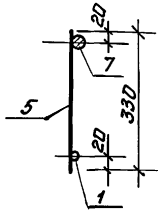

I
М1:10

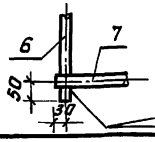

II
М1:10

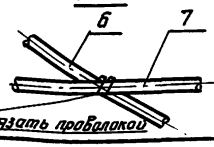

Привязать проволокой

Формат	Зона	Поз.	Обозначение	Наименование	Кол.	Примеч.
				Документация		
А4			В-IV-225-50.90 -ТУ	Технические условия		
				Деталь		
Б4		1	В-IV-225-50.90 - КЖИ.24.1	ф12АIII ГОСТ5781-82* ℓ=3070	1	2,7кг
Б4		2	-КЖИ.24.2	ф6АIII ГОСТ5781-82* ℓ=350	4	0,07кг
Б4		3	-КЖИ.24.3	ф6АIII ГОСТ5781-82* ℓ=300	1	0,06кг
Б4		4	-КЖИ.24.4	ф6АIII ГОСТ5781-82* ℓ=200	1	0,04кг
Б4		5	-КЖИ.24.5	ф6АIII ГОСТ5781-82* ℓ=330	11	0,07кг
Б4		6	-КЖИ.24.6	ф16АIII ГОСТ5781-82* ℓ=1990	1	3,1кг
				Переменные данные для исполнений:		
				В-IV-225-50.90 -КЖИ.24		Кр26
				Детали		
Б4		7	В-IV-225-50.90 -КЖИ.24.7	ф12АIII ГОСТ5781-82* ℓ=3400	1	3,0кг
				В-IV-225-50.90 -КЖИ.24-01		Кр30
				Детали		
Б4		7	В-IV-225-50.90 -КЖИ.24-01.1	ф18АIII ГОСТ5781-82* ℓ=3400	1	6,8кг
				В-IV-225-50.90 -КЖИ.24-02		Кр31
				Детали		
Б4		7	В-IV-225-50.90 -КЖИ.24-02.1	ф20АIII ГОСТ5781-82* ℓ=3400	1	8,4кг
				В-IV-225-50.90 -КЖИ.24-03		Кр32
				Детали		
Б4		7	В-IV-225-50.90 -КЖИ.24-03.1	ф16АIII ГОСТ5781-82* ℓ=3400	1	5,4кг

Привязан:

Инв.№

Нач.отд	Козлов		03.90
Н.контр.	Климов		03.90
Гл.спец.	Климов		03.90
Рук.гр.	Смольянинова		03.90
Инжен.	Тарасенкова		03.90
Исполн.	Смольянинова		03.90

ТП В-IV-225-50.90 -КЖИ.24

Каркас плоский Кр (Кр26, Кр30 ÷ Кр32)

Стадия	Масса	Масштаб
Р	см. табл	1:25
Лист	Листов 1	

Гипрокоммундортранс г. Москва

Копировал: Фрц -

24456-03 29

Формат А3

Взам.инв.№ | Подп. и дата | Инв.№ подл.

Альбом 4

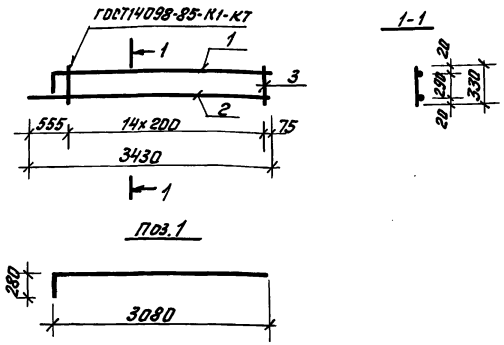

Формат	Зона	Поз.	Обозначение	Наименование	Кол.	Примеч.
				Документация		
А4			В-IV-225-50.90 - ТУ	Технические условия		
				Детали		
Б4		1	В-IV-225-50.90 -КЖИ.25.1	Ф12АIII ГОСТ5781-82* Р=3360	1	3,0кг
Б4		2	-КЖИ.25.2	Ф12АIII ГОСТ5781-82* Р=3460	1	3,1кг
Б4		3	-КЖИ.25.3	Ф8АIII ГОСТ5781-82* Р=330	15	0,13кг

Привязан:

Инв №

Взам.инв№ | Подп. и дата | Инв.№подл.

Нач.отд	Козлов		03.90	ТП В-IV-225-50.90 -КЖИ.25		
Н.контр.	Климов		03.90	Каркас плоский Кр50	Стадия: Р	Масса: 8,1 / Масштаб: 1:50
Гл.спец	Климов		03.90		Лист	Листов 1
Нач.гр.	Смольянинова		03.90		Гипрокоммундортранс г. Москва	
Исполн.	Смольянинова		03.90			

Формат А4

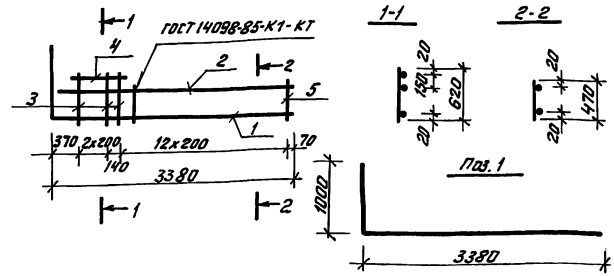

Формат	Зона	Поз.	Обозначение	Наименование	Кол.	Примеч.
				Документация		
А4			В-IV-225-50.90 - ТУ	Технические условия		
				Детали		
Б4		1	В-IV-225-50.90 -КЖИ.26.1	Ф18АIII ГОСТ5781-82* Р=4380	1	2,8кг
Б4		2	-КЖИ.26.2	Ф12АIII ГОСТ5781-82* Р=3360	1	3,0кг
Б4		3	-КЖИ.26.3	Ф12АIII ГОСТ5781-82* Р=620	4	0,6кг
Б4		4	-КЖИ.26.4	Ф12АIII ГОСТ5781-82* Р=580	1	0,5кг
Б4		5	-КЖИ.26.5	Ф10АIII ГОСТ5781-82* Р=470	12	0,3кг

Привязан

Инв №

Взам.инв№ | Подп. и дата | Инв.№подл.

Нач.отд.	Козлов		03.90	ТП В-IV-225-50.90 -КЖИ.26		
Н.контр.	Климов		03.90	Каркас плоский Кр.59	Стадия: Р	Масса: 18,3 / Масштаб: 1:50
Гл.спец	Климов		03.90		Лист	Листов 1
Нач.гр	Смольянинова		03.90		Гипрокоммундортранс г. Москва	
Исполн.	Смольянинова		03.90			

Копировал: Фурец - 24456-03 30

Формат А4

Альбом 4

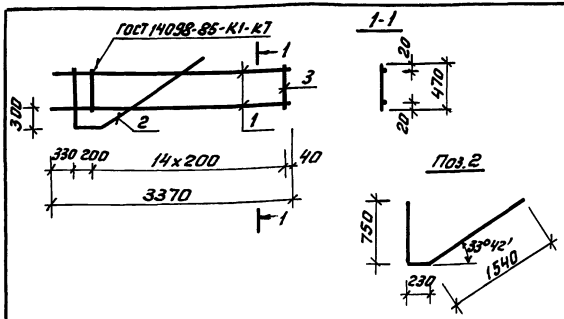

Формат	Зона	Поз	Обозначение	Наименование	Кол.	Примеч.
				Документация		
А4			В-IV-225-50.90 -ТУ	Технические условия		
				Детали		
Б4		1	В-IV-225-50.90 -КЖИ.27.1	ф12АIII ГОСТ5781-82* ℓ=3370	2	3,0кг
Б4		2	-КЖИ.27.2	ф12АIII ГОСТ5781-82* ℓ=2520	1	2,3кг
Б4		3	-КЖИ.27.3	ф10АIII ГОСТ5781-82* ℓ=470	15	0,3кг

Привязан:

Инв.№

Нач.отд	Козлов		03.90	ТП В-IV-225-50.90 -КЖИ.27		
Н.контр.	Климов		03.90	Каркас плоский Кр60	Стадия: Р	Масса: 12,8 / Масштаб: 1:50
Гл.спец	Климов		03.90		Лист	Листов 1
Рук.гр.	Смольянинова		03.90		Гипрокоммундортранс г. Москва	
Исполн.	Смольянинова		03.90			

Инв.№ подл. | Подп. и дата | Взам.инв.№

формат: А4

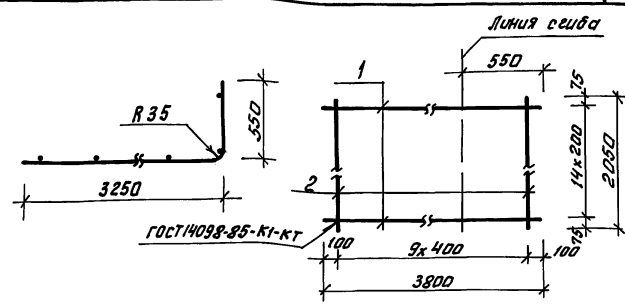

Формат	Зона	Поз.	Обозначение	Наименование	Кол.	Прим.
				Документация		
А4			В-IV-225-50.90 -ТУ	Технические условия		
				Детали		
Б4		1	В-IV-225-50.90 -КЖИ.28.1	ф20АIII ГОСТ5781-82* ℓ=3800	15	9,4кг
Б4		2	-КЖИ.28.2	ф10АI ГОСТ5781-82* ℓ=2950	10	1,8кг

Привязан:

Инв.№

Нач.отд	Козлов		03.90	ТП В-IV-225-50.90-КЖИ.28		
Н.контр.	Климов		03.90	Сетка С2	Стадия: Р	Масса: 159,0 / Масштаб: 1:25
Гл.спец	Климов		03.90		Лист	Листов 1
Рук.гр.	Смольянинова		03.90		Гипрокоммундортранс г. Москва	
Вед.инж.	Сергеичев		03.90			
Исполн.	Смольянинова		03.90			

Инв.№ подл. | Подп. и дата | Взам.инв.№

Копировал: Формат-

формат: А4

Альбом 4

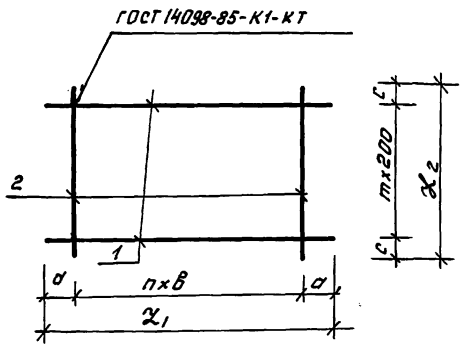

Обозначение	Марка	n	m	Размеры, мм a	в	c	x_1	x_2	Масса кг
В-IV-225-50.90-КЖИ.29	С1	9	14	100	400	75	3800	2950	132,0
-01	С3	8	12	250	500	25	4500	2450	183,2
-02	С5	3	29	140	300	75	1180	5950	38,2
-03	С6	3	27	140	300	35	1180	5470	35,6
-04	С7	3	31	140	300	85	1180	6370	40,8

Формат	Зона	Поз.	Обозначение	Наименование	Кол.	Примеч.
				Документация		
А3			В-IV-225-50.90 -ТУ	Технические условия		
				Переменные данные для исполнений:		
				В-IV-225-50.90 -КЖИ.29		С1
				Детали		
Бч		1	В-IV-225-50.90 -КЖИ.29.1	Ф18АIII ГОСТ5781-82* ℓ=3800	15	7,6 кг
Бч		2	-КЖИ.29.2	Ф10АI ГОСТ5781-82* ℓ=2950	10	1,8 кг
				В-IV-225-50.90 -КЖИ.29-01		С3
				Детали		
Бч		1	В-IV-225-50.90 -КЖИ.29-01.1	Ф22АIII ГОСТ5781-82* ℓ=4500	13	13,4 кг
Бч		2	-КЖИ.29.-01.2	Ф8АI ГОСТ5781-82* ℓ=2450	9	1,0 кг
				В-IV-225-50.90 -КЖИ.29-02		С5
				Детали		
Бч		1	В-IV-225-50.90 -КЖИ.29-02.1	Ф12АIII ГОСТ5781-82* ℓ=1180	30	1,1 кг
Бч		2	-КЖИ.29-02.2	Ф6АI ГОСТ5781-82* ℓ=5950	4	1,3 кг
				В-IV-225-50.90 -КЖИ.29-03		С6
				Детали		
Бч		1	В-IV-225-50.90 -КЖИ.29-02.1	Ф12АIII ГОСТ5781-82* ℓ=1180	22	1,1 кг
Бч		2	-КЖИ.29-03.1	Ф6АI ГОСТ5781-82* ℓ=5470	4	1,2 кг
				В-IV-225-50.90 -КЖИ.29-04		С7
				Детали		
Бч		1	В-IV-225-50.90 -КЖИ.29-02.1	Ф12АIII ГОСТ5781-82* ℓ=1180	32	1,1 кг
Бч		2	-КЖИ.29-04.1	Ф6АI ГОСТ5781-82* ℓ=6370	4	1,4 кг

Привязан:

Инв №

Нач.отд	Козлов		03.90
Н.контр.	Климов		03.90
Гл.спец	Климов		03.90
Рук.гр.	Смольянинова		03.90
Ведущ.	Сергеичев		03.90
Исполн.	Смольянинова		03.90

ТП В-IV-225-50.90 -КЖИ.29

Сетка с (С1, С3, С5÷С7)

Стадия	Масса	Масштаб
Р	см. табл.	1/м
Лист	Листов 1	

Гипрокоммунтрансг. Москва

Инв.№ подл. | Подп. и дата | Взам. инв.№

Копировал: Фурман

24456-03 32 Формат А3

Альбом 4

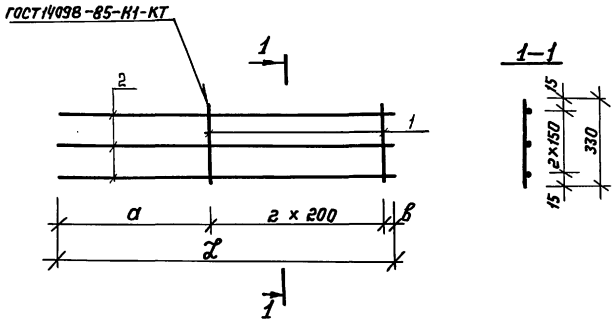

Обозначение	Марка	Размеры, мм			Масса кг
		а	в	ℓ	
В-IV-225-50.90-КЖСИ.30	С8	380	20	800	2.4
-01	С9	200	50	650	1.4

Формат	Зона	Поз	Обозначение	Наименование	Кол.	Прим.
				Документация		
А4			В-IV-225-50.90 -ТУ	Технические условия		
				Детали		
Б4		1	В-IV-225-50.90 -КЖСИ.30.1	ф6АI ГОСТ5781-82* ℓ=330	3	0.07 кг
			Переменные данные	для исполнений:		
				В-IV-225-50.90 -КЖСИ.30		С8
				Детали		
Б4		2	В-IV-225-50.90 -КЖСИ.30.2	ф12АIII ГОСТ5781-82* ℓ=800	3	0.7 кг
				В-IV-225-50.90 -КЖСИ.30-01		С9
				Детали		
Б4		2	В-IV-225-50.90 – КЖСИ.30-01.1	ф12АIII ГОСТ5781-82* ℓ=650	3	0.4 кг

Инв №

Нач.отд.	Козлов		03.90
Н.контр.	Климов		03.90
Гл.спец.	Климов		03.90
Рук.гр.	Стальянинова		03.90
Вед.инж.	Сергеичев		03.90
Исполнит.	Стальянинова		03.90

В-IV-225-50.90 КЖСИ.30

Сетка С (С8,С9)

Стадия	Масса	Масштаб
Р	см табл.	б/м
Лист	Листов 1	

Гипрокоммундортранс г. Москва

Инв.№ подл. | Подпись и дата | Взам.инв.№

Копировал:

24456-03 33

Формат А3

Альбом 4

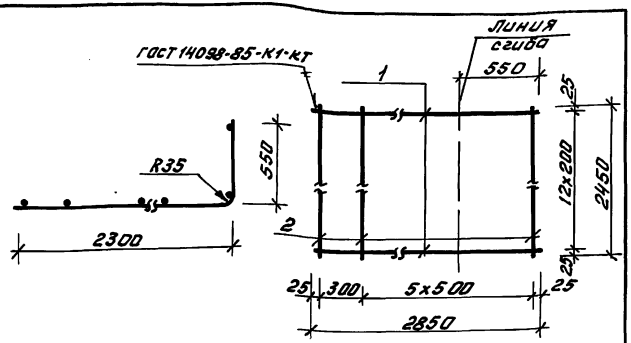

Формат	Зона	Поз.	Обозначение	Наименование	Кол.	Примеч.
				Документация		
А4			В-IV-225-50.90 -ТУ	Технические условия		
				Детали		
Б4		1	В-IV-225-50.90 -КЖИ.31.1	Ф25 А III ГОСТ 5781-82* ℓ=2850	13	14.0кг
Б4		2	-КЖИ.31.2	Ф8 АI ГОСТ 5781-82* ℓ=2450	7	1.0кг

Привязан:

Инв №

Нач.отд.	Козлов		03.90
Н.контр.	Климов		03.90
Гл.спец.	Климов		03.90
Нач.гр.	Смольянинова		03.90
Вед.инж.	Сергеичев		03.90
Исполн.	Смольянинова		03.90

ТП В-IV-225-50.90 -КЖИ.31

Сетка С4

Стадия	Масса	Масштаб
Р	150,0	1:25
Лист	Листов 1	

Гипрокоммундортранс г. Москва

Формат А4

Инв.№подл. | Подп. и дата | Взам.инв.№

Копировал:

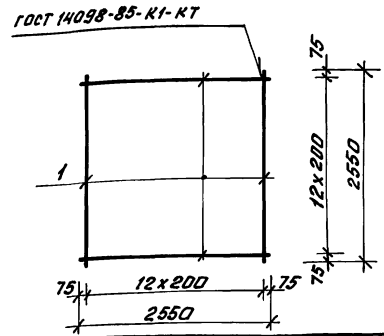

Формат	Зона	Поз.	Обозначение	Наименование	Кол.	Примеч.
				Документация		
А4			В-IV-225-50.90 -ТУ	Технические условия		
				Детали		
Б4		1	В-IV-225-50.90 -КЖИ.32.1	Ф10 А III ГОСТ 5781-82* ℓ=2550	26	1,6кг

Привязан:

Инв №

Нач.отд.	Козлов		03.90
Н.контр.	Климов		03.90
Гл.спец.	Климов		03.90
Нач.гр.	Смольянинова		03.90
Исполн.	Смольянинова		03.90

ТП В-IV-225-50.90 -КЖИ.32

Сетка С10

Стадия	Масса	Масштаб
Р	41.6	1:50
Лист	Листов 1	

Гипрокоммундортранс г. Москва

Формат А4

Инв.№подл. | Подп. и дата | Взам.инв.№

Копировал:

Альбом 4

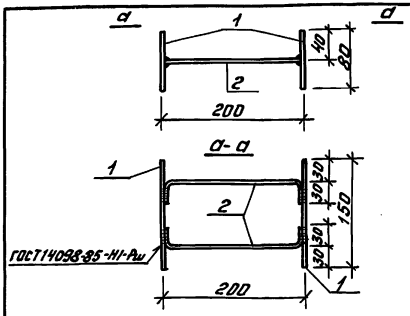

Формат	Зона	Поз.	Обозначение	Наименование	Кол.	Примеч.
				Документация		
А4			В-IV-225-50.90 - ТУ	Технические условия		
				Детали		
Б4		1	В-IV-225-50.90 - КЖИ.33.1	Полоса $\frac{4\text{х}40\ ГОСТ\ 103\text{-}76^*}{Ст3сп\ ГОСТ\ 535\text{-}88}$ Р=150	2	0,4кг
Б4		2	- КЖИ.33.2	ФБА I ГОСТ 5781-82* Р=250	2	0,06кг

Привязан:

Инв №

Нач.отд.	Козлов		03.90	ТП В-IV-225-50.90 - КЖИ.33		
Н.контр.	Климов		03.90	Изделие закладное МН-1	Стадия	Масса	Масштаб
Гл.спец.	Климов		03.90		Р	0,92	1:50
Нач.гр.	Смольянинова		03.90		Лист	Листов 1
Инженер.	Тарасенкова		03.90		Гипрокоммундортранс г. Москва
Исполн.	Смольянинова		03.90		

Формат А4

Инв.№ подл. | Подпись и дата | Взам.инв.№

Рис. 1

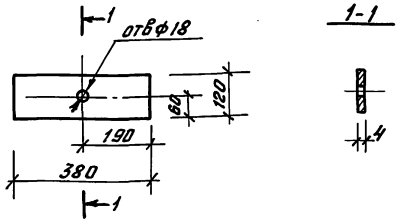

Рис. 2

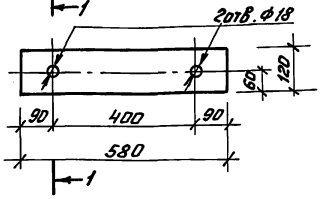

Обозначение	Марка	Рис.	Масса кг.
В-IV-225-50.90-КЖИ.34	МН-2	1	1,4
-01	МН-3	2	2,2

Привязан

Инв №

Нач.отд.	Козлов		03.90	ТП В-IV-225-50.90 - КЖИ.34		
Н.контр.	Климов		03.90	Изделие закладное МН (МН-2; МН-3)	Стадия	Масса	Масштаб
Гл.спец.	Климов		03.90		Р	см. табл.	1:10
Нач.гр.	Смольянинова		03.90		Лист	Листов 1
Инженер.	Тарасенкова		03.90	Полоса $\frac{4\text{х}120\ ГОСТ\ 103\text{-}76^*}{Ст3сп\ ГОСТ\ 535\text{-}88}$	Гипрокоммундортранс г. Москва
Исполн.	Смольянинова		03.90		

Инв.№ подл. | Подп. и дата | Взам.инв.№

Копировал: Фурсей

Формат А4

Альбом 4

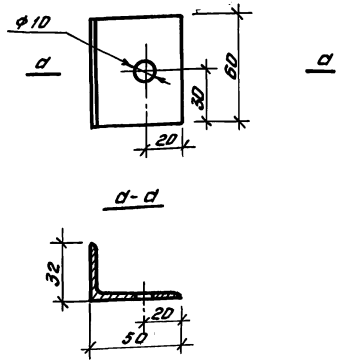

Привязан:

Инв №

				ТП В-IV-225-50.90 -КЖИ.35		
Нач.отд	Козлов		03.90	Изделие закладное МН-4	Стадия: Р	Масса: 0,15 / Масштаб: 1:2
Н.контр.	Климов		03.90		Лист	Листов 1
Гл.спец	Климов		03.90			
Нач.гр.	Смольянинова		03.90	Уголок Б-50х32х4 ГОСТ 8510-86 Ст3 сп ГОСТ 535-88 ℓ=60	Гипрокоммундортранс г. Москва	
Ведущ.	Сергеичев		03.90			
Исполн.	Смольянинова		03.90			

Взам.инв.№ | Подп. и дата | Инв.№ подл.

Формат А4

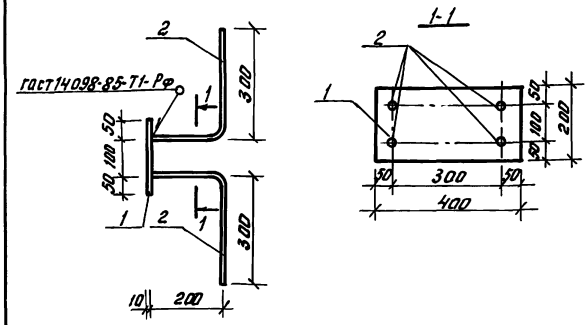

Формат	Зона	Поз.	Обозначение	Наименование	Кол.	Примеч.
				Документация		
А4			В-IV-225-50.90 -ТУ	Технические условия		
				Детали		
Б4		1	В-IV-225-50.90 -КЖИ.36.1	Полоса 10х200 ГОСТ 103-76 Ст3 сп ГОСТ 535-88 ℓ=400	1	6,3 кг
Б4		2	-КЖИ.36.2	Ф14АIII ГОСТ 5781-82* ℓ=500	4	6,6 кг

Привязан:

Инв №

				ТП В-IV-225-50.90 -КЖИ.36		
Нач.отд.	Козлов		03.90	Изделие закладное МН-5	Стадия: Р	Масса: 8,7 / Масштаб: 1:10
Н.контр.	Климов		03.90		Лист	Листов 1
Гл.спец	Климов		03.90			
Нач.гр.	Смольянинова		03.90		Гипрокоммундортранс г. Москва	
Исполн.	Смольянинова		03.90			

Взам.инв.№ | Подп. и дата | Инв.№ подл.

Копировал: Фрунзе

24456-03 36

Формат А4

Альбом 4

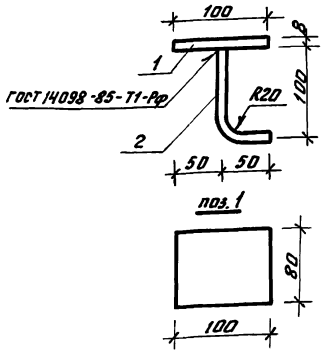

Формат	Зона	Поз.	Обозначение	Наименование	Кол.	Примеч.
				Документация		
А4			В-IV-225-50.90 -ТУ	Технические условия		
				Детали		
БЧ		1	В-IV-225-50.90 -кжи.37.1	Полоса $\frac{8\times80\ ГОСТ\ 103-76^*}{Ст3\ сп\ ГОСТ\ 535-88}$ ℓ=100	1	0,5кг
БЧ		2	-кжи.37.2	ф10АI ГОСТ 5781-82* ℓ=170	1	0,1кг

Привязан

Инв. №

Взам. инв. №

Подп. и дата

Инв. № подл.

Нач.отд.	Козлов		03.90	ТП В-IV-225-50.90 -кжи.37
Н.контр.	Климов		03.90	Изделие закладное МН-6
Гл.спец.	Климов		03.90	Стадия: Р; Масса: 0,6; Масштаб: 1:25
Нач.гр.	Смольянинова		03.90	Лист; Листов 1
Инж.гр.	Хромова		03.90	Гипрокоммундортранс г. Москва
Исполн.	Смольянинова		03.90	

Формат А4.

Рис. 1 Рис. 2

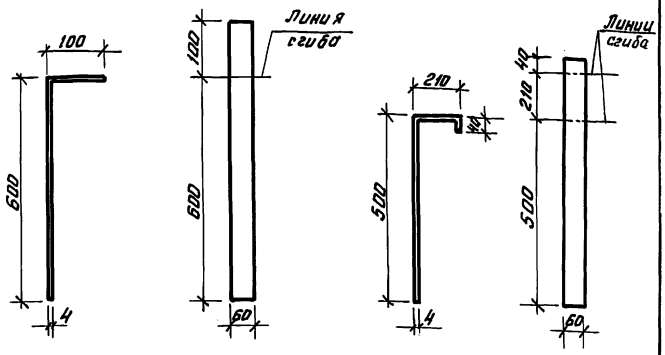

Обозначение	Марка	Рис.	ℓ мм	Масса кг
В-IV-225-50.90-кжи.38	МН-10	1	700	1,3
-01	МН-11	2	750	1,4

Привязан

Инв. №

Взам. инв. №

Подп. и дата

Инв. № подл.

Нач.отд.	Козлов		03.90	ТП В-IV-225-50.90 -кжи.38
Н.контр.	Климов		03.90	Изделие закладное МН (МН-10, МН-11)
Гл.спец.	Климов		03.90	Стадия: Р; Масса: см. табл.; Масштаб: 1:10
Нач.гр.	Смольянинова		03.90	Лист; Листов 1
Исполн.	Смольянинова		03.90	Полоса $\frac{4\times60\ ГОСТ\ 103-76^*}{ст.3\ сп\ ГОСТ\ 535-88}$; Гипрокоммундортранс г. Москва

Копировал: Фрум-

24456-03 37

Формат А4

Альбом 4

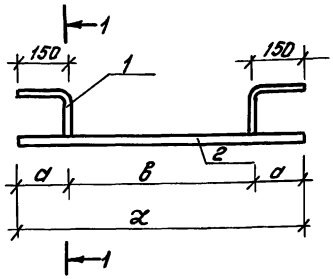

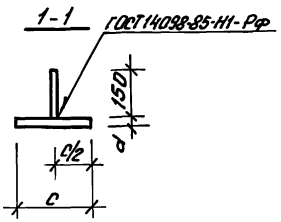

Обозначение	Марка	Размеры, мм					Масса кг
		a	в	c	d	α	
В-IV-225-50.90-КЖИ.39	МН-7	150	200	60	4	500	1,3
-01	МН-26	150	700	150	5	1000	6,3
-02	МН-28	150	700	100	8	1000	6,7
-03	МН-29	150	200	100	8	500	3,6
-04	МН-30	200	400	100	8	800	5,4
-05	МН-31	300	600	100	8	1200	7,9
-06	МН-32	350	800	100	8	1500	9,8
-07	МН-33	150	300	100	8	600	4,2
-08	МН-34	150	300	150	8	600	6,1
-09	МН-35	200	650	150	8	1050	10,3
10	МН-36	350	800	150	8	1500	14,5

Формат	Зона	Поз.	Обозначение	Наименование	Кол.	Примеч.
				Документация		
А4			В-IV-225-50.90 -ТУ	Технические условия		
				Детали		
Б4		1	В-IV-225-50.90 - КЖИ.39.1	Ф10АI ГОСТ5781-82* ℓ=300	2	0,2кг
				Переменные данные для исполнений:		
				В-IV-225-50.90 -КЖИ.39		МН-7
				Детали		
Б4		2	В-IV-225-50.90 -КЖИ.39.2	Полоса 4х60 ГОСТ103-76* / Ст.3сп ГОСТ535-88 ℓ=500	1	0,9кг
				В-IV-225-50.90 -КЖИ39-01		МН-26
				Детали		
Б4		2	В-IV-225-50.90 -КЖИ.39-01	Полоса 5х150 ГОСТ103-76* / Ст.3сп ГОСТ535-88 ℓ=1000	1	5,9кг
				В-IV-225-50.90 -КЖИ.39-02		МН-28
				Детали		
Б4		2	В-IV-225-50.90 -КЖИ.39-02.1	Полоса 8х100 ГОСТ103-76* / Ст.3сп ГОСТ535-88 ℓ=1000	1	6,3кг
				В-IV-225-50.90 -КЖИ.39-03		МН-29
				Детали		
Б4		2	В-IV-225-50.90 -КЖИ.39-03.1	Полоса 8х100 ГОСТ103-76* / Ст.3сп ГОСТ535-88 ℓ=500	1	3,2кг.

Взам. инв№ | Подп. и дата | Инв. № подл.

Привязан:

Инв№

Нач.отд.	Козлов		03.90
Н.контр.	Климов		03.90
Гл.спец.	Климов		03.90
Рук.гр.	Смольянинова		03.90
Исполн.	Смольянинова		03.90

ТП В-IV-225-50.90 - КЖИ.39

Изделия закладные МН (МН-7; МН-26; МН28÷МН36).

Стадия	Масса	Масштаб
Р	см. табл.	1/м.
Лист 1	Листов 2	

Гипрокоммундортранс г. Москва

Копировал: Фурс

24456-03 38

Формат А3

Альбом 4

Формат	Зона	Поз.	Обозначение	Наименование	Кол.	Примеч.
				В-IV-225-50.90-КЖИ.39-04		МН-30
				Детали		
Б4		2	В-IV-225-50.90-КЖИ.39-04.1	Полоса 8×100 ГОСТ 103-76* / Ст3сп ГОСТ 535-88 ℓ=800	1	5,0 кг
				В-IV-225-50.90-КЖИ.39-05		МН-31
				Детали		
Б4		2	В-IV-225-50.90-КЖИ.39-05.1	Полоса 8×100 ГОСТ 103-76* / Ст3сп ГОСТ 535-88 ℓ=1200	1	7,5 кг
				В-IV-225-50.90-КЖИ.39-06		МН-32
				Детали		
Б4		2	В-IV-225-50.90-КЖИ.39-06.1	Полоса 8×100 ГОСТ 103-76* / Ст3сп ГОСТ 535-88 ℓ=1500	1	9,4 кг
				В-IV-225-50.90-КЖИ.39-07		МН-33
				Детали		
Б4		2	В-IV-225-50.90-КЖИ.39-07.1	Полоса 8×100 ГОСТ 103-76* / Ст3сп ГОСТ 535-88 ℓ=600	1	3,8 кг
				В-IV-225-50.90-КЖИ.39-08		МН-34
				Детали		
Б4		2	В-IV-225-50.90-КЖИ.39.08.1	Полоса 8×150 ГОСТ 103-76* / Ст3сп ГОСТ 535-88 ℓ=600	1	5,7 кг
				В-IV-225-50.90-КЖИ.39-09		МН-35
				Детали		
Б4		2	В-IV-225-50.90-КЖИ.39-09.1	Полоса 8×150 ГОСТ 103-76* / Ст3сп ГОСТ 535-88 ℓ=1050	1	9,9 кг
				В-IV-225-50.90-КЖИ.39-10		МН-36
				Детали		
Б4		2	В-IV-225-50.90-КЖИ.39-10.1	Полоса 8×150 ГОСТ 103-76* / Ст3сп ГОСТ 535-88 ℓ=1500	1	14,1 кг

Взам. инв. №

Подп. и дата

Инв. № подл.

Привязан:

Инв. №

ТП В-IV-225-50.90 -КЖИ.39

Лист 2

Формат А4

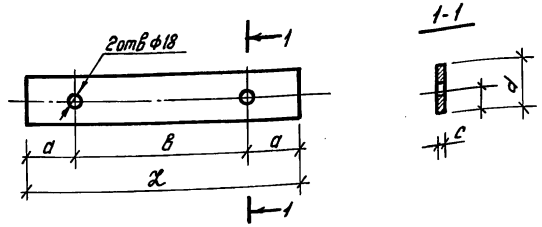

Обозначение	Марка	Размеры, мм a	в	c		ℓ	Масса кг
В-IV-225-50.90-КЖИ.40	МН-8	100	300	4	60	500	0,9
-01	МН-12	100	500	4	100	700	2,2
-02	МН-19	50	450	5	100	550	2,2
-03	МН-20	150	700	5	100	1000	3,9

Взам. инв. №

Подп. и дата

Инв. № подл.

Привязан

Инв. №

ТП В-IV-225-50.90 -КЖИ.40

Нач. отд.	Козлов		03.90
Н. контр.	Климов		03.90
Гл. спец.	Климов		03.90
Нач. гр.	Смольянинова		03.90
Исполн.	Смольянинова		03.90

Изделие закладное МН (МН-8, МН-9, МН-19, МН-20)

Полоса ГОСТ 103-76* / Ст3сп ГОСТ 535-88

Стадия	Масса	Масштаб
Р	см. табл.	б/м
Лист	Листов 1	

Гипрокаммунавтотранс г. Москва

Копировал: Фид-

24456-03 39

Формат А4

Альбом 4

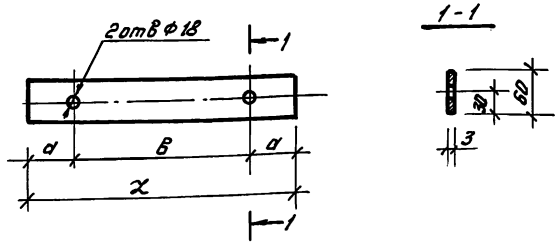

Обозначение	Марка	Размеры, мм			Масса кг
		a	в	x	
В-IV-225-50.90 -КЖИ.41	МН-9	100	300	500	0,7
-01	МН-13	100	500	700	1,0
-02	МН-25	50	450	550	0,8

Привязан:

Инв №

Нач.отд	Козлов		03.90
Н.контр.	Климов		03.90
Гл.спец	Климов		03.90
Нач.гр	Смольянинова		03.90
Исполн.	Смольянинова		03.90

ТП В-IV-225-50.90 -КЖИ.41

Изделие закладное МН (МН-9; МН-13; МН-29)

Стадия	Масса	Масштаб
Р	см. табл.	6/м.
Лист	Листов 1	

Лента 3х60 Б ст3 сп ГОСТ 6009-74

Гипрокоммундортранс г. Москва

Формат А4

Взам.инв№ | Подп. и дата | Инв.№ подл.

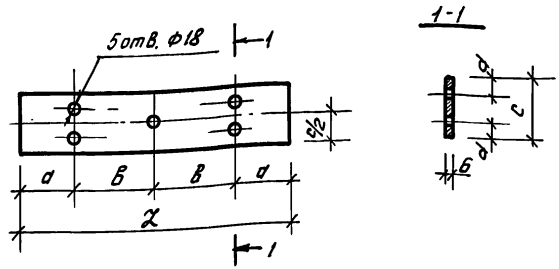

Обозначение	Марка	Размеры, мм					Масса кг.
		a	в	c	d	x	
В-IV-225-50.90 - КЖИ.42	МН-14	150	350	100	30	1000	4,7
-01	МН-23	100	250	150	50	700	4,9

Привязан:

Инв №

Нач.отд	Козлов		03.90
Н.контр	Климов		03.90
Гл.спец	Климов		03.90
Нач. гр.	Смольянинова		03.90
Исполн.	Смольянинова		03.90

ТП В-IV-225-50.90 -КЖИ.42

Изделие закладное МН (МН-14; МН-23)

Стадия	Масса	Масштаб
Р	см. табл.	6/м.
Лист	Листов 1	

Полоса ГОСТ 103-76* / Ст3 сп ГОСТ 535-88

Гипрокоммундортранс г. Москва

Формат А4

Взам.инв№ | Подп. и дата | Инв.№ подл.

Копировал: Фурс

Альбом 4

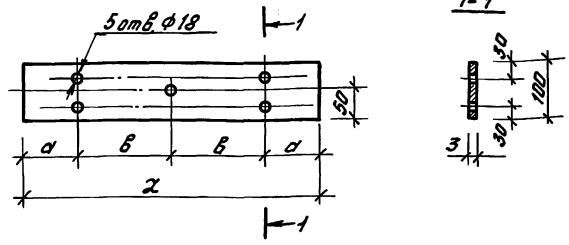

Обозначение	Марка	Размеры, мм а	в	L	Масса кг.
В-IV-225-50.90-КЖИ.43	МН-15	150	350	1000	2,4
-01	МН-24	100	250	700	1,6

Привязан:

Инв. №

Взам. инв. №

Подп. и дата

Инв. № подл.

Нач. отд.	Козлов		03.90
Н. контр.	Климов		03.90
Гл. спец.	Климов		03.90
Нач. гр.	Смольянинов		03.90
Исполн.	Смольянинов		03.90

ТП В-IV-225-50.90 -КЖИ.43

Изделие закладное МН (МН-15, МН-24)

Стадия	Масса	Масштаб
Р	см. табл.	1/м
Лист	Листов 1	

Лента 3х100 Вст3сп ГОСТ 6009-79

Гипрокоммундортранс г. Москва

Формат А4

Формат	Зона	Поз.	Обозначение	Наименование	Кол.	Примеч.
				Документация		
А4			В-IV-225-50.90 -ТУ	Технические условия		
А4			В-IV-225-50.90 -КЖИ.44СБ	Сборочный чертеж		
				Детали		
Б4		1	В-IV-225-50.90 -КЖИ.44.1	ф10АIII ГОСТ 5781-82* ℓ=220	4	0,14кг
			Переменные данные для исполнений:			
				В-IV-225-50.90-КЖИ.47		МН-16
				Детали		
Б4		2	В-IV-225-50.90-КЖИ.44.2	Полоса 3х150 ГОСТ 103-76* / Ст3сп ГОСТ 535-88 ℓ=500	1	2,9кг
Б4		3	-КЖИ.44.3	Лента 3х150 Бст3сп ГОСТ 6009-74 ℓ=500	1	1,8кг
				В-IV-225-50.90-КЖИ.44-01		МН-17
				Детали		
Б4		2	В-IV-225-50.90-КЖИ.44-01.1	Полоса 3х150 ГОСТ 103-76* / Ст3сп ГОСТ 535-88 ℓ=150	1	0,9кг
Б4		3	-КЖИ.44-01.2	Лента 3х150 Бст3сп ГОСТ 6009-74 ℓ=150	1	0,5кг
				В-IV-225-50.90-КЖИ.44-02		МН-21
				Детали		
Б4		2	В-IV-225-50.90-КЖИ.44-02.1	Полоса 3х150 ГОСТ 103-76* / Ст3сп ГОСТ 535-88 ℓ=700	1	4,1кг
Б4		3	-КЖИ.44-02.2	Лента 3х150 Бст3сп ГОСТ 6009-74 ℓ=700	1	2,5кг

Привязан:

Инв. №

Взам. инв. №

Подп. и дата

Инв. № подл.

Нач. отд.	Козлов		03.90
Н. контр.	Климов		03.90
Гл. спец.	Климов		03.90
Нач. гр.	Смольянинов		03.90
Исполн.	Смольянинов		03.90

ТП В-IV-225-50.90 -КЖИ.44

Изделие закладное МН (МН-16; МН-17; МН-27)

Стадия	Лист	Листов
Р		1

Гипрокоммундортранс г. Москва

Копировал: Фрейц

24456-03 41

Формат А4

Альбом 4

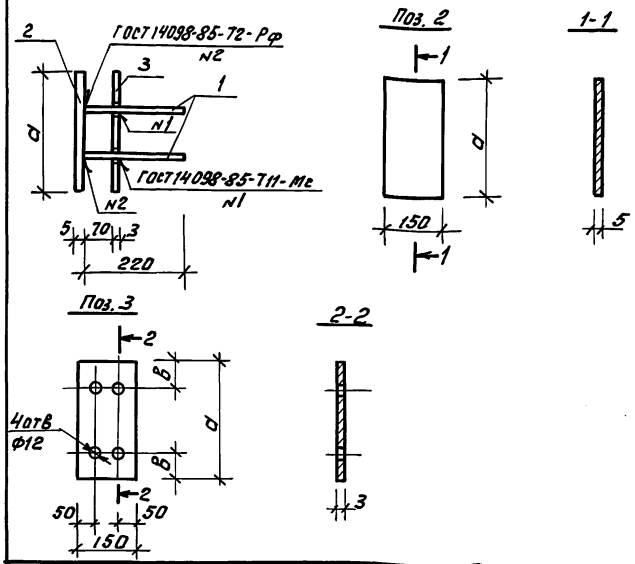

Обозначение	Марка	Размеры, мм a	Размеры, мм в	Масса, кг
В-IV-225-50.90-КЖИ.44	МН-16	500	100	5,3
-01	МН-17	150	50	2,0
-02	МН-21	700	150	7,2

Привязан:

Инв №

Взам. инв №

Подп. и дата

Инв. № подл.

ТП В-IV-225.50.90 -КЖИ.44СБ

Изделие закладное МН (МН-16, МН-17, МН-21) Сборочный чертеж

Нач.отд	Козлов		03.90
Н.контр.	Климов		03.90
Гл.спец	Климов		03.90
Нач. гр.	Смольянинова		03.90
Исполн.	Смольянинова		03.90

Стадия	Масса	Масштаб
Р	см. табл.	1/м
Лист	Листов 1	

Гипрокоммундортранс г. Москва

Формат А4

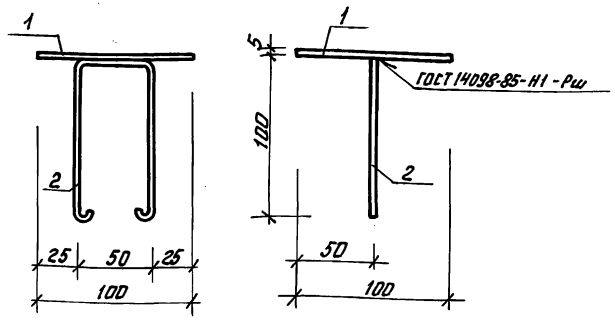

Формат	Зона	Поз.	Обозначение	Наименование	Кол.	Примеч.
				Документация		
А4			В-IV-225-50.90 -ТУ	Технические условия		
				Детали		
Б4		1	В-IV-225-50.90 -КЖИ.45.1	Полоса $\frac{5\times100\ ГОСТ103-76*}{Ст3сп\ ГОСТ535-88}$ ℓ=100	1	0,4кг
Б4		2	-КЖИ.45.2	ф10АI ГОСТ 5781-82* ℓ=320	1	0,19кг

Привязан:

Инв №

Взам. инв №

Подп. и дата

Инв. № подл.

ТП В-IV-225-50.90 -КЖИ.45

Изделие закладное МН-18

Нач.отд	Козлов		03.90
Н.контр	Климов		03.90
Гл.спец.	Климов		03.90
Нач. гр	Смольянинова		03.90
Исполн.	Смольянинова		03.90

Стадия	Масса	Масштаб
Р	0,6	1:25
Лист	Листов 1	

Гипрокоммундортранс г. Москва

Копировал: Фрудэй-

Формат А4

Альбом 4

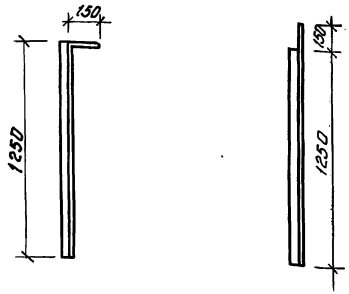

Привязан

Инв №

Нач.отд.	Козлов		03.90	ТП В-IV-225-50.90 -КЖИ.46
Н.контр.	Климов		03.90	Изделие закладное МН-27
Гл.спец.	Климов		03.90	
Нач.гр.	Смольянинова		03.90	Уголок 6-25х25х4 ГОСТ 8509-86 / Ст3сп ГОСТ 535-88 Р=100
Исполн.	Смольянинова		03.90	

Стадия	Масса	Масштаб
Р	20	1:20
Лист	Листов 1	

Гипрокоммундортранс г. Москва

Формат А4

Подп. и дата | Взам. инв.№ | Инв.№ подл.

Формат	Зона	Поз.	Обозначение	Наименование	Кол.	Прим.
				Документация		
А4			В-IV-225-50.90 -ТУ	Технические условия		
А4			В-IV-225-50.90-КЖИ.47.СБ	Сборочный чертеж		
				Детали		
Б4		1	В-IV-225-50.90 -КЖИ.47.1	ф8АI ГОСТ 5781-82* Р=270	4	0,11кг
			Переменные данные для исполнений:			
				В-IV-225-50.90 -КЖИ.47		РМ-1
				Детали		
Б4		2	В-IV-225-50.90 -КЖИ.47-2	Уголок 6-50х50х5 ГОСТ 8510-86 / Ст3сп ГОСТ 535-88 Р=250	4	0,9кг
				В-IV-225-50.90 -КЖИ.47-01		РМ-5
				Детали		
Б4		2	В-IV-225-50.90 -КЖИ.47-01.1	Уголок 6-50х50х5 ГОСТ 8510-86 / Ст3сп ГОСТ 535-88 Р=400	4	1,5кг
				В-IV-225-50.90 -КЖИ.47-02		РМ-6
				Детали		
Б4		2	В-IV-225-50.90 -КЖИ.47-02.1	Уголок 6-50х50х5 ГОСТ 8510-86 / Ст3сп ГОСТ 535-88 Р=300	4	1,1кг.

Привязан:

Инв №

Нач.отд.	Козлов		03.90	ТП В-IV-225-50.90 -КЖИ.47
Н.контр.	Климов		03.90	Рамка РМ (РМ-1; РМ-5, РМ-6).
Гл.спец.	Климов		03.90	
Нач.гр.	Смольянинова		03.90	
Исполн.	Смольянинова		03.90	

Стадия	Лист	Листов
Р		1

Гипрокоммундортранс г. Москва

Подп. и дата | Взам. инв.№ | Инв.№ подл.

Копировал: Фрид-

Формат А4

Альбом 4

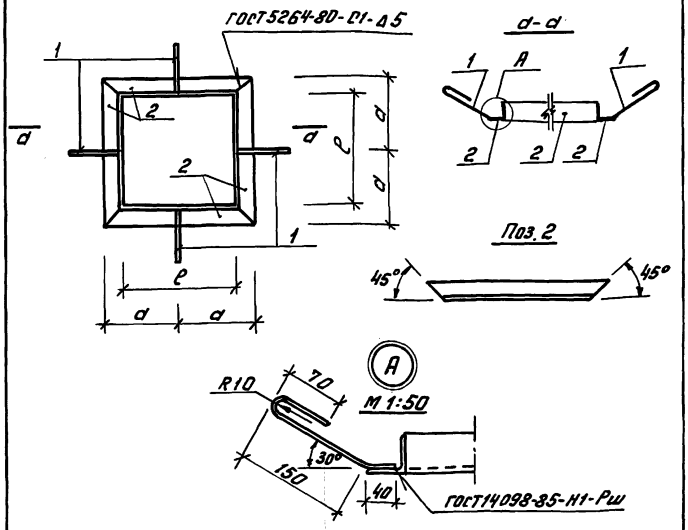

Обозначение	Марка	Размеры, мм d	Размеры, мм ℓ	Масса кг
В-IV-225-50.90-КЖИ.47	РМ-1	125	150	4,0
-01	РМ-5	200	300	6,4
-02	РМ-6	150	200	4,8

Привязан

Инв №

Взам. инв№ | Подп. и дата | Инв. № подл.

ТП В-IV-225-50.90 КЖИ.47 СБ

Нач. отд.	Козлов		03.90
Н. контр.	Климов		03.90
Гл. спец.	Климов		03.90
Нач. гр.	Смольянинова		03.90
Исполн.	Смольянинова		03.90

Рамка РМ (РМ1; РМ-5; РМ-6). Сборочный чертёж

Стадия	Масса	Масштаб
Р	см. табл.	1/м
Лист	Листов 1	

Гипрокоммундортранс г. Москва

Формат А4

Формат	Зона	Поз.	Обозначение	Наименование	Кол.	Примеч.
				Документация		
А4			В-IV-225-50.90 - ТУ	Технические условия		
А4			В-IV-225-50.90 - КЖИ.48СБ	Сборочный чертёж		
			Переменные данные для исполнений:			
				В-IV-225-50.90 - КЖИ.48		РМ-2
				Детали		
Б4		1	В-IV-225-50.90 - КЖИ.48.1	Ф8А I ГОСТ 5781-82* ℓ=270	6	0,11кг
Б4		2	- КЖИ.48.2	Уголок 6-50х50х5 ГОСТ 8510-86 / Ст3сп ГОСТ 535-88 ℓ=540	2	2,0кг
Б4		3	- КЖИ.48.3	Уголок 6-50х50х5 ГОСТ 8510-86 / Ст3сп ГОСТ 535-88 ℓ=300	2	1,1кг
				В-IV-225-50.90-КЖИ.48-01		РМ-3
				Детали		
Б4		1	В-IV-225-50.90-КЖИ.48.1	Ф8А I ГОСТ 5781-82* ℓ=270	6	0,11кг
Б4		2	-КЖИ.48-01.1	Уголок 6-50х50х5 ГОСТ 8510-86 / Ст3сп ГОСТ 535-88 ℓ=780	2	2,9кг
Б4		3	-КЖИ.48.3	Уголок 6-50х50х5 ГОСТ 8510-86 / Ст3сп ГОСТ 535-88 ℓ=300	2	1,1кг
				В-IV-225-50.90-КЖИ.48-02		РМ-4
				Детали		
Б4		1	В-IV-225-50.90-КЖИ.48.1	Ф8А I ГОСТ 5781-82* ℓ=270	6	0,11кг
Б4		2	-КЖИ.48-02.1	Уголок 6-50х50х5 ГОСТ 8510-86 / Ст3сп ГОСТ 535-88 ℓ=1460	2	5,5кг
Б4		3	-КЖИ.48.3	Уголок 6-50х50х5 ГОСТ 8510-86 / Ст3сп ГОСТ 535-88 ℓ=300	2	1,1кг

Привязан:

Инв №

Взам. инв№ | Подп. и дата | Инв. № подл.

ТП В-IV-225-50.90 -КЖИ.48

Нач. отд.	Козлов		03.90
Н. контр.	Климов		03.90
Гл. спец.	Климов		03.90
Нач. гр.	Смольянинова		03.90
Исполн.	Смольянинова		03.90

Рамка РМ (РМ-2÷РМ-4; РМ-7; РМ-8).

Стадия	Лист	Листов
Р	1	2

Гипрокоммундортранс г. Москва

Альбом 4

Формат	Зона	Поз.	Обозначение	Наименование	Кол.	Примеч.
				8-IV-225-50.90 -КЖИ.48-03		РМ-7
				Детали		
БЧ		1	8-IV-225-50.90 -КЖИ.48.1	ФВАI ГОСТ5781-82* ℓ=270	6	0,11кг
БЧ		2	-КЖИ.48-03.1	Уголок 6 50х50х6 ГОСТ8510-86 / Ст3сп ГОСТ535-88 ℓ=1020	2	3,8кг
БЧ		3	-КЖИ.48.3	Уголок 6-50х50х5 ГОСТ8510-86 / Ст3сп ГОСТ535-88 ℓ=300	2	1,1кг
				8-IV-225-50.90 -КЖИ.48-04		РМ-8
				Детали		
БЧ		1	8-IV-225-50.90 -КЖИ.48.1	ФВАI ГОСТ5781-82* ℓ=270	8	0,11кг
БЧ		2	-КЖИ.48-04.1	Уголок 6-50х50х6 ГОСТ8510-86 / Ст3сп ГОСТ535-88 ℓ=1680	2	6,3кг
БЧ		3	-КЖИ.48-04.2	Уголок 6-50х50х5 ГОСТ8510-86 / Ст3сп ГОСТ535-88 ℓ=1150	2	4,3кг

Инв.№ подл. | Подп. и дата | Взам.инв.№

Привязан:

Инв №

ТП 8-IV-225-50.90 -КЖИ.48 — Лист 2

Формат А4

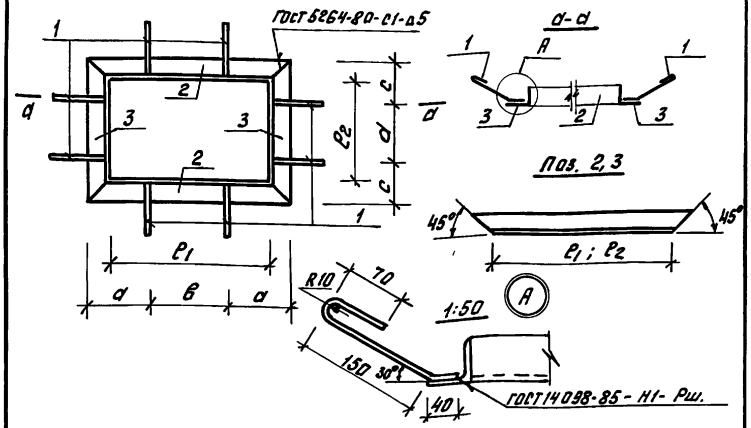

Обозначение	Марка	Размеры, мм						Масса кг
		а	в	ℓ1	с	d	ℓ2	
8-IV-225-50.90-КЖИ.48	РМ-2	150	240	440	150	—	200	6,9
-01	РМ-3	200	380	680	150	—	200	8,7
-02	РМ-4	350	760	1360	150	—	200	13,9
-03	РМ-7	300	620	920	150	—	200	10,5
-04	РМ-8	400	880	1580	300	550	1050	22,1

Привязан

Инв №

ТП 8-IV-225-50.90 -КЖИ.48 СБ

Рамка РМ (РМ-2÷РМ-4; РМ-7; РМ-8).

Сборочный чертёж.

				Стадия	Масса	Масштаб
				Р	см. табл.	б/м.
Нач.отд	Козлов		03.90	Лист	Листов 1	
Н.контр.	Климов		03.90			
Гл.спец.	Климов		03.90			
Нач.гр.	Смольянинова		03.90	Гипрокоммундортранс г. Москва		
Исполн.	Смольянинова		03.90			

Инв.№ подл. | Подп. и дата | Взам.инв.№

Копировал: Фурс

24456-03 45

Формат А4

Альбом 4

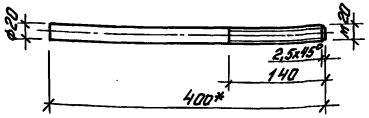

*Размер для справок.

Привязан:

Инв №

Взам.инв№ | Подп. и дата | Инв.№ подл.

Нач.отд.	Козлов		03.90
Н.контр.	Климов		03.90
Гл.спец.	Климов		03.90
Рук.гр.	Смольянинова		03.90
Ст.инж.	Соловова		03.90
Исполн.	Торасенкова		03.90

ТП 8-IV-225-50.90 -КЖИ.49

Стержень

Стадия	Масса	Масштаб
Р	1.1	1:5
Лист	Листов 1	

Круг В20 ГОСТ 2590-71* / Ст.3 ГОСТ 535-88

Гипрокоммундортранс г. Москва

Формат А4

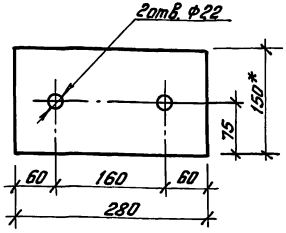

*Размер для справок

Привязан:

Инв №

Взам.инв№ | Подп. и дата | Инв.№ подл.

Нач.отд.	Козлов		03.90
Н.контр.	Климов		03.90
Гл.спец.	Климов		03.90
Рук.гр.	Смольянинова		03.90
Ст.инж.	Соловова		03.90
Исполн.	Торасенкова		03.90

ТП 8-IV-225-50.90 -КЖИ.50

Пластина

Стадия	Масса	Масштаб
Р	3,3	1:5
Лист	Листов 1	

Полоса 10x150 ГОСТ 103-76* / Ст3сп ГОСТ 535-88 Р-280

Гипрокоммундортранс г. Москва

Копировал: Федий

24456-03 46 Формат А4

Альбом 4

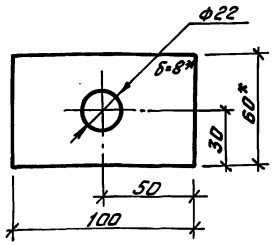

*Размер для справок

Привязан:

Инв №

ТП В-IV-225-50.90 -КЖИ.51

Нач.отд	Козлов		03.90	Шайба	Стадия: Р	Масса: 0,4	Масштаб: 1:2
Н.контр.	Климов		03.90		Лист	Листов 1
Гл.спец	Климов		03.90			
Рук.гр.	Смольянинова		03.90	Полоса 8х60 ГОСТ 103-76* / Ст3 сп ГОСТ 535-88 ℓ=100	Гипрокоммундортранс г. Москва	
Ст.инж.	Соловова		03.90			
Исполн.	Тарасенкова		03.90			

Формат А4

Взам. инв№ | Подп. и дата | Инв№ подл.

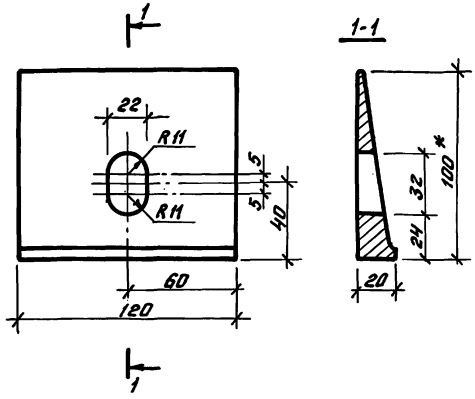

*Размер для справок

Привязан

Инв №

ТП В-IV-225-50.90 -КЖИ.52

Нач.отд	Федотов		03.90	Шайба косая	Стадия: Р	Масса: 3,8	Масштаб: 1:2
Н.контр	Климов		03.90		Лист	Листов 1
Гл.спец	Климов		03.90			
Рук.гр.	Смольянинова		03.90	Швеллер 30 ГОСТ 8240-89 / Ст3 сп ГОСТ 535-88	Гипрокоммундортранс г. Москва	
Ст.инж	Соловова		03.90			
Исполн.	Тарасенкова		03.90			

Формат А4

Взам. инв№ | Подп. и дата | Инв№ подл.

Копировал: Федорий

Альбом 4

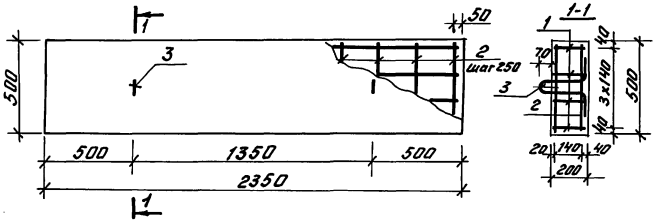

Поз. 3

М 1:10

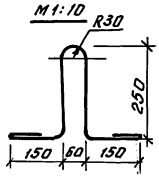

Формат	Зона	Поз.	Обозначение	Наименование	Кол.	Примеч.
				Документация		
А4			В-IV-225-50.90 -ТУ	Технические условия		
				Сборочные единицы		
А3		1	В-IV-225-50.90 -КЖИ.15-04	Каркас плоский Кр61	4	
				Детали		
Б4		2	В-IV-225-50.90 - КЖИ.53.1	ф12 АI ГОСТ 5781-82,* ℓ=460	20	0,4 кг
Б4		3	-КЖИ.53.2	ф12 АI ГОСТ 5781-82,* ℓ=1000	2	0,9 кг
				Материал		
		4		Бетон класса В25	0,24	$м^3$

Ведомость расхода стали, кг

Марка элемента	Изделия арматурные				
	Арматура класса				Всего
	А-I	А-III			
	ГОСТ 5781-82*				
	ф12	ф12	ф25	Итого	
П-1	178	8,0	35,6	43,6	61,4

Каркасы поз.1 устанавливаются арматурой большого диаметра вниз.

				ТП В-IV-225-50.90 -КЖИ.53		
				Плита П-1	Стадия	Масса	Масштаб
Нач.отд	Козлов		03.90		Р	590,0	1:50
Н.контр.	Климов		03.90		Лист	Листов 1
Гл.спец.	Климов		03.90			
Рук.гр.	Смольянинова		03.90		Гипрокоммундортранс г. Москва	
Исполн.	Смольянинова		03.90			

Инв.№подл. | Подп. и дата | Взам.инв.№

Копировал: Фрумин

Альбом 4

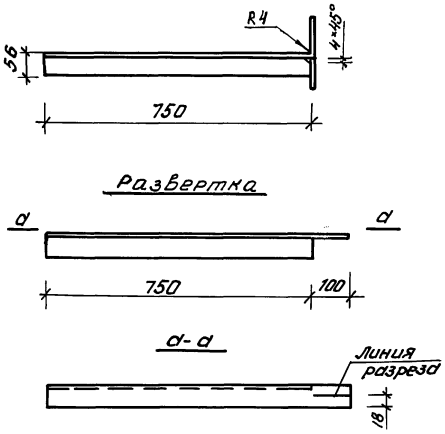

Привязан:

Инв №

				ТП В-IV-225-50.90-КЖИ.54			
Нач.отд	Козлов		03.90	Изделие закладное МН-22	Стадия	Масса	Масштаб
Н.контр.	Климов		03.90		Р	2,4	1:10
Гл.спец	Климов		03.90		Лист	Листов 1	
Нач.гр.	Стольянинова		03.90	Уголок Б-56х36х4 ГОСТ8510-86 Ст3сп ГОСТ535-88	Гипрокоммундортранс г. Москва		
Исполн	Стольянинова		03.90				

Взам.инв№ | Подп. и дата | Инв.№ подл.

Формат А4

					Стадия	Масса	Масштаб
Нач.отд.							
Н.контр.							
Гл.спец.					Лист	Листов	
Нач. гр.					Гипрокоммундортранс г. Москва		
Исполн.							

Взам.инв№ | Подп. и дата | Инв.№ подл.

Копировал: 24456-03

Формат А4