ТИПОВОЙ ПРОЕКТ

264-12-142

СЕЛЬСКИЙ ДОМ КУЛЬТУРЫ С ЗАЛОМ НА 400 МЕСТ, СПОРТЗАЛОМ 12×24 МЕТРОВ СО СТЕНАМИ ИЗ КИРПИЧА

СОСТАВ ПРОЕКТА

АЛЬБОМ-О	МАТЕРИАЛЫ ДЛЯ ПРИВЯЗКИ И ЧЕРТЕЖИ НУЛЕВОГО ЦИКЛА РАБОТ
АЛЬБОМ-I	ЧАСТЬ-1 АРХИТЕКТУРНО-СТРОИТЕЛЬНЫЕ И ТЕХНОЛОГИЧЕСКИЕ ЧЕРТЕЖИ ЧАСТЬ-2 СТАЛЬНЫЕ ВИТРАЖИ
АЛЬБОМ-II	ЧЕРТЕЖИ САНИТАРНО-ТЕХНИЧЕСКИХ СИСТЕМ И УСТРОЙСТВ
АЛЬБОМ-III	ЧАСТЬ-1 ЭЛЕКТРОТЕХНИЧЕСКИЕ ЧЕРТЕЖИ, ЧАСТЬ-2 КИНОТЕХНИКА
АЛЬБОМ-IV	ЧЕРТЕЖИ МЕХАНИЧЕСКОГО НЕСТАНДАРТИЗИРОВАННОГО ОБОРУДОВАНИЯ
АЛЬБОМ-V	ЗАДАНИЕ ЗАВОДАМ - ИЗГОТОВИТЕЛЯМ
АЛЬБОМ-VI	СМЕТЫ
АЛЬБОМ-VII	ЗАКАЗНЫЕ СПЕЦИФИКАЦИИ
АЛЬБОМ-VIII	ДОПОЛНИТЕЛЬНЫЙ АЛЬБОМ К МЕРОПРИЯТИЯМ, ПОВЫШАЮЩИМ ТЕПЛОВУЮ ЗАЩИТУ ЗДАНИЯ
АЛЬБОМ-IX	СМЕТЫ. ДОПОЛНИТЕЛЬНЫЙ АЛЬБОМ К МЕРОПРИЯТИЯМ, ПОВЫШАЮЩИМ ТЕПЛОВУЮ ЗАЩИТУ ЗДАНИЯ

13699-05

РАЗРАБОТАН ЦНИИЭП зрелищных зданий и спортивных сооружений им. Б.С. Мезенцева

АЛЬБОМ - III

ЧАСТЬ 1

УТВЕРЖДЕН ГОСГРАЖДАНСТРОЕМ ПРИКАЗОМ N 321 ОТ 29 ДЕКАБРЯ 1973 г.
РАБОЧИЕ ЧЕРТЕЖИ АЛЬБОМОВ О-VII ВВЕДЕНЫ В ДЕЙСТВИЕ ЦНИИЭП ЗРЕЛИЩНЫХ ЗДАНИЙ И СПОРТИВНЫХ СООРУЖЕНИЙ ИМ. Б.С.МЕЗЕНЦЕВА ПРИКАЗОМ N 116 ОТ 20 ОКТЯБРЯ 1975 г.
АЛЬБОМОВ VIII-IX ВВЕДЕНЫ В ДЕЙСТВИЕ ПРИКАЗОМ N 24 ОТ 3.II.82г

© МФ ЦИТП Госстроя СССР, 1988г.

Наименование чертежей	Марка-лист	№ стр.
1	2	3
Обложка		1
Содержание альбома III, часть 1	ЭЛ-1 ЭЛ-2	2 3
Электрооборудование.		
Перечень чертежей марки „ЭЛ"	ЭЛ-3 ЭЛ-4	4 5
Пояснительная записка	ЭЛ-5	6
Силовое электрооборудование.		
Питающая сеть ~ 380/220В. Схема принципиальная однолинейная.	ЭЛ-6	7
Шкафы распределительные 5ШР-С, 6ШР-С. Схема принципиальная однолинейная	ЭЛ-7	8
Шкафы управления 1ШУ-С ÷ 11ШУ-С. Схема принципиальная однолинейная	ЭЛ-8	9
Приводы 1÷10; 16÷20; 29÷32. Схемы принципиальные.	ЭЛ-9	10
Отключение вентиляции. Схема принципиальная. Пакетные выключатели 5ПВ, 16ПВ, 17ПВ, 29ПВ÷32ПВ. Схемы подключений.	ЭЛ-10	11
Шкафы управления 1ШУ-С, 6ШУ-С, 7ШУ-С, 8ШУ-С. Схемы подключений	ЭЛ-11	12
Шкафы управления 2ШУ-С, 3ШУ-С. Шкафы учёта 1ЩУ4(2ЩУ4). Схемы подключений.	ЭЛ-12	13
Шкафы управления 4ШУ-С, 5ШУ-С, 9ШУ-С Семы подключений	ЭЛ-13	14
Шкафы управления 10ШУ-С, 11ШУ-С. Схемы подключений.	ЭЛ-14	15
Освещение здания.		
Электроосвещение. План подвала.	ЭЛ-15	16
Электроосвещение. План 1го этажа. между осями „1÷5"	ЭЛ-16	17
Электроосвещение. План 1го этажа. между осями „5÷13"	ЭЛ-17	18
Электроосвещение. План 2го этажа между осями „2÷5" и технического этажа. Примечания. Условные обозначения.	ЭЛ-18	19
Электроосвещение. План 2го этажа между осями „5÷13"	ЭЛ-19	20
План кровли. Иллюминационное освещение. Схема внешних соединений цепей управления. Расчётная схема питающей сети.	ЭЛ-20	21
Управление рабочим освещением зрительного зала. Схема принципиальная.	ЭЛ-21	22
Управление дежурным освещением зрительного зала. Схема принципиальная.	ЭЛ-22	23
Управление аварийным и сигнальным освещением. Схема принципиальная.	ЭЛ-23	24
Вводной шкаф аварийного освещения. Шкаф магнитной станции аварийного освещения. Схемы соединений.	ЭЛ-24	25
Постановочное освещение		
Сводная таблица потребителей освещения сцены и подсчёт мощностей.	ЭЛ-25	26
План расположения светотехнического оборудования для освещения сцены. Условные обозначения.	ЭЛ-26	27
Распределительный щит освещения сцены. Схема принципиальная однолинейная.	ЭЛ-27	28
Схема разбивки ручек регулятора и щиток автотрансформаторов, подключение нагрузки к щиткам автотрансформаторов.	ЭЛ-28	29
Регулируемое и нерегулируемое освещение сцены. Ультрафиолетовое облучение. Схемы расчетные.	ЭЛ-29	30
Рабочее освещение сцены. Дежурное освещение сцены. Режиссерская сигнализация. Силовые включения планшета. Схемы принципиальные.	ЭЛ-30	31
Конструкции N1и2 для установки автотрансформаторов и автоматов А3161 и А3162. Схемы соединений.	ЭЛ-31	32
Шкафы управления 1ШУ-Т, 2ШУ-Т. Схемы соединений.	ЭЛ-32	33
Конструктивное выполнение разводки по софитным фермам I и III планов. Сборка с магнитными пускателями. Схемы соединений.	ЭЛ-33	34
Рабочее и аварийное освещение. Режиссерская сигнализация. Планы трюма, планшета, рабочих галерей и колосников. Общие примечания.	ЭЛ-34	35
Разводка сетей по рампе и софитам I и III планов. Примечания.	ЭЛ-35	36
Электроприводы сценических механизмов		
Антрактно-раздвижной занавес. Схемы принципиальная и подключения.	ЭЛ-36	37
Дымовые люки. Схемы принципиальная и подключений. Шкаф 6ШУ-Т. Схема соединений.	ЭЛ-37	38
Шкафы управления навесные 4ШУ-Т, 5ШУ-Т. Схемы соединений.	ЭЛ-38	39
Конструктивные чертежи		
Кабельный журнал. Листы 1,2,3,4	ЭЛ-39 ЭЛ-40 ЭЛ-41 (на 2х листах)	40 41 42 43
Кабельный журнал. Ведомость изделий монтажно-заготовительного участка.	ЭЛ-42	44
План подвала в осях 5÷13. Расположение электрооборудования и прокладка труб.	ЭЛ-43	45
План 1го этажа в осях 5÷13. Расположение электрооборудования и прокладка труб.	ЭЛ-44	46
План 2го этажа в осях 2÷5. Расположение электрооборудования и прокладка труб.	ЭЛ-45	47

1	2	3
План 2го этажа в осях 5÷13. Расположение электрооборудования и прокладка труб.	ЭЛ-46	48
Колосники. Рабочая галерея. Расположение электрооборудования и прокладка труб.	ЭЛ-47	49
Сцена на отм. ±0.00. Расположение электрооборудования и прокладка труб.	ЭЛ-48	50
Электрощитовая. Расположение электрооборудования и прокладка труб.	ЭЛ-49	51
Портальные кулисы. Расположение электрооборудования и прокладка труб.	ЭЛ-50	52
Регуляторная. Расположение электрооборудования и прокладка труб.	ЭЛ-51	53
Регуляторная. Тросовая передача.	ЭЛ-52	54
Регуляторная. Тросовая передача. Разрезы I-I и II-II. Боковина.	ЭЛ-53	55
Регуляторная. Конструкция для установки автотрансформатора ТР 100/30М и 30 автоматов А3161. Общий вид. Панель для установки 2х счетчиков	ЭЛ-54	56
Регуляторная. Конструкция для установки автотрансформатора ТР100/30М и 30 автоматов А3161. Каркас.	ЭЛ-55	57
Регуляторная. Тросовая передача. Поворотный ролик.	ЭЛ-56	58
Штепсельная коробка на 2ШТС-40Л типа ШКГ-2. Общий вид.	ЭЛ-57	59
Штепсельная коробка на 4 ШТС-40Л типа ШКГ-4. и на 6 ШТС-40Л типа ШКГ-6. Общий вид.	ЭЛ-58	60

1	2	3
Штепсельные коробки ШКГ-2, ШКГ-4, ШКГ-6. Детали.	ЭЛ-59	61
Клеммный ящик на 20 клемм. Конструкция 1 и 2.	ЭЛ-60	62
Коробка со штепсельной розеткой А-700. Клеммный ящик на 20 клемм. Тип 2.	ЭЛ-61	63
Общие примечания к чертежам расположения электрооборудования и прокладки труб. Клеммный ящик на 20 клемм. Тип 1. Конструкция для установки темнителя.	ЭЛ-62	64
Технические условия для изготовления гибких сценических лент.	ЭЛ-63 ЭЛ-64 ЭЛ-65	65 66 67
Шкаф аккумуляторов.	ЭЛ-66	68
Шкаф билетёра. Общий вид. Схема соединений.	ЭЛ-67	69
Шкаф магнитной станции (аварийного освещения). Общий вид.	ЭЛ-68	70
Вводной шкаф (аварийного освещения). Общий вид-узлы	ЭЛ-69	71
Вводной шкаф (аварийного освещения). Общий вид.	ЭЛ-70	72
Шкаф учета 1ШУч (2ШУч). Общий вид. Детали. Схема соединений.	ЭЛ-71	73
Сборка с магнитными пускателями. Общий вид.	ЭЛ-72	74
Шкаф управления 1ШУ-Т. Общий вид.	ЭЛ-73	75
Шкаф управления 2ШУ-Т. Общий вид.	ЭЛ-74	76
Шкаф управления 4ШУ-Т. Общий вид.	ЭЛ-75	77
Шкаф управления 5ШУ-Т. Общий вид.	ЭЛ-76	78
Шкаф управления 6ШУ-Т. Общий вид.	ЭЛ-77	79

1	2	3
Радио и связь.		
Перечень чертежей марки „РС". Пояснительная записка. Условные обозначения.	РС-1	80
Сети на планах 1 и 2 этажей между осями 2-5.	РС-2	81
Сети на плане 1 этажа между осями 5-13.	РС-3	82
Сети на плане 2 этажа между осями 5-13.	РС-4	83
Сети на плане подвесного потолка. Схема сети звукофикации	РС-5	84
Кинотехнология.		
Перечень чертежей марки „КФ". Пояснительная записка к кинотехнологической части.	КФ-1	85
План и разрез зала с расстановкой оборудования и кабельной разводкой.	КФ-2	86
План кинопроекционной с расположением оборудования.	КФ-3	87
Разрез 2-2 кинопроекционной с расположением оборудования. Планы перемоточной и звукоаппаратной с расположением оборудования.	КФ-4	88
Схема внешних соединений электросилового оборудования.	КФ-5	89
Схема внешних соединений электроакустического оборудования.	КФ-6 КФ-7 КФ-8	90 91 92
Кабельный журнал.	КФ-9	93
Кабельная разводка в полу кинопроекционной.	КФ-10	94
Кабельная разводка по передней стене кинопроекционной и звукоаппаратной.	КФ-11	95

1975	Сельский дом культуры с залом на 400 мест и спортзалом 24х12м со стенами из кирпича	Содержание альбома III часть 1	Типовой проект 264-12-142	Альбом III часть 1	Лист ЭЛ-2

ЦНИИЭП зрелищных зданий и спортивных сооружений имени Б.С. Мезенцева, Москва

Нач. отд. Бенгин; Гл. инж. отд. Зайков; Гл. инж. пр. Полунчев; Гл. инж. пр. Герман; Гл. инж. пр. Кудрявцев; Проверил; Копировал; Лапина

формат 22

Наименование чертежей	Марка лист	N стр.
1	2	3
Перечень чертежей марки „ЭЛ"	ЭЛ-3 ЭЛ-4	4 5
Пояснительная записка	ЭЛ-5	6
Силовое электрооборудование		
Питающая сеть ~380/220В. Схема принципиальная однолинейная	ЭЛ-6	7
Шкафы распределительные 5ШР-С, 6ШР-С. Схема принципиальная однолинейная	ЭЛ-7	8
Шкафы управления 1ШУ-С÷11ШУ-С. Схема принципиальная однолинейная	ЭЛ-8	9
Приводы 1÷10; 16÷20; 29÷32. Схемы принципиальные	ЭЛ-9	10
Отключение вентиляции. Схема принципиальная. Пакетные выключатели 5ПВ, 16ПВ, 17ПВ, 29ПВ÷32ПВ. Схемы подключений	ЭЛ-10	11
Шкафы управления 1ШУ-С, 6ШУ-С, 7ШУ-С, 8ШУ-С. Схемы подключений	ЭЛ-11	12
Шкафы управления 2ШУ-С, 3ШУ-С. Шкафы учета 1ШУч(2ШУч). Схемы подключений	ЭЛ-12	13
Шкафы управления 4ШУ-С, 5ШУ-С, 9ШУ-С. Схемы подключений	ЭЛ-13	14
Шкафы управления 10ШУ-С, 11ШУ-С. Схемы подключений	ЭЛ-14	15
Освещение здания		
Электроосвещение. План подвала	ЭЛ-15	16
Электроосвещение. План 1го этажа между осями „1-5"	ЭЛ-16	17
Электроосвещение. План 1 этажа между осями „5-13"	ЭЛ-17	18
Электроосвещение. План 2 этажа между осями „2-5" и технического этажа. Примечания. Условные обозначения	ЭЛ-18	19
Электроосвещение. План 2 этажа между осями „5-13."	ЭЛ-19	20
План кровли. Иллюминационное освещение. Схема внешних соединений цепей управления. Расчетная схема питающей сети	ЭЛ-20	21
Управление рабочим освещением зрительного зала. Схема принципиальная	ЭЛ-21	22
Управление дежурным освещением зрительного зала. Схема принципиальная	ЭЛ-22	23
Управление аварийным и сигнальным освещением. Схема принципиальная	ЭЛ-23	24
Вводной шкаф аварийного освещения. Шкаф магнитной станции аварийного освещения. Схемы соединений	ЭЛ-24	25
Постановочное освещение		
Сводная таблица потребителей освещения сцены и подсчет мощностей	ЭЛ-25	26
План расположения светотехнического оборудования для освещения сцены. Условные обозначения	ЭЛ-26	27
Распределительный щит освещения сцены. Схема принципиальная однолинейная	ЭЛ-27	28
Схема разбивки ручек регулятора и щеток автотрансформаторов, подключение нагрузки к щиткам автотрансформаторов	ЭЛ-28	29
Регулируемое и нерегулируемое освещение сцены. Ультрафиолетовое облучение. Схемы расчетные	ЭЛ-29	30
Рабочее освещение сцены. Дежурное освещение сцены. Режиссерская сигнализация. Силовые включения планшета. Схемы принципиальные	ЭЛ-30	31
Конструкции N1 и 2 для установки автотрансформаторов и автоматов А3161 и А3162. Схемы соединений	ЭЛ-31	32
Шкафы управления 1ШУ-Т, 2ШУ-Т. Схемы соединений.	ЭЛ-32	33
Конструктивное выполнение разводки по софитным фермам I и III планов. Сборка с магнитными пускателями. Схемы соединений	ЭЛ-33	34
Рабочее и аварийное освещение. Режиссерская сигнализация. Планы трюма, планшета, рабочих галерей и колосников. Общие примечания	ЭЛ-34	35
Разводка сетей по рамле и софитам I и III планов. Примечание	ЭЛ-35	36

Проект разработан в соответствии с действующими правилами и нормами, в том числе по взрывопожарной безопасности.
Главный архитектор проекта /Горшков/
Главный инженер проекта /Полунцев/

МНИИП зрелищных зданий и спортивных сооружений имени Б.С. Мезенцева. Москва
Нач. отд. Бенгин; Гл. инж. отд. Зуйков; Гл. инж. пр. Полунцев; Проверил Гильман; Колупов; Бочаров

1975	Сельский дом культуры с залом на 400 мест, спортзалом 24х12м со стенами из кирпича	Перечень чертежей марки „ЭЛ"	Типовой проект 264-12-142	Альбом III часть 1	Лист ЭЛ-3

13699-05 4

формат 22

1	2	3
Электроприводы сценических механизмов		
Антрактно-раздвижной занавес. Схемы принципиальная и подключений	ЭЛ-36	37
Дымовые люки. Схемы принципиальная и подключений. Шкаф 6ШУ-Т. Схема соединений.	ЭЛ-37	38
Шкафы управления навесные 4ШУ-Т, 5ШУ-Т. Схемы соединений	ЭЛ-38	39
Конструктивные чертежи		
Кабельный журнал Листы 1,2,3,4	ЭЛ-39 ЭЛ-40 ЭЛ-41 (на 2-х листах)	40 41 42 43
Кабельный журнал. Ведомость изделий монтажно-заготовительного участка	ЭЛ-42	44
План подвала в осях 5-13. Расположение электрооборудования и прокладка труб	ЭЛ-43	45
План 1 этажа в осях 5-13. Расположение электрооборудования и прокладка труб	ЭЛ-44	46
План 2 этажа в осях 2-5 Расположение электрооборудования и прокладка труб	ЭЛ-45	47
План 2-го этажа в осях 5-13. Расположение электрооборудования и прокладка труб	ЭЛ-46	48
Колосники. Рабочая галерея. Расположение электрооборудования и прокладка труб	ЭЛ-47	49
Сцена на отм. ±0,00. Расположение электрооборудования и прокладка труб	ЭЛ-48	50

1	2	3
Электрощитовая. Расположение электрооборудования и прокладка труб	ЭЛ-49	51
Портальные кулисы. Расположение электрооборудования и прокладка труб	ЭЛ-50	52
Регуляторная. Расположение электрооборудования и прокладка труб	ЭЛ-51	53
Регуляторная. Тросовая передача.	ЭЛ-52	54
Регуляторная. Тросовая передача. Разрезы I-I и II-II. Боковина	ЭЛ-53	55
Регуляторная. Конструкция для установки автотрансформатора ТР 100/30 м и 30 автоматов А3161. Общий вид. Панель для установки 2х счетчиков	ЭЛ-54	56
Регуляторная. Конструкция для установки автотрансформатора ТР 100/30 м и 30 автоматов А3161. Каркас	ЭЛ-55	57
Регуляторная. Тросовая передача Поворотный ролик	ЭЛ-56	58
Штепсельная коробка на 2ШТС-40л типа ШКТ-2. Общий вид	ЭЛ-57	59
Штепсельная коробка на 4ШТС-40л, типа ШКГ-4 и на 6 ШТС-40л типа ШКГ-6. Общий вид	ЭЛ-58	60
Штепсельная коробка ШКГ-2, ШКГ-4, ШКГ-6. Детали	ЭЛ-59	61
Клеммный ящик на 20 клемм. Конструкция 1 и 2.	ЭЛ-60	62

1	2	3
Коробка со штепсельной розеткой Я-700. Клеммный ящик на 20 клемм Тип-2	ЭЛ-61	63
Общие примечания к чертежам расположения электрооборудования и прокладки труб. Клеммный ящик на 20 клемм Тип 1. Конструкция для установки темнителя	ЭЛ-62	64
Технические условия для изготовления гибких сценических лент	ЭЛ-63 ЭЛ-64 ЭЛ-65	65 66 67
Шкаф аккумуляторов	ЭЛ-66	68
Шкаф билетера. Общий вид. Схема соединений	ЭЛ-67	69
Шкаф магнитной станции (аварийного освещения). Общий вид	ЭЛ-68	70
Вводной шкаф (аварийного освещения). Общий вид - Узлы	ЭЛ-69	71
Вводной шкаф (аварийного освещения) Общий вид.	ЭЛ-70	72
Шкаф учета 1ШУЧ (2ШУЧ). Общий вид детали. Схема соединений	ЭЛ-71	73
Сборка с магнитными пускателями. Общий вид	ЭЛ-72	74
Шкаф управления 1ШУ-Т. Общий вид.	ЭЛ-73	75
Шкаф управления 2ШУ-Т Общий вид	ЭЛ-74	76
Шкаф управления 4ШУ-Т Общий вид	ЭЛ-75	77
Шкаф управления 5ШУ-Т Общий вид	ЭЛ-76	78
Шкаф управления 6ШУ-Т Общий вид	ЭЛ-77	79

ЦНИИЭП зрелищных зданий и спортивных сооружений имени Б.С.Мезенцева Москва

Нач. отд. — Гл. инж. отд. — Гл. инж. пр. — Коновалов — Смотренина

1975	Сельский дом культуры с залом на 400 мест, спортзалом 24х12 со стенами из кирпича	Перечень чертежей марки „ЭЛ"	Типовой проект 264-12-142	Альбом III часть 1	Лист ЭЛ-4

13699-05 5

Формат 22

I. Электроснабжение

По степени надежности электроснабжения электроприемники сельского дома культуры на 400 мест согласно ПУЭ-I-2-27 классифицируются следующим образом:

Аварийное освещение - I категория
Электродвигатели пожарных насосов - I категория
АТС - II категория
Кинопроекторы коммерческого кинопоказа - II категория
Постановочное освещение - II категория
Все остальные электроприемники - III категория

Установленная мощность электроприемников здания составляет $P_y = 506$ кВт, потребляемая мощность $P_p = 213$ кВт, $S_p = 233$ кВа при средневзвешенном коэффициенте мощности $\cos \varphi = 0{,}92$.

Система питания здания принята 380/220В. с глухозаземленной нейтралью трансформатора.

Для приема и распределения электроэнергии в здании предусматривается главный распределительный щит ГРЩ, скомпанованный из вводной панели ВРУ-В2 и распределительных шкафов ПР-9000.

ГРЩ имеет две независимые друг от друга секции, каждая из которых питается независимой кабельной линией от своего источника питания с применением неавтоматического взаимного резервирования линий. Каждый ввод расчитан на полную нагрузку.

Выбор источников питания и сечение питающих линий производится при привязке проекта.

Контрольный учет электроэнергии, потребляемой зданием, предусматривается на главном распределительном щите.

II. Силовое электрооборудование.

Силовыми электроприемниками здания являются низковольтные асинхронные электродвигатели сантехнического оборудования пожарных насосов, технологическое оборудование буфета, мастерских, питающие устройства кино.

Установленная мощность силового электрооборудования составляет $P = 214{,}4$ кВт. Потребляемая мощность 83,2 кВт, $\cos \varphi = 0{,}85$.

Все электродвигатели поставляются комплектно с технологическим оборудованием и выбор их в проекте электротехнической части не производится.

Мощность наибольшего электроприемника составляет 5.5 кВт.

Электроприемники I и II категорий обеспечиваются питанием с разных секций ГРЩ.

Для распределения электроэнергии для электроприемников буфета применены распределительные пункты серии ПР-9000.

Автоматизация сантехустройств выполняется отдельным проектом.

В проекте силового электрооборудования предусматривается выбор пусковой аппаратуры и местное управление электродвигателями для пуско-наладочных работ.

В качестве пусковой аппаратуры для электродвигателей вентсистем и насосов применены серийные шкафы управления ШУ5100 и ШУ5400.

Для управления технологическим оборудованием столовой поступающим без пусковой аппаратуры приняты выключатели и розетки с заземляющим контактом.

Питающие и распределительные сети силового электрооборудования выполнены проводом АПВ в винипластовых трубах, прокладываемых в подшивке потолка и открыто.

В кинопроекционной, по зрительному залу и сцене в соответствии с ПУЭ разводки выполнены медным проводом марки ПВ.

Подвод питания к электродвигателям вентиляторов, находящихся на виброосновании, осуществляется гибким проводом ПГВ.

III. Электроосвещение здания.

Проектом предусматриваются следующие виды освещения здания:

а) рабочее освещение (в том числе дежурное),
б) аварийное освещение для продолжения работы,
в) аварийное освещение для эвакуации (в том числе сигнальное).

Рабочее освещение предусматривается во всех помещениях здания.

Величины освещенности приняты в соответствии с действующими нормами СНиП II-А.9-71 и отраслевыми нормами освещенности помещений зрелищных зданий Министерства Культуры СССР.

В качестве источников света приняты люминесцентные лампы типа ЛБ и лампы накаливания.

В зрительном зале предусматривается дежурное освещение. Светильники дежурного освещения выделяются из числа светильников рабочего освещения.

Питание сети рабочего освещения осуществляется от ВРУ (II секция). Напряжение на лампах 220В за исключением технического этажа и проходного канала, где принимается напряжение 36В.

Ремонтное освещение питается через понизительные трансформаторы от сети рабочего освещения.

Питание аварийного освещения предусмотрено от аккумуляторной батареи напряжением 36 В постоянного тока.

В качестве групповых щитков приняты щитки серии СУ9400 и ОЩВ с установочными автоматами А 3100.

В зрительном зале предусмотрено дистанционное управление освещением, в остальных помещениях - местными выключателями.

Питающая и групповая сети выполнены проводом с алюминиевыми жилами за исключением помещений, относящихся к сцене, кинопроекционной, звукоаппаратной.

Питающая и групповые сети выполняются скрыто, за исключением технических помещений, где сеть выполняется открыто.

IV. Электроосвещение сцены.

Сценическое освещение разделяется на три вида: постановочное, рабочее (включая дежурное) и аварийное.

Постановочное освещение подразделяется на:

1. Регулируемое.
2. Нерегулируемое.
3. Ультрафиолетовое облучение.

Регулирование осуществляется театральным регулятором РТМ-60 с 60 ручками и двумя автотрансформаторами ТР-100/30М. К щеткам автотрансформаторов жестко присоединены все 60 регулируемых линий.

Питание всех потребителей освещения сцены осуществляется от сценического щита, состоящего из вводного устройства ВРУ-81 и двух шкафов типа ПР9000 (1ШР-Т, 2ШР-Т). Щит устанавливается в помещении регуляторной.

Верхнее освещение сцены осуществляется тремя поплановыми софитами и одним выносным софитом, боковое - прожекторами, установленными на конструкциях на боковых стенах зрительного зала, на первой рабочей галерее и на портальных кулисах. Нижний подсвет осуществляется стационарной рампой, установленной на обрезе авансцены.

Для создания статической проекции в помещении кинопроекционной устанавливается диапроектор ДПТ-3-1.

На боковых стенах сцены устанавливаются ящики со штепсельными разъемами, к которым подключается переносная аппаратура.

Для подсвета пюпитров в оркестровой яме устанавливаются розетки, питание которых осуществляется через регулятор РТМ-60.

Управление всеми видами постановочного освещения осуществляется со шкафа 1ШУ-Т, со щитков 1Щ-Т, 2Щ-Т, установленных в регуляторной и со шкафа 2ШУ-Т, установленного на планшете сцены.

Светильники рабочего и аварийного освещения располагаются на рабочих галереях и колосниках.

Светильники аварийного освещения нормально не работают, в аварийном режиме питаются от аккумуляторной батареи 36 В.

Фонари „выход" нормально питаются от понизительного трансформатора 220/36 В, в аварийном режиме - от аккумуляторной батареи 36 В.

V. Защитные мероприятия.

Для защиты обслуживающего персонала от поражения электрическим током, все металлические части электроустановок, нормально не находящиеся под напряжением подлежат защитному заземлению.

Защитное заземление должно отвечать требованиям, изложенным в действующих „Правилах устройства электроустановок!"

В качестве проводников заземления используются нулевые провода сети, специально проложенные проводники, металлические трубы, металлоконструкции, алюминиевые оболочки питающих кабелей, связанные с контуром заземления.

Данные питающей сети

Панель распределительная

Автомат отходящей линии — Тип, номинальный ток, а, расцепитель

Марка и сечение провода — № кабеля по кабельному журналу

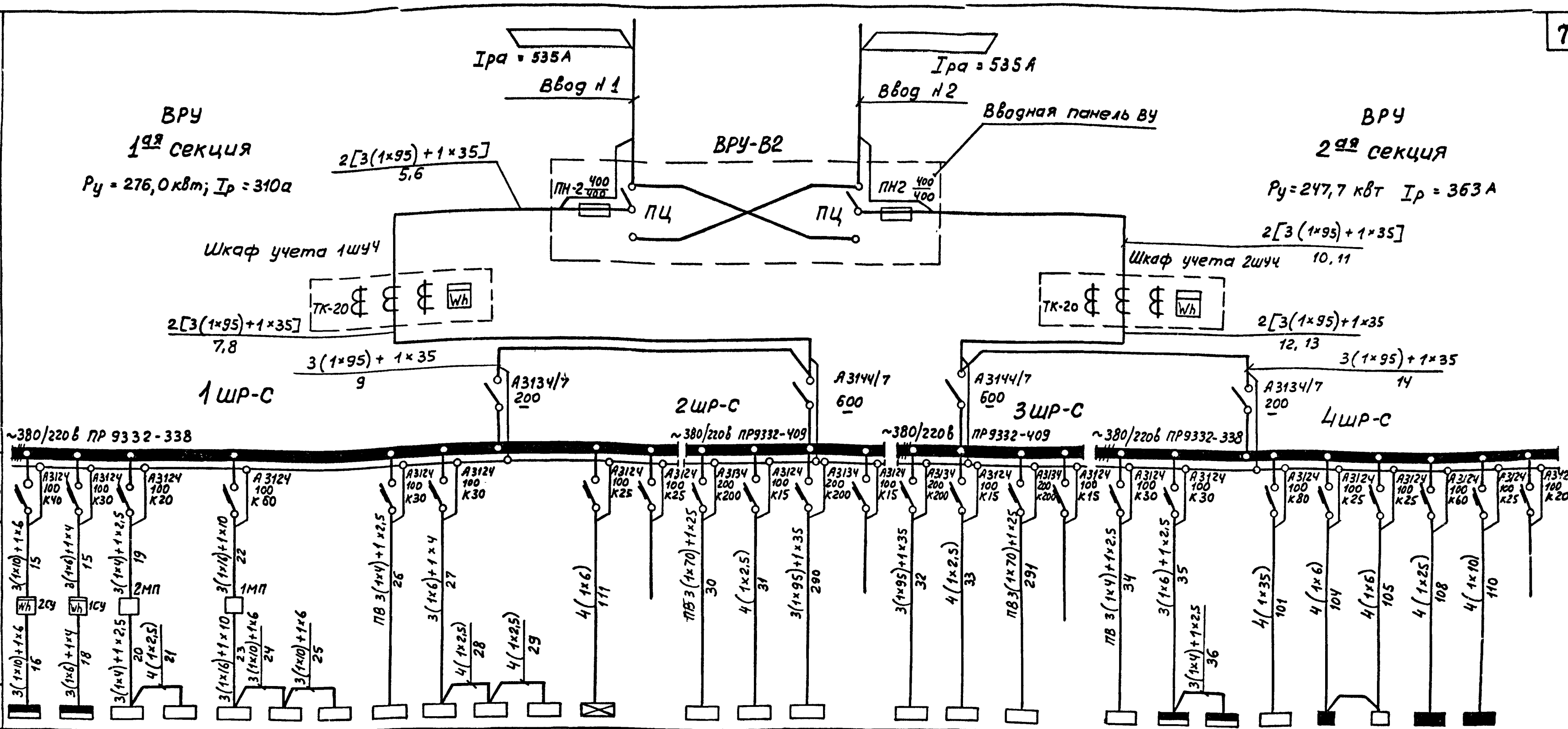

Электроприемник															
№ по плану	6ШР-С	5ШР-С	10ШУ-С	11ШУ-С	1ШУ-С	2ШУ-С	3ШУ-С		7ШУ-С	8ШУ-С	9ШУ-С			4ШУ-С	6ШУ-С
Тип	ПР9232-316	ПР9232-304	ШУ5106-03В2	ШУ5104-03В2Е	ШУ5102-13В2Ж	ШУ5102-03В2М	ШУ5106-03В2		ШУ5104-03В2И	ШУ5104-03В2Е	ШУ5102-03В2Л			ШУ5102-33В2А	ШУ5104-03В2
Номинальная мощность, кВт	19,0	16,5	4,0	3,2	22,0	6,6	4,8	10,0	7,2	3,2	4,0	1,5		55,0	2,6
Расчетный ток, а	30,0	25,0	6,1	4,9	32,0	10,0	7,3	25,4	5,3	4,9	6,1	4,0		102,0	3,9
Наименование потребителей	Буфет (2ой этаж)	Буфетная стойка (1ый этаж)	Венткамера (2ой этаж): Вентиляторы В1 ÷ В3	Венткамера (2ой этаж): Электронагреватели заслонок ВЕ-1, ВЕ-2 (спортзал)	Машзал (подвал): Вентилятор ПР-1	Машзал (подвал): Электрообогреватель системы ПР-1	Машзал (подвал): Дренажный насос № 1, вентилятор системы ВТ3-1, циркуляционный насос	Кинопроекционная	Электронагрев заслонок ВЕ-3, ВЕ-4 (зрительный зал)	Электронагрев заслонок ВЕ-5, ВЕ-6 (сцена)	Вентилятор ВТ3-2	Аварийное освещение	Резерв	Пожарный насос № 1	Дренажный насос № 2 компрессор

Электроприемник															
№ по плану			5ШУ-С					7ШР-С	8ШР-С	1ЩО	Темнитель	Пускатель 1П	2ЩО	7ЩО иллюминатор	
Тип	—		ШУ5102-33В2А					ПР9232-205	ПР9232-205						
Номинальная мощность, кВт	116,6/209,8		55,0	1,5	93,2/209,8		10,0	—	—	36,0	8,0	8,0	26,0	10,0	
Расчетный ток, а	94,0		102,0	9,5	82,0		25,4	—	—	60,0	12,0	12,0	44,0	16,0	
Наименование потребителей	Постановочное освещение	Резерв	Пожарный насос № 2	Щит автоматики	Постановочное освещение	Резерв	Кинопроекционная (резервный ввод)	Механическая мастерская	Столярная мастерская	Рабочее освещение	Рабочее освещение	Рабочее освещение	Рабочее освещение	Рабочее освещение	Резерв

Примечания

1. При привязке проекта в рамках, ▱ проставить марку и сечение вводных кабелей
2. Вся сеть выполняется проводом АПВ, за исключением случаев, где марка указана на чертеже.

1975	Сельский дом культуры с залом на 400 мест, спортзалом 24×12 м со стенами из кирпича	Питающая сеть ~380/220в. Схема принципиальная однолинейная	Типовой проект 264-12-142	Альбом III часть 1	Лист ЭЛ-6

ЦНИИЭП зрелищных зданий и спортивных сооружений имени Б.С. Мезенцева, Москва

Нач. отд. Бенгин; Гл. инж. отд. Зуйков; Гл. инж. пр. Полунчев; Гл. инж. пр. Герман; Рук. гр. Полунчев; Инженер Хомченкова; Проверил Гильман; Копировал Новикова

формат 22

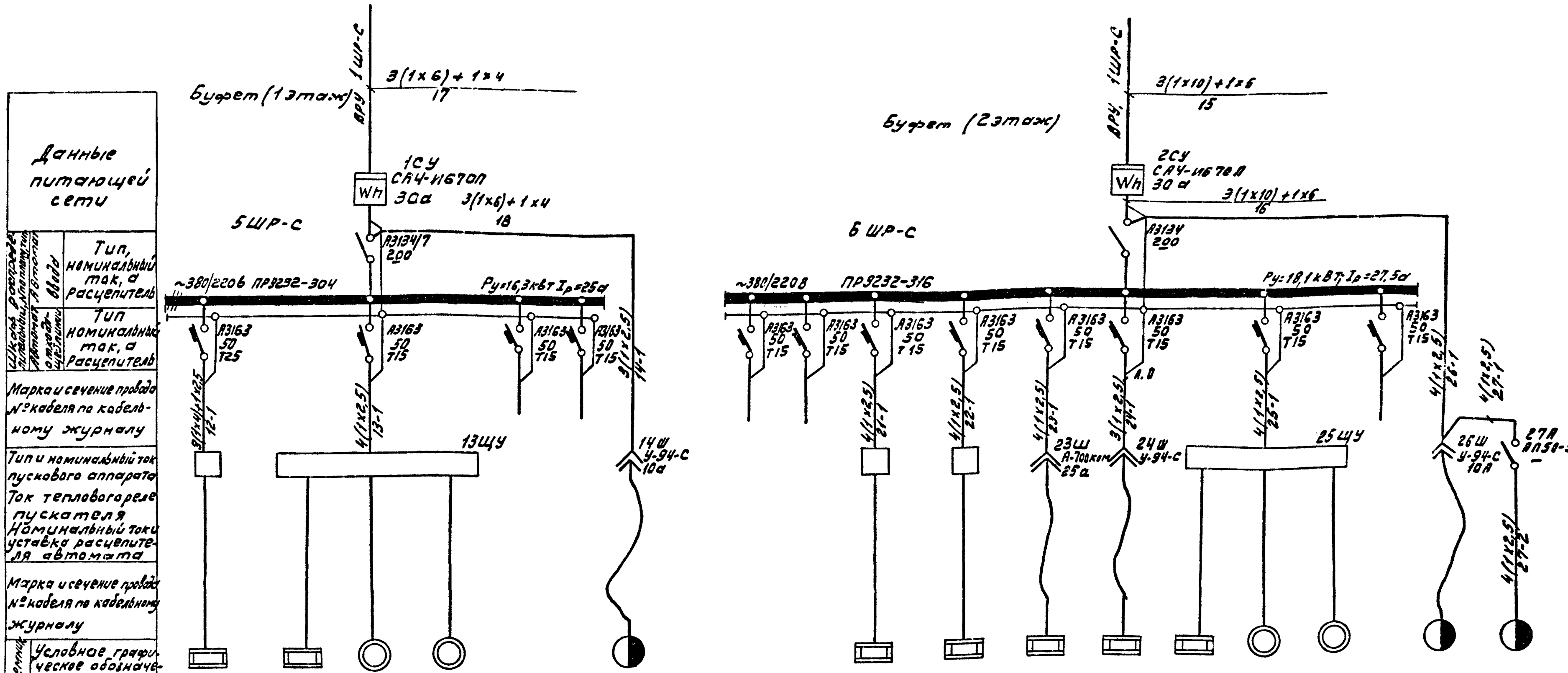

Электроприемник		12	13 а	13 б	13 в			14
№ по плану		12	13 а	13 б	13 в			14
Тип (№ чертежа)								
Номинальная мощность, кВт		12,0	3,0	0,3	1,0			0,22
Ток, а	Iр							
Наименование механизма №по технологическому проекту		Электрокипятильник КНЭ-100 -1	Электрокофеварка „Будапешт-супер" -3	Электрокофемолка -5	Гидрофор -4	Резерв	Резерв	Холодильный шкаф ШХ-0,4 М1 -8

№ по плану			21	22	23	24	25а	25	25в		26	27
Тип (№ чертежа)												
Номинальная мощность, кВт			3,8	5,55	4,0	0,4	3,0	0,3	1,0		0,24	0,74
Ток, а Iр												
Наименование механизма №по технологическому проекту	Резерв	Резерв	Плита секционная ПЭСМ-2К -6	Электрокипятильник КНЭ-50 -2	Электрососисковарка FE-11 -7	Термостат ЛСБ-6М -11	Электрокофеварка „Будапешт-супер" -3	Электрокофемолка -5	Гидрофор -4	Резерв	Холодильный шкаф ШХ-0,6М2 -9	Охлаждаемый прилавок-витрина ТАИР-106 -10

Примечания

1. Вся сеть выполняется проводом АПВ, за исключением случаев, где марка указана на чертеже
2. Пусковой аппарат, тип которого на чертеже не указан, поставляется комплектно с механизмом вместе с проводами от аппарата до электроприемника
3. При одинаковом сечении проводов от шкафа до пускового аппарата и от последнего до электроприемника, сечение указывается один раз.

1975	Сельский дом культуры на 400 мест, со спортзалом 24х12 метров со стенами из кирпича	Шкафы распределительные 5ШР-С, 6ШР-С Схема принципиальная однолинейная	Типовой проект 264-12-142	Альбом III часть 1	Лист ЭЛ-7

ЦНИИЭП зрелищных зданий и спортивных сооружений имени Б.С.Мезенцева Москва
Нач. отд. Бенгин; Гл. инж. пр. Зуйков; Гл. инж. пр. Полинчев; Рук. бриг. Поличуев; Инжен. Хомуненкова; Проверил Гильман; Копиров. Бахтурина

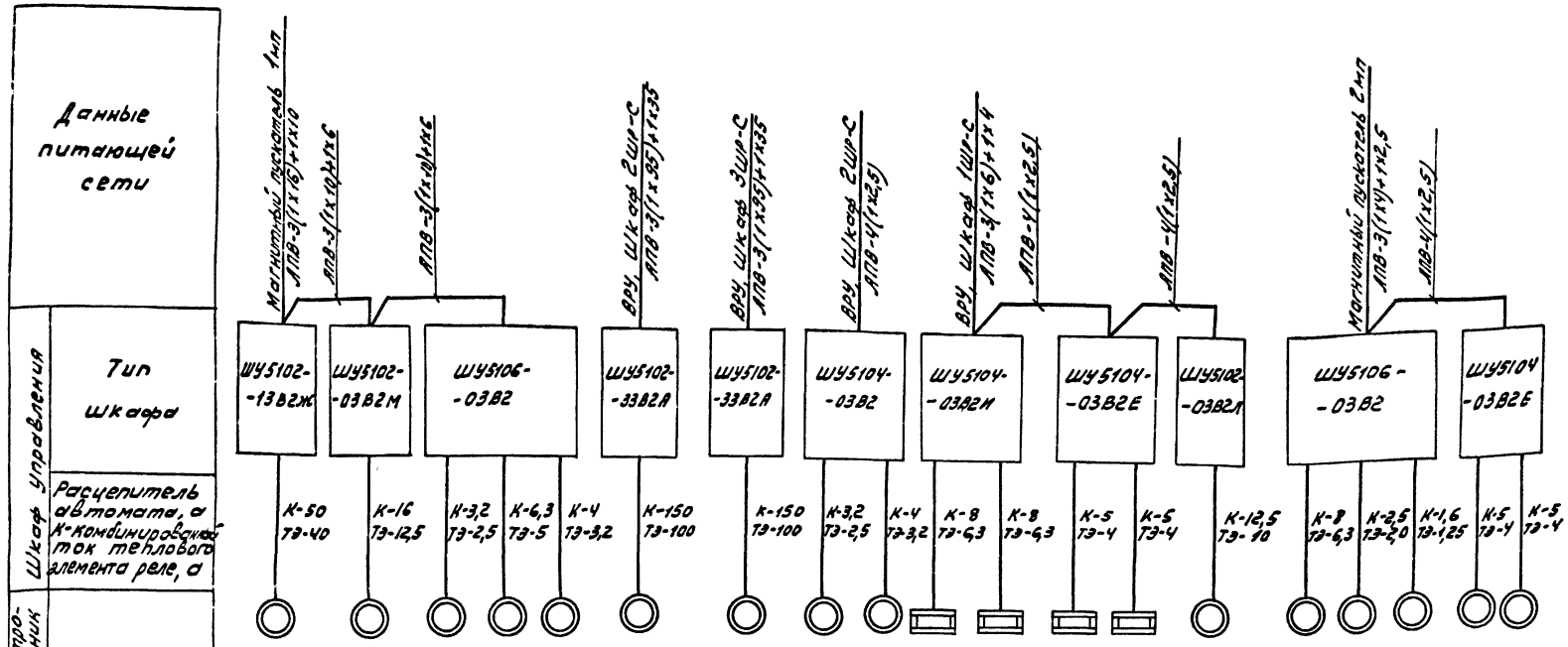

№ по плану	3	5	1	2	4	6	7	8	9	29	30	31	32	10	18	19	20	16	17
Номинальная мощность, кВт	22,0	6,6	1,1	2,2	1,5	55	55	1,1	1,5	3,6	3,6	1,6	1,6	4,0	3,0	0,6	0,2	1,6	1,6
Наименование механизма или электроприемника и № по технологическому проекту	Вентилятор системы ПР-1	Электрообогрев заслонки системы ПР-1	Дренажный насос №1	Вентилятор системы В13-1	Циркуляционный насос	Пожарный насос №1	Пожарный насос №2	Дренажный насос №2	Компрессор	Электрообогрев заслонки ВЕ-3	Электрообогрев заслонки ВЕ-4	Электрообогрев заслонки ВЕ-5	Электрообогрев заслонки ВЕ-6	Вентилятор системы В13-2	Вентилятор системы В-1	Вентилятор системы В-2	Вентилятор системы В-3	Электрообогрев заслонок ВЕ-1	Электрообогрев заслонок ВЕ-2
№ шкафа	1ШУ-С	2ШУ-С	3ШУ-С			4ШУ-С	5ШУ-С	6ШУ-С		7ШУ-С		8ШУ-С		9ШУ-С	10ШУ-С			11ШУ-С	
Наименование помещения	Машзал					Насосная				Эл. щитовая				Камера воздушной завесы	Венткамера (2 этаж)				

1975	Сельский дом культуры с залом на 400 мест, спортзалом 24х12 м со стенами из кирпича	Шкаф управления 1ШУ-С ÷ 11ШУ-С Схема принципиальная однолинейная	Типовой проект 264-12-142	Альбом III Часть 1 / Лист ЭЛ-8

13699-05 Ф.22 9

Схема №1.
Приводы 1,2,3,8,18,19.

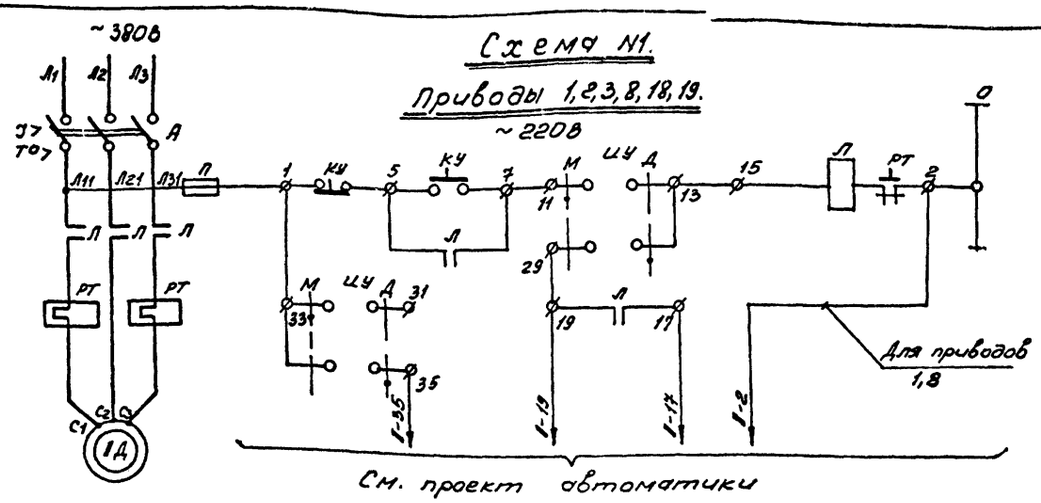

Схема №2.
Приводы 6,7.

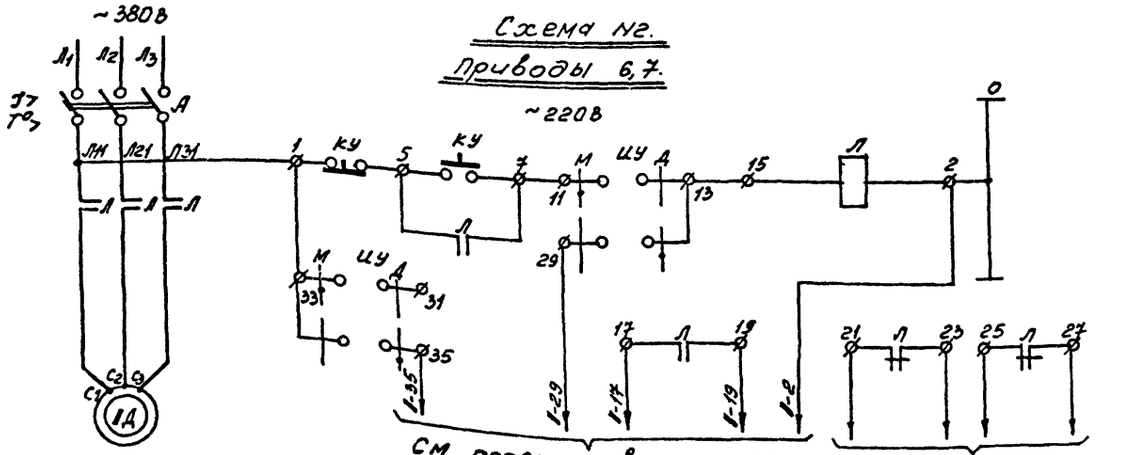

Схема №3
Привод 10

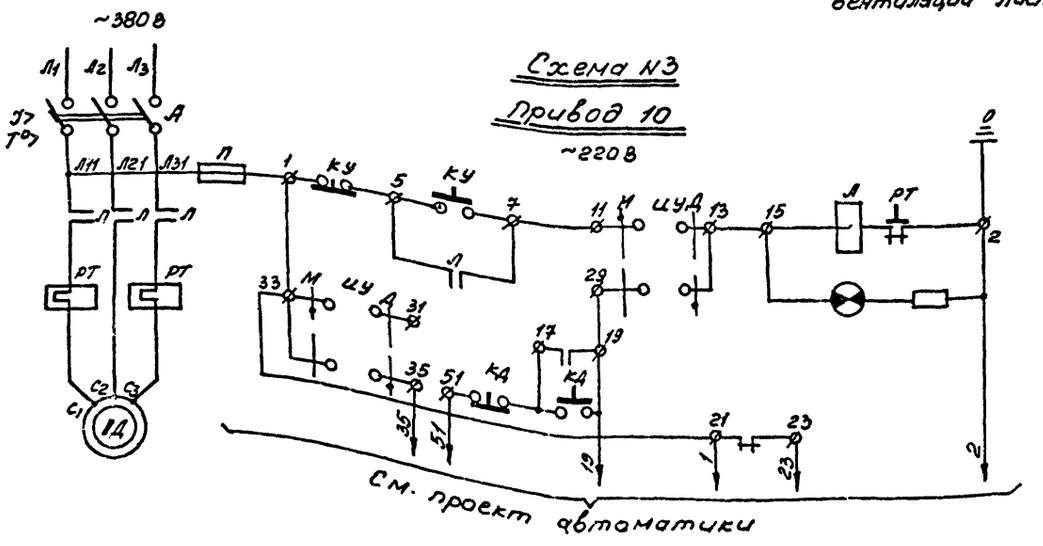

Схема №4.
Приводы 5,16,17,29÷32

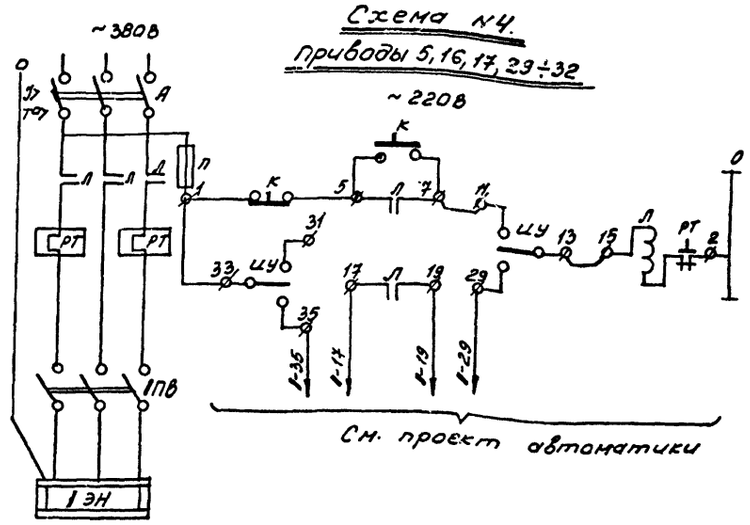

Схема №5
Приводы 4,20

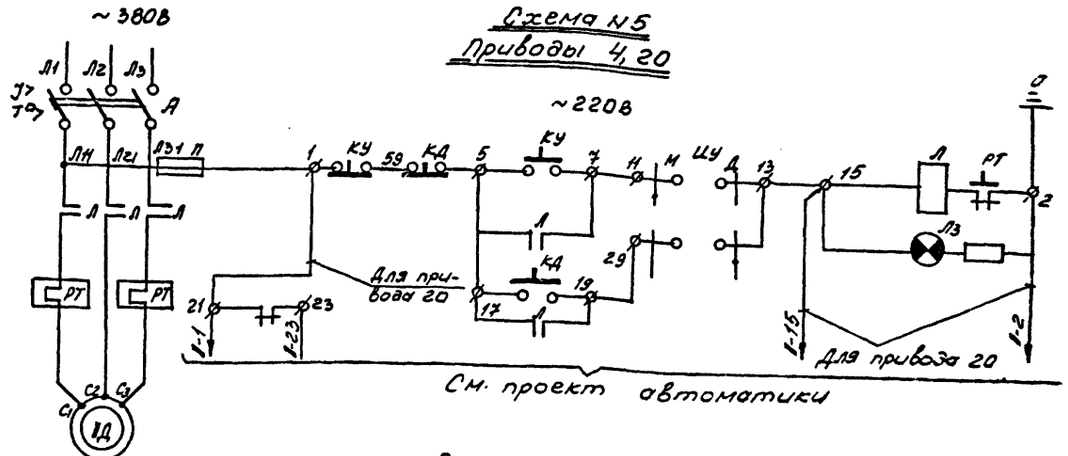

Схема №6.
Привод 9.

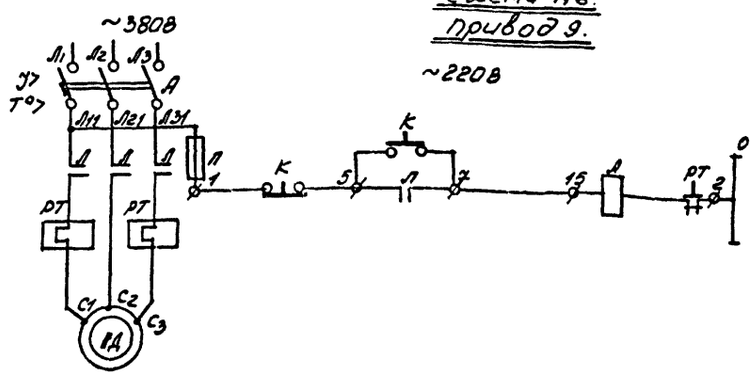

Нач. отд.	Гильман		
Гл. инж. отд.	Бенгин		
Гл. спец.	Зыков		
Рук. гр.	Пальчиков		
Инженер	Копылова		
Проверил	Гильман		
Выполнил	Копылова		

ЦНИИЭП эрелищных зданий и спортивных сооружений имени В.С. Мезенцева г. Москва

1975	Сельский дом культуры с залом на 400 мест, спортзалом 24×12 м со стенами из кирпича	Приводы 1÷10, 16÷20, 29÷32. Схемы принципиальные	Типовой проект 264-12-142	Альбом III часть 1	Лист ЭЛ-9

13699-05 10

формат А2

Таблица применения

№ схемы	№ привода по плану	Обозначение привода по технологическому плану	№ шкафа ШУ-С или щита Щ-С	№ панели щитка	Тип электродвигателя	Технические данные электрооборудования: Мощн. (кВт)	Напр. (В)	Скор. об/мин	Тип шкафа или блока	Технические данные шкафа или блока: УНР (а)	Уэн (а)
1	2	3					8	9	10	11	12
1	1	Дренажный насос № 1	3шу-с		АОЛ2-12-2В	1,1	~380		ШУ5106-03В2	3,2	2,5
	2	Вентилятор системы ВТЗ-1	3шу-с		А02-32-6	2,2	~380	1000	ШУ5106-03В2	6,3	5,0
	3	Вентилятор системы ПР-1	1шу-с		А02-72-6	22	~380	1000	ШУ5102-13В2Ж	50,0	40,0
	8	Дренажный насос № 2	6шу-с		АОЛ2-12-2В	1,1	~380		ШУ5104-03В2	3,2	2,5
	18	Вентилятор системы В-1	10шу-с		А02-41-6	3,0	~380	1000	ШУ5106-03В2	8,0	6,3
	19	Вентилятор системы В-2	10шу-с		АОЛ2-12-6	0,6	~380	1000	ШУ5106-03В2	2,5	2,0
2	6	Пожарный насос № 1	4шу-с		А2-82-4	55	~380	1500	ШУ5102-33В2А	150,0	100,0
	7	Пожарный насос № 2	5шу-с		А2-82-4	55	~380	1500	ШУ5102-33В2А	150,0	100,0
3	10	Вентилятор системы ВТЗ-2	9шу-с		А02-42-6	4,0	~380	1000	ШУ5102-03В2А	12,5	10,0
4	5	Электрообогр. заслонки сист. ПР-1	2шу-с		КВУ1400×1800	6,6	~380	—	ШУ5102-03В2М	16,0	12,5
	16	Электрообогр. заслонки сист. ВЕ-1	11шу-с		КВУ600×1000	1,6	~380	—	ШУ5104-03В2Е	5,0	4,0
	17	Электрообогр. заслонки ВЕ-2	11шу-с		КВУ600×1000	1,6	~380	—	ШУ5104-03В2Е	5,0	4,0
	29	Электрообогр. заслонки ВЕ-3	7шу-с		КВУ600×1000	3,6	~380	—	ШУ5104-03В2И	8,0	6,3
	30	Электрообогр. заслонки ВЕ-4	7шу-с		КВУ600×1000	3,6	~380	—	ШУ5104-03В2И	8,0	6,3
	31	Электрообогр. заслонки ВЕ-5	8шу-с		КВУ600×1000	1,6	~380	—	ШУ5104-03В2Е	5,0	4,0
	32	Электрообогр. заслонки ВЕ-6	8шу-с		КВУ600×1000	1,6	~380	—	ШУ5104-03В2Е	5,0	4,0
5	20	Вентилятор система В-3	10шу-с		АОЛ2-21-4	0,27	~380	1500	ШУ5106-03В2	1,6	1,25
6	4	Циркуляционный насос	3шу-с		АОЛ2-21-2	1,5	~380	3000	ШУ5106-03В2	4,0	3,2
	9	Компрессор	6шу-с		АОЛ-21-2	1,5	~380	3000	ШУ5104-03В2	4,0	3,2

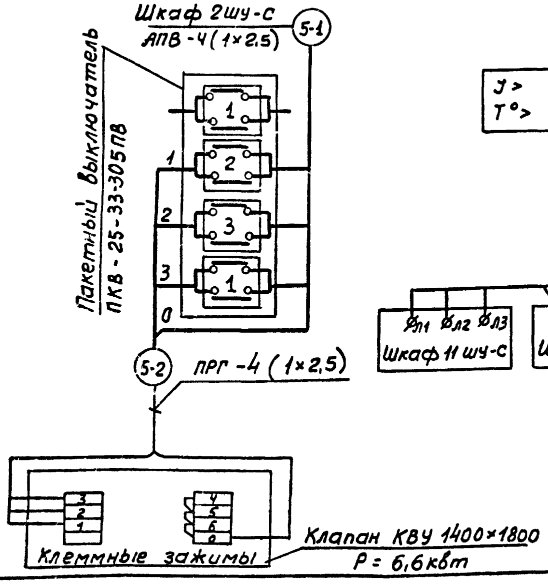

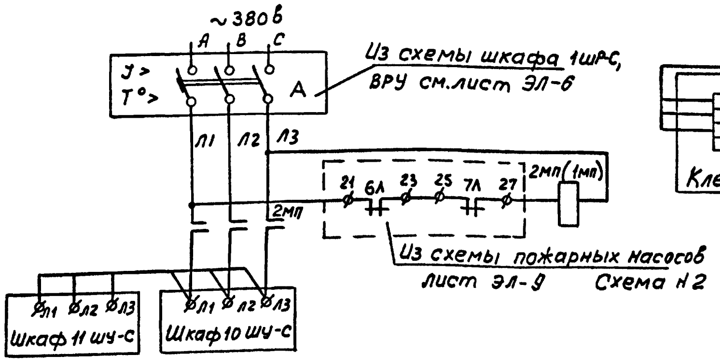

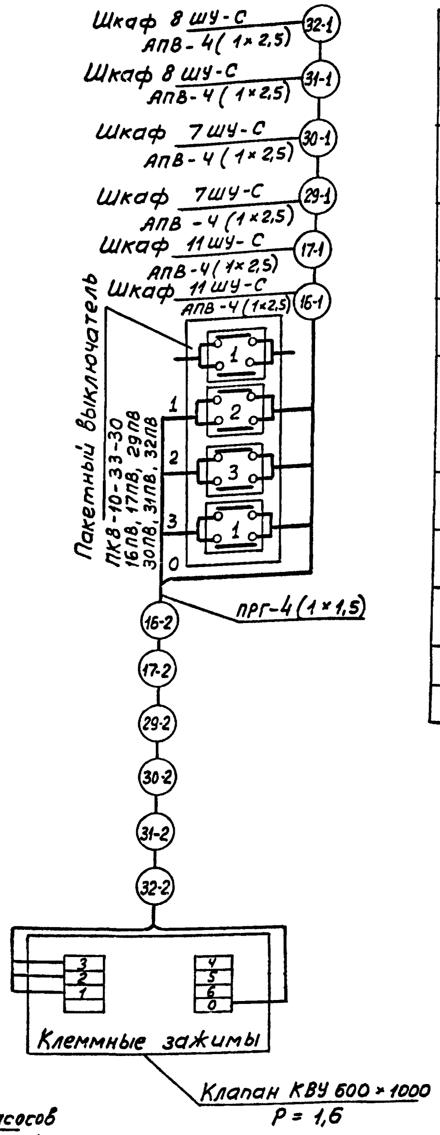

Перечень элементов

Обозначение	Наименование	Тип	Технические данные	Кол.	Примечание
1Д	Двигатель	См. таблицу применения			
1ЭН	Заслонка утепленная с электроприводом	См. таблицу применения			
А,П,Д,РТ НУ, КУ	Шкаф управления	См. таблицу применения			
По месту					
1ПВ	Пакетный выключатель	ПКВ-25-33-30	25А	1	Привод 5
		ПКВ-10-33-30	10А	6	Приводы 16,17,29÷32
Пост дистанционного управления 10пу-с, 20пу-с, 4пу-с					
ЛЗ	Арматура сигнальная	АЕ2131242	~220в с зеленым колпачком	1	Приводы 10,20,4
КД	Пост управления кнопочный	КЕ-011	Исполнение 24	1	
		КЕ-011	Исполнение 23	1	
1МП	Пускатель магнитный	ПАЕ-521	Uном.кат. = ~380в	1	отключ. шкафов 1шу-с÷3шу-с
2МП	Пускатель магнитный	ПАЕ-321	Uном.кат. = ~380в	1	отключ. шкафов 10, 11шу-с

Примечание

1. Данный чертеж читать совместно с чертежом ЭЛ-9
2. Соответствие схем номерам приводов, для которых они предназначены, см. таблицу применения.
3. Символ I в обозначении аппаратов и маркировки проводов. Например IД для привода 8 будет 8Д, I-31 для привода 3 будет 3-31 и т. д.

1975	Сельский дом культуры с залом на 400 мест, спортзалом 24×12м со стенами из кирпича	Отключение вентиляции. Схема принципиальная Пакетные выключатели 5ПВ, 16ПВ, 17ПВ, 29ПВ÷32ПВ Схемы подключений	Типовой проект 264-12-142	Альбом III часть 1	Лист ЭЛ-10

Зрелищных зданий и спортивных сооружений имени Б.С. Мезенцева, Москва

Нач. отд.	Бенгин	
Гл. инж. отд.	Зуйков	Проверил: Гильман
Гл. инж. пр.	Полунцев	Исп.: Юдин
Рук. гр.	Хоминенко	Копировал: Новикова
Инженер		

Шкаф управления 1шч-с
Вид спереди

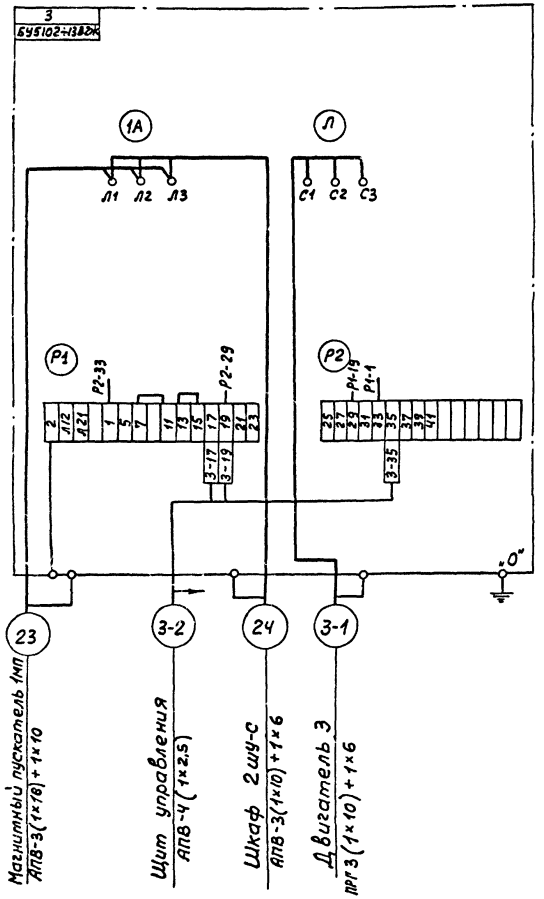

Шкаф управления 6 шч-с
Вид спереди

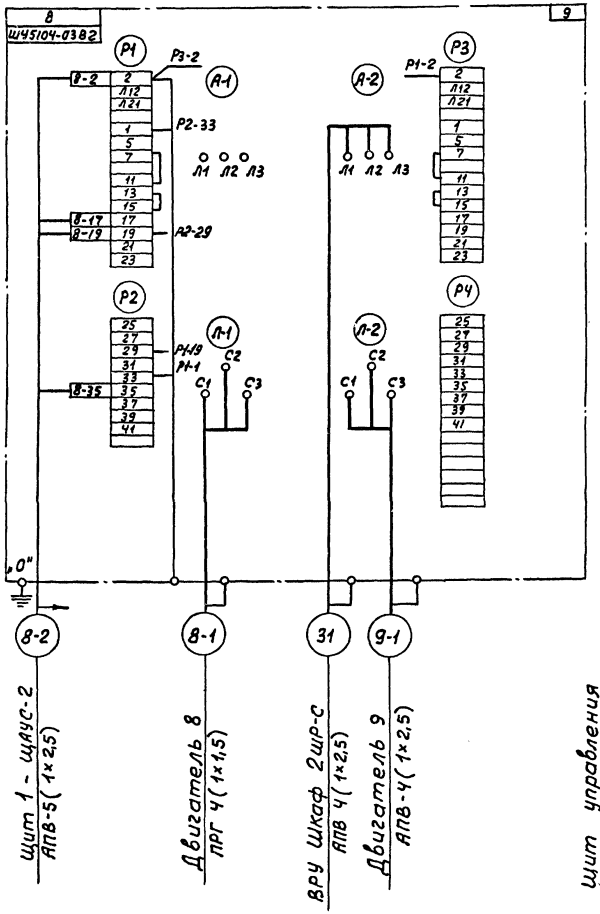

Шкаф управления 7шч-с; 8шч-с
Вид спереди.

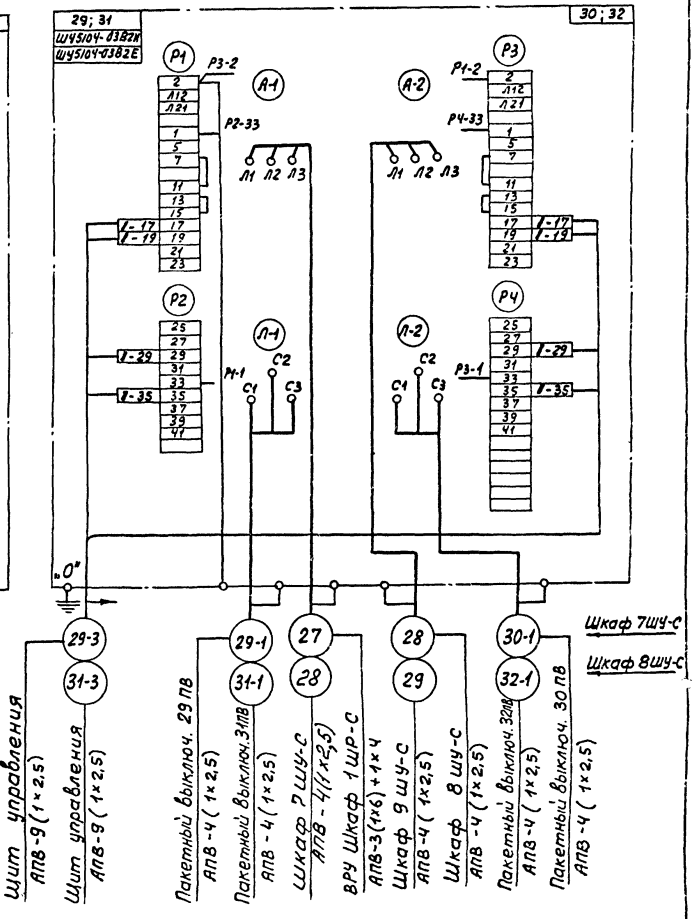

Гип	Павлова						
Нач. отд.		Проверил	Беляев				
Гл. инж. отд.			Зуйков				
Гл. инж. пр.			Полунцев				
Рук. гр.			Полунцев				
Ст. инж.			Арсланова	Капчуров			

ЗРЕЛИЩНЫХ ЗДАНИЙ И СООРУЖЕНИЙ ИМЕНИ Б.С. МЕЗЕНЦЕВА МОСКВА

1975	Сельский дом культуры с залом на 400 мест, со спортзалом 24×12м со стенами из кирпича	Шкафы управления 1шч-с, 6шу-с, 7шч-с, 8шч-с. Схемы подключений	Типовой проект 264-12-142	Альбом III	Лист ЭЛ-11
				Часть 1	

136399-05 12

ф. 22)

Шкаф управления 3шу-с
Вид спереди

Шкаф управления 2шу-с
Вид спереди

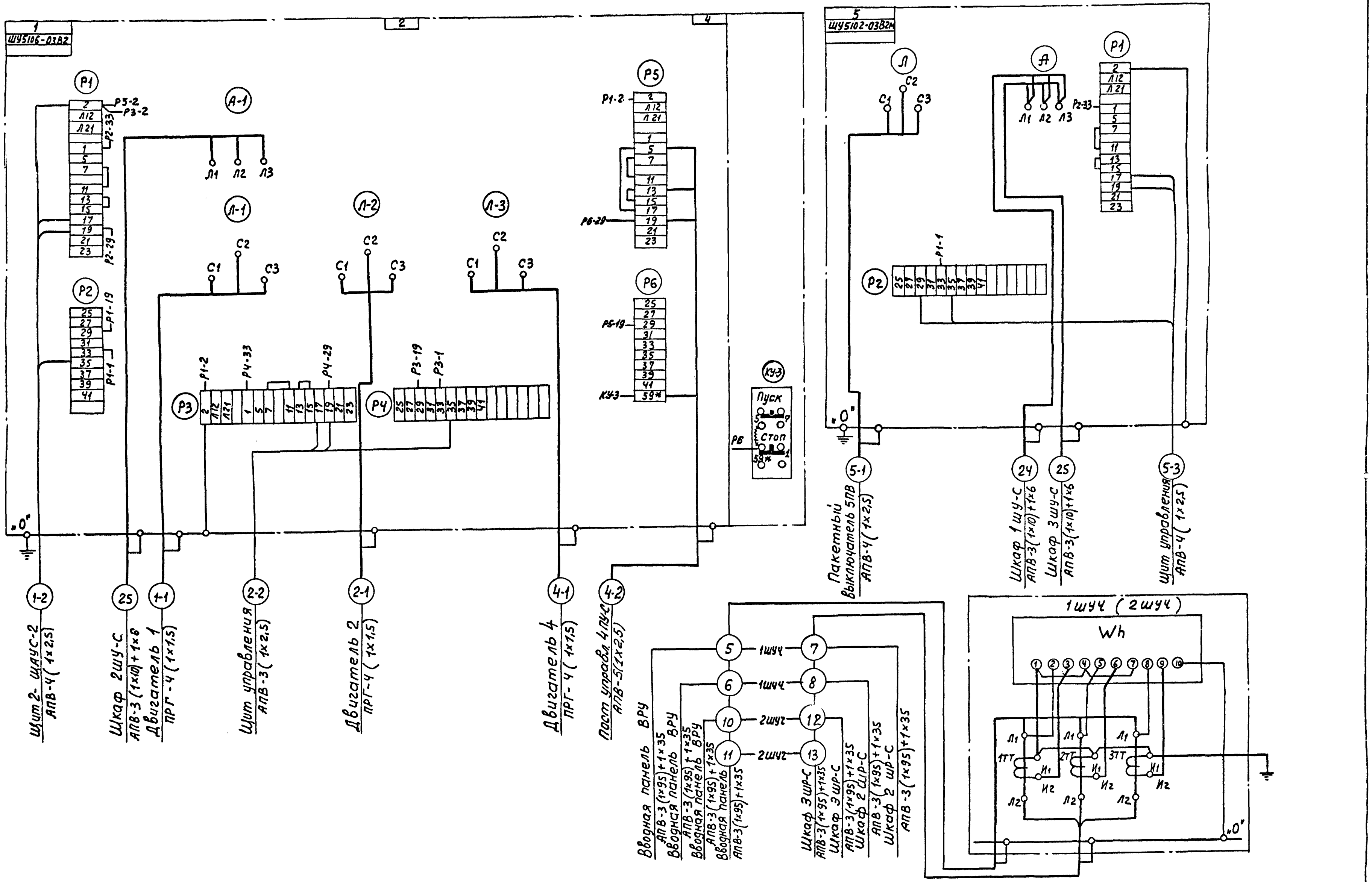

ЦНИИЭП зрелищных зданий и спортивных сооружений имени Б.С. Мезенцева. Москва

Должность	Фамилия
Нач. отд.	Бенгин
Гл. инж. отд.	Зуйков
Гл. инж. пр.	Полунцев
Рук. гр.	Полунцев
Инженер	Хомченкова
Проверил	Гильман
Копировал	Новикова

1975	Сельский дом культуры на 400 мест со спортивным залом 24×12 со стенами из кирпича.	Шкафы управления 2шу-с, 3шу-с; Шкаф учета 1шуч (2шуч) Схемы подключений	Типовой проект 264-12-142	Альбом III часть 1	Лист ЭЛ-12

Шкаф управления 4 ШУ-С
Вид спереди

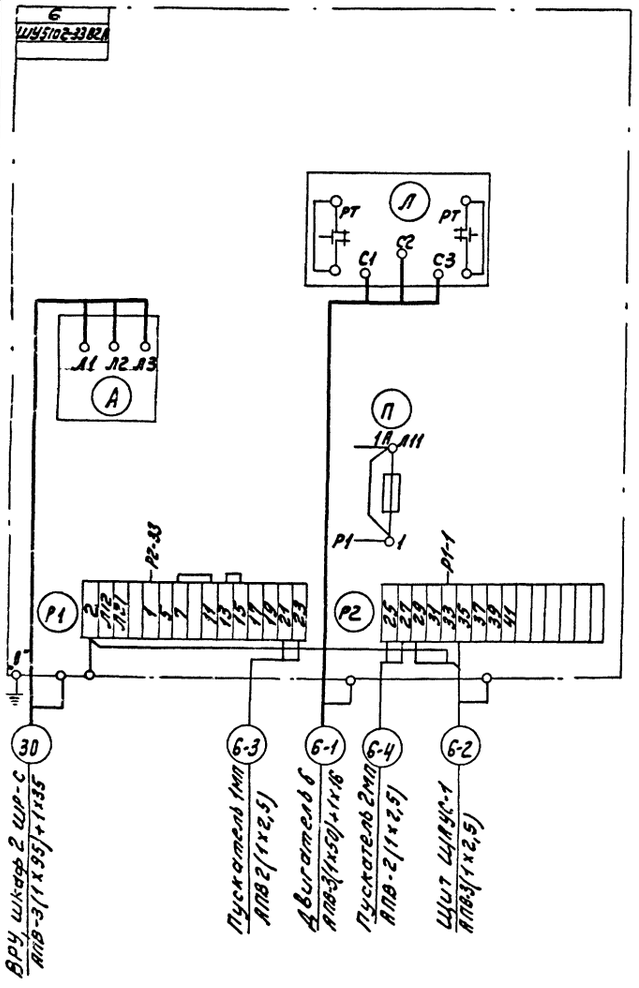

Шкаф управления 5 ШУ-С
Вид спереди

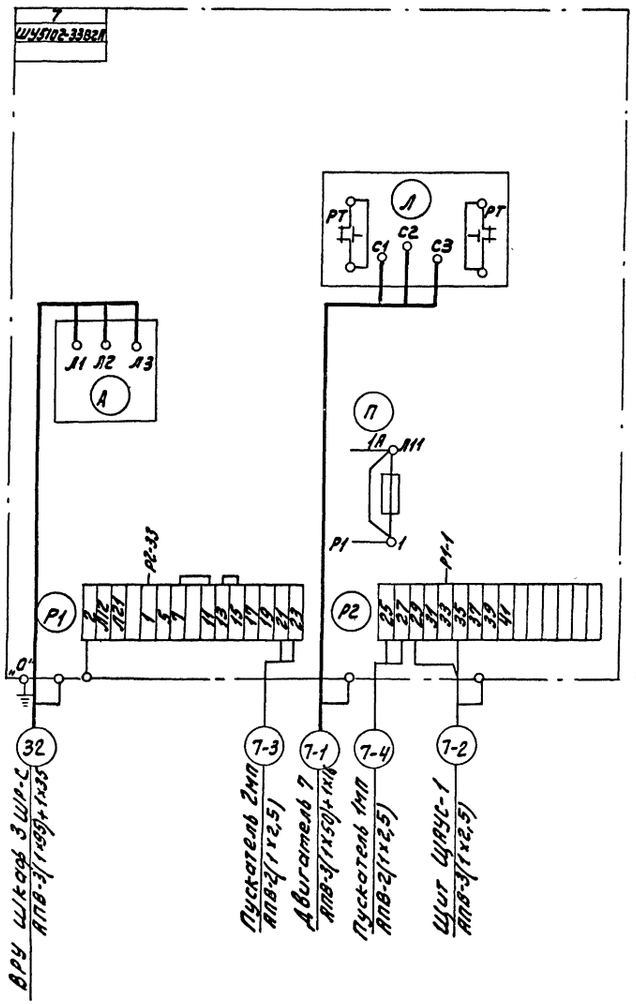

Шкаф управления 9 ШУ-С
Вид спереди

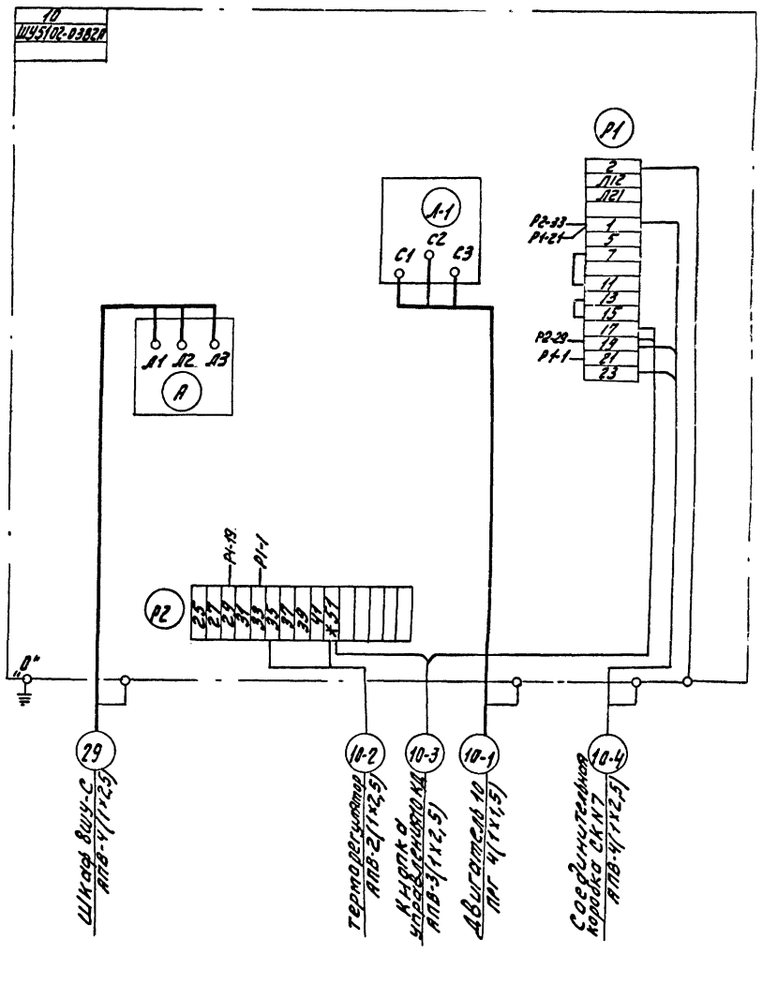

1975	Сельский дом культуры с залом на 400 мест, спортзалом 24х12 метров, со стенами из кирпича	Шкафы управления 4 ШУ-С, 5 ШУ-С, 9 ШУ-С. Схемы подключений	Типовой проект 264-12-142	Альбом III Часть 1	Лист ЭЛ-13

ЦНИИЭП зрелищных зданий и спортивных сооружений МОСКВА

Нач. отд. Гендин; Гл. инж. Зуйков; Гл. инж. проекта Голынцев; Рук. фор. Кулешов; Инженер Зайцев; Н. контр. Кулешов; ГАП Белов; Проверил Голованов; Выполнил

13699-05 14

Формат А2

Шкаф управления 10 ШУ-С

Вид спереди

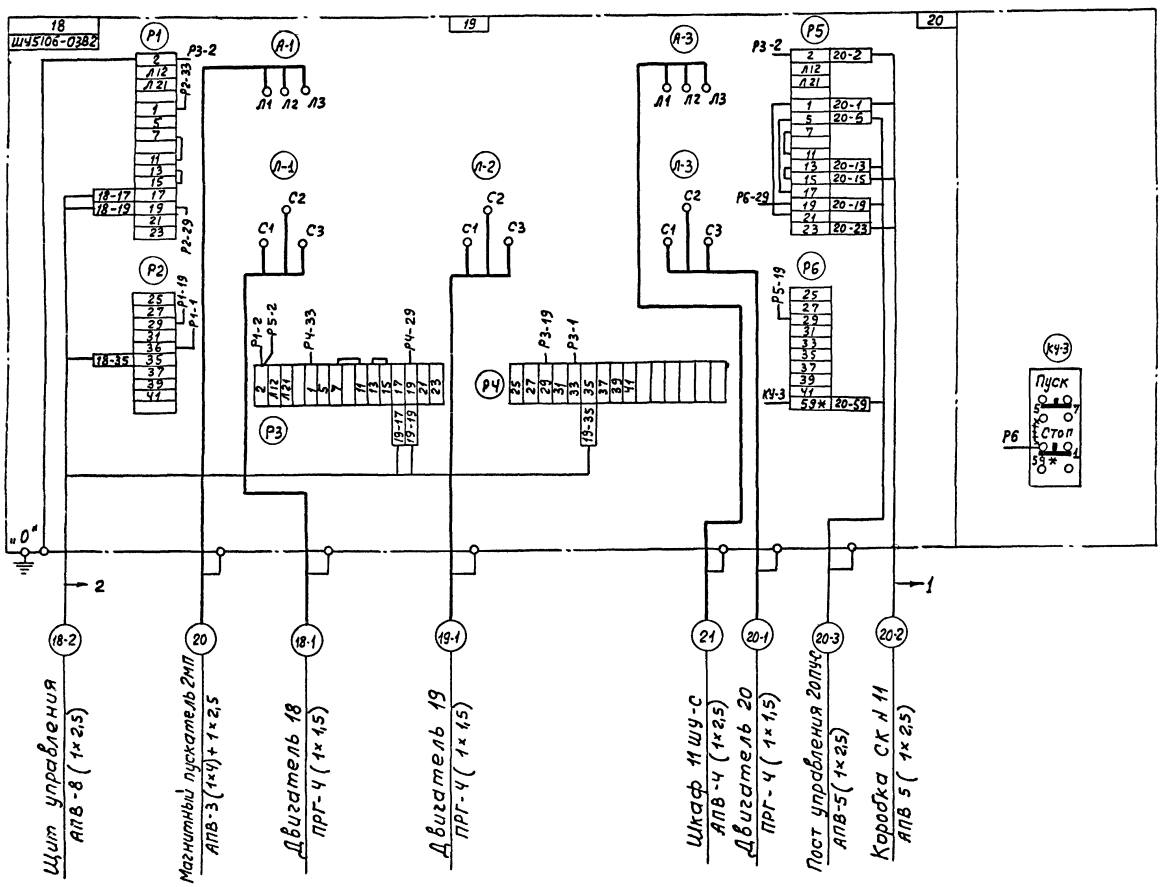

Дверца (вид сзади)

Шкаф управления 11 ШУ-С.

Вид спереди

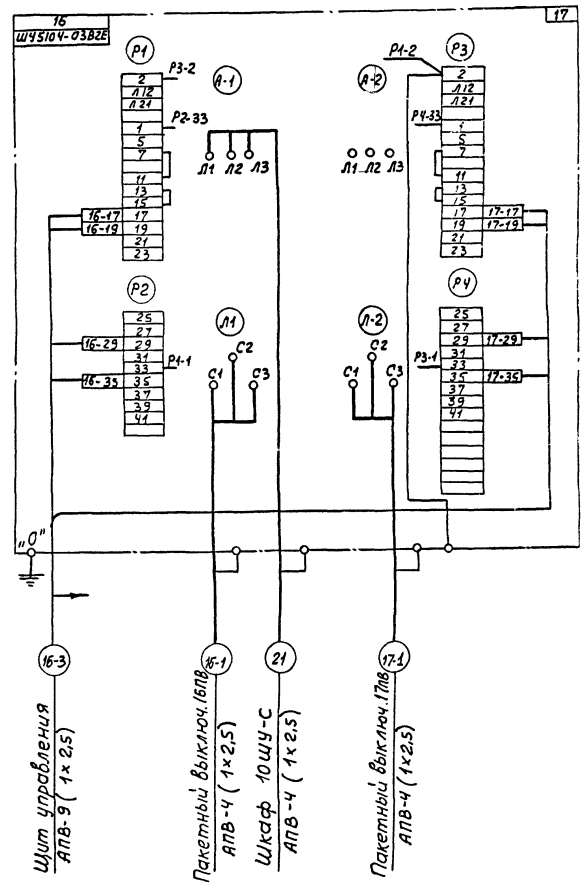

Демонтировать

* Домаркировать

Нач. отд.	Бегин	Проверил	Гильман	ЦНИИЭП зрелищных зданий и спортивных сооружений имени Б.С.Мезенцева Москва	1975	Сельский дом культуры с залом на 400 мест, со спортзалом 24×12м, со стенами из кирпича.	Шкафы управления 10 ШУ-С, 11 ШУ-С. Схемы подключений	Типовой проект 264-12-142	Альбом III, часть 1	Лист ЭЛ-14
Гл. инж. отд.	Зуков									
Гл. инж. пр.	Получиев									
Рук. гр.	Получиев									
Ст. инж.	Андрианова	Конгуров.	Новикова							

13699-05 ф. 22

15

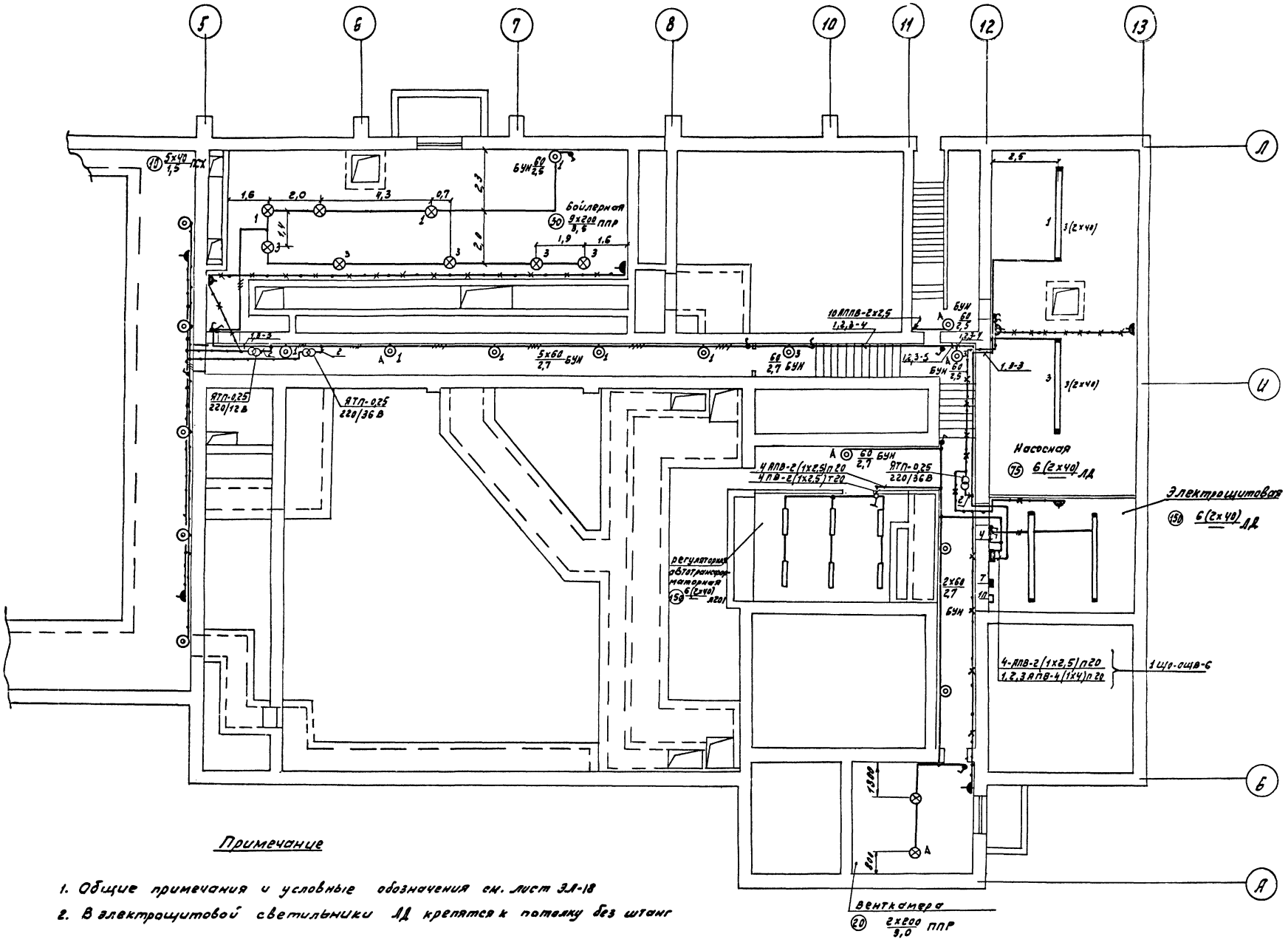

Примечание

1. Общие примечания и условные обозначения см. лист ЭЛ-18
2. В электрощитовой светильники ЛД крепятся к потолку без штанг

М 1:100

1975	Сельский дом культуры с залом на 400 мест, спортзалом 12х24 метра со стенами из кирпича	Электроосвещение План подвала	Типовой проект 264-12-142	Альбом III части 1	Лист ЭЛ-15

13699-05 16

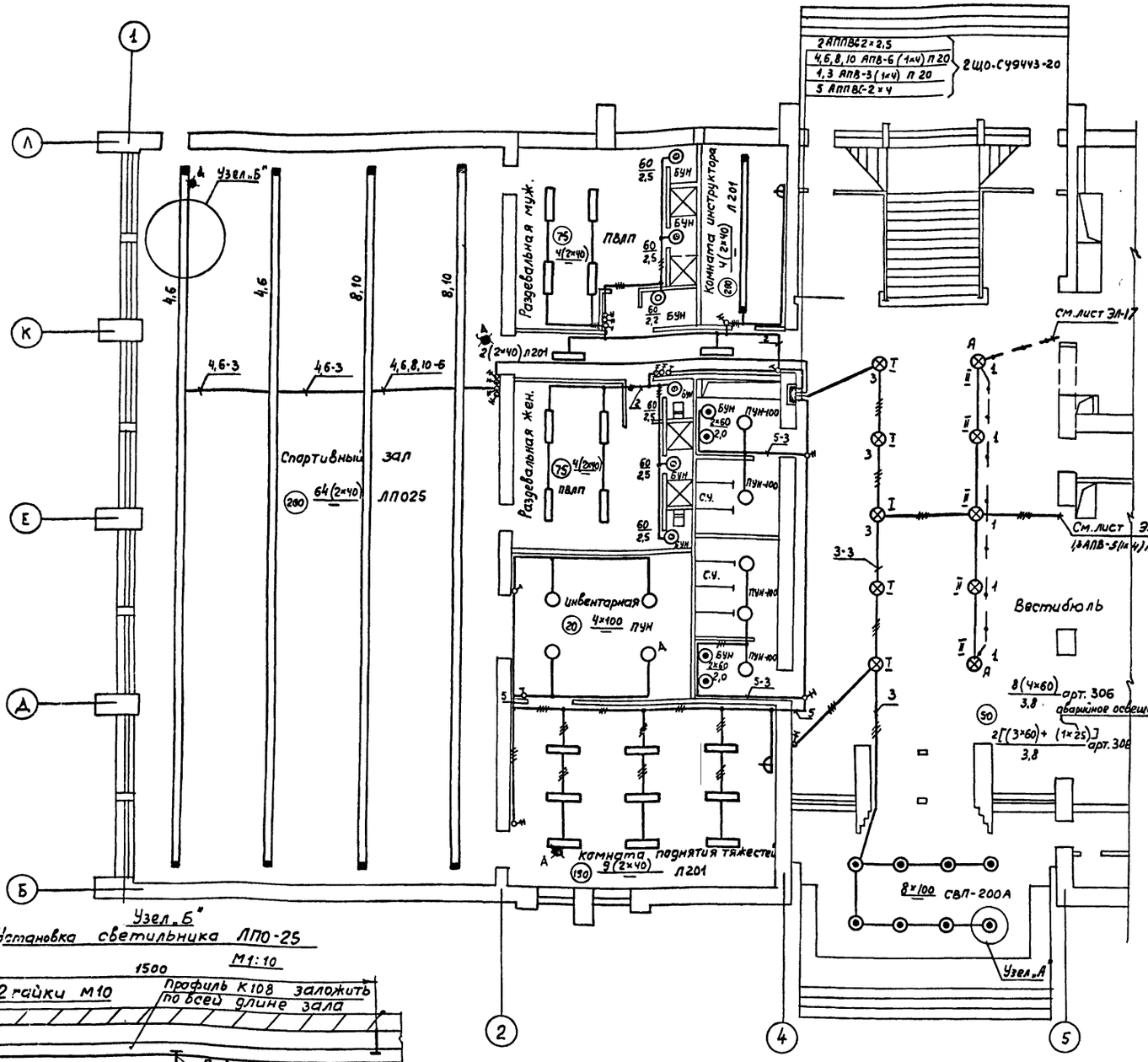

Узел „Б"
Установка светильника ЛПО-25

М1:10

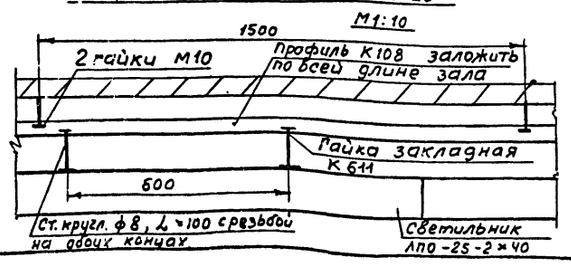

Узел „А"
Установка встроенного светильника СВЛ-200А

М1:5

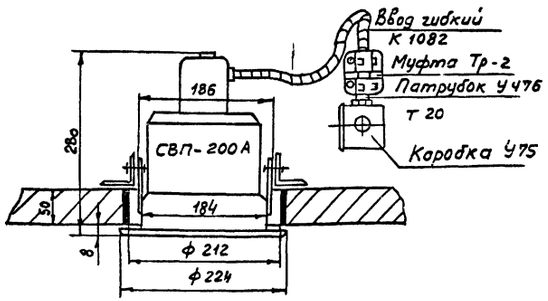

Примечание.

Общие примечания и условные обозначения см. лист ЭЛ-18

М1:100

1975	Сельский дом культуры с залом на 400 мест, спортзалом 12×24 метров со стенами из кирпича	Электроосвещение. План 1-го этажа между осями „1-5"	Типовой проект 264-12-142	Альбом III Часть 1	Лист ЭЛ-16

Ф. 22 13699-05 17

Согласовано

Зрелищных зданий и спортивных сооружений имени Б.С. Мезенцева Москва

Нач. отд. Белгин
Гл. инж. отд. Зуйков
Гл. инж. пр. Полунцев
Гл. спец. Герлит
Ст. инж. Яковлина

Гл. арх. пр. Зинкевич
Гл. инж. пр. Сологубов
Гл. технолог Сидоров
Отд. №3 Новикова
Копиров. Вид -

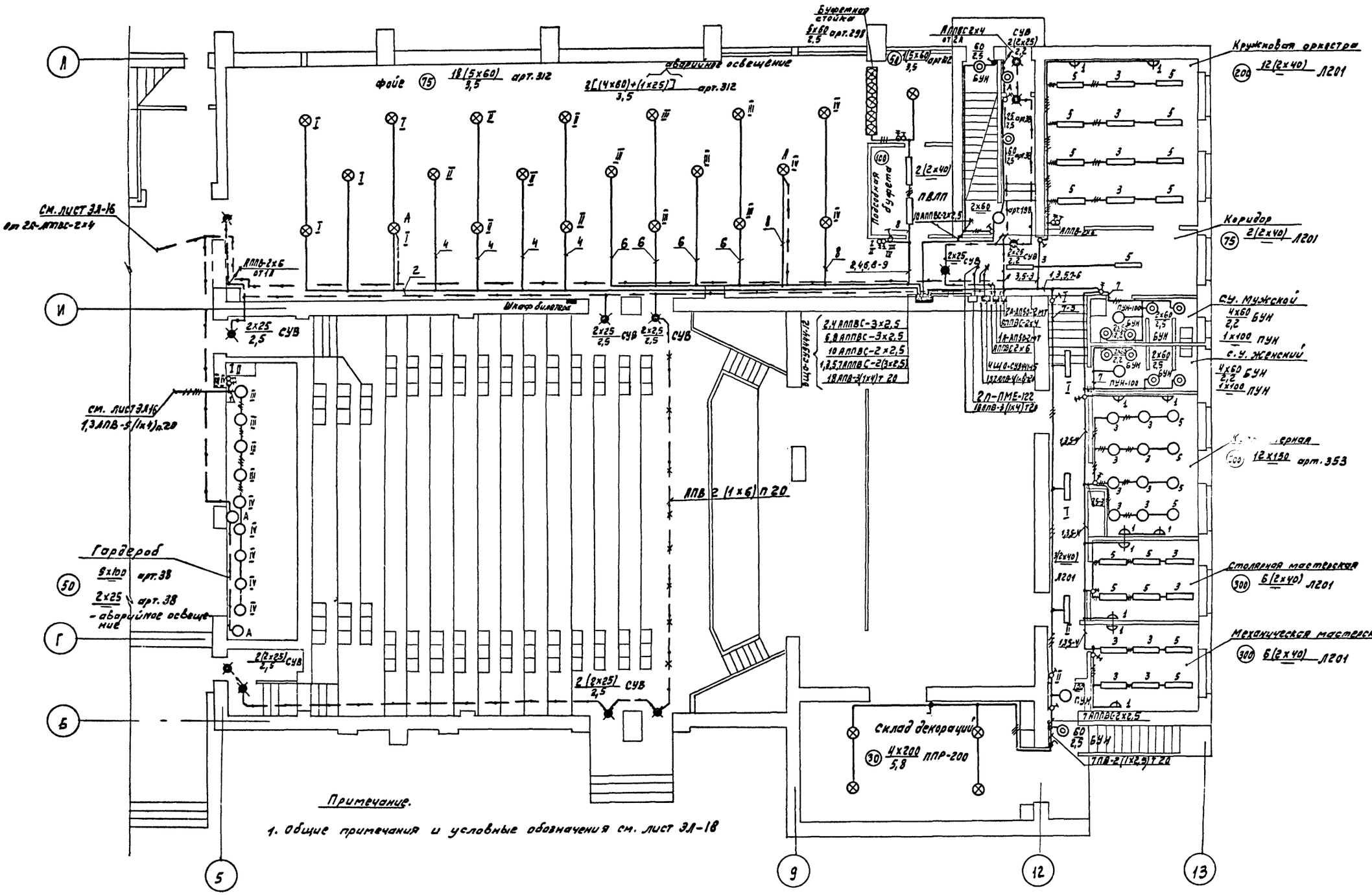

М1:100

1975	Сельский дом культуры с залом на 400 мест, спортзалом 12х24м со стенами из кирпича	Электроосвещение План 1го этажа между осями „5-13"	Типовой проект 264-12-142	Альбом III часть 1 / Лист ЭЛ-17

Ф. 22 13699-05 18

План технического этажа

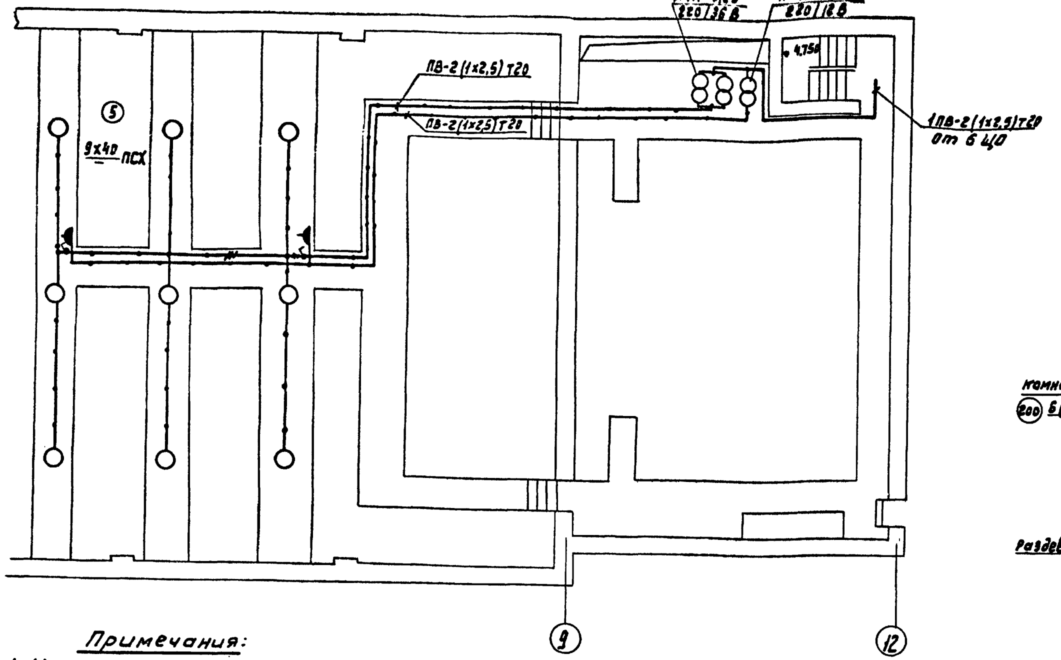

План 2го этажа между осями "2-5"

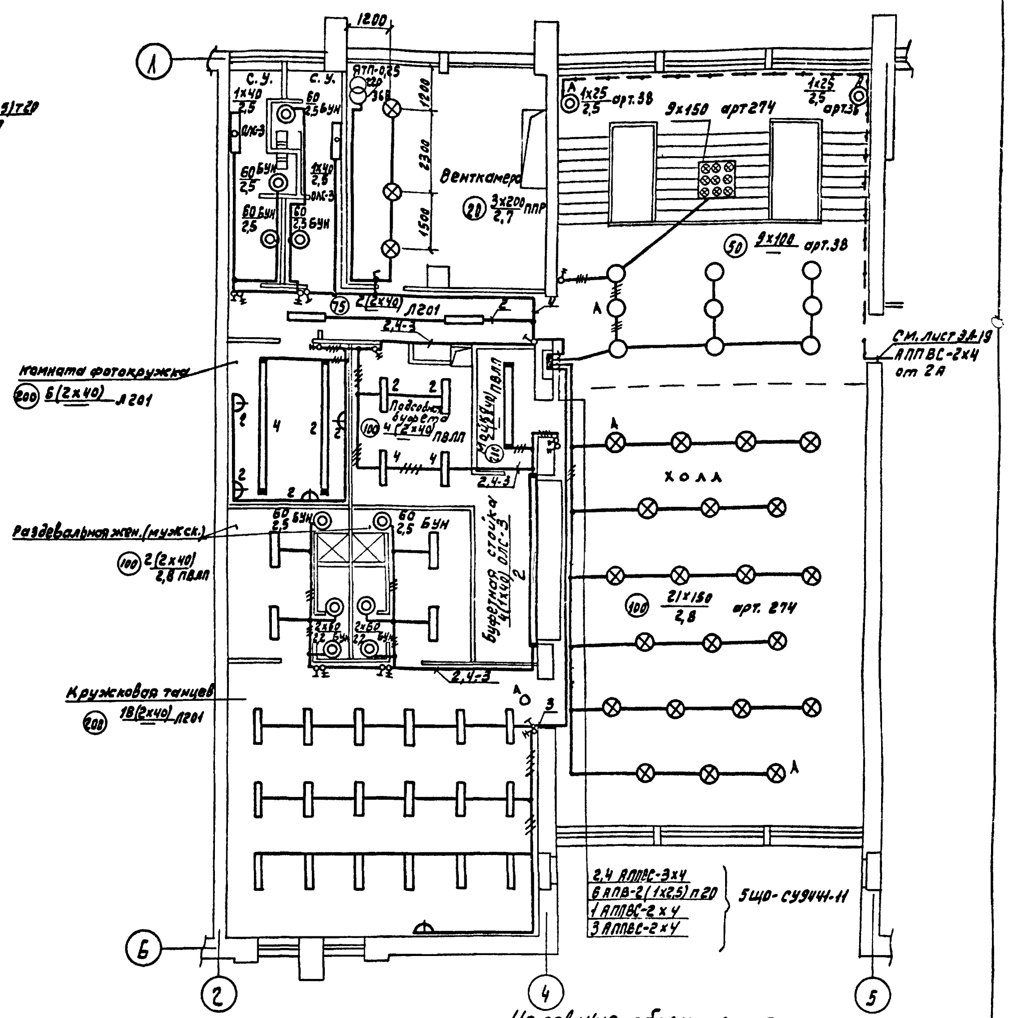

Примечания:

1. Напряжение сети рабочего освещения на техническом этаже и в проходном канале подвала ~36 В, в остальных помещениях ~380/220 В.
   Напряжение ремонтного освещения 36 В и 12 В переменного тока. Напряжение сети аварийного освещения 36 В постоянного тока, питается от аккумуляторной батареи
2. Высота установки от пола:
   Выключателей – 1,5 м от пола,
   Штепсельных розеток: в технических помещениях 0,8 м от пола, в остальных помещениях – 0,3 м от пола
3. Номера групп, указанные на планах, соответствуют номерам автоматов на групповых щитках.
4. Групповые сети выполняются:
   а) проводом АПВ в стальных трубах по ГОСТ3262-62 за подшивным потолком зрительного зала.
   б) проводом ПВ в стальных трубах по ГОСТ 3262-62 открыто на техническом этаже
   в) проводом АПВ в винипластовых трубах, скрыто в спортивном зале, открыто в подвале и по кровле для иллюминационного освещения, в подшивных потолках вестибюля и фойе.
   г) проводом ППВС скрыто в помещениях кинопроекционной, аппаратной и по колосниковой лестнице
   д) проводом АППВС – в остальных помещениях
   Провод ППВС и АППВС прокладывается скрыто по стенам под штукатуркой, по потолкам в каналах многопустотных настилов.
5. Отпайки к светильникам СВП-200А выполняются термостойким проводом ПРКС в коробках У-75, по всем остальным светильникам – в коробках У-780
6. Для заземления светильника СВП-200А проложить третий заземляющий провод от распаечной коробки до светильника.
7. Расположение светильников арт. 274 под главной лестницей см. архитектурные чертежи.
8. В проекте приняты условные обозначения по ГОСТ'у 2754-72. Дополнительные условные обозначения приведены на данном чертеже.
9. Заземление выполняется в соответствии с ПУЭ для заземления используется рабочий нулевой провод сети.
10. В сантехнических помещениях электропроводку выполнить после монтажа сантехнического оборудования.

Условные обозначения
(дополнительные к ГОСТ'у 2.754-72)

	Розетка штепсельная двухполюсная для скрытой установки; под одной декоративной крышкой устанавливается одна розетка
а) б)	Выключатель клавишный: а) одинарный б) сдвоенный
	Линии сети освещения, прокладываемые в полу
а-б	а) Номер группы б) количество проводов

1975	Сельский дом культуры с залом на 400 мест, спортзалом 12х24 метров со стенами из кирпича	Электроосвещение. Планы 2го этажа между осями 2-5" и технического этажа. Примечания. Условные обозначения	Типовой проект 264-12-142 · Альбом III · Часть 1 · Лист ЭЛ-18

ЦНИИЭП зрелищных зданий и спортивных сооружений им. Б.С. Мезенцева Москва

Нач. отд.	Генкин	
Гл. инженер	Зуйков	
Гл. инж. пр.	Галямов	
Гл. спец.	Гельман	
Ст. инж.	Яковишина	

Гл. арх. пр.	Горшков
Гл. инж. пр.	Зимелухина
Отдел №2	Сендеров
Отдел №3	Сидоров

Согласовано: Быстрова, Копырова

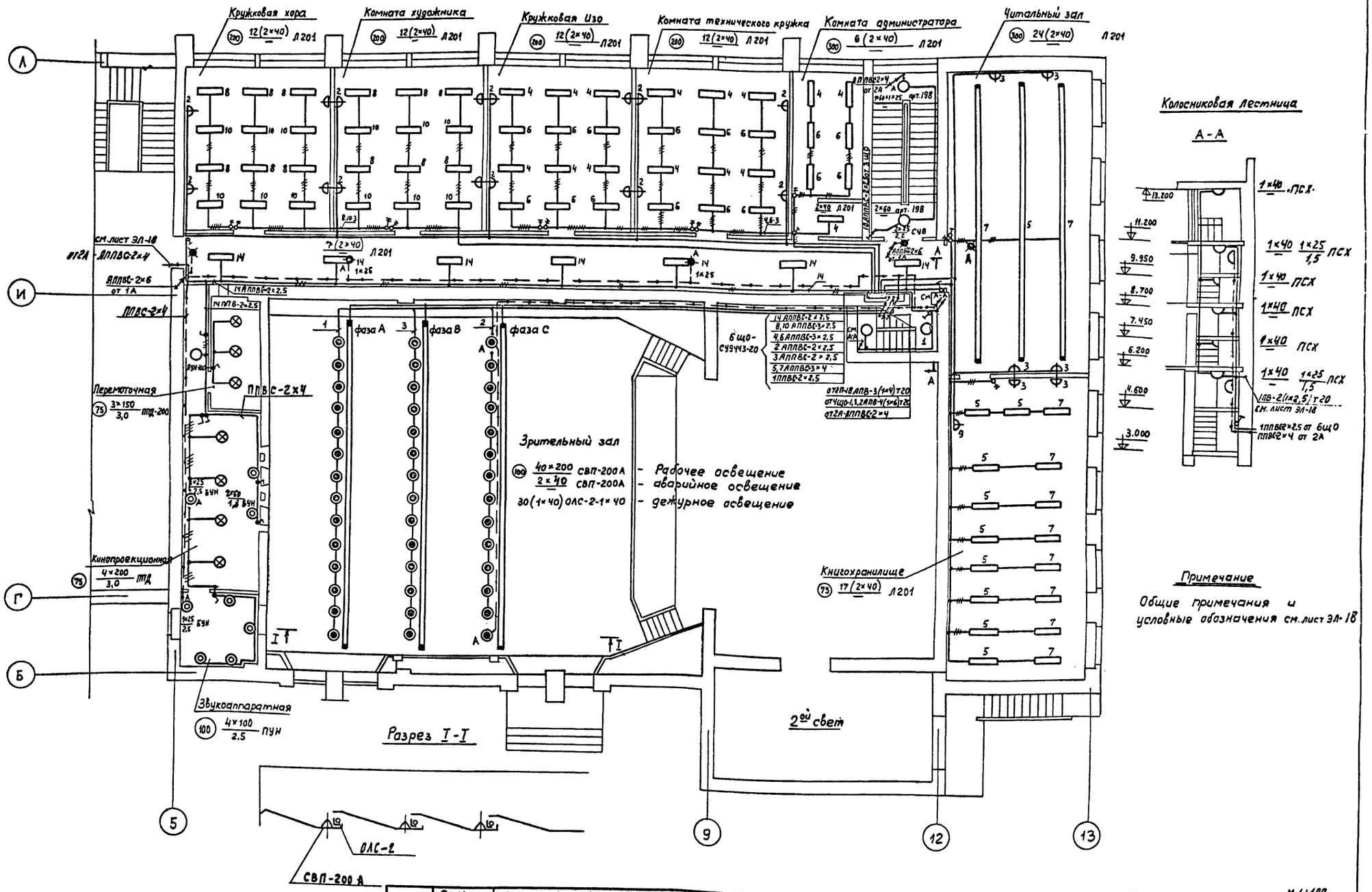

Гл. арх. пр.	Горшков		
Гл. инж. пр.	Зимелицкий		
Отдел №2	Солдатов		
Отдел №3	Сидоров		
	Новикова		
	Якубович		
Нач. отд.	Бергин		
Гл. инж. отд.	Зуйков		
Гл. инж. пр.	Получчев		
Гл. спец.	Герман		
Ст. инжен.	Яковишина		
	Копирв.		

ГПИ ЗРЕЛИЩНЫХ ЗДАНИЙ И СПОРТИВНЫХ СООРУЖЕНИЙ им. Б.С. МЕЖЕНИЦЕВА МОСКВА

Сельский дом культуры с залом на 400 мест, спортзалом 12×24 метров, со стенами из кирпича

1975

Электроосвещение
План 2-го этажа между осями «5-13»

М 1:100

Типовой проект	Альбом	Лист
264-12-142	III часть 1	ЭЛ-19

13699-05 20 Ф.22

План кровли. Иллюминационное освещение.

М 1:200

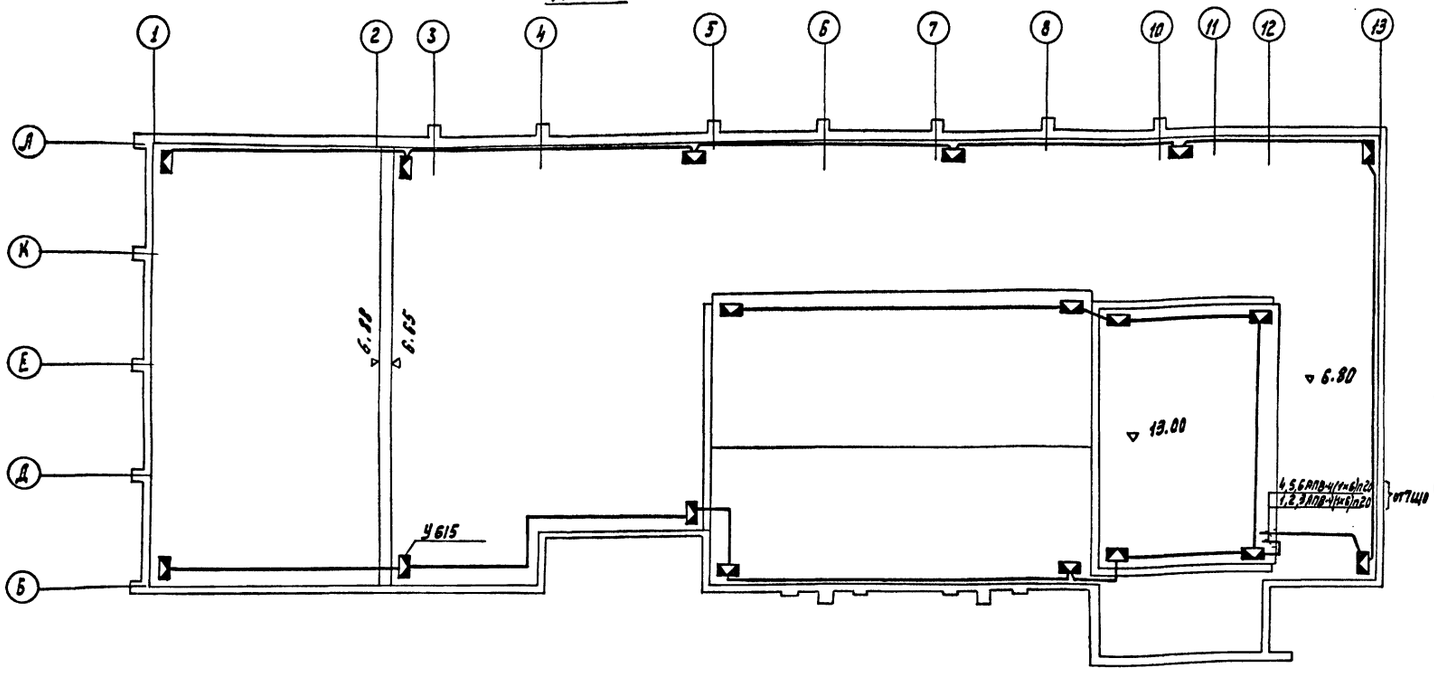

План на отм. 6.20

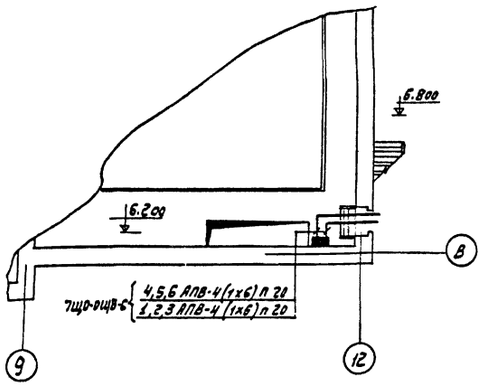

Схема внешних соединений цепей управления

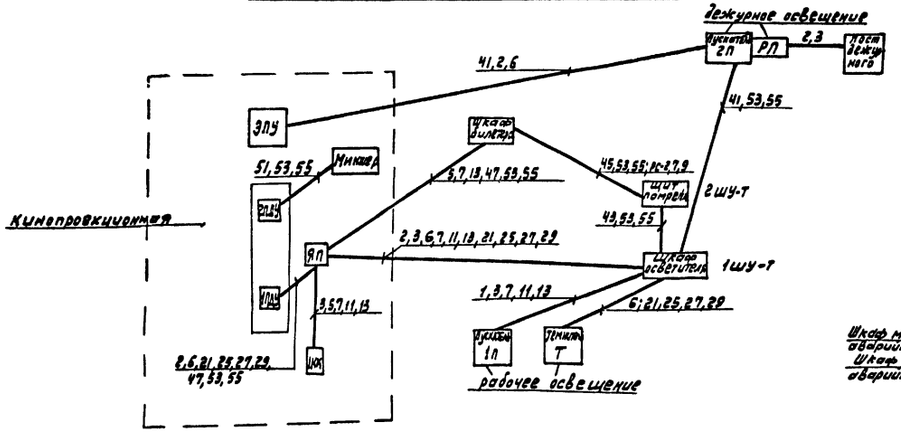

РС-2,7,9- провода режиссерской сигнализации

Расчетная схема питающей сети

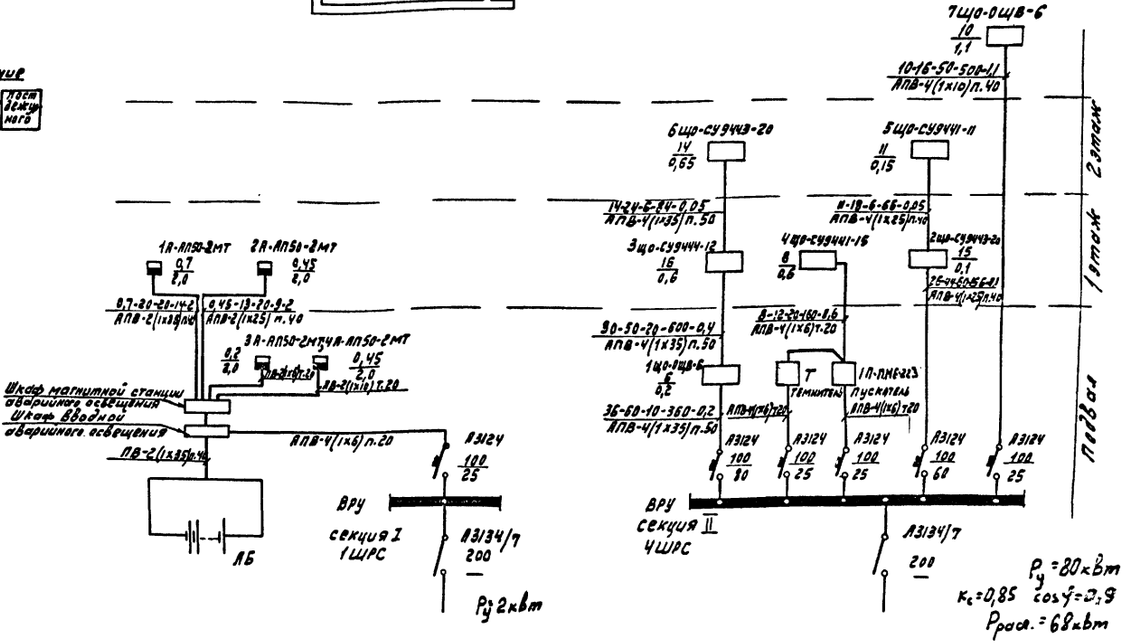

1975	Сельский дом культуры с залом на 400 мест, спортзалом 12х24 метров со стенами из кирпича	План кровли. Иллюминационное освещение. Схема внешних соединений цепей управления. Расчетная схема питающей сети	Типовой проект 264-12-142	Альбом III ЧАСТЬ 1	Лист ЭЛ-20

13699-05 21 ТО 22

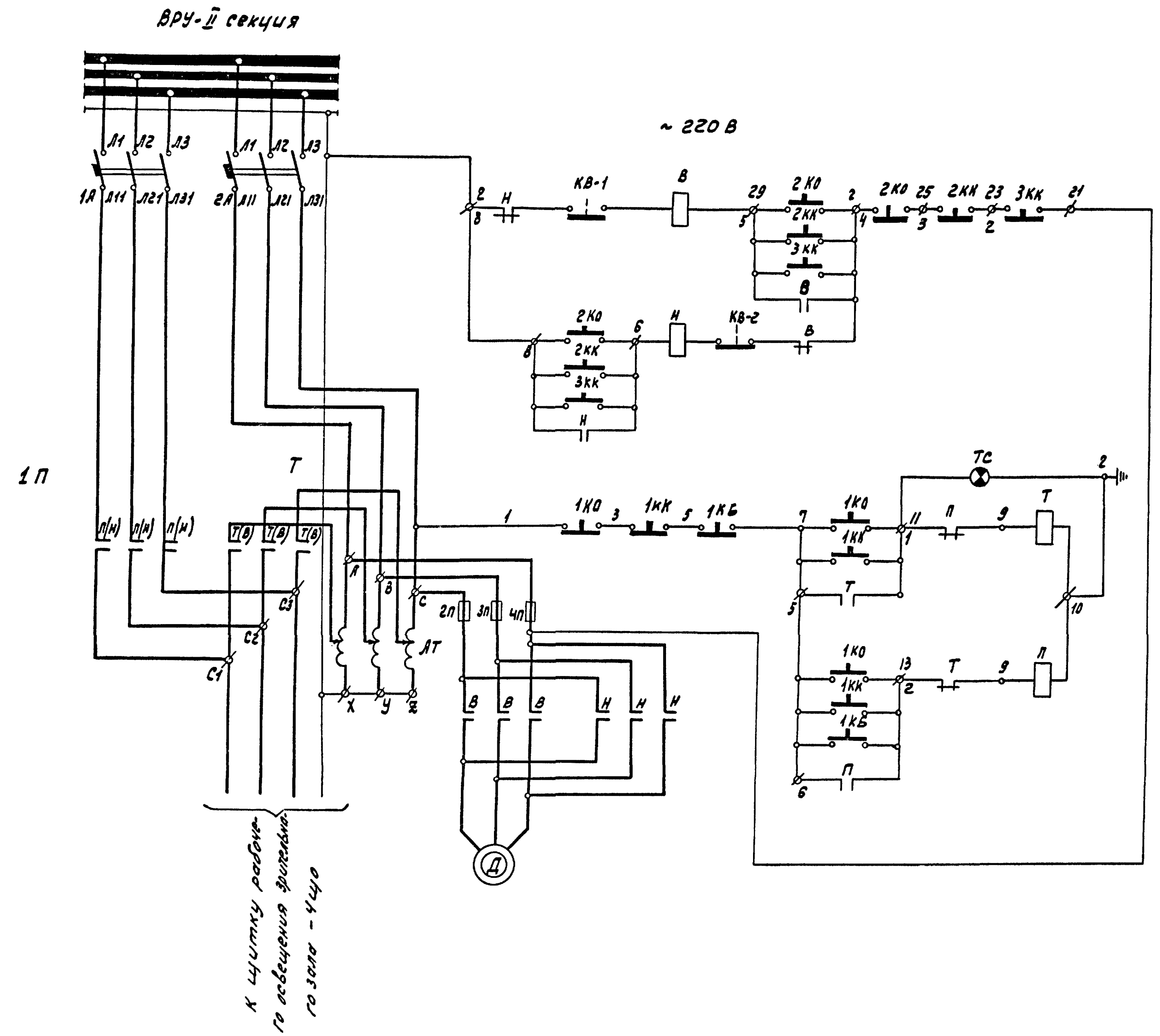

Перечень элементов

Обозначение	Наименование	Тип	Технические данные	Кол-во	Примечание
	ВРУ-II секция				
1А, 2А	Выключатель автоматический	А3124	500 В, 100 А комбинированный расцеп. 25А	2	
	1П – пускатель (щитовая на стене)				
П(Н), Т(В)	Пускатель магнитный	ПМЕ-223	~380 В, 23 а, напряжение цепи упр. ~220 В	1	
	Т – темнитель света ТС-6М, 10 ква, 380/220 В				
Д	Электродвигатель	АОЛ-011/4	50 Вт, 380/220 В	1	
АТ	Автотрансформатор	ТС-С	Трехфазный, 380/220, 10 ква	1	
В, Н	Реле промежуточное	РПТ-100		2	
КВ-1, КВ-2	Выключатель конечный			1	
2П, 3П, 4П	Предохранитель			3	
	Шкаф управления осветителя – 1ШУ-Т				
1КО	Кнопка управления одноштифтовая	КЕ-011У3	Исполнение 2, надпись „Темнитель"	1	
1КО	Кнопка управления одноштифтовая	КЕ-011У3	Исполнение 2, надпись „Напрямую"	1	
1КО	Кнопка управления одноштифтовая	КЕ-011У3	Исполнение 2, надпись „Стоп"	1	
2КО	Кнопка управления одноштифтовая	КЕ-011У3	Исполнение 2, надпись „Светло"	1	
2КО	Кнопка управления одноштифтовая	КЕ-011У3	Исполнение 2, надпись „Темно"	1	
2КО	Кнопка управления одноштифтовая	КЕ-011У3	Исполнение 2, надпись „стоп"	1	
ТС	Табло сигнальное	ТСМ	~220 В	1	
	Кинопроекционная				
1КК	Кнопка управления трехштифтовая	ПКЕ-212-3	„Темнитель-напрямую-стоп"-надпись	1	
2КК, 3КК	Кнопка управления трехштифтовая	См. проект кинотехнологии		2	
	Шкаф билетера				
1КБ	Кнопка управления одноштифтовая	КЕ-011У3	Исполнение 2, надпись „Пуск"	1	
1КБ	Кнопка управления, одноштифтовая	КЕ-011У3	Исполнение, надпись „стоп"	1	

1975	Сельский дом культуры с залом на 400 мест, спортзалом 24х12 метров, со стенами из кирпича	Управление рабочим освещением зрительного зала. Схема принципиальная	Типовой проект 264-12-142	Альбом III часть 1	Лист ЭЛ-21

ЦНИИЭП зрелищных зданий и спортивных сооружений имени Б.С. Мезенцева, Москва

Нач. отд. Бенгин; Гл. инж. отд. Зыков; Гл. инж. пр. Плунгев; Гл. спец. Герман; Ст. инж. Стовбишина; Копировал; Бог; Выверил

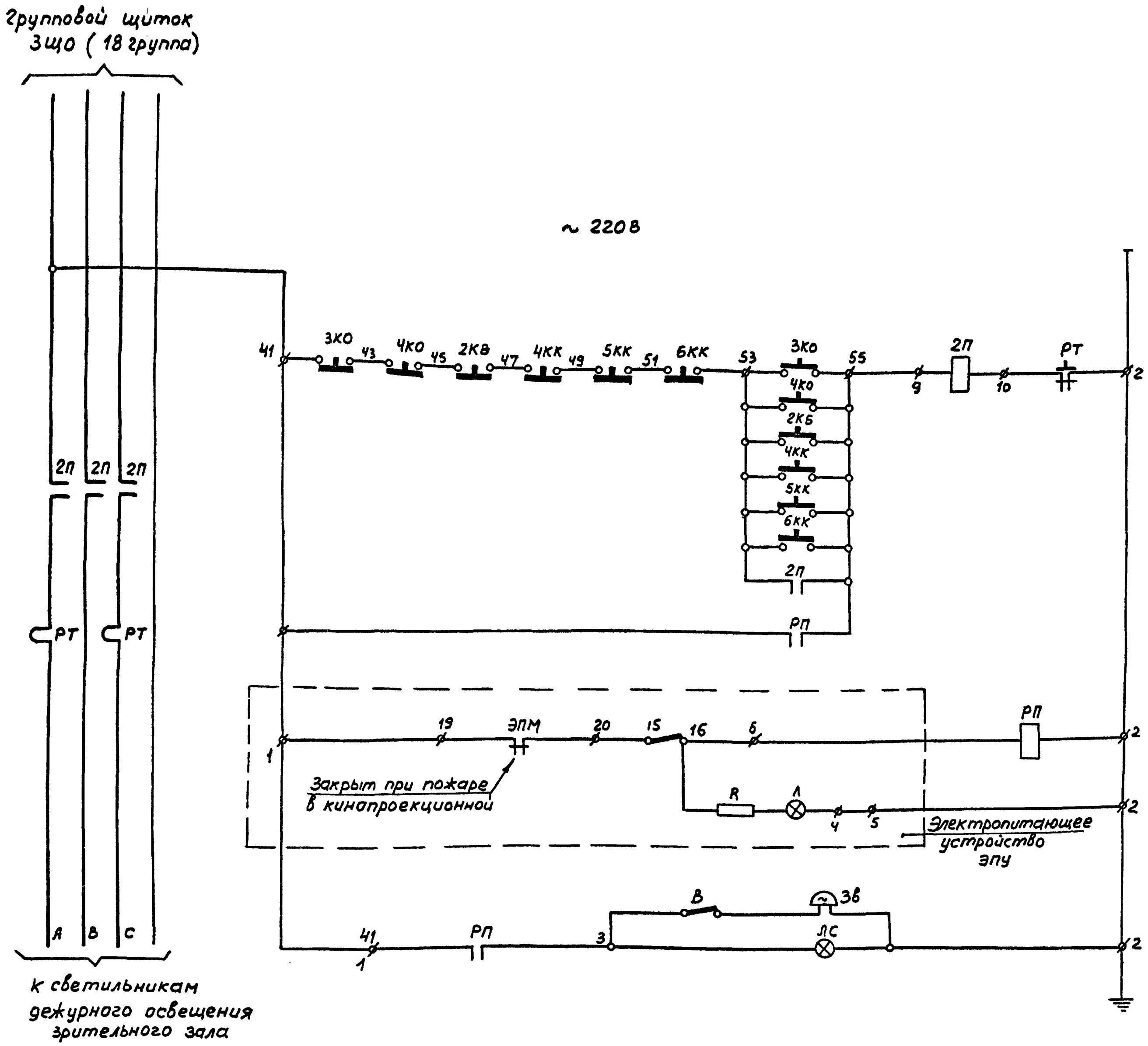

Перечень элементов

Обозначение	Наименование	Тип	Технические данные	Кол-во	Примечание
	Ниша I этажа у оси (11)				
2П	Пускатель магнитный	ПМЕ-122	Напряжение гл. цепи ~380В, Напряжение цепи упр. ~220В	1	
РП	Реле промежуточное	РПУ-1	~220В, РПУ-1-364	1	
	Шкаф билетера				
2КБ	Кнопка управления одноштифтовая	КЕ-011У3	Исполнение 2, надпись „Стоп"	1	
2КБ	Кнопка управления одноштифтовая	КЕ-011У3	Исполнение 2, надпись „Пуск"	1	
	Пульт звукооператора (Микшер)				
6КК	Кнопка управления одноштифтовая	КЕ-011У3	Исполнение 2, надпись „Стоп"	1	
6КК	Кнопка управления одноштифтовая	КЕ-011У3	Исполнение 2, надпись „Пуск"	1	
	Кинопроекционная				
4КК, 5КК	Кнопка управления двухштифтовая	См. проект кинотехнологии		2	
	Шкаф управления осветителя 1ШУ-Т				
3КО	Кнопка управления одноштифтовая	КЕ-011У3	Исполнение 2, надпись „Стоп"	1	
3КО	Кнопка управления одноштифтовая	КЕ-011У3	Исполнение 2, надпись „Пуск"	1	
	Щит помощника режиссера 2ШУ-Т				
4КО	Кнопка управления одноштифтовая	КЕ-011У3	Исполнение 2, надпись „Стоп"	1	
4КО	Кнопка управления одноштифтовая	КЕ-011У3	Исполнение 2, надпись „Пуск"	1	
	Пост дежурного (в насосной)				
В	Выключатель однополюсный	арт. 47 индекс 02610	~220В, 6А	1	
Зв	Звонок электрический	ЗВП-220	~220В	1	
ЛС	Лампа сигнальная	НВ220-25	~220В; 25Вт.	1	

Согласовано

Нач. отд.	Бенгин
Гл. инж. отд.	Зуйков
Гл. инж. пр.	Полунчев
Гл. спец.	Герман
Ст. инж.	Яковишина

Копировал Новикова

ЦНИИЭП зрелищных зданий и спортивных сооружений имени Б.С. Мезенцева Москва

1975	Сельский дом культуры с залом на 400 мест, спортзалом 12×24 метров со стенами из кирпича	Управление дежурным освещением зрительного зала. Схема принципиальная	Типовой проект 264-12-142	Альбом III часть 1	Лист ЭЛ-22

13699-05 23ф.22

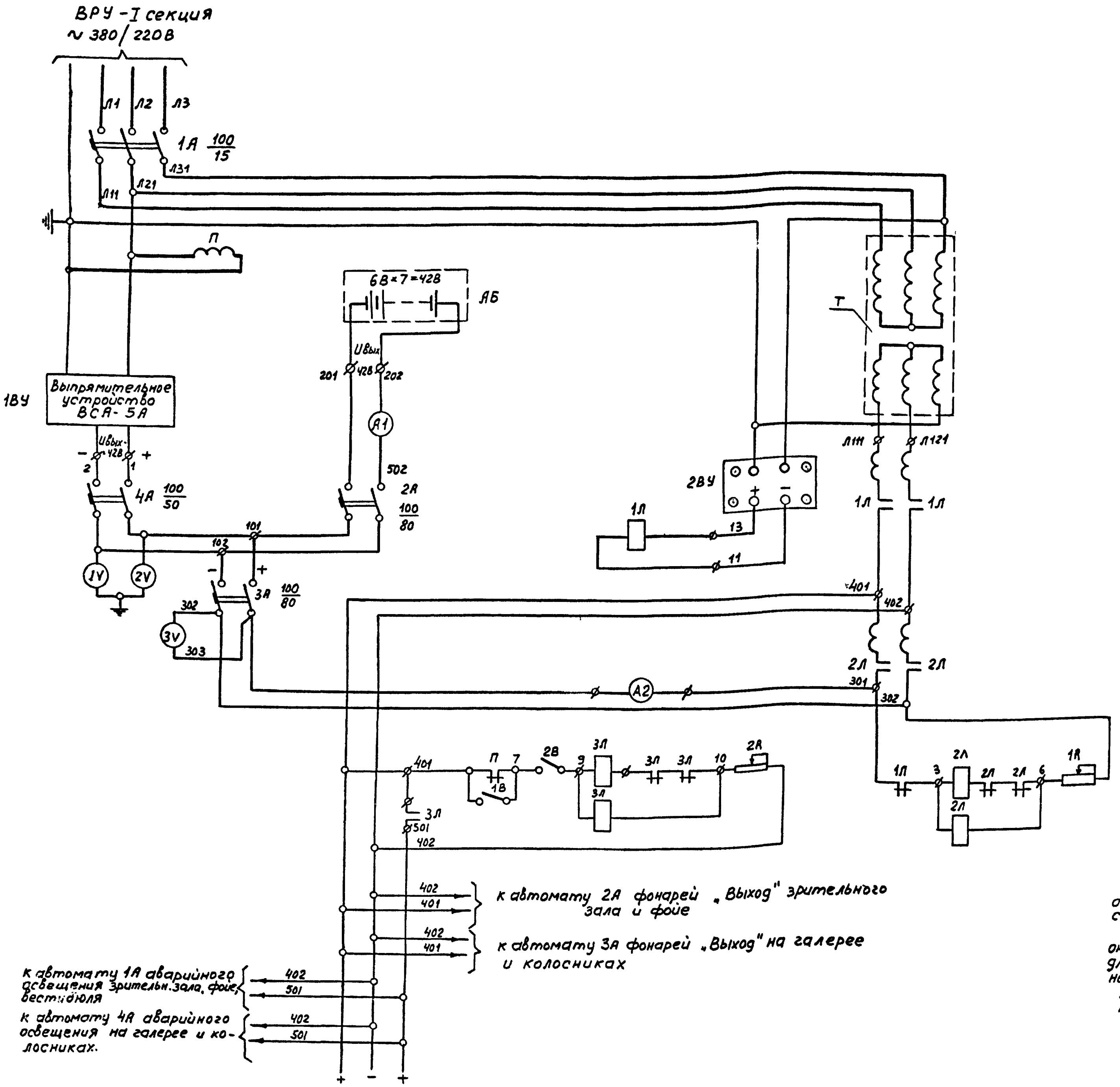

Перечень элементов

Обозначение	Наименование	Тип	Технические данные	Кол.	Примеч.
	Шкаф вводной аварийного освещения				
1ВУ	Выпрямительное устройство	ВСА-5А	~220В, выпрямленное напряжение от 0 до 65В, выпрямительный ток до 12А	1	
3Л	Контактор постоянного тока	КН-311	Ток главных контактов 100А, напряжение главной сети 36В, напряжение цепи управления 24В	1	
2R	Сопротивление проволочное	ПЭВР-25	50 ом	1	
П	Пускатель магнитный	ПМЕ-041	Катушка ~220В	1	
1А	Автоматический выключатель	А 3124	Расцепитель К-15А	1	БУ8003-23А2
2А; 3А	То же	А 3123	Расцепитель К-80А	2	
4А	То же с передним присоединением	А 3113	Расцепитель К-50А	1	
1В, 2В	Выключатель пакетный	ПВМ1-10	~220В, 6а, исп. 3	2	
А1, А2	Амперметр постоянного тока	М 325	Шкала 0-75А	2	С шунтом 75 мВ, ном. ток 75А
1В, 2В, 3В	Вольтметр постоянного тока	М 325	Шкала 0-50В	3	
	Шкаф магнитной станции аварийного освещения				
Т	Трансформатор понижающий, 2500ВА	ТСЗ-2,5/1	380/220/37,5В	1	
1Л	Контактор постоянного тока	КТП-6022	Ток главной цепи 160А, напряжение втягивающей катушки = 110В	1	
2Л	Контактор постоянного тока	КН-311	Ток главных контактов 100А, напряжение главной цепи 36В, напряжение цепи управления 24В	1	
2ВУ	Выпрямительное устройство	СВК 110-3М	~220В, выпрямленное напряжение = 110В, ток 3А	1	
1R	Сопротивление проволочное	ПЭВР-25	50 ом	1	
	Шкаф аккумуляторов				
АБ	Аккумуляторная батарея	3ТСТ-150ЭМС	Ном. напряжение 6В, ном. емкость С=150Ач	7	

Примечания

1. Выключатель 1В - нормально находится в выключенном положении, он включается для опробования работы контактора, проверки сети и ламп.
2. Выключатель 2В - нормально находится во включенном положении, он выключается для отключения части светильников при длительных перерывах питания переменным током (в целях недопущения глубокого разряда аккумуляторных батарей).
3. Величина сопротивления 1R и 2R подбирается при наладке.
4. Максимальная мощность подключения 2,43 квт.

1975	Сельский дом культуры с залом на 400 мест, спортзалом 24х12 метров со стенами из кирпича	Управление аварийным и сигнальным освещением. Схема принципиальная	Типовой проект 264-12-142	Альбом III часть 1	Лист ЭЛ-23

ЦНИИЭП зрелищных зданий и спортивных сооружений имени Б.С. Мезенцева, Москва

Нач. отд. Бенгин; Гл. инж. отд. Зуйков; Гл. инж. пр. Полунцев; Гл. спец. Герман; Ст. инж. Яковишина; Копиров. Новикова

Вводной шкаф аварийного освещения

Шкаф со снятой дверью (вид спереди)

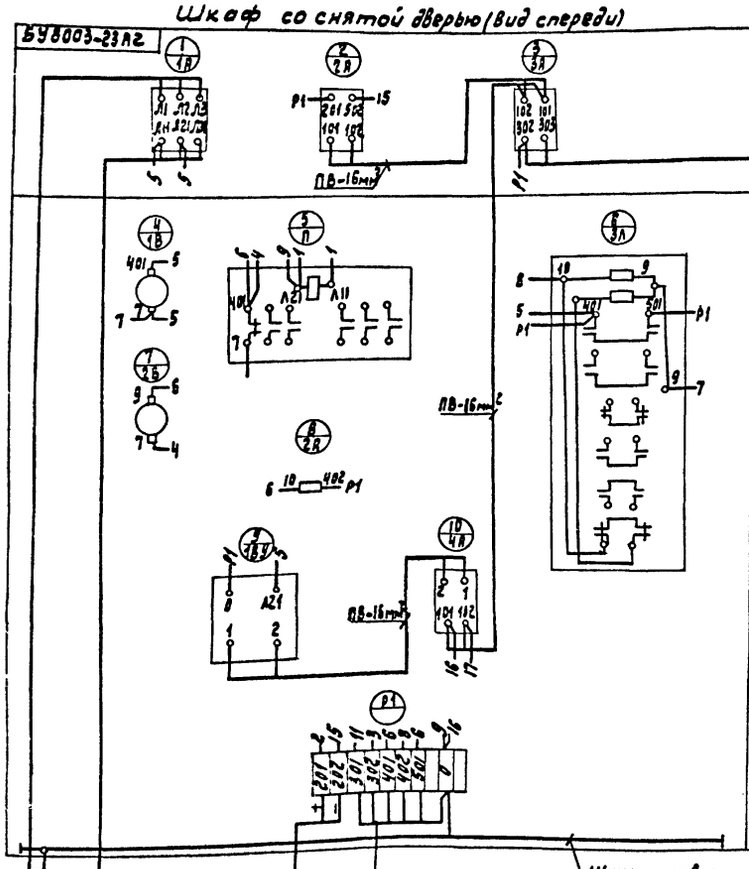

Дверь шкафа (вид сзади)

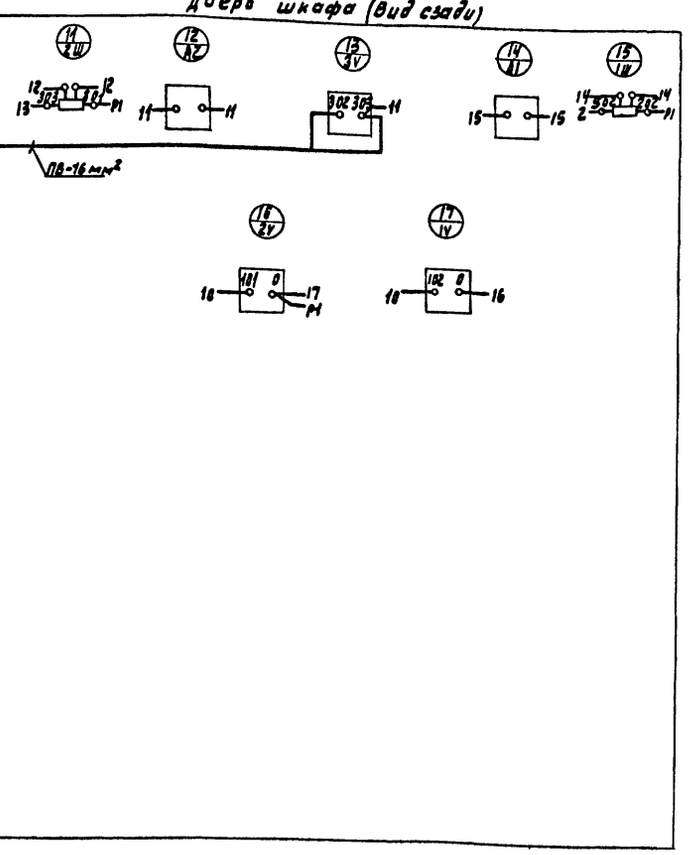

Шкаф магнитной станции

Шкаф со снятой дверью (вид спереди)

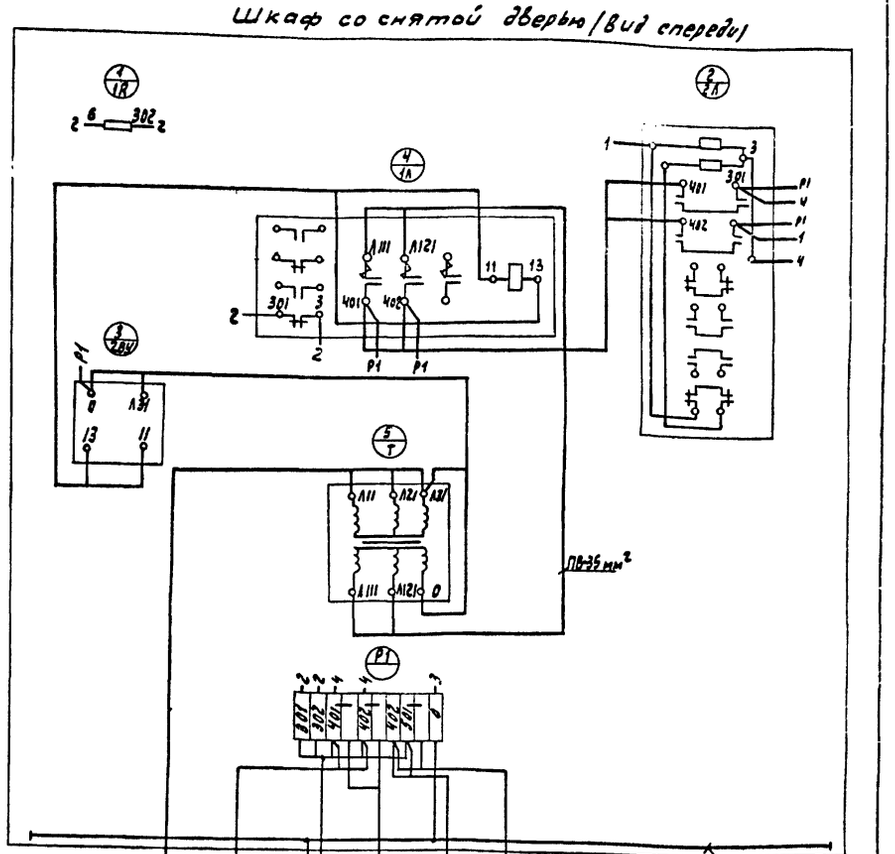

Примечание

1Ш, 2Ш – шунты к амперметру 11 и 12 присоединяются параллельно прибору

1975	Сельский дом культуры с залом на 400 мест, спортзалом 12х24 метров со стенами из кирпича	Вводной шкаф аварийного освещения. Шкаф магнитной станции аварийного освещения. Схемы соединений	Типовой проект 264-12-142	Альбом III часть 1	Лист ЭЛ-24

Р.2213699-05 25

NN линий	Наименование потребителей	Цвет	Аппаратура Тип	Аппаратура Кол-во	Мощность квт Одной точки	Мощность квт Всех точек	Примечания
1	2	3	4	5	6	7	8
	А. Регулируемое освещение						
	1. Стационарные потребители						
201	Рампа	К	РСП-ИК	14	0.1	1.4	
202	—— " ——	Ж			0.1	1.4	
203	—— " ——	С			0.1	1.4	
204	—— " ——	Б			0.1	1.4	
205	1 софит	К	УСРП-4_3	6	0.3	1.8	
206	—— " ——	Ж			0.3	1.8	
207	—— " ——	С			0.3	1.8	
208	—— " ——	Б			0.3	1.8	
209	2 софит	К	УСРП-4_3	8	0.3	2.4	
210	—— " ——	Ж			0.3	2.4	
211	—— " ——	С			0.3	2.4	
212	—— " ——	Б			03	2.4	
213	2 софит, бока горизонта, левый	У	ГФ-1М	2	0.5	1.0	
214	2 софит, бока горизонта, правый	У	ГФ-1М	2	0.5	1.0	
215	3 софит	К	УСРП-4_3	8	0.3	2.4	
216	—— " ——	Ж			0.3	2.4	
217	—— " ——	С			0.3	2.4	
218	—— " ——	Б			0.3	2.4	
219	3 софит, бока горизонта, левый	У	ГФ-1М	2	0.5	1.0	
220	3 софит, бока горизонта, правый	У	ГФ-1М	2	0.5	1.0	
221	Боковое выносное освещение лев.	У	ПР-05-150	4		2.0	
222	—— " ——	У					
223	Боковое выносное освещение, прав.	У	ПР-05-150	4		2.0	
224	—— " ——	У					
225	Портальная кулиса левая	У	ПР-05-115	3		2.25	
226	—— " ——	У	ПР-0.5-150	3			
227	—— " ——	У					
228	Портальная кулиса правая	У	ПР-05-115	3		2.25	
229	—— " ——	У	ПР-0.5-150	3			
230	—— " ——	У					
231	Выносной софит	У	ПРУ-1-212	12		12.0	
232	—— " ——	У					
233	—— " ——	У					
234	—— " ——	У					
235	1 софит	У	ПР-05-150	12		6.0	
236	—— " ——	У					
237	—— " ——	У					
238	—— " ——	У					
239	2 софит	У	ПР-05-150	6		3.0	
240	—— " ——	У					
241	—— " ——	У					
242	3 софит	У	ПР-05-150	6		3.0	
243	—— " ——	У					
244	—— " ——	У					
245	Светопроекция	У	ДПТ-3	1		3.0	
246	Оркестр раб. осв	Б	Подсвет пюпитров	10	0.06	0.6	
	Итого: 72.1 квт						
	2. Переносная аппаратура						
247	Оркестр	У					Учтена в аппаратуре планшета
248	—— " ——	У					
249	Планшет левый	У	ПРУ-1-212 ПР-05-150 ПР-025-100 СВТУ-1 УСРП-4_3 НП-2	4 4 4 2 6 6		19.2	
250	—— " ——	У					
251	—— " ——	У					
252	Планшет правый	У	ПРУ-1-212 ПР-05-150 ПР-025-100 СВТУ-1 УСРП-4_3 НП-2	4 4 4 2 6 6		19.2	
253	—— " ——	У					
254	—— " ——	У					
255	Рабочая галерея левая	У	ПР-025-100 ПР-05-150 ПР-05-115 ПУФ 500	2 2 2 2		3.5	
256	—— " ——	У					
257	—— " ——	У					
258	Рабочая галерея правая	У	ПР-025-100 ПР-05-150 ПР-05-115 ПУФ-500	2 2 2 2		3.5	
259	—— " ——	У					
260	—— " ——	У					
	Итого: 45.4 квт						
	Б. Нерегулируемые линии						
261	Планшет левый 1НР	—		—	—	3.0	
262	—— " —— 2НР	—		—	—	3.0	
263	Планшет правый 3НР	—		—	—	3.0	
264	—— " —— 4НР	—		—	—	3.0	
265	Рабочая галерея лев. 5НР	—		—	—	3.0	
266	—— " —— 6НР	—		—	—	3.0	
267	Рабочая галерея прав. 7НР	—		—	—	3.0	
268	—— " —— 8НР	—		—	—	3.0	
269	Кулиса левая 9НР	—		—	—	3.0	
270	Кулиса правая 10НР	—		—	—	3.0	
271	Оркестр 11НР	—		—	—	3.0	
272	—— " —— 12НР	—		—	—	3.0	
	Итого: 36 квт.						
	В. Ультрафиолетовые включения						
273	Планшет левый 1УФ	—		—	—	1.0	
274	Планшет правый 2УФ	—		—	—	1.0	
275	Галерея левая 3УФ	—		—	—	1.0	
276	Галерея правая 4УФ	—		—	—	1.0	
277	Оркестр 5УФ	—		—	—	1.0	
278	Оркестр 6УФ	—		—	—	1.0	
	Итого: 6 квт						
	г. Дежурное освещение						
279	Планшет левый	—	ЗГ-0.5	2	0.5	1.0	
280	Планшет правый	—	ЗГ-0.5	2	0.5	1.0	
	Итого: 2 квт.						
	Д. Силовые включения						
281	Планшет левый 1С	—		—	—	5.0	
282	Планшет правый 2С	—		—	—	5.0	
283	Светопроекция 3С	—		—	—	5.0	
	Итого: 15 квт						
	Е. Рабочее освещение						
284	Галереи и колосники левые	Б	СЖ-1 НПП01	6 2	0.04	0.32	
285	Галереи и колосники правые	Б	СЖ-1 НПП-01	6 2	0.04	0.32	
	Итого: 0.64 квт						
	Ж. Аварийное освещение						
286	Фонари „Выход", левые	Б	СУВ	10	0.025	0.25	
287	Фонари „Выход", правые	Б	СУВ	8	0.025	0.20	
288	Планшет, галереи, колосники, левые	Б	ППР-100 СЖ-1 НПП01	1 1 2	0.025	0.10	
289	Планшет, галерей, колосники, прав.	Б	ППР-100 СЖ-1 НПП 01	1 1 2	0.025	0.10	
	Итого: 0.65 квт						

Подсчет мощностей

Установленная мощность электроприемников сети регулируемого освещения составляет $P_{уст.р.}$ = 118 квт. В эту цифру входит мощность как стационарного так и всего переносного оборудования

Принимая во внимание что:

а) в сеть нерегулируемых линий включается переносная аппаратура, мощность которой учтена в разделе „А";

б) нагрузки от ультрафиолетовых облучателей и проекционной аппаратуры не совпадают по времени с максимумом нагрузки в сети регулируемых линий;

в) исключена вероятность включения на полную нагрузку приборов всех 4 цвет.

г) мала вероятность одновременного включения более 50% переносной аппаратуры - потребляемая мощность постановочного освещения сцены определится по установленной мощности регулируемого освещения, силовых включений и рабочего освещения с учетом следующих коэффициентов:

$K_{рег.} = 0,5$, $\cos\varphi = 1$

$K_{с.вкл.} = 0,2$; $\cos\varphi = 0.86$

$K_{раб} = 1$; $\cos\varphi = 1$

$$S_{потр} = \frac{118 \times 0.5}{1} + \frac{15 \times 0.2}{0.86} + \frac{0.64 \times 1}{1} = 63 \text{ кВа}$$

$$J_{расч.} = 95а$$

1975	Сельский дом культуры с залом на 400 мест, спортзалом 12×24 метров со стенами из кирпича	Сводная таблица потребителей освещения сцены и подсчет мощностей.	Типовой проект 264-12-142	Альбом III часть 1	Лист ЭЛ-25

Нач. отд.		Бенгин
Гл. инж. отд.		Зуйков
Гл. инж. пр.		Полунчев
Гл. спец.		К. Зрейко
Инженер		Черкасова

ЦНИИЭП зрелищных зданий и спортивных сооружений имени Б.С. Мезенцева Москва

Согласовано

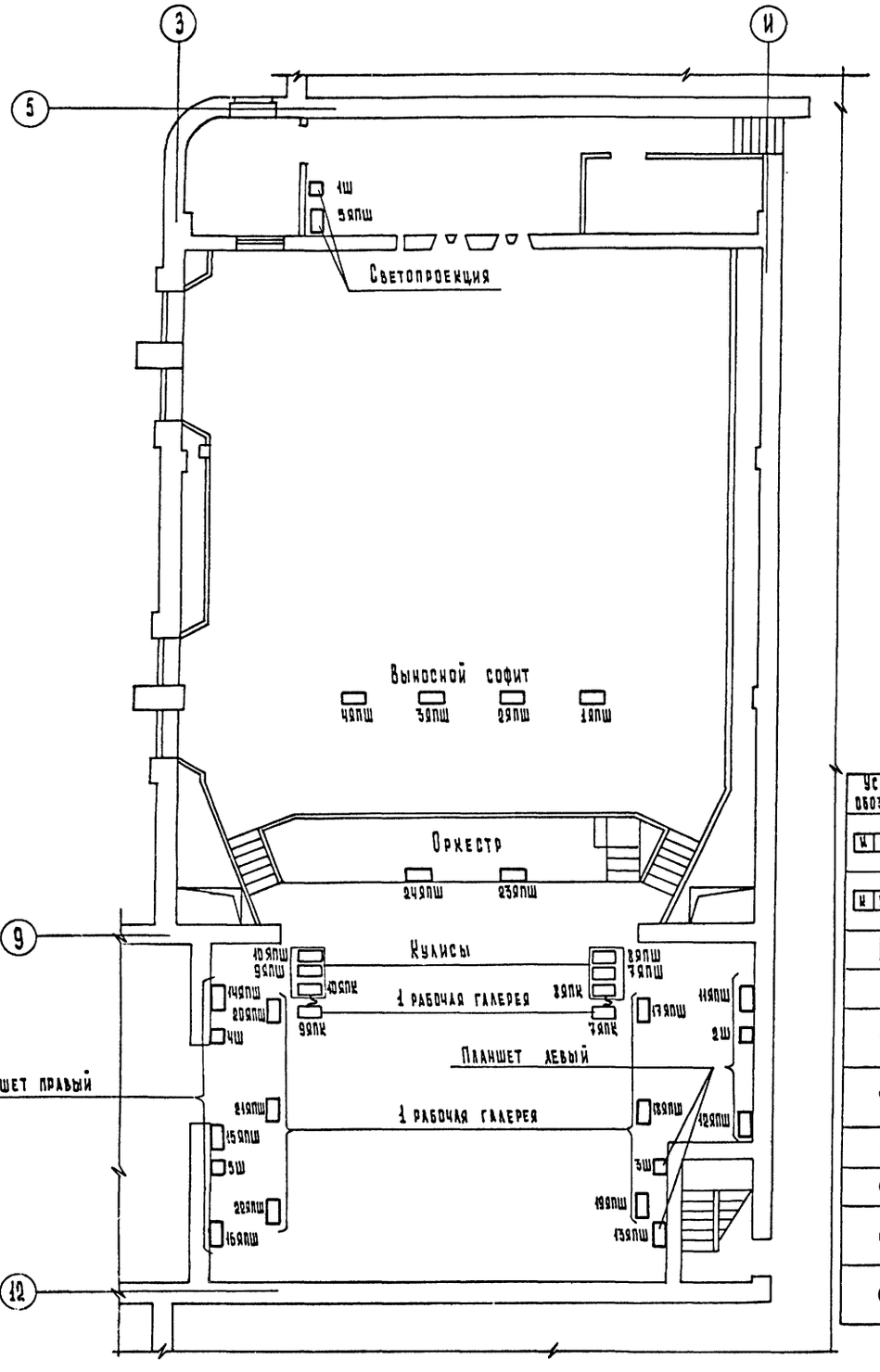

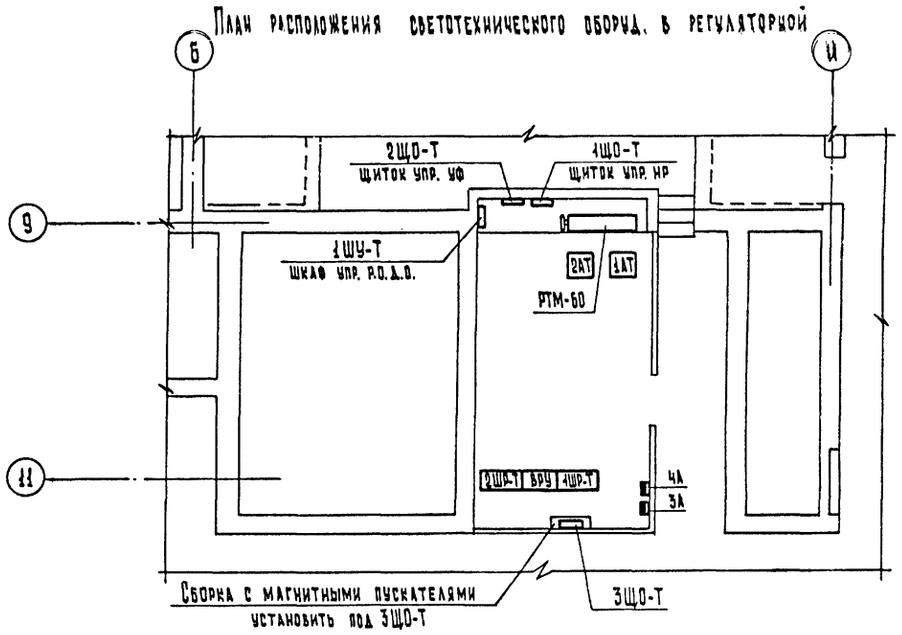

Условные обозначения

Условные обозначения	Наименование
Ш Ж С Б	Софит 4х камерный, зеркальный, универсальный-УСРП-43, с разбивкой на цвета: красный, желтый, синий, белый
Ш Ж С Б	Рампа-софит-подсвет - РСП-4К, с разбивкой на цвета: красный, желтый, синий, белый
	Прожектор ПР-0,5-150
	Глубокоизлучатель зеркальный - ЗГ-05
	Светильник потолочный, брызгонепроницаемый, типа НППО1, для рабочего освещения
А	Светильник потолочный, брызгонепроницаемый, типа НППО1, для аварийного освещения
	Светильник типа СШ-1, для рабочего освещения
А	Светильник типа СШ-1, для аварийного освещения
	Светосигнальный указатель на 1 лампу с надписью „Выход", типа СУВ
	Светильник промышленный, уплотненный, типа ППР-100, для аварийного освещения

Условные обозначения	Наименование
	Розетка штепсельная У-210
ш	Ящик с силовой штепсельной розеткой типа А-700
ялш	Ящик со штепсельными разъемами
ялк	Клеммный ящик
	Линия сети рабочего и дежурного освещения
	Линия сети рабочего освещения, четырехпроводная
	Линия сети 36 в, сигнального освещения
	Линия сети 36 в, постоянного тока, аварийного освещения
А Б В Г Д	А - линия приходит сверху Б - линия уходит вверх В - линия уходит вниз Г - линия проходит снизу вверх Д - линия проходит сверху вниз

Зрелищных зданий и спортивных сооружений	Вентин	Нач. отдела	
	Зуйков	Гл. инж. отдела	
	Колунцев	Гл. инж. пр-та	
	Кудренко	Гл. специалист	
	Черкасова	Инженер	
Москва	Б.С. Мезенцева		

1975	Сельский Дом Культуры с залом на 400 мест со спортивным залом 24×12 со стенами из кирпича	План расположения светотехнического оборудования для освещения сцены. Условные обозначения.	Типовой проект 264-12-142	Альбом III часть 1 / Лист ЭЛ-26

13699-05 27

Согласовано

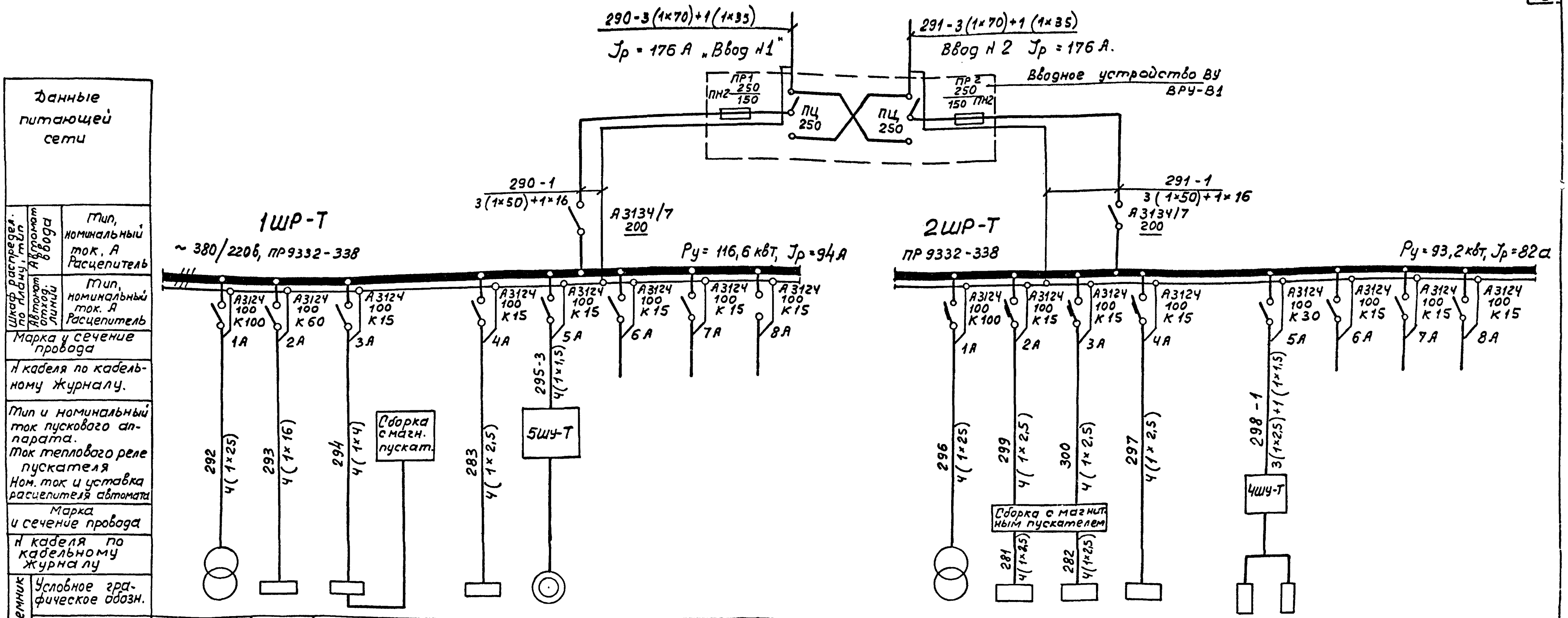

Электроприемник	1АТ	1ЩО-Т	3ЩО-Т		1Ш	295					2АТ	2Ш	4Ш	2ЩО-Т	—	298			
Тип (№ чертежа)	ТР-100/30М	СУ9442-11	СУ9441-11		А-700	А02-31-6/4					ТР-100/30М	А-700	А-700	СУ9441-11	—	—			
Номинальная мощн. квт	72,6	36	3		3	0,75/1,1					75,2	5	5	6	—	15А×2			
Потребляемая мощность с учетом Кс.	Кс=0,7 50,8	Кс=0,2 7,2	Кс=1 3		Кс=0,2 1	0,75/1,1					Кс-0,7 52,64	Кс-0,2 1	Кс-0,2 1	Кс-0,5 3	—				
Наименование механизма и № по технологическому проекту.	Автотрансформатор театральный, регулировочный	Нерегулируемые линии 1НР-12НР	Рабочее освещение дежурное освещ. режиссерск. сигнал.		Силовое включение светопроекционной	Антрактно-раздвижной занавес	Резерв	Резерв	Резерв		Автотрансформатор театральный регулировочный	Силовые включения планшета (левая сторона)	Силовые включения планшета (правая сторона)	Линии ультрафиолетового облучения 1УФ-6УФ		Дымовые люки	Резерв	Резерв	Резерв

Нач. отдела — Бенгер
Гл. инж. отд. — Зуйков
Гл. инж. пр. — Полуниев
Гл. спец. — Кудрейко
Инженер — Черкасова

ЦНИИЭП зрелищных зданий и спортивных сооружений имени Б.С. Мезенцева, Москва

1975 | Сельский дом культуры с залом на 400 мест, спортзалом 12×24м метров со стенами из кирпича | Распределительный щит освещения сцены. Схема принципиальная однолинейная. | Типовой проект 264-12-142 | Альбом III часть 1 | Лист ЭЛ-27

Номера ручек	31	1	34	4	37	32	2	35	5	38	33	3	36	6	39
Номера щеток	101	102	103	104	105	106	107	108	109	110	111	112	113	114	115
Ролики поворотные над автотрансформатором															
Номера щеток	131	132	133	134	135	136	137	138	139	140	141	142	143	144	145
Номера ручек	46	16	49	19	52	47	17	54	20	53	48	18	51	21	54
Фаза	А					В					С				

Номера ручек	7	40	10	43	13	8	41	11	44	14	9	42	12	45	15
Номера щеток	116	117	118	119	120	121	122	123	124	125	126	127	128	129	130
Ролики поворотные над автотрансформатором															
Номера щеток	146	147	148	149	150	151	152	153	154	155	156	157	158	159	160
Номера ручек	22	55	25	58	28	23	56	26	59	29	24	57	27	60	30
Фаза	А					В					С				

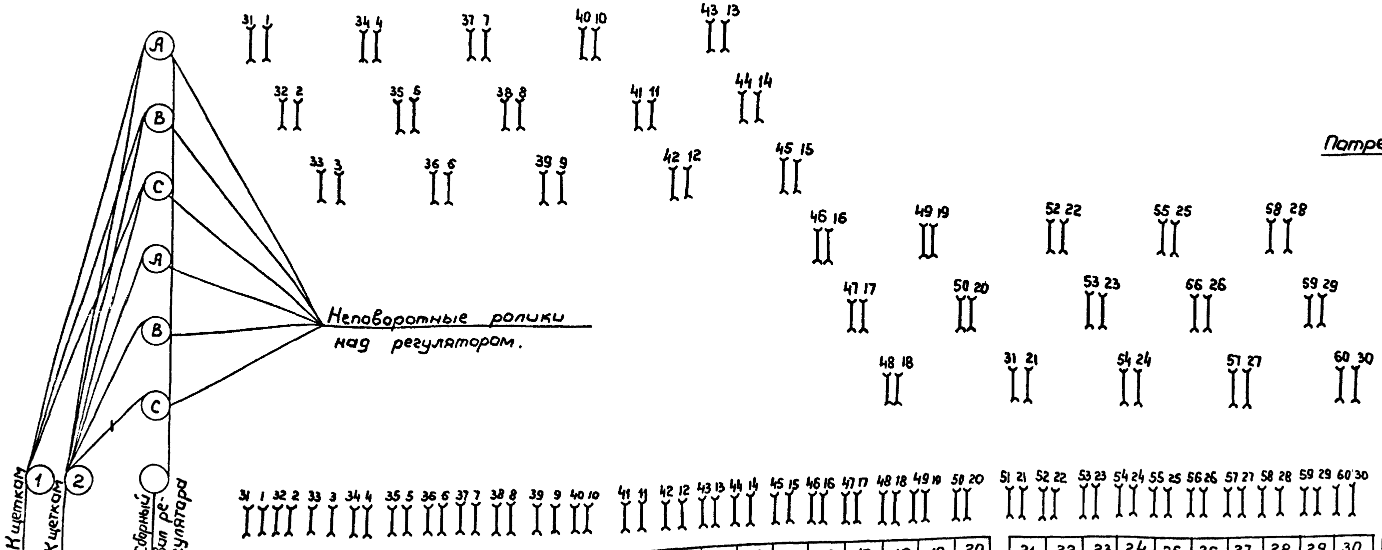

Схема питания осветительной нагрузки от щёток автотрансформаторов. (Встречное включение щеток)

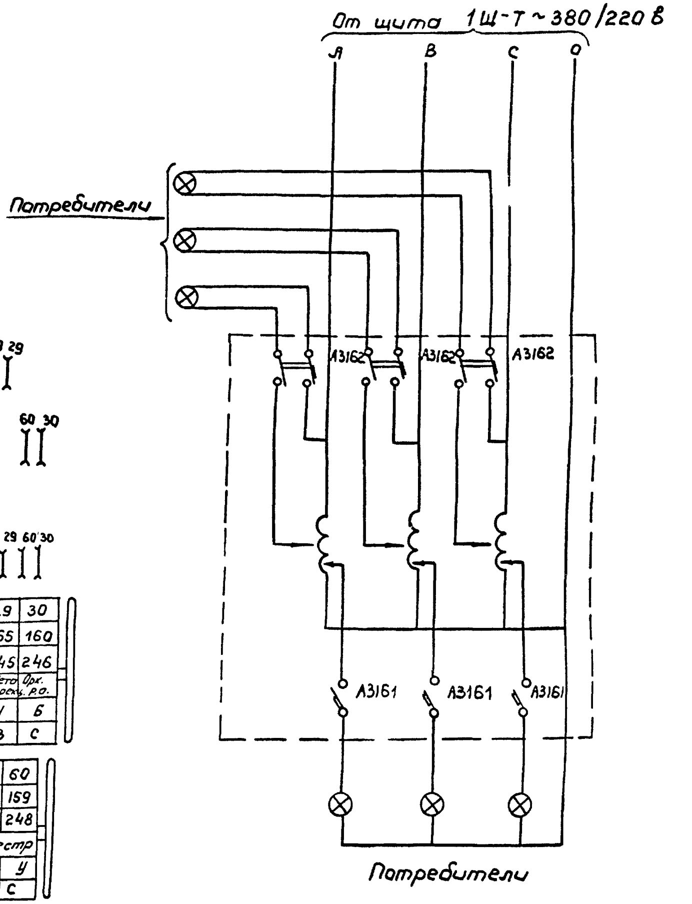

Номера ручек	1	2	3	4	5	6	7	8	9	10
Номера щеток	102	107	112	104	109	114	116	121	126	118
Номер группы	201	202	203	204	205	206	207	208	209	210
Наименование потребителей	Рампа				1 софит					2 со
Цвет	К	Ж	С	Б	К	Ж	С	Б	К	Ж
Фаза	А	В	С	А	В	С	А	В	С	А

Номера ручек	11	12	13	14	15	16	17	18	19	20
Номера щеток	123	128	120	125	130	132	137	142	134	139
Номер группы	211	212	213	214	215	216	217	218	219	220
Наименование потребителей	фит		Бс. д. г. л.	пр.	3 софит				3с. д. г. л.	пр
Цвет	С	Б	У	У	К	Ж	С	Б	У	У
Фаза	В	С	А	В	С	А	В	С	А	В

Номера ручек	21	22	23	24	25	26	27	28	29	30
Номера щеток	144	146	157	156	148	153	158	150	155	160
Номер группы	221	222	223	224	231	232	233	234	245	246
Наименование потребителей	Боковое осв. лев.		прав.		Выносной софит				Свето проекц.	Орк. р.о.
Цвет	У	У	У	У	У	У	У	У	У	Б
Фаза	С	А	В	С	А	Б	С	А	В	С

Номера ручек	31	32	33	34	35	36	37	38	39	40
Номера щеток	101	106	111	103	108	113	105	110	115	117
Номер группы	225	226	227	228	229	230	235	236	237	238
Наименование потребителей	Кулисы лев.			прав.			1 софит (ШТС)			
Цвет	У	У	У	У	У	У	У	У	У	У
Фаза	А	В	С	А	В	С	А	В	С	А

Номера ручек	41	42	43	44	45	46	47	48	49	50
Номера щеток	122	127	119	124	129	131	136	141	133	138
Номер группы	239	240	241	242	243	244	249	250	251	252
Наименование потребителей	2 софит (ШТС)			3 софит (ШТС)			Планшет лев.			План
Цвет	У	У	У	У	У	У	У	У	У	У
Фаза	В	С	А	В	С	А	В	С	А	В

Номера ручек	51	52	53	54	55	56	57	58	59	60
Номера щеток	143	135	140	145	147	152	157	149	154	159
Номер группы	253	254	255	256	257	258	259	260	247	248
Наименование потребителей	шет пр.	Галерея лев.			Галерея пр.			Оркестр		
Цвет	У	У	У	У	У	У	У	У	У	У
Фаза	С	А	В	С	А	В	С	А	В	С

СОГЛАСОВАНО

Нач. отд.	Бочкин
Гл. инж. отд.	Зуйков
Гл. инж. пр.	Полущев
Ст. спец.	Кудрейко
Инженер	Черкасова

ЦНИИЭП зрелищных зданий и спортивных сооружений им. Б.С. Мезенцева
Москва

1975	Сельский дом культуры с залом на 400 мест, спортзалом 12х24 метров со стенами из кирпича	Схемы разбивки ручек регулятора и щеток автотрансформаторов, подключения нагрузки к щеткам автотрансформаторов.	Типовой проект 264-12-142	Альбом III часть 1	Лист ЭЛ-28

формат 22

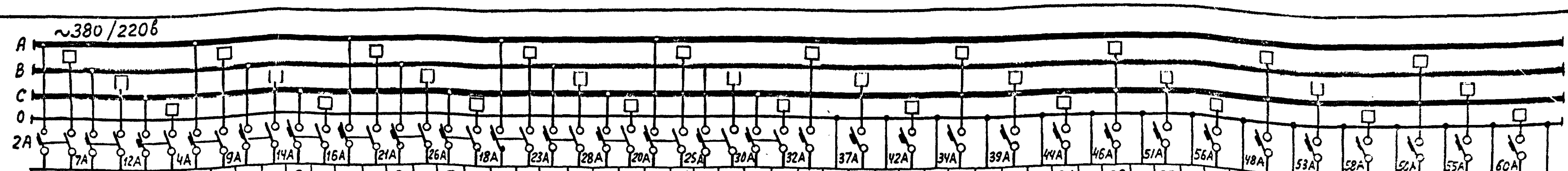

Фаза															
Автоматы А3161 и А3162 с тепловыми расцепителями 30А															
№№ ручек	1	2	3	4	5	6	7	8	9	10	11	12	13	14	15
№ автотрансформатора	1АТ						2АТ								
№№ щеток	102	107	112	104	109	114	116	121	126	118	123	128	120	125	130
Наименование, потребителей	Рампа				1 софит				2 софит				2 софит б. гр. лев.	2 софит б. гр. прав.	3 софит
№№ линий	201	202	203	204	205	206	207	208	209	210	211	212	213	214	215
Цвет	К	Ж	С	Б	К	Ж	С	Б	К	Ж	С	Б	У	У	К
Расч. мощн. квт / Ток, А	1,4	1,4	1,4	1,4	1,8	1,8	1,8	1,8	2,4	2,4	2,4	2,4	1	1	2,4
Сечение кв мм	2,5	2,5	2.5	2.5	2.5	2.5	2.5	2.5	2.5	2.5	2.5	2.5	2.5	2.5	2.5
Потеря напряж. %	0,8	0,8	0.8	0,8	2.7	2,7	2.7	2.7	3.7	3.7	3.7	3,7	1,6	1.6	3.7

Фаза															
№№ ручек	16	17	18	19	20	21	22	23	24	25	26	27	28	29	30
№ автотрансформатора	1АТ						2АТ								
№№ щеток	132	137	142	134	139	144	146	151	156	148	153	158	150	155	160
Наименование, потребителей	3 софит			3 софит б. гф. лев.	3 софит б. гф. прав.	Боковое вын. левое		Боковое вын. правое		Выносной софит				Светопрое.	Оркестр Р. О
№№ линий	216	217	218	219	220	221	222	223	224	231	232	233	234	245	246
Цвет	Ж	С	Б	У	У	У	У	У	У	У	У	У	У	—	Б
Расч. мощн. квт / Ток, А	2,4	2,4	2,4	1	1	2	2	2	2	3	3	3	3	3	0,6
Сечение кв мм	2.5	2.5	2.5	2,5	2,5	2,5	2,5	2,5	2,5	4	4	4	4	4	2,5
Потеря напряж. %	3.7	3.7	3.7	1,6	1,6	2,2	2,2	2,2	2,2	2.1	2.1	2.1	2.1	2.9	0,3

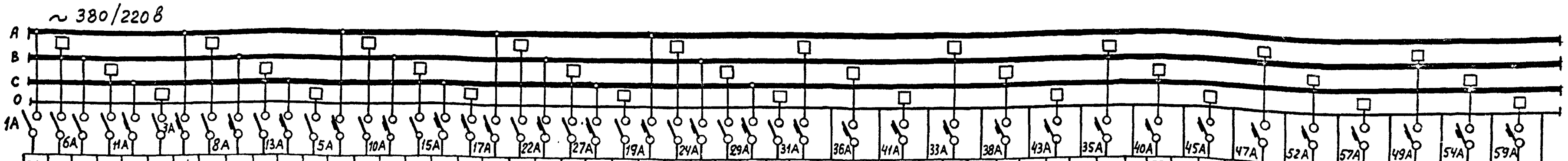

Фаза															
Автоматы А3161 и А3162 с тепловыми расцепителями 30А															
№№ ручек	31	32	33	34	35	36	37	38	39	40	41	42	43	44	45
№ автотрансформатора	1АТ									2АТ					
№№ щеток	101	106	111	103	108	113	105	110	115	117	122	127	119	124	129
Наименование потребителей	Кулиса левая			Кулиса правая			1 софит (штс)				2 софит (штс)			3 софит (штс)	
№№ линий	225	226	227	228	229	230	235	236	237	238	239	240	241	242	243
Цвет	У	У	У	У	У	У	У	У	У	У	У	У	У	У	У
Расч. мощн. квт / Ток, А	3	3	3	3	3	3	3	3	3	3	3	3	3	3	3
Сечение, кв мм	4	4	4	4	4	4	4	4	4	4	4	4	4	4	4
Потеря напряжения %	2.1	2.1	2.1	2.1	2.1	2.1	2.9	2,9	2.9	2.9	2.9	2.9	2.9	2.9	2.9

Фаза															
№№ ручек	46	47	48	49	50	51	52	53	54	55	56	57	58	59	60
№ автотрансформатора	1АТ									2АТ					
№№ щеток	131	136	141	133	138	143	135	140	145	147	152	157	149	154	159
Наименование потребителей	3 софит (штс)	Планшет лев.			Планшет прав.			Галерея левая			Галерея правая			Оркестр	
№№ линий	244	249	250	251	252	253	254	255	256	257	258	259	260	247	248
Цвет	У	У	У	У	У	У	У	У	У	У	У	У	У	У	У
Расч. мощн. квт / Ток, А	3	3	3	3	3	3	3	3	3	3	3	3	3	3	3
Сечение, кв мм	4	2.5	2.5	2.5	2.5	2.5	2.5	2.5	2.5	2.5	2.5	2.5	2.5	2.5	2.5
Потеря напряжения %	2.9	2.3	2.3	2.3	2.3	2.3	2.3	2.8	2.8	2.8	2.8	2.8	2.8	1,9	1,9

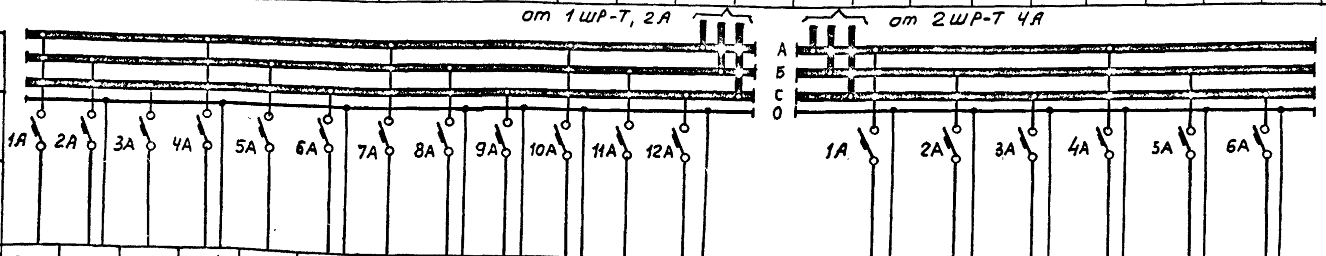

Фаза

1НР÷12НР — Автоматы А3161 с тепловыми расцеп. 15А (1ЩО-Т)

1УФ÷6УФ — Автоматы А3161 с тепловыми расцепителями 15А (2ЩО-Т)

№ линий	261	262	263	264	265	266	267	268	269	270	271	272
Наименование потребителей	Планшет сцены левый		Планшет сцены правый		Рабочие галереи Левая		Рабочие галереи Правая		Кулисы Левая	Кулисы Правая	Оркестр	
	1НР	2НР	3НР	4НР	5НР	6НР	7НР	8НР	9НР	10НР	11НР	12НР
Мощность, квт	3	3	3	3	3	3	3	3	3	3	3	3
Ток в А	13,6	13,6	13.6	13.6	13,6	13,6	13.6	13.6	13,6	13,6	13,6	13,6
Расчетная длина м	25	25	25	25	30	30	30	30	35	35	20	20
Сечение, кв мм	2.5	2,5	2,5	2,5	2.5	2,5	2,5	2.5	4	4	2.5	2.5
Потеря напряжения %	2.3	2.3	2.3	2.3	2.8	2,8	2.8	2.8	2.1	2.1	1.9	1.9

№ линий	273	274	275	276	277	278
Наименование потребителей	Планшет Левый	Планшет Правый	Галереи Левая	Галереи Правая	Оркестр	
	1УФ	2УФ	3УФ	4УФ	5УФ	6УФ
Мощность, квт	1	1	1	1	1	1
Ток в А	4,5	4,5	4,5	4,5	4,5	4,5
Расчетная длина м	25	25	30	30	20	20
Сечение, кв мм	2,5	2,5	2,5	2,5	2.5	2,5
Потеря напряжения %	0.8	0.8	0.9	0.9	0.7	0.7

Согласовано

Нач. отдела	Бенгин
Гл. инж. отд.	Зуйков
Гл. инж. пр.	Полунцев
Гл. спец.	Кудрейко
Инженер	Черкасова

ЦНИИЭП зрелищных зданий и спортивных сооружений имени Б.С. Мезенцева, Москва

1975	Сельский дом культуры с залом на 400 мест, спортзалом 12×24 метров со стенами из кирпича	Регулируемое и нерегулируемое освещение сцены. Ультрафиолетовое облучение. Схемы расчетные	Типовой проект 264-12-142	Альбом III часть 1	Лист ЭЛ-29

формат 22

Питание и управление рабочим освещением сцены

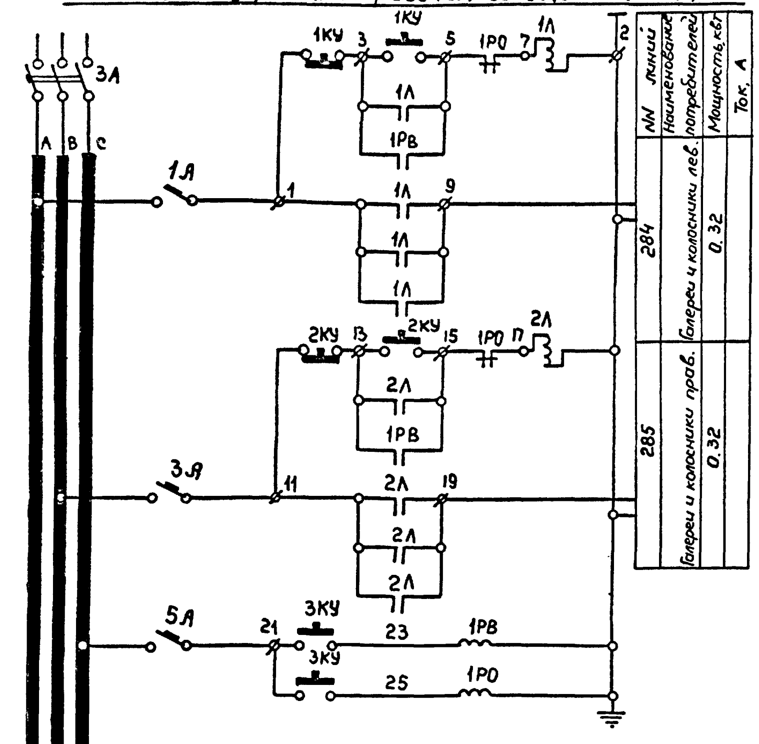

Питание и управление дежурным освещением сцены

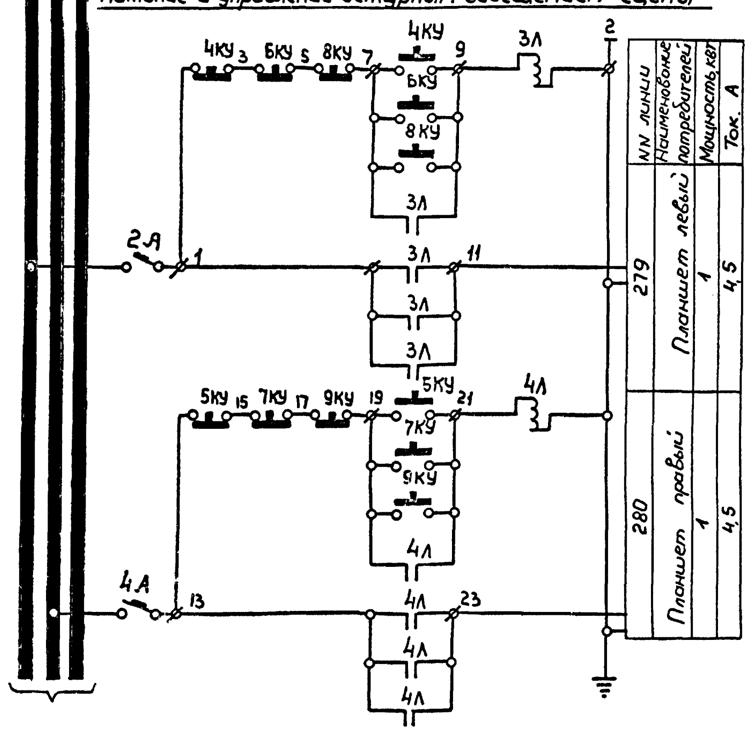

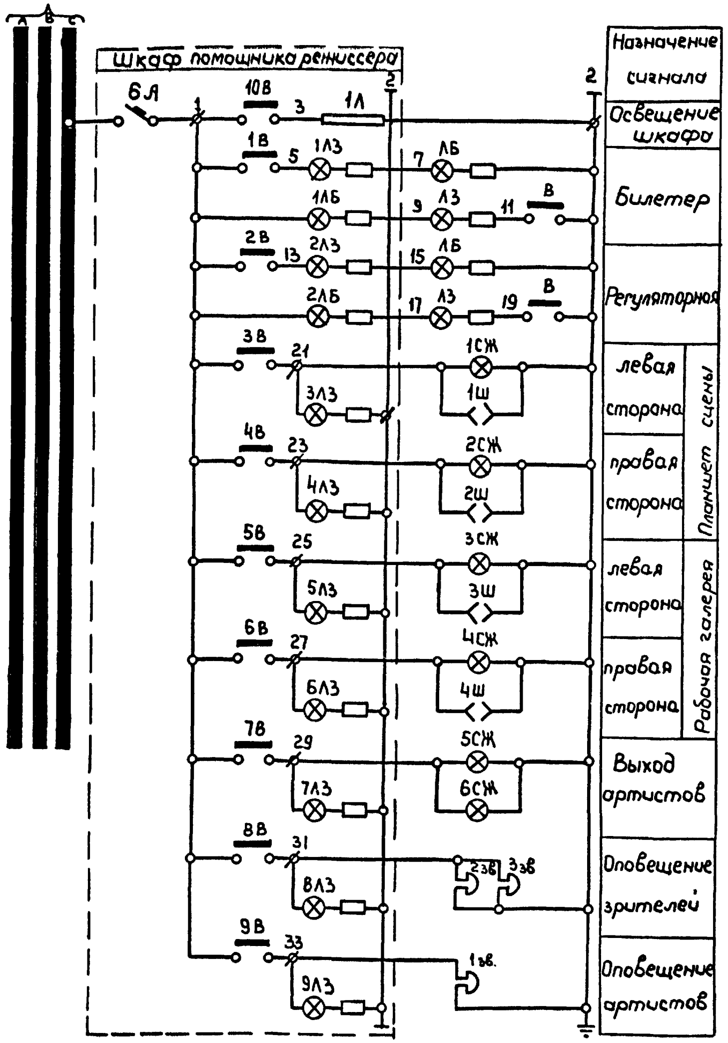

Питание и управление силовых потребителей сцены

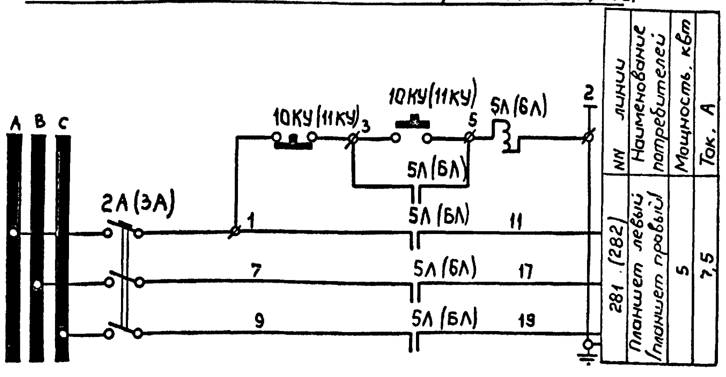

Перечень элементов

Позицион. обознач.	Наименование	Тип	Технические данные	Кол.	Прим.
	К схеме питания и управления рабочим освещением сцены				
	1ШР-Т (ПР 9332-338)				
3А	Выключатель автоматический	А 3124	380 В, 100А, Комб. расц. 15А	1	
	3ЩО-Т (СУ 9441-11)				
1А, 3А, 5А	Выключатель автоматический	А 3161	220 В, 50А расцеп. 15А	3	
	Сборка магнитных пускателей				
1Л, 2Л	Пускатель магнитный	ПМЕ 111	~ 220 В; 10 А	2	
1РО, 1РВ	Реле промежуточное	ПЭ-21	~ 220 В	2	
	1ШУ-Т (Шкаф управления осветителя)				
1КУ, 2КУ	Кнопка управления одноштифтовая	КЕ-011 У3	Исп. 2, черная „пуск"	2	
1КУ, 2КУ	Кнопка управления одноштифтовая	КЕ-011 У3	Исп. 2, красная „стоп"	2	
	2ШУ-Т (Шкаф помощника режиссера)				
3КУ	Кнопка управления одноштифтовая	КЕ-011 У3	Исп. 2 черная „пуск"	2	
	К схеме питания и управления дежурным освещением сцены				
	3ЩО-Т (СУ 9441-11)				
2А, 4А	Выключатель автоматическ.	А 3161	220 В 50А, расц. 15А	2	
	Сборка магнитных пускателей				
3Л, 4Л	Пускатель магнитный	ПМЕ-111	~ 220 В; 10 А	2	
	1ШУ-Т (Шкаф управления осветителя)				
4КУ, 5КУ	Кнопка управления одноштифтовая	КЕ-011 У3	Исп. 2, черная „пуск"	2	
4КУ, 5КУ	Кнопка управления одноштифтовая	КЕ-011 У3	Исп. 2, красная „стоп"	2	
	2ШУ-Т (Шкаф помощника режиссера)				
6КУ, 7КУ	Кнопка управления одноштифтовая	КЕ-011 У3	Исп. 2, черная „пуск"	2	
6КУ, 7КУ	Кнопка управления одноштифтовая	КЕ-011 У3	Исп. 2, красная „стоп"	2	
	Пожарный пост				
8КУ, 9КУ	Пост управления	ПКЕ-212-2У3	~ 220 В	2	
	К схеме режиссерской сигнализации				
	3ЩО-Т (СУ 9441-11)				
6Я	Выключатель автоматический	А3161	~380 В, 50 А, тепл. расц. 15А	1	
	2ШУ-Т				
1В÷10В	Переключатель однопол.	ПЕ-011 У3	Исп. 2	10	
1Л	Арматура осветит.			1	
1ЛЗ, 2ЛЗ	Арматура сигнальная	СС-3	~ 110 В	2	с зеленым колпачком
1ЛБ, 2ЛБ	Арматура сигнальная	СС-3	~ 110 В	2	с белым колпачком
3ЛЗ÷9ЛЗ	Арматура сигнальная	СС-3	~ 220 В	7	с зеленым колпачком
	Шкаф билетера				
ЛЗ	Арматура сигнальная	СС-3	~ 110 В	1	с зеленым колпачком
ЛБ	Арматура сигнальная	СС-3	~ 110 В	1	с белым колпачком
В	Переключатель однопол.	ПЕ-011 У3	Исп. 2	1	
	1ШУ-Т (Шкаф управления осветителя)				
ЛЗ	Арматура сигнальная	СС-3	~ 110 В	1	с зеленым колпачком
ЛБ	Арматура сигнальная	СС-3	~ 110 В	1	с белым колпачком
В	Переключатель однопол.	ПЕ-011 У3	Исп. 2	1	
	На планах				
1СЖ÷6СЖ	Арматура сигнальная	СЖ-1	~ 220 В	6	
1Ш÷4Ш	Розетка штепсельная	У 220	~ 250 В 6А	4	
1зв÷3зв	Звонок электрический	ЗД-3	~ 220 В	3	
	К схеме питания и управления силовых потребителей сцены				
	2ШР-Т (ПР 9332-338)				
2А, 3А	Выключатель автоматический	А 3124	380 В, 100А Комб. расц. 15А	2	
5Л (6Л)	Пускатель магнитный	ПМЕ-111	~ 220 В; 10 А	2	
	1ШУ-Т (Шкаф управления осветителя)				
10КУ (11КУ)	Кнопка управления одноштифтовая	КЕ-011 У3	Исп. 2, черная „пуск"	2	
10КУ (11КУ)	Кнопка управления одноштифтовая	КЕ-011 У3	Исп. 2, красная „стоп"	2	

1975	Сельский дом культуры с залом на 400 мест со спортивным залом 24х12 со стенами из кирпича	Рабочее освещение сцены. Дежурное освещение сцены. Режиссерская сигнализация. Силовые включения планшета. Схемы принципиальные.	Типовой проект 264-12-142	Альбом III часть 1	Лист ЭЛ-30

Нач. отд. Бенсин; Гл. инж. отд. Зуйков; Гл. инж. пр. Полуцев; Гл. спец. Кудрейко; Инженер Черкасова

ЦНИИЭП зрелищных зданий и спортивных сооружений имени Б.С. Мезенцева. Москва

Согласовано

формат 22

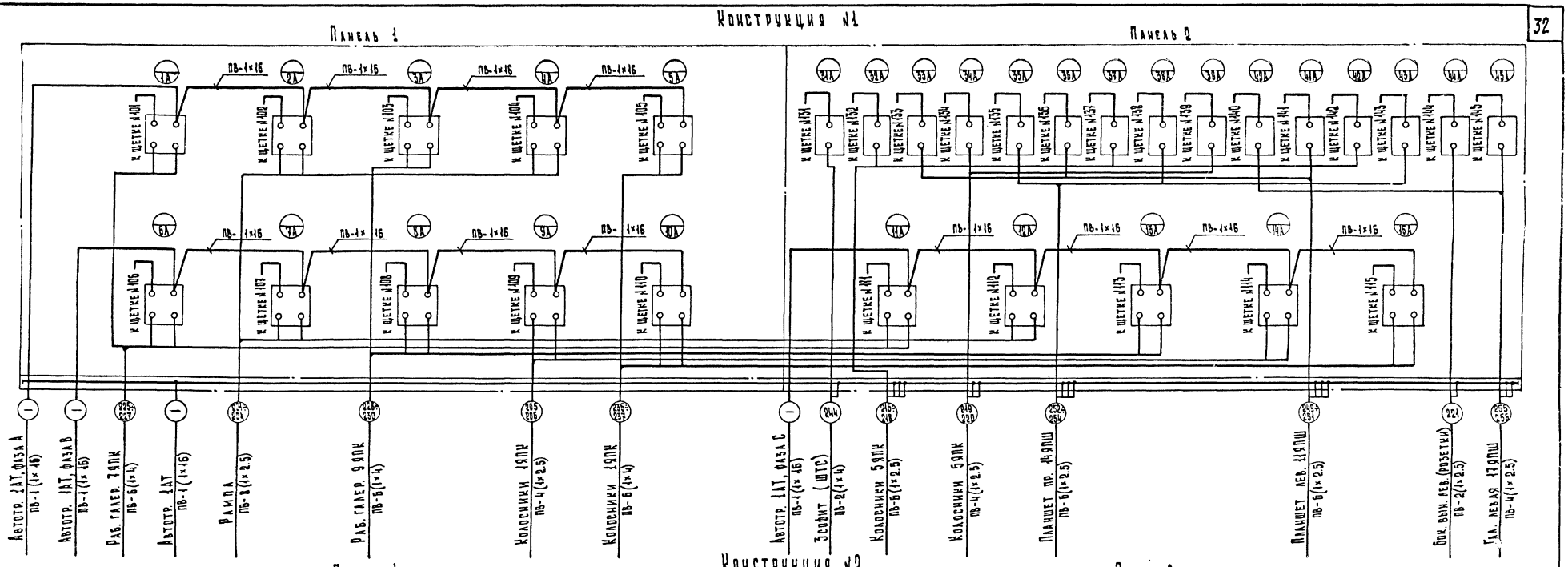

Примечание:
Соединения между щетками автотрансформаторов 1АТ, 2АТ и соответствующими автоматами выполнить проводом ПВ-500, сеч. 4 мм².

1975	Сельский Дом Культуры с залом на 400 мест со спортивным залом 24×12 со стенами из кирпича	Конструкции №1 и №2 для установки автотрансформаторов 1АТ и 2АТ и автоматов А3161 и А3162. Схемы соединений.	Типовой проект 264-12-142	Альбом III часть 1	Лист ЭЛ-31

13699-05 32

Формат А2

ЦНИИЭП зрелищных зданий и спортивных сооружений им. Б.С. Мезенцева, Москва	Нач. отдела		Бенгин
	Гл. инж. отдела		Зуйков
	Гл. инж. пр-та		Полунцев
	Гл. специалист		Кудрейко
	Инженер		Черкасова

СОГЛАСОВАНО

Вид спереди 2ШУ-Т

Дверь шкафа (вид сзади)

Вид спереди 1ШУ-Т

Дверь шкафа (вид сзади)

Сборка (магн. пуск.) ПБ-2(1×1,5) 3ШО-Т
Освещение щита ПБ-3(1×1,5)
Шкаф билетера ПБ-2(1×1,5)
Планшет левый ПБ-7 (1×1,5)
Планшет правый ПБ-2(1×1,5)
Оповещение зрителей ПБ-2(1×1,5)
Галерея левая ПБ-2(1×1,5)
Галерея правая ПБ-2(1×1,5)
Выход артистов ПБ-2(1×1,5)
Оповещение артистов ПБ-2(1×1,5) 1ШУ-Т
ПБ-7(1×1,5) Пожарный пост (кнопка вкл.)
ПБ-3(1×1,5) 1ШУ-Т
ПБ-3(1×1,5) БШУ-Т
ПБ-12(1×1,5)

Сборка (магн. пуск.) ПБ-10(1×1,5)
Пускатель 2П ПБ-6(1×1,5)
Темнитель ПБ-6(1×1,5)
Кинопроекция ПБ-4(1×1,5)
Сборка (магн. пуск.) ПБ-7(1×1,5)
Пускатель 2П ПБ-3(1×1,5)
2ШУ-Т ПБ-3(1×1,5)
2ШУ-Т ПБ-3(1×1,5)

Схема соединений 1ШУ-Т, 2ШУ-Т и шкафа управления

Типовой проект 264-12-142

Альбом III

Лист 34-32

1975

Схемы щитов 1ШУ-Т, 2ШУ-Т и шкафа управления. Лист 33

13699-05 33

Формат А2

Конструктивное выполнение разводки по софитным фермам I-го - III-го пролетов

Примечания

1. Групповая сеть выполняется проводом марки ПВ-500 (сечения см. черт. ЭЛ-), прокладываемым в коробах коммерческих софитов по асбоцементному листу, толщиной 5 мм.
2. Зарядка патронов выполняется проводом марки ПРКС, сеч. 1,5 мм².
3. Подключение прожекторов к софитным штепсельным коробкам выполняется кабелем КРПТ, сеч. 2×2,5+1×1,5 мм².
4. Материалы для разводки сетей по софитам учтены в общей спецификации.

1 софит

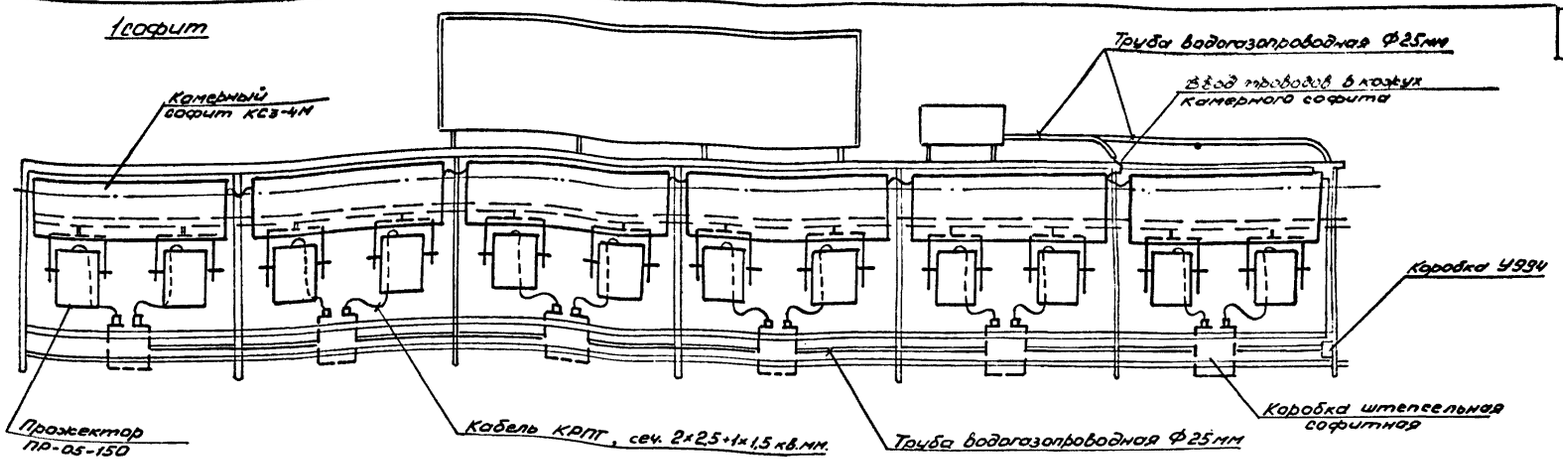

2 софит (3 софит)

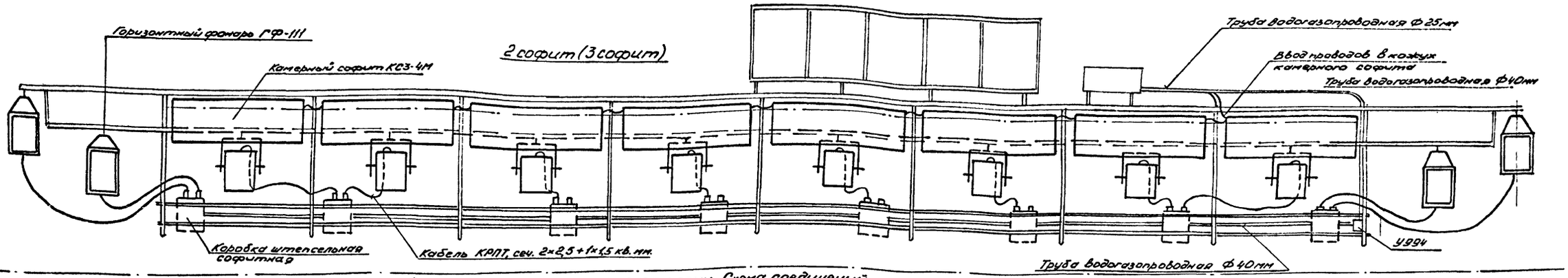

Сборка с магнитными пускателями. Схема соединений

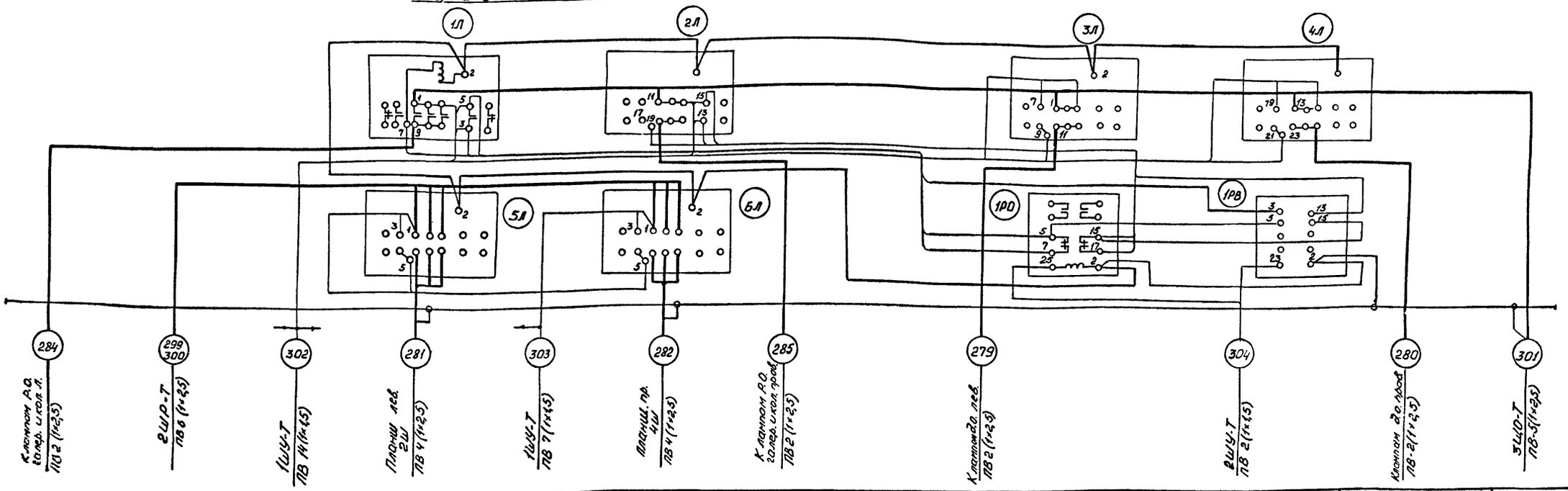

НАЧ. ОТДЕЛА	Бенгин	ЗРЕЛИЩНЫХ ЗДАНИЙ И СПОРТИВНЫХ СООРУЖЕНИЙ ИМЕНИ Б.С. МЕЗЕНЦЕВА Москва			
Гл. инж. ОТДЕЛА	Зуйков				
Гл. инж. пр-та	Полунцев				
Гл. специалист	Кудрейко				
Инженер	Черкасова				

1975	Сельский Дом Культуры с залом на 400 мест со спортивным залом 24×12 со стенами из кирпича	Конструктивное выполнение разводки по софитным фермам I-го – III-го пролетов. Сборка с магнитными пускателями. Схема соединений	Типовой проект 264-12-142	Альбом III, часть 1 / Лист ЭЛ-33

13699-05 34

Формат А2

СОГЛАСОВАНО

Трюм

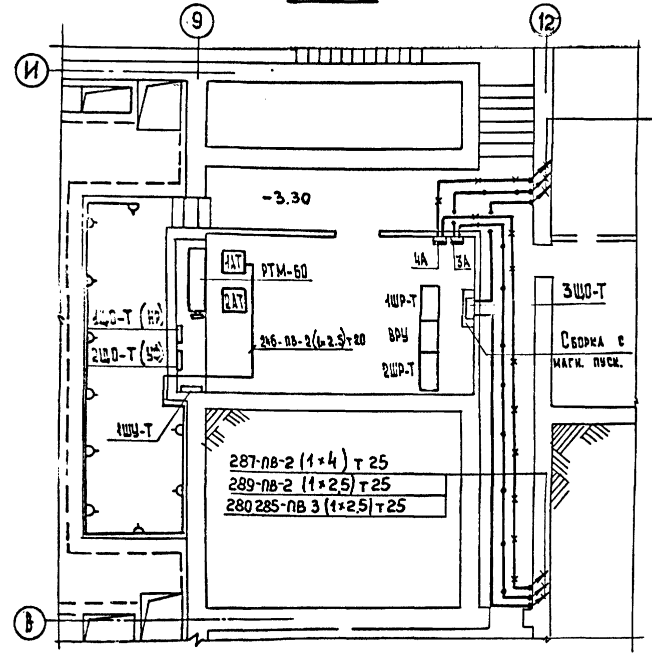

Планшет

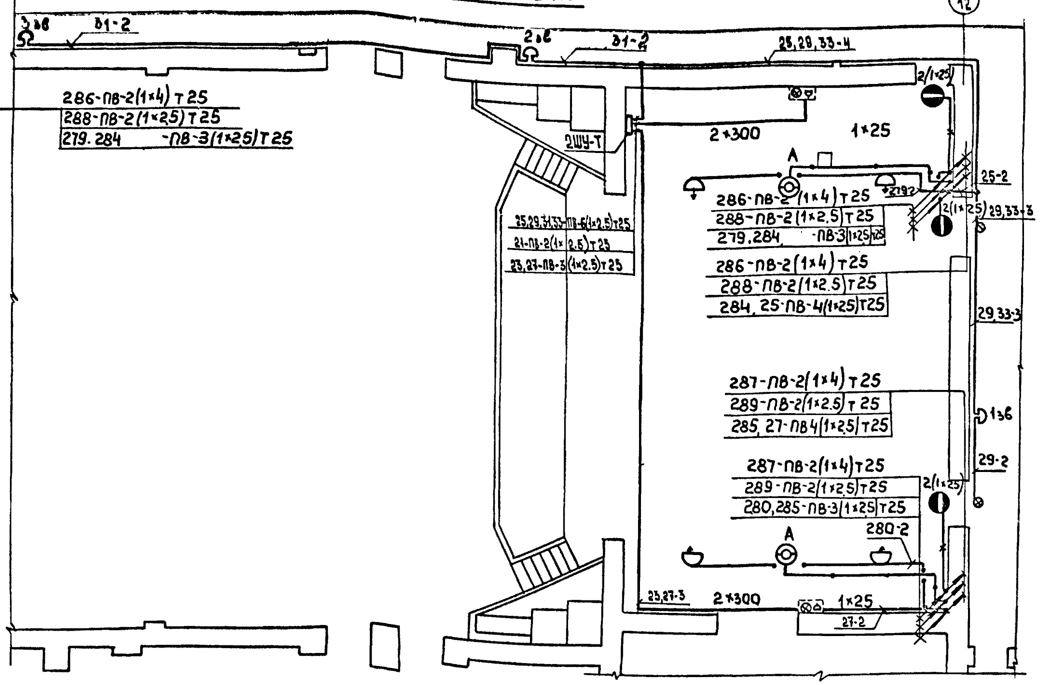

1 рабочая галерея

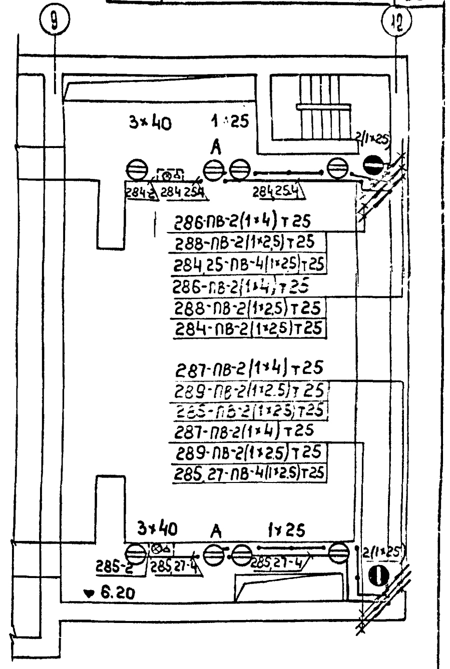

2 рабочая галерея

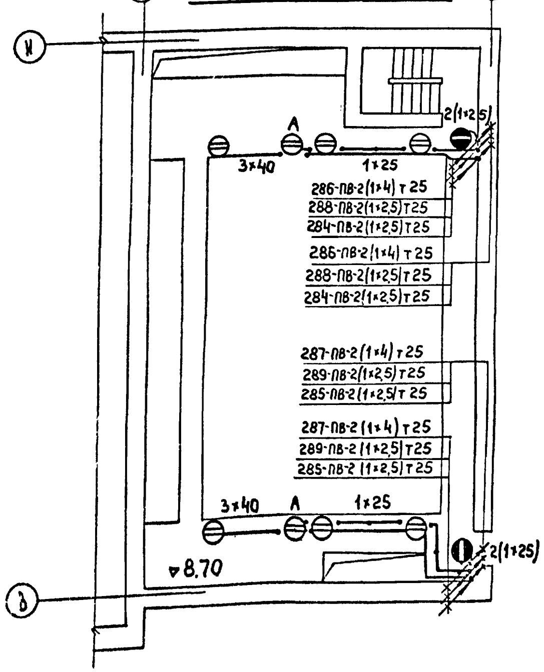

Колосники

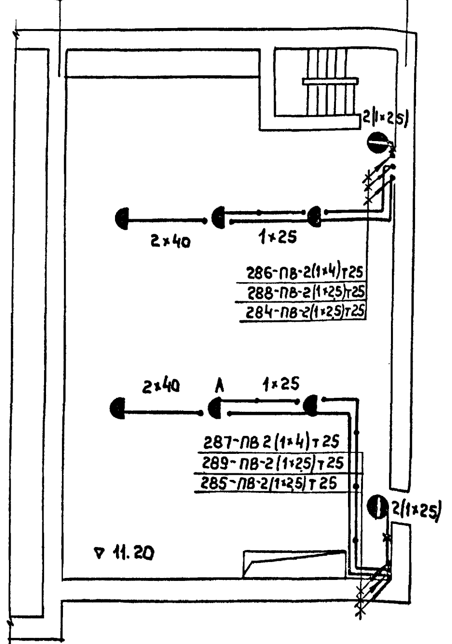

Примечания

1. Напряжение сети рабочего освещения 380/220 В. Напряжение ламп 220 В.
2. Напряжение сети аварийного и сигнального освещения 36 В
3. Защита сети аварийного и сигнального освещения производится 3х полюсным автоматом на котором используются два полюса
4. Вся проводка выполняется проводом марки ПВ, сечения провода указаны на планах.
5. Вся проводка выполняется в стальных тонкостенных трубах по ГОСТу 3262-62.
6. Трубы прокладываются открыто по стенам, рабочим галереям. Прокладку труб производить совместно с трубами электроприводов и постановочного освещения
7. Все металлические нормально нетоковедущие части электроосветительной установки должны быть заземлены. Для заземления использовать нулевой провод сети.
8. Для освещения оркестра установить коробки со штепсельными розетками У210
9. Светильники аварийного и дежурного освещения планшета устанавливаются под 1 рабочей галереей.
10. Светильники СЖ-1, для рабочего и аварийного освещения 1 рабочей галереи, подвешиваются по ее внутреннему краю под вышерасположенной 2 галереей. Для освещения 2 рабочей галереи светильники подвешиваются под колосниками. Светильники подвешиваются повернутыми в сторону стены. (во избежании засвечивания сцены)
11. Условные обозначения см. лист

Согласовано

1975	Сельский Дом Культуры с залом на 400 мест со спортивным залом 24х12 со стенами из кирпича	Рабочее и аварийное освещение. Режиссерская сигнализация. Планы трюма, планшета, рабочих галерей и колосников. Общие примечания	Типовой проект 264-12-142	Альбом III часть 1	Лист ЭЛ-34

Нач. отдела, Гл. инж. отд., Гл. инж. пр-та, Гл. специалист, Инженер

Москва

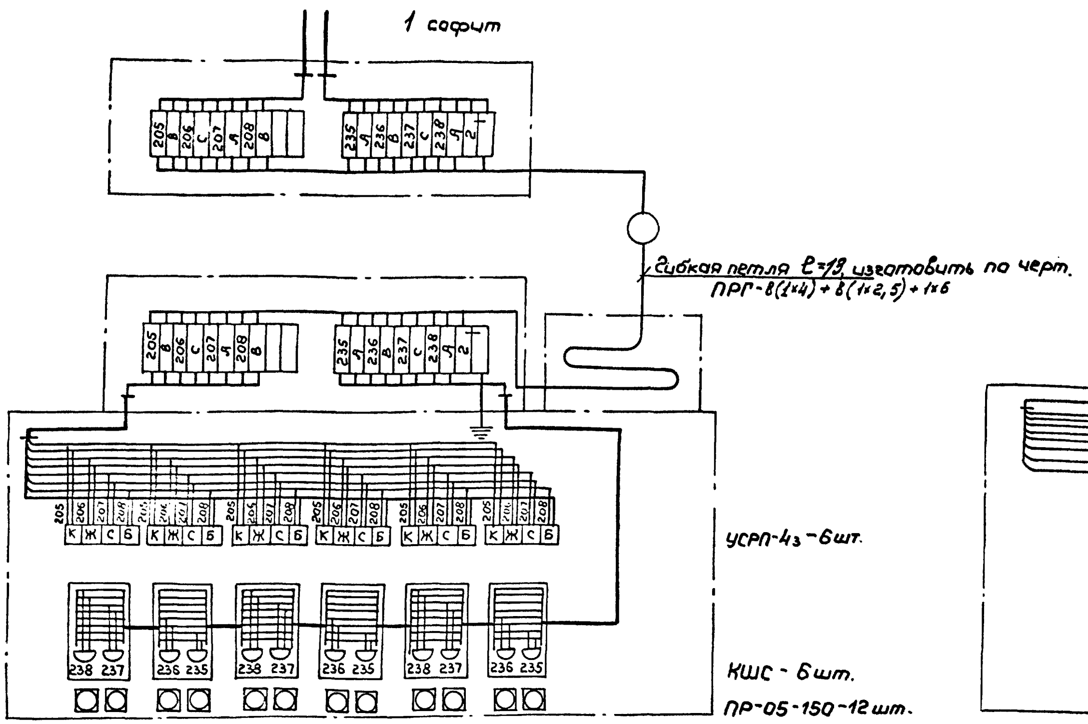

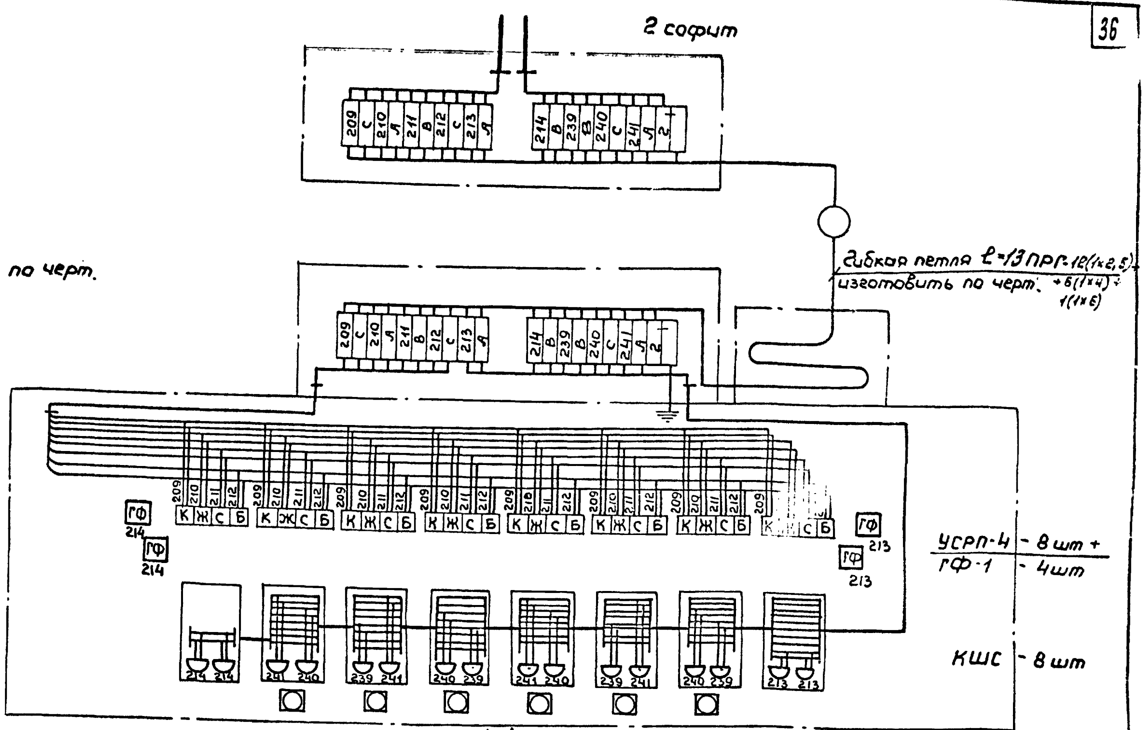

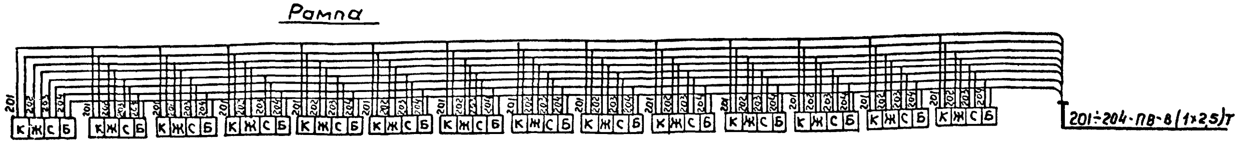

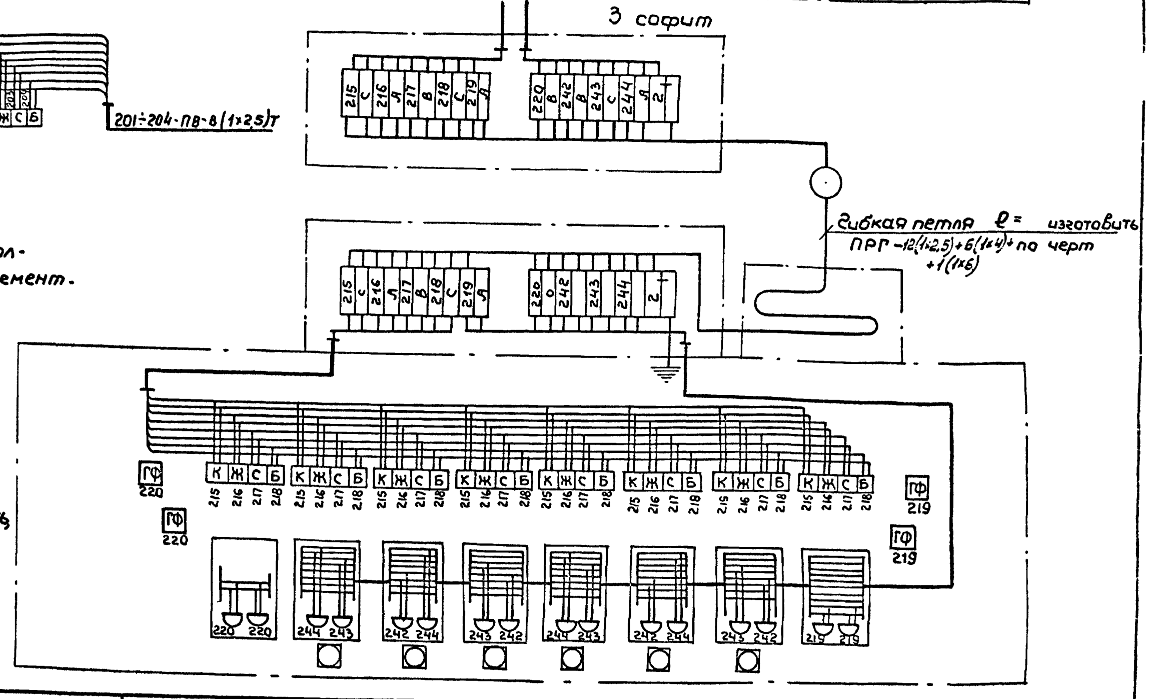

Примечания

1. Вид на софитные фермы дан со сцены в зрительный зал.
2. Конструкции корзины гибкого кабеля и софитной фермы см. проект механооборудования.
3. Групповую сеть выполнить проводом марки ПВ-50 сеч.

Рампа	201-204 -	2,5 кв мм
1 софит	205-208 -	2,5 кв мм
	235-238 -	4 кв мм
2 софит	209-212 -	2,5 кв мм
	213-214 -	2,5 кв мм
	239-241 -	4 кв мм
3 софит	215-218 -	2,5 кв мм
	219-220 -	2,5 кв мм
	242-244 -	4 кв мм.

4. Разводку к камерным софитам и рампам выполнить в кожухах указанных приборов по асбоцементному листу толщиной 5мм Провода между отдельными камерами обмотать шнуровым асбестом. Зарядку патронов выполнить проводом марки ПРКС, ст. 1,5 кв.мм. Отпайки выполняются горячим способом внутри кожухов.
5. Гибкие перемычки от штепсельных разъемов к прожекторам и светильникам ГФ-1М выполнить гибким кабелем КРПТ, см. 2×2,5 +1,5.
6. Всю аппаратуру на софитной ферме заземлить, для заземления использовать отдельный провод марки ПРГ-500, см 6 кв.мм.
7. Конструктивное выполнение проводки см. и спецификации см. л. ЭЛ-

1975	Сельский дом культуры с залом на 400 мест со спортивным залом 24×12 со стенами из кирпича	Разводка сетей по рампе и софитам 1÷3 планов. Примечания	Типовой проект 264-12-142	Альбом III часть 1	Лист ЭЛ-35

Согласовано

Нач. отд. Бокгин; Гл. инж. отд. Зуйков; Гл. инж. пр. Полуницев; Гл. спец. Кудрявцева; Инженер Черкассова

ЗРЕЛИЩНЫХ ЗДАНИЙ И СПОРТИВНЫХ СООРУЖЕНИЙ ИМЕНИ Б.С. МЕЗЕНЦЕВА

МОСКВА

Формат 22

Схема принципиальная

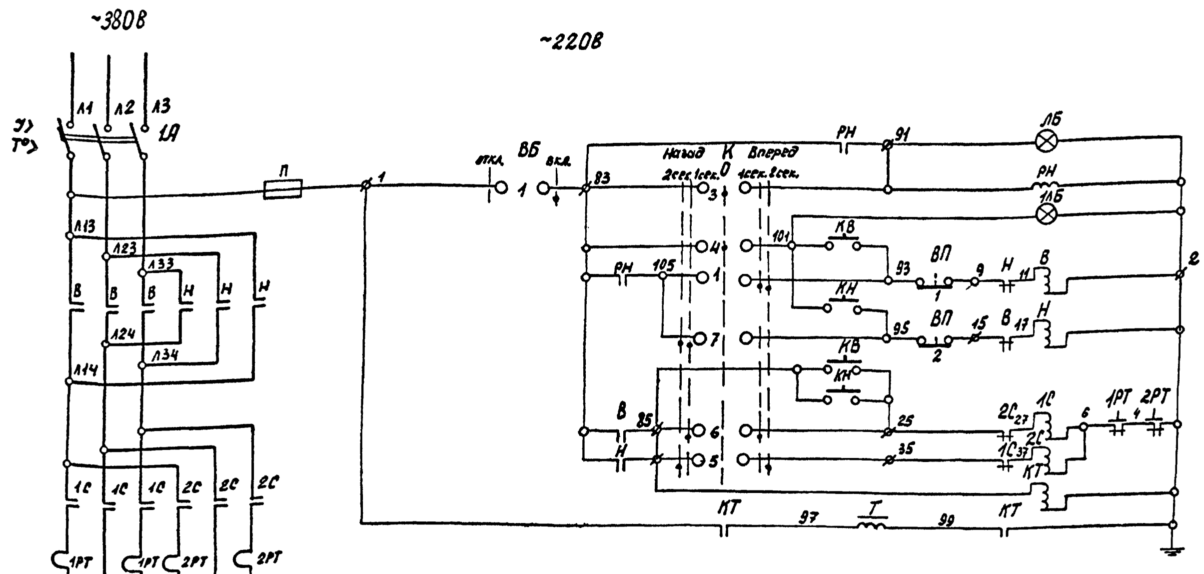

Схема подключений

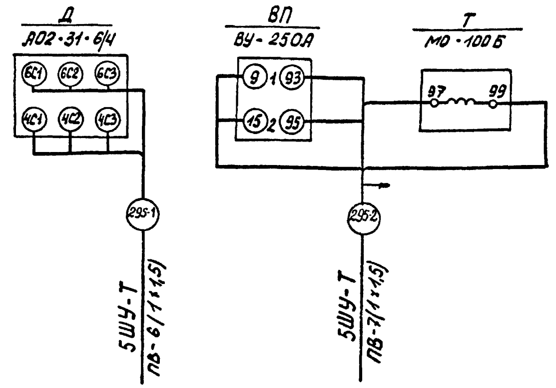

Перечень элементов

Позиционное обозначение	Наименование	Тип	Технические данные	Кол.	Примечание
	Лебедка				
Д	Двигатель асинхронный	АО2-31-6/4	380В, 0,75/1,1 кВт; 950/1450 об.м.	1	
Т	Электромагнит тормозной однофазный	МО-100Б	~220В	1	
ВП	Выключатель путевой	ВУ-250А	l = 50	1	
	Шкаф управления 5ШУ-Т				
А	Автомат 3-х полюсный	АП50-3МТ	380В, 50А, расц. 4А	1	
П	Предохранитель	ПР-2	15А, 220В, пл. вст. 6А	1	
В-Н	Пускатель магнитный	ПМЕ-113	~220В, 10А	1	
1С, 2С	Пускатель магнитный	ПМЕ-112	~220В, 10А	2	на 2,5А
РН, КТ	Пускатель магнитный	ПМЕ111	~220В, 10А	2	
	Щит помощника режиссера 3ШУ-Т				
ВБ	Выключатель безопасн.	УП5311-И25	Револьверная рукоятка	1	
К	Переключатель универсал.	УП5314-Л471	Револьверная рукоятка	1	
ЛБ	Табло световое	ТСМ	~220В	1	
	Шкаф управления 6ШУ-Т				
1ЛБ	Табло световое	ТСМ	~220В, 10Вт, лампа Ц27	1	
КВ	Кнопка управления	КЕ-011У3	исп. 1, черный штифт	1	Надпись „Вправо"
КН	Кнопка управления	КЕ-011У3	исп. 1, черный штифт	1	Надпись „Влево"

Пояснения

1. Управление антрактно-раздвижным занавесом осуществляется со щита помрежа ключом „К" и из кинопроекционной кнопками „КВ", „КН". Ключ выбирает скорость движения и направление занавеса. Управление кнопками ведется только на первой скорости.
2. Ограничение хода занавеса при его открывании и закрывании производится контактами путевого выключателя „ВП."

К
Ключ управления

УП5314-Л471						
Обозначение цепи	№№ контактов	Назад 2 скор.	Назад 1 скор.	0	Вперед 1 скор.	Вперед 2 скор.
1	2				X	X
	3				X	X
3	5-6			X		
4	7-8			X		
5	9-10	X				X
6	11-12		X		X	
7	14	X	X			
	15	X	X			

ВБ
Выключатель безопасности

УП5311-И25			
Обозначен. цепи	№№ контактов	Отключ.	Включ.
1	1-2		X
2	3-4		X *

* не используется

ВП
Выключатель путевой

ВУ-250А (l = 1:50)		
Обозначение цепи	Положение занавеса (Открыт — Закрыт)	Назначение контакта
1		Ограничение хода при открывании
2		Ограничение хода при закрывании

1975	Сельский Дом культуры на 400 мест со спортивным залом 24×12 со стенами из кирпича	Антрактно-раздвижной занавес. Схемы принципиальная и подключений.	Типовой проект 264-12-142	Альбом III часть 1	Лист ЭЛ-36

ЗРЕЛИЩНЫХ ЗДАНИЙ И СПОРТИВНЫХ СООРУЖЕНИЙ ИМ. Б.С. МЕЗЕНЦЕВА

Нач. отд. — Венецин; Гл. инж. отд. — Зуйков; Гл. инж. пр. — Полунцев; Ст. инж. пр. — Степанова; Инженер — Лукина

СОГЛАСОВАНО

Формат 22

Дымовые люки
Схема принципиальная

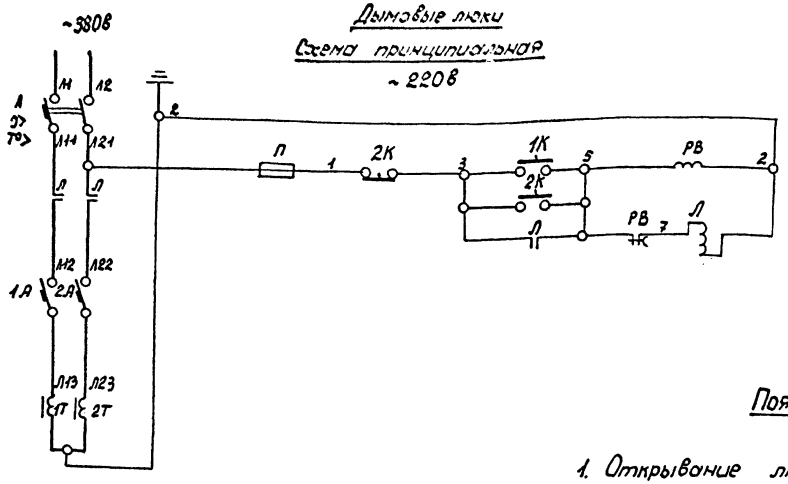

Перечень элементов

Позиционное обозначение	Наименование	Тип	Технические данные	Кол.	Примечание
	Лебедка				
1Т-2Т	Электромагнит	МИС-6100Е	220В, ПВ-40%	2	
	Шкаф управления 4ШУ-Т				
А	Автомат 2-х полюсный	АП50-2МТ	50А 380В, расц. 25А	1	
1А-2А	Автома однополюсный	А63-М	25А, 220В, расц. 16А	2	
РВ	Реле времени	РВП-2121	220В, уставка 5сек.	1	
Л	Пускатель магнитн.	ПМЕ-211	25А, 220В	1	
П	Предохранитель	ПР-2	15А, 220В, пл.вст. 6А	1	
2К	Кнопка управления	КЕ011УЗ	Исполнение 2	2	
	На планшете				
1К	Кнопка управления	ПКЕ222-1	одноштифтовая	1	

Пояснения

1. Открывание люков производится при включении тормозных электромагнитов, которые растормаживают лебедки. Люки открываются под действием собственного веса.
2. Тормозные магниты включаются со шкафа управления в пожарном посту (кнопка 2К) или с планшета сцены (кнопка 1К) отключение их через 5 секунд от реле времени.
3. Закрывание люков производится вручную лебедками.

Дымовые люки
Схема подключений

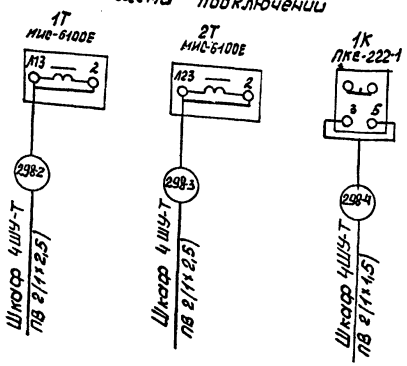

Шкаф 6ШУ-Т.
Схема соединений.

Шкаф: со снятой дверью (вид спереди)

Дверь шкафа (вид сзади)

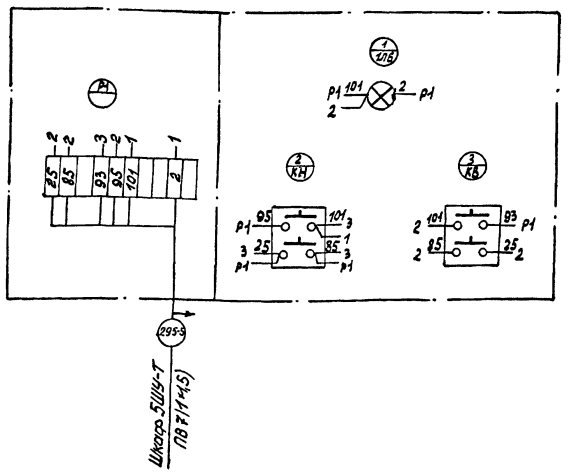

1975	Сельский Дом культуры на 400 мест со спортивным залом 24×12 со стенами из кирпича	Дымовые люки. Схемы принципиальная и подключений. Шкаф 6ШУ-Т. Схема соединений.	Типовой проект 264-12-142	Альбом III часть 1	Лист ЭЛ-37

Шкаф 5ШУ-Т

Шкаф со снятой дверью (вид спереди)

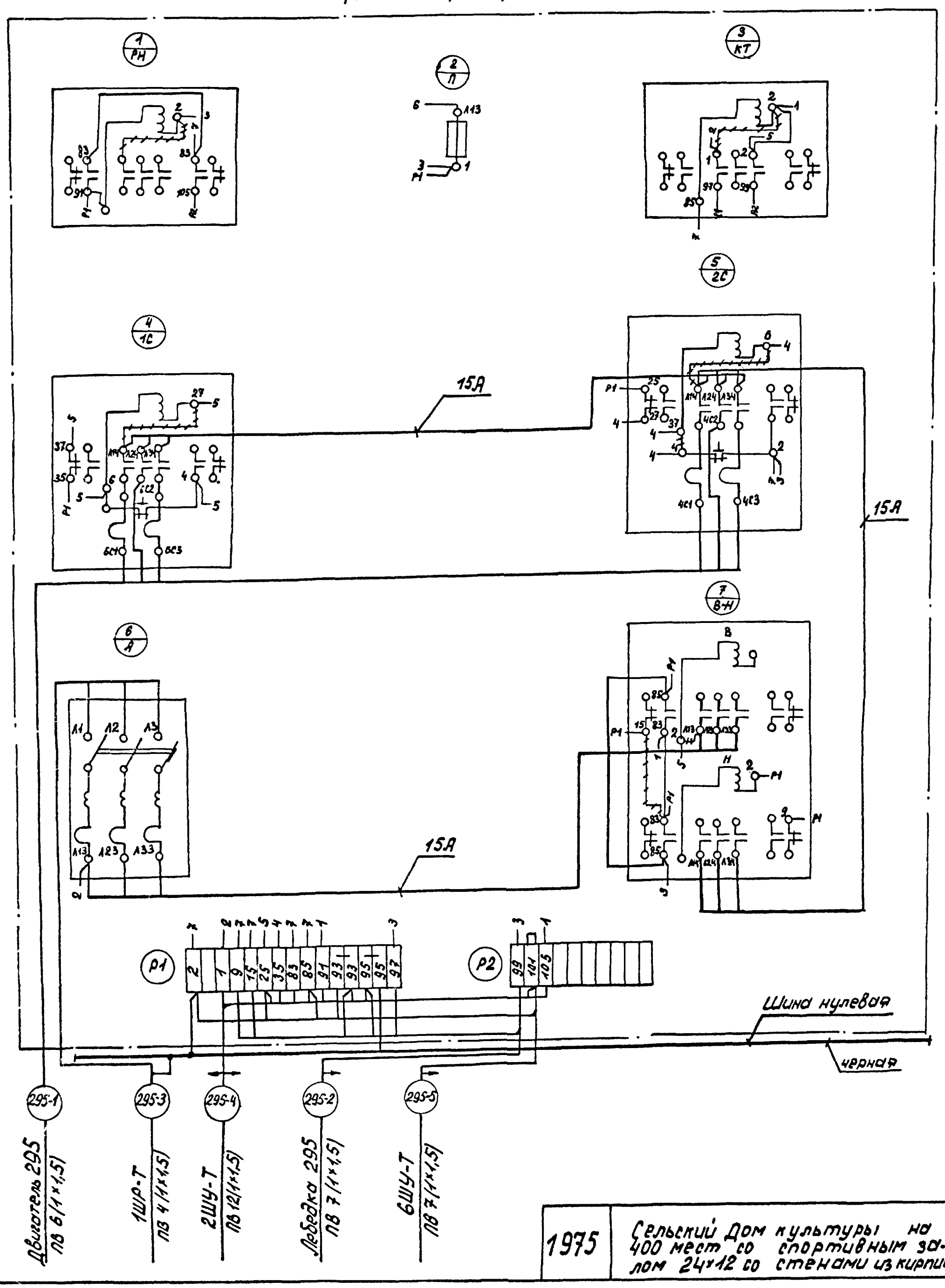

Шкаф 4ШУ-Т

Шкаф со снятой дверью (вид спереди)

Дверь шкафа (вид сзади)

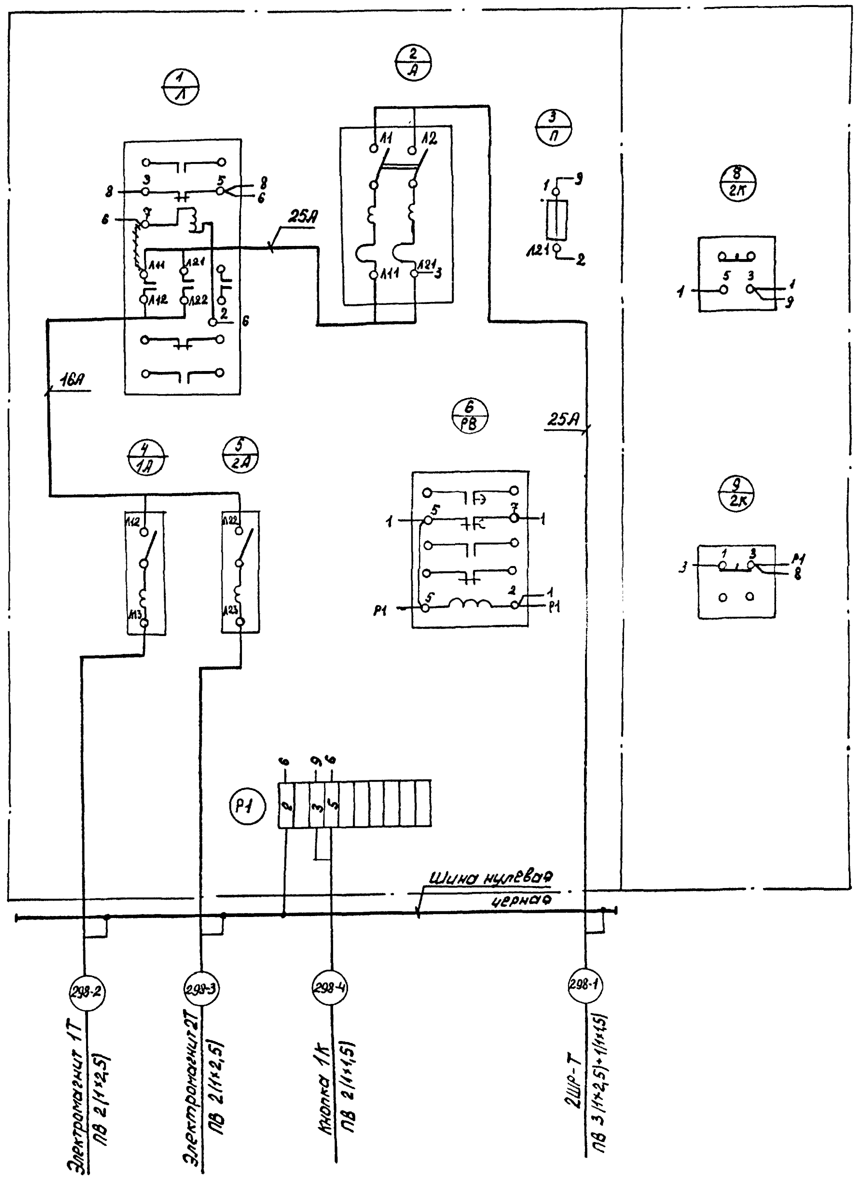

1975	Сельский Дом культуры на 400 мест со спортивным залом 24×12 со стенами из кирпича	Шкафы управления навесные 4ШУ-Т, 5ШУ-Т. Схемы соединений.	Типовой проект 264-12-142	Альбом III часть 1	Лист ЭЛ-38

ЦНИИЭП зрелищных зданий и спортивных сооружений имени Б.С. Мезенцева

Нач. отд. Бенцин; Гл. инж. отд. Зуйко Р.; Гл. инж. пр. Папунцрва; Инженер Отраднова / Лукина

13699-05 39

Формат 22

№ кабеля провода трубы	Трасса: Начало	Трасса: Конец	Проходы: Через трубы	Проходы: Через ящики протяж.	Трубы: Расчет. длина, м.	Трубы: Условный проход, мм	Кабели, провода по проекту: Марка	По проекту: Число жил и сечен.	По проекту: Расчет. длина +10% м	Проложено: Марка	Проложено: Число жил и сечен.	Проложено: Длина м.
1	2	3	4	5	6	7	8	9	10	11	12	13
	Питающая сеть силового электрооборудования											
1	Ввод №1	ВРУ. вводная панель ВУ	Т1			80						
2	Ввод №1	ВРУ. вводная панель ВУ	Т2			80						
3	Ввод №2	ВРУ. вводная панель ВУ	Т3			80						
4	Ввод №2	ВРУ. вводная панель ВУ	Т4			80						
5	Вводная панель ВУ ввод №1	Шкаф учета 1ШУ4	Т5		2	80	АПВ	3(1×95)+ +1×35	24 8			
6	Вводная панель ВУ ввод №1	Шкаф учета 1ШУ4	Т6		2	80	АПВ	3(1×95)+ +1×35	24 8			
7	Шкаф учета 1ШУ4	ВРУ. Шкаф 2ШР-С	Т7		1	80	АПВ	3(1×95)+ +1×35	18 6			
8	Шкаф учета 1ШУ4	ВРУ. Шкаф 2ШР-С	Т8		1	80	АПВ	3(1×95)+ +1×35	18 6			
9	ВРУ. Шкаф 2ШР-С	ВРУ. Шкаф 1ШР-С	Т9		1	80	АПВ	3(1×95)+ +1×35	18 6			
10	ВРУ. вводная панель ВУ. ввод №2	Шкаф учета 2ШУ4	Т10		5	80	АПВ	3(1×95)+ +1×35	30 10			
11	ВРУ. вводная панель ВУ. ввод №2	Шкаф учета 2ШУ4	Т11		5	80	АПВ	3(1×95)+ +1×35	30 10			
12	Шкаф учета 2ШУ4	ВРУ. Шкаф 3ШР-С	Т12		1	80	АПВ	3(1×95)+ +1×35	18 6			
13	Шкаф учета 2ШУ4	ВРУ. Шкаф 3ШР-С	Т13		1	80	АПВ	3(1×95) +1×35	18 6			
14	ВРУ. шкаф 3ШР-С	ВРУ. шкаф 4ШР-С	Т14		1	80	АПВ	3(1×95)+ +1×35	18 6			
15	ВРУ. Шкаф 1ШР-С	Счетчик 2СУ	Т15		3	25	АПВ	3(1×10)+ +1×6	21 7			
16	Счетчик 1СУ	Шкаф 6ШР-С	Т16	ЯП	50	25	АПВ	3(1×10) +1×6	180 60			

1	2	3	4	5	6	7	8	9	10	11	12	13
17	ВРУ. шкаф 1ШР-С	Счетчик 1СУ	Т17		3	25	АПВ	3(1×6)+ +1×4	21 7			
18	Счетчик 1СУ	Шкаф 5ШР-С	Т18	ЯП	30	25	АПВ	3(1×6)+ +1×4	120 40			
19	ВРУ. шкаф 1ШР-С	Магнитн. пуск. 2МП	Т19	ЯП	65	20	АПВ	3(1×4)+ +1×2,5	225 75			
20	Магнитн. пуск. 2МП	Шкаф 10ШУ-С	Т20		3	20	АПВ	3(1×4)+ +1×2,5	21 7			
21	Шкаф 10ШУ-С	Шкаф 11ШУ-С	Т21		1	20	АПВ	4(1×2,5)	24			
22	Шкаф 1ШР-С	Магнитн. пуск. 1МП	Т22	ЯП	30	40	АПВ	3(1×16) +1×10	120 40			
23	Магнитн. пуск. 1МП	Шкаф 1ШУ-С	Т23		5	40	АПВ	3(1×16) +1×10	30 10			
24	Шкаф 1ШУ-С	Шкаф 2ШУ-С	Т24		1	40	АПВ	3(1×10) +1×6	150 50			
25	Шкаф 2ШУ-С	Шкаф 3ШУ-С	Т25		13	40	АПВ	3(1×10) +1×6	60 20			
26	ВРУ. Шкаф 1ШР-С	Кинопроекцион.	Т26	ЯП	50	20	ПВ	3(1×4) +1×2,5	180 60			
27	ВРУ. шкаф 1ШР-С	Шкаф 7ШУ-С	Т27	ЯП	25	20	АПВ	3(1×6)+ 1×4	105 35			
28	Шкаф 7ШУ-С	Шкаф 8ШУ-С	Т28		1	20	АПВ	4(1×2,5)	13			
29	Шкаф 8ШУ-С	Шкаф 9ШУ-С	Т29		1	20	АПВ	4(1×2,5)	13			
30	ВРУ. Шкаф 2ШР-С	Шкаф 4ШУ-С	Т30	ЯП	22	80	АПВ	3(1×95) +1×35	90 30			
31	ВРУ. шкаф 2ШР-С	Шкаф 6ШУ-С	Т31	ЯП	12	20	АПВ	4(1×2,5)	70			
32	ВРУ. шкаф 3ШР-С	Шкаф 5ШУ-С	Т32		25	80	АПВ	3(1×95) +1×35	105 35			
33	ВРУ. шкаф 3ШР-С	Щит автоматики	Т33	ЯП	45	20	АПВ	4(1×2,5)	240			
34	ВРУ. шкаф 4ШР-С	Кинопроекцион.	Т34	ЯП	50	20	ПВ	3(1×4)+ +1×2,5	180 60			
35	ВРУ. шкаф 4ШР-С	Шкаф 7ШР-С	Т35	ЯП	14	20	АПВ	3(1×6)+ +1×4	60 20			

Согласовано

Нач. отд. Бенгин; Гл. инж. отд. Зубков; Гл. инж. пр. Полунцев; Ст. инж. Луговец; Проверил Полунцев, Белова, Копырова

ЦНИИЭП зрелищных зданий и спортивных сооружений имени Б.С. Мезенцева, Москва

1975	Сельский дом культуры с залом на 400 мест, спортзалом 12×24 метров со стенами из кирпича	Кабельный журнал	Типовой проект 264-12-142	Альбом III часть 1
				Лист ЭЛ-39

Формат 22

1	2	3	4	5	6	7	8	9	10	11	12	13
36	Шкаф 7ШР-С	Шкаф 8ШР-С	Т36		10	20	АПВ	3(1х4)	45			
								+1х2,5	15			
Распределительная сеть силового электрооборудования												
1-1	Шкаф 3ШУ-С	Двигатель 1	Т1-1		9	20	ПРГ	4(1х1,5)	48			
1-2	Шкаф 3ШУ-С	Щит 2 - ЩАУС-2	Т1-2		11	20	АПВ	4(1х2,5)	60			
2-1	Шкаф 3ШУ-С	Двигатель 2	Т2-1		6	20	ПРГ	4(1х1,5)	40			
3-1	Шкаф 1ШУ-С	Двигатель 3	Т3-1		4	25	ПРГ	3(1х10)	24			
								+1х6	8			
3-2	Шкаф 1ШУ-С	Щит управлен.	Т3-2		12	20	АПВ	4(1х2,5)	10			
4-1	Шкаф 3ШУ-С	Двигатель 4	Т4-1		6	20	ПРГ	4(1х1,5)	40			
5-1	Шкаф 2ШУ-С	Пакетный выключатель 5ПВ	Т5-1		11	20	АПВ	4(1х2,5)	66			
5-2	Пакетный выключатель 5ПВ	Электрообогрев заслонки 5	Т5-2			-	ПРГ	4(1х2,5)	15			
5-3	Шкаф 2ШУ-С	Щит управлен.	Т5-3		11	20	АПВ	4(1х2,5)	66			
6-1	Шкаф 4ШУ-С	Двигатель 6	Т6-1		4	50	АПВ	3(1х50)	24			
								+1х16	8			
6-2	Шкаф 4ШУ-С	Щит ЩАУС-1	Т6-2		15	20	АПВ	3(1х2,5)	65			
6-3	Шкаф 4ШУ-С	Пускатель 1МП	Т6-3	ЯП	40	20	АПВ	2(1х2,5)	100			
6-4	Шкаф 4ШУ-С	Пускатель 2МП	Т6-4	ЯП	60	20	АПВ	2(1х2,5)	145			
7-1	Шкаф 5ШУ-С	Двигатель 7	Т7-1		6	50	АПВ	3(1х50)	30			
								+1х16	10			
7-2	Шкаф 5ШУ-С	Щит ЩАУС-1	Т7-2		15	20	АПВ	3(1х2,5)	65			
7-3	Шкаф 5ШУ-С	Пускатель 1МП	Т7-3	ЯП	40	20	АПВ	2(1х2,5)	100			
7-4	Шкаф 5ШУ-С	Пускатель 2МП	Т7-4	ЯП	60	20	АПВ	2(1х2,5)	145			
8-1	Шкаф 6ШУ-С	Двигатель 8	Т8-1		8	20	ПРГ	4(1х1,5)	46			
8-2	Шкаф 6ШУ-С	Щит 1ЩАУС-2	Т8-2		2	20	АПВ	5(1х2,5)	12			
9-1	Шкаф 6ШУ-С	Двигатель 9	Т9-1		4	20	АПВ	4(1х2,5)	30			
10-1	Шкаф 9ШУ-С	Двигатель 10	Т10-1		3	20	ПРГ	4(1х1,5)	26			
10-2	Шкаф 9ШУ-С	Терморегулятор	Т10-2		5	20	АПВ	2(1х2,5)	20			
10-3	Шкаф 9ШУ-С	Пост управлен. 10ПУ-С	Т10-3	ЯП	13	20	АПВ	3(1х2,5)	60			
10-4	Шкаф 9ШУ-С	Соединительн. коробка СК №7	Т10-4		5	20	АПВ	4(1х2,5)	40			
12-1	Шкаф 5ЩР-С	Электрокипят. 12	Т12-1		4	20	АПВ	3(1х4)	24			
								+1х2,5	8			

1	2	3	4	5	6	7	8	9	10	11	12	13
13-1	Шкаф 5ШР-С	Щит управлен. 13ЩУ	Т13-1		6	20	АПВ	4(1х2,5)	40			
14-1	Шкаф 5ШР-С	Розетка 14Ш	Т14-1		4	20	АПВ	3(1х2,5)	25			
16-1	Шкаф 11ШУ-С	Пакетный выключат. 16ПВ	Т16-1		25	20	АПВ	4(1х2,5)	125			
16-2	Пакетный выключат. 16ПВ	Электрообогрев заслонки 16	Т16-2		1	-	ПРГ	4(1х1,5)	15			
16-3	Шкаф 11ШУ-С	Щит управлен.	Т16-3	ЯП	30	20	АПВ	9(1х2,5)	360			
17-1	Шкаф 11ШУ-С	Пакетный выключат. 17ПВ	Т17-1		45	20	АПВ	4(1х2,5)	240			
17-2	Пакетный выключат. 17ПВ	Электрообогрев заслонки 17				-	ПРГ	4(1х1,5)	15			
18-1	Шкаф 10ШУ-С	Двигатель 18	Т18-1		5	20	ПРГ	4(1х1,5)	35			
18-2	Шкаф 10ШУ-С	Щит управлен.	Т18-2		30	20	АПВ	8(1х2,5)	300			
19-1	Шкаф 10ШУ-С	Двигатель 19	Т19-1		4	20	ПРГ	4(1х1,5)	30			
20-1	Шкаф 10ШУ-С	Двигатель 20	Т20-1		4	20	ПРГ	4(1х1,5)	30			
20-2	Шкаф 10ШУ-С	Соединит. коробка СК №11	Т20-2	ЯП	35	20	АПВ	5(1х2,5)	220			
20-3	Шкаф 10ШУ-С	Пост управлен. 20ПУ-С	Т20-3	ЯП	23	20	АПВ	5(1х2,5)	170			
21-1	Шкаф 6ШР-С	Плита секцион. 21	Т21-1		6	20	АПВ	4(1х2,5)	40			
22-1	Шкаф 6ШР-С	Электрокипят. 22	Т22-1		4	20	АПВ	4(1х2,5)	30			
23-1	Шкаф 6ШР-С	Розетка 23Ш	Т23-1		8	20	АПВ	4(1х2,5)	46			
24-1	Шкаф 6ШР-С	Розетка 24Ш	Т24-1		7	20	АПВ	3(1х2,5)	33			
25-1	Шкаф 6ШР-С	Щит управлен. 25ЩУ	Т25-1		7	20	АПВ	4(1х2,5)	45			
26-1	Шкаф 6ШР-С	Розетка 26Ш	Т26-1		4	20	АПВ	4(1х2,5)	30			
27-1	Розетка 26Ш	Автомат 27А	Т27-1		8	20	АПВ	4(1х2,5)	46			
29-1	Шкаф 7ШУ-С	Пакетный выключат. 29ПВ	Т29-1	ЯП	36	20	АПВ	4(1х2,5)	180			
29-2	Пакетный выключат. 29ПВ	Электрообогр. заслонки 29				-	ПРГ	4(1х1,5)	15			
29-3	Шкаф 7ШУ-С	Щит управлен.	Т29-3	ЯП	40	20	АПВ	9(1х2,5)	440			
30-1	Шкаф 7ШУ-С	Пакетный выключат. 30ПВ	Т30-1	ЯП	30	20	АПВ	4(1х2,5)	155			
30-2	Пакетный выключат. 30ПВ	Электрообогр. заслонки 30				-	ПРГ	4(1х1,5)	15			
31-1	Шкаф 8ШУ-С	Пакетный выключ. 31ПВ	Т31-1	ЯП	30	20	АПВ	4(1х2,5)	180			
31-2	Пакетный выключат. 31ПВ	Электрообогр. заслонки 31				-	ПРГ	4(1х1,5)	15			
31-3	Шкаф 8ШУ-С	Щит управлен.	Т31-3	ЯП	40	20	АПВ	9(1х2,5)	440			
32-1	Шкаф 8ШУ-С	Пакетный выключат. 32ПВ	Т32-1	ЯП	35	20	АПВ	4(1х2,5)	180			
32-2	Пакетный выключат 32ПВ	Электрообогрев заслонки 32				-	ПРГ	4(1х1,5)	15			

1975 | Дом культуры с залом на 400 мест, спортзалом 12х24 метров со стенами из кирпича | Кабельный журнал | Типовой проект 264-12-142 | Альбом III часть 1 | Лист ЭЛ-40

Согласовано

ЦНИИЭП зрелищных зданий и спортивных сооружений имени Б.С.Мезенцева, Москва

Нач.отд. Бенгин; Гл.инж.проекта Зуйков; Гл.инж.пр. Полунцев; Ст.инж. Лызовец; Проверил; Копиров. Белова

Формат 22

Освещение сцены

1	2	3	4	5	6	7	8	9	10	11	12	13
201-204	Конструкц. №1 п.1	Рампа	Т201		15	25	ПВ	8/(1x2,5)	170			
205-206	Конструкц.1 п1	Колосники 1ЯПК	Т202	ЯП	34	25	ПВ	4/(1x2,5)	165			
207-208	Конструкц.2 п.1	Колосники 1ЯПК	Т202			–	ПВ	4/(1x2,5)	165			
205-208	Колосники 1ЯПК	1 софит 2ЯПК	–				ПРГ	8/(1x2,5)	120			
209-212	Конструкц. 2 п.1	Колосники 3ЯПК	Т203	ЯП	31	40	ПВ	8/(1x2,5)	320			
209-212	Колосники 3ЯПК	2 софит 4ЯПК	–			–	ПРГ	8/(1x2,5)	120			
213-214	Конструкц. 2.пан.1	Колосники 3ЯПК	Т203			–	ПВ	4/(1x2,5)	160			
213-214	Колосники 3ЯПК	2 софит 4ЯПК	–			–	ПРГ	4/(1x2,5)	60			
215	Конструкц. 2пан.2	Колосники 5ЯПК	Т204	ЯП	29	40	ПВ	2/(1x2,5)	75			
216-218	Конструкц. 1пан.2	Колосники 5ЯПК	Т204			–	ПВ	6/(1x2,5)	220			
215-218	Колосники 5ЯПК	3 софит 6ЯПК	–			–	ПРГ	8/(1x2,5)	120			
219-220	Конструкц. 1п.2	Колосники 5ЯПК	Т204			–	ПВ	4/(1x2,5)	150			
219-220	Колосники 5ЯПК	3 софит 6ЯПК	–			–	ПРГ	4/(1x2,5)	60			
221	Конструкц. 1 п.2	конструкц. для установки прожекторов на лев. стене. 3р.3 (У220)	Т205	ЯП	45	20	ПВ	2/(1x2,5)	120			
222	Конструкц. 2 п. 2	— " —	Т205			–	ПВ	2/(1x2,5)	120			
223-224	Конструкц. 2 п.2	конструкц. для установки прожекторов на прав. стене 3. 3 (У220)	Т206	ЯП	25	20	ПВ	4/(1x2,5)	150			
225-227	Конструкц. 1п.1	1раб. гал. 7ЯПК	Т207	ЯП	38	25	ПВ	6/(1x4)	275			
225-227	1раб. гал. 7ЯПК	Кулиса лев. 8ЯПК	–			–	ПРГ	6/(1x4)	60			
225-227	Кулиса лев. 8ЯПК	Кулиса лев. 7ЯПШ	Т208		6	25	ПВ	6/(1x4)	50			
225-227	Кулиса лев. 7ЯПШ	Кулиса лев. 8ЯПШ	Т209		4	25	ПВ	6/(1x4)	40			
228-230	Конструкц. 1 п.1	1раб. гал. 9ЯПК	Т210	ЯП	38	25	ПВ	6/(1x4)	275			
228-230	1раб. гал. 9ЯПК	Кулиса прав. 10ЯПК	–			–	ПРГ	6/(1x4)	60			
228-230	Кулиса прав. 10ЯПК	Кулиса прав. 9ЯПШ	Т211		6	25	ПВ	6/(1x4)	50			
228-230	Кулиса прав. 9ЯПШ	Кулиса прав 10ЯПШ	Т212		4	25	ПВ	6/(1x4)	40			
231-234	Конструкц. 2 п.2	Галер. выносного софита 1ЯПШ	Т213	ЯП	40	25	ПВ	8/(1x4)	400			
231-234	1ЯПШ	—"— 2ЯПШ	Т214		3	25	ПВ	8/(1x4)	44			
231-234	2ЯПШ	—"— 3ЯПШ	Т215		3	25	ПВ	8/(1x4)	44			
231-234	3ЯПШ	—"— 4ЯПШ	Т216		3	25	ПВ	8/(1x4)	44			
235-237	Конструкц. 1п.1	Колосники 1ЯПК	Т217	ЯП	34	25	ПВ	6/(1x4)	260			
238	Конструкц. 2 п.1	Колосники 1ЯПК	Т217			–	ПВ	2/(1x4)	85			
235-238	Колосники 1ЯПК	1 софит 2ЯПК	–				ПРГ	8/(1x4)	120			
239-241	Конструкц. 2 п.1	Колосники 3ЯПК	Т218	ЯП	31	20	ПВ	6/(1x4)	230			

1	2	3	4	5	6	7	8	9	10	11	12	13
239-241	Колосники 3ЯПК	2 софит 4ЯПК	–				ПРГ	6/(1x4)	230			
242-243	Конструкц. 2пан.1	Колосники 5ЯПК	Т219	ЯП	29	–	ПВ	4/(1x4)	150			
244	Конструкц. 1пан.2	Колосники 5ЯПК	Т219				ПВ	2/(1x4)	75			
242-244	Колосники 5ЯПК	3 софит 6ЯПК	–				ПРГ	6/(1x4)	90			
245	Конструкц. 2 пан.2	Светопроекц. 5ЯПШ	Т220	ЯП	50	20	ПВ	2/(1x4)	125			
247-248	Конструкц. 2пан.2	Оркестр 23ЯПШ	Т221	ЯП	10	25	ПВ	4/(1x2,5)	64			
247-248	Оркестр 23ЯПШ	Оркестр 24ЯПШ	Т222		7	20	ПВ	4/(1x2,5)	40			
249-251	Конструкц. 1пан.2	Планш. лев. 13ЯПШ	Т223	ЯП	17	40	ПВ	6/(1x2,5)	145			
249-251	Планшет лев. 13ЯПШ	Планш. лев. 12ЯПШ	Т224		5	40	ПВ	6/(1x2,5)	45			
249-251	Планшет лев. 12ЯПШ	Планш. лев. 11ЯПШ	Т225		4	40	ПВ	6/(1x2,5)	40			
252-254	Констр. 1 пан.2	Планш. прав. 16ЯПШ	Т226	ЯП	13	40	ПВ	6/(1x2,5)	120			
252-254	Планшет. прав. 16ЯПШ	Планш. прав. 15ЯПШ	Т227		4	40	ПВ	6/(1x2,5)	40			
252-254	Планшет прав. 15ЯПШ	Планш. прав. 14ЯПШ	Т228		4	40	ПВ	6/(1x2,5)	40			
255-256	Констр. 1 пан.1	Галер. лев. 17ЯПШ	Т229	ЯП	28	40	ПВ	4/(1x2,5)	145			
257	Констр. 2. пан.2	Галер. лев. 17ЯПШ	Т229			–	ПВ	2/(1x2,5)	75			
255-257	Галер. лев. 17ЯПШ	Галер. лев. 18ЯПШ	Т230		3	40	ПВ	6/(1x2,5)	33			
255-257	Галер. лев. 18ЯПШ	Галер. лев. 19ЯПШ	Т231		3	40	ПВ	6/(1x2,5)	33			
258-260	Констр. 2 пан. 2	Галер. прав. 20ЯПШ	Т232	ЯП	28	40	ПВ	6/(1x2,5)	220			
258-260	Галер. прав. 20ЯПШ	Галер. прав. 21ЯПШ	Т233		3	40	ПВ	6/(1x2,5)	33			
258-260	Галер. прав. 21ЯПШ	Галер. прав. 22ЯПШ	Т234		3	40	ПВ	6/(1x2,5)	33			
261-262	1ЩО-Т	Планш. лев. 11ЯПШ	Т223			–	ПВ	3/(1x2,5)	75			
261-262	11ЯПШ	12ЯПШ	Т224			–	ПВ	3/(1x2,5)	25			
261-262	12ЯПШ	13ЯПШ	Т225			–	ПВ	3/(1x2,5)	20			
263-264	1ЩО-Т	Планш. прав. 14ЯПШ	Т226			–	ПВ	3/(1x2,5)	60			
263-264	Планш. прав. 14ЯПШ	Планш. прав. 15ЯПШ	Т227			–	ПВ	3/(1x2,5)	20			
263-264	Планш. прав. 15ЯПШ	Планш. прав. 16ЯПШ	Т228			–	ПВ	3/(1x2,5)	20			
265-266	1ЩО-Т	Раб. гал. лев. 17ЯПШ	Т229			–	ПВ	3/(1x2,5)	110			
265-266	17ЯПШ	18ЯПШ	Т230			–	ПВ	3/(1x2,5)	16			
265-266	18ЯПШ	19ЯПШ	Т231			–	ПВ	3/(1x2,5)	16			
267-268	1ЩО-Т	Раб. гал. прав. 20ЯПШ	Т232			–	ПВ	3/(1x2,5)	110			
267-268	20ЩПШ	21ЯПШ	Т233			–	ПВ	3/(1x2,5)	16			
267-268	21ЯПШ	22ЯПШ	Т234			–	ПВ	3/(1x2,5)	16			
269	1ЩО-Т	1раб. гал. 7ЯПК	Т207			–	ПВ	2/(1x4)	92			
269	7ЯПК	Кулиса лев. 8ЯПК	–			–	ПРГ	2/(1x4)	20			
269	8ЯПК	7ЯПШ	Т208			–	ПВ	2/[illegible]	17			

Согласовано

Белова
Копиров

Проверил
Нач. отд. Бенеин
Гл. инж. отд. Зуйков
Гл. инж. пр. Палунцев
Ст. инж. Лугобец

ЦНИИЭП зрелищных зданий и спортивных сооружений имени Б.С. Мезенцева, Москва

1975

Сельский дом культуры с залом на 400 мест, спортзалом 12х24 метров со стенами из кирпича

Кабельный журнал

Типовой проект 264-12-142

Альбом III часть 1

Лист ЭЛ-41

13699-05 42

Формат 22

1	2	3	4	5	6	7	8	9	10	11	12	13
269	7ЯПШ	8ЯПШ	T209			–	ПВ	2(1×4)	12			
270	1ЩО-Т	1раб. гал. 9ЯПК	T210	1КП		–	ПВ	2(1×4)	92			
270	1раб. гал. 9ЯПК	Кул.прав. 10ЯПК				–	ПРГ	2(1×4)	20			
270	Кул.прав. 10ЯПК	Кул. прав. 9ЯПШ	T211			–	ПВ	2(1×4)	17			
270	Кул. прав 9ЯПШ	Кул.прав. 10ЯПШ	T212			–	ПВ	2(1×4)	12			
271-272	1ЩО-Т	Оркестр 23ЯПШ	T221			–	ПВ	3(1×2,5)	45			
271-272	Оркестр 23ЯПШ	24ЯПШ	T222			–	ПВ	3(1×2,5)	30			
273	2ЩО-Т	Планш. лев 11ЯПШ	T223			–	ПВ	2(1×2,5)	50			
273	11ЯПШ	12ЯПШ	T224			–	ПВ	2(1×2,5)	15			
273	12ЯПШ	13ЯПШ	T225			–	ПВ	2(1×2,5)	14			
274	2ЩО-Т	Планш. прав. 14ЯПШ	T226			–	ПВ	2(1×2,5)	40			
274	14ЯПШ	15ЯПШ	T227			–	ПВ	2(1×2,5)	14			
274	15ЯПШ	16ЯПШ	T228			–	ПВ	2(1×2,5)	14			
275	2ЩО-Т	Галер.лев. 17ЯПШ	T229			–	ПВ	2(1×2,5)	50			
275	Галер.лев. 17ЯПШ	18ЯПШ	T230			–	ПВ	2(1×2,5)	12			
275	18ЯПШ	19ЯПШ	T231			–	ПВ	2(1×2,5)	12			
276	2ЩО-Т	Галер.прав. 20ЯПШ	T232			–	ПВ	2(1×2,5)	75			
276	20ЯПШ	21ЯПШ	T233			–	ПВ	2(1×2,5)	12			
276	21ЯПШ	22ЯПШ	T234			–	ПВ	2(1×2,5)	12			
277-278	2ЩО-Т	Оркестр 23ЯПШ	T221			–	ПВ	3(1×2,5)	45			
277-278	23ЯПШ	24ЯПШ	T222			–	ПВ	3(1×2,5)	30			
283	1ШР-Т	Светопроекц. 1Ш	T235	ЯП	50	20	ПВ	4(1×4)	270			
281	Сборка с магн.пуск.	Планшет лев. 3Ш	T236	ЯП	17	20	ПВ	4(1×2,5)	110			
281	3Ш	2Ш	T237		8	20	ПВ	4(1×2,5)	44			
282	Сборка с магн.пуск.	Планш. прав 5Ш	T238	ЯП	13	20	ПВ	4(1×2,5)	90			
282	Планшет пр. 5Ш	Планш. прав 4Ш	T239		8	20	ПВ	4(1×2,5)	44			
290	ГРЩ	Регуляторная	T240		10	80	ПВ	3(1×70)	66			
		ВРУ-1						+1(1×35)	22			
291	ГРЩ	Регуляторная	T241		10	80	ПВ	3(1×70)+	66			
		ВРУ-1						+1(1×35)	22			
292	1ШР-Т (регуляторн	1АТ(регуляторн.)	T242		6	40	ПВ	4(1×25)	60			
293	1ШР-Т —"—	1ЩО-Т —"—	T243		8	40	ПВ	4(1×16)	70			
294	1ШР-Т —"—	3ЩО-Т —"—	T244		5	20	ПВ	4(1×4)	55			
	295 - Антрактно- раздвижной занавес											
295-1	Шкаф 5ШУ-Т	Двигатель 295	T295-1		4	25	ПВ	6(1×1,5)	45			

1	2	3	4	5	6	7	8	9	10	11	12	13
295-2	Шкаф 5ШУ-Т	Лебедка 295	T295-1			–	ПВ	7(1×1,5)	52			
295-3	Шкаф 1ШР-Т	Шкаф 5ШУ-Т	T295-3	ЯП	25	20	ПВ	4(1×1,5)	160			
295-4	Шкаф 5ШУ-Т	Шкаф 2ШУ-Т	T295-4		7	25	ПВ	12(1×1,5)	200			
295-5	Шкаф 5ШУ-Т	Шкаф 6ШУ-Т	T295-5	ЯП	40	20	ПВ	7(1×1,5)	360			
296	2ШР-Т (регуляторн)	2АТ(регуляторн.)	T245		6	40	ПВ	4(1×2,5)	60			
297	2ШР-Т —"—	2ЩО-Т —"—	T246		8	20	ПВ	4(1×2,5)	70			
	298 - Дымовые люки											
298-1	Шкаф 4ШУ-Т	Шкаф 2ШР-Т	T298-1	ЯП	18	20	ПВ	1(1×1,5) 3(1×2,5)	33 99			
298-2	Шкаф 4ШУ-Т	эл. магнит 1Т	T298-2		4	20	ПВ	2(1×2,5)	16			
298-3	Шкаф 4ШУ-Т	эл. магнит 2Т	T298-3		5	20	ПВ	2(1×2,5)	18			
298-4	Шкаф 4ШУ-Т	Кнопка 1к на планш.	T298-4		10	20	ПВ	2(1×1,5)	30			
299	2ШР-Т —"—	Сборка с магн. пускателями	T247		5	25	ПВ	4(1×2,5)	45			
300	2ШР-Т —"—	—"—	T248			–	ПВ	4(1×2,5)	45			
301	3ЩО-Т —"—	—"—	T248		1	20	ПВ	5(1×2,5)	18			
302	Сборка с магнит. пускат.	1ШУ-Т Шкаф управ. осветит.	T249		5	20	ПВ	14(1×1,5)	130			
303	Сборка с магнит. пускат.	1ШУ-Т Шкаф управ. осветит	T249			40	ПВ	7(1×1,5)	65			
290-1	ВРУ-1	1ШР-Т				–	ПВ	3(1×50)	30			
								+1(1×16)	10			
291-1	ВРУ-1	2ШР-Т				–	ПВ	3(1×50)	30			
								+1(1×16)	10			
304	Сборка с магнит. пускат.	2ШУ-Т Шкаф управления пом. реж.	T249			–	ПВ	2(1×1,5)	20			
			Т									
305	1ШУ-Т	2ШУ-Т	T250	ЯП	20	40	ПВ	7(1×1,5)	380			
306	1ШУ-Т	2ШУ-Т	T250			–	ПВ	7(1×1,5)	380			
307	2ШУ-Т	3ЩО-Т	T251	ЯП	20	20	ПВ	3(1×1,5)	85			
308	2ШУ-Т	Шкаф билетера	T252	ЯП	25	20	ПВ	7(1×1,5)	400			
309	2ШУ-Т	Пожарн. пост	T253		20	20	ПВ	7(1×1,5)	380			
		кнопки 8КУ, 9КУ										
	Освещение здания											
101	ВРУ, секц. II. 4ШР-С	Щиток 1ЩО	T101		6	50	АПВ	4(1×35)	45			
102	Щиток 1ЩО	Щиток 3ЩО	T102	ЯП	26	50	АПВ	4(1×35)	150			
103	Щиток 3ЩО	Щиток 6ЩО	T103	ЯП	8	50	АПВ	4(1×35)	66			

Согласовано

Нач.отд. Бенеин | Гл.инж.отд. Зубков | Гл.инж.пр. Полуицев | Ст.инж. Луговец | Копиров. | Проверил | Белова

ЦНИИЭП зрелищных зданий и спортивных сооружений имени Б.С.Мезенцева, Москва

1975 | Сельский дом культуры с залом на 400 мест, спортзалом 12×24 метров со стенами из кирпича | Кабельный журнал | Типовой проект 264-12-142 | Альбом III часть 1 | Лист ЭЛ-41

Формат 22

1	2	3	4	5	6	7	8	9	10	11	12	13
104	ВРУ, секц. II, 4ШР-С	Темнитель - Т	Т104		3	20	АПВ	4/(1х6)	30			
105	ВРУ секц. II, 4ШР-С	Пускатель 1П	Т105		4	20	АПВ	4/(1х6)	30			
106	Темнитель. Т	Пускатель 1П	Т106		2	20	АПВ	4/(1х6)	22			
107	Пускатель 1П	Щиток 4ЩО	Т107	ЯП	25	20	АПВ	4/(1х6)	135			
108	ВРУ, секц. II, 4ШР-С	Щиток 2ЩО	Т108	ЯП	45	40	АПВ	4/(1х25)	230			
109	Щиток - 2ЩО	Щиток 5ЩО	Т109		4	40	АПВ	4/(1х25)	30			
110	ВРУ, секц. II, 4ШР-С	Щиток 7ЩО	Т110	ЯП	40	40	АПВ	4/(1х10)	200			
111	ВРУ, I секц. 1ШР-С	Шкаф вводной аварийн. освещен.	Т111		4	20	АПВ	4/(1х6)	30			
112	Шкаф аккумулят.	Шкаф вводной аварийн. освещен.	Т112		3	40	ПВ	2/(1х35)	17			
113	Шкаф магнитн. станции аварийн. освещен.	Автомат - 1А		ЯП	30	40	АПВ	2/(1х35)	78			
114	Шкаф магнитн. станции аварийн. освещен.	Автомат - 2А		ЯП	30	40	АПВ	2/(1х25)	78			
115	Шкаф магнитн. станции аварийн. освещен	Автомат - 3А		ЯП	13	20	ПВ	2/(1х6)	40			
116	Шкаф магнитн. станции аварийн. освещен.	Автомат - 4А		ЯП	13	20	ПВ	2/(1х10)	40			
117	Шкаф вводной аварийн. освещен.	Шкаф магнитн. станции аварийн. освещ.	Т117		2	20	ПВ	3/(1х4)	20			
118	Шкаф вводной аварийн. освещен.	Шкаф магнитн. станции аварийн. освещ.	Т118		2	40	ПВ	3/(1х35)+	24			
								+1х4+	8			
								+1х1,5	8			
121	Темнитель Т	Шкаф освет. (1ШУ-Т)	Т121	ЯП	15	20	ПВ	6/(1х1,5)	140			
122	Пускатель 1П	Шкаф освет. (1ШУ-Т)	Т122	ЯП	15	20	ПВ	6/(1х1,5)	140			
123	Пускатель 2П	Шкаф. освет. (1ШУ-Т)	Т123	ЯП	25	20	ПВ	3/(1х1,5)	110			
124	Шкаф осветителя (1ШУ-Т)	ЯП (кинопроекц.)	Т124	ЯП	50	25	ПВ	11/(1х1,5)	665			
125	Шкаф осветителя (1ШУ-Т)	Щит пом. режа (2ШУ-Т)	Т125	ЯП	25	20	ПВ	3/(1х1,5)	110			
128	Щит пом. режа (2ШУ-Т)	Шкаф билетера	Т128	ЯП	40	20	ПВ	7/(1х1,5)	350			
129	Шкаф билетера	ЯП (кинопроекц.)	Т129		30	20	ПВ	7/(1х1,5)	280			
130	ЯП (кинопроекцион)	1КК (кинопроекц.)	Т130		10	20	ПВ	6/(1х1,5)	80			
131	ЯП	1ПДУ	Т131		8	25	ПВ	10/(1х1,5)	120			
132	2 ПДУ	Микшер	Т132		16	20	ПВ	3/(1х1,5)	65			
133	Пускатель 2П	ЭПУ	Т133	ЯП	35	20	ПВ	3/(1х1,5)	135			
134	Реле РП (ниша I эт)	Лампа сигнальн. (в насосной)	Т134	ЯП	28	20	ПВ	2/(1х1,5)	75			

Указание по привязке проекта.

№ кабеля, марка и сечение проставляются в ☐ при привязке проекта.

Ведомость изделий монтажно-заготовительного участка.

№ № п/п	№ чертежа	Кол-во изделий	Наименование чертежей	Примечан.
1	ЭЛ-53	1	Конструкция №1 для троссовой передачи.	
2	ЭЛ-53	1	Конструкция №2 для троссовой передачи.	
3	ЭЛ-53	2	Боковина	
4	ЭЛ-54	2	Конструкция для установки автотрансформатора.	
5	ЭЛ-54	1	Панель для установки 2х счетчиков	
6	ЭЛ-56	100	Поворотный ролик	
7	ЭЛ-57	2	Штепсельная коробка ШКГ-2	
8	ЭЛ-58	8	Штепсельная коробка ШКГ-4	
9	ЭЛ-58	14	Штепсельная коробка ШКГ-6	
10	ЭЛ-61	5	Коробка со штепсельной розеткой А700	
11	ЭЛ-60	4	Клеммный ящик на 20 клемм	
12	ЭЛ-62	3	Клеммный ящик на 20 клемм, тип 1	
13	ЭЛ-61	3	Клеммный ящик на 20 клемм, тип 2	
14	ЭЛ-62	1	Конструкция для установки темнителя	
15	ЭЛ-60	1	Конструкция №1	
16	ЭЛ-60	1	Конструкция №2	
17	ЭЛ-63 ЭЛ-64 ЭЛ-65	1	Технические условия на изготовление гибких сценических лент.	
18	ЭЛ-66	1	Шкаф аккумуляторов	
19	ЭЛ-67	1	Шкаф билетера	
20	ЭЛ-73	1	Шкаф 1ШУ-Т	
21	ЭЛ-74	1	—"— 2ШУ-Т	
22	ЭЛ-75	1	—"— 4ШУ-Т	
23	ЭЛ-76	1	—"— 5ШУ-Т	
24	ЭЛ-77	1	Шкаф 6ШУ-Т	
25	ЭЛ-72	1	Сборка с магнитными пускателями	
26	ЭЛ-68	1	Шкаф магнитной станции	
27	ЭЛ-69	1	Шкаф вводной с выпрямительным устройством	

Нач. отд. Белгин | Гл. инж. отд. Зуйков | Гл. инж. пр. Палунцев | Ст. инж. Луговец | Копиров. | Проверил Белова

ЦНИИЭП зрелищных зданий и спортивных сооружений имени Б.С. Мезенцева, Москва

1975	Сельский дом культуры с залом на 400 мест, спортзалом 12х24 метров со стенами из кирпича	Кабельный журнал. Ведомость изделий монтажно-заготовительного участка	Типовой проект 264-12-142	Альбом III часть 1	Лист ЭЛ-42

13699-05 44

Формат 22

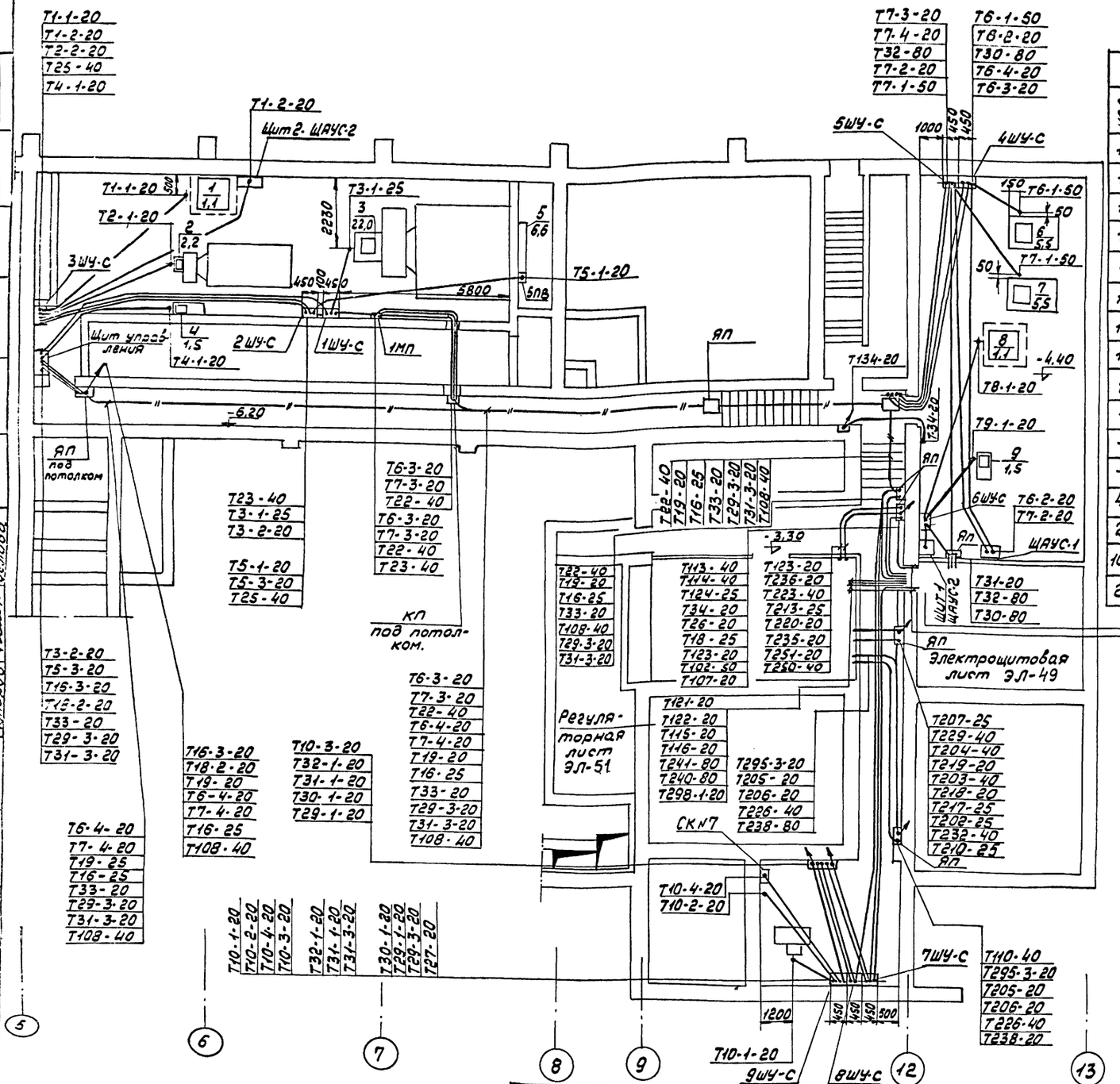

1. Кабельный журнал - лист ЭЛ-39÷41

2. Общие примечания - лист ЭЛ-62

Спецификация

Кол.	Поз	Наименование	Обозначение, сортамент.	Технические данные, размеры	Общая масса	Примечание
1	1	Шкаф 1ШУ-С	ШУ5102-1332			
1	2	—"— 2ШУ-С	ШУ5102-0382М			
1	3	—"— 3ШУ-С	ШУ5106-0332			
1	4	—"— 4ШУ-С	ШУ5102-3382А			
1	5	—"— 5ШУ-С	ШУ5102-3382А			
1	6	—"— 6ШУ-С	ШУ5104-0382			
1	7	—"— 7ШУ-С	ШУ5104-0382М			
1	8	—"— 8ШУ-С	ШУ5104-0382Е			
1	9	Шкаф 9ШУ-С	ШУ5102			
1	10	Пускатель 1МП	ПАЕ-521			
-	11	Металлорукав	РЗЦ-Х-22	L = 6		
-	12	Металлорукав	РЗ-Ц-Х	L = 3		
4	13	Муфта	ТР-4			
2	14	Муфта	ТР-			
10	15	Ящик протяжной ЯП	У999			
2	16	Коробка протяжная КП	У994			

1975	Сельский дом культуры с залом на 400 мест, спортзалом 12×24 метров со стенами из кирпича	План подвала в осях 5-13 расположение электрооборудования и прокладка труб	Типовой проект 264-12-142	Альбом III часть 1	Лист ЭЛ-43

13699-05 45

Выкопировка из плана 1 этажа в осях 4-5; Е-К.

М 1: 100

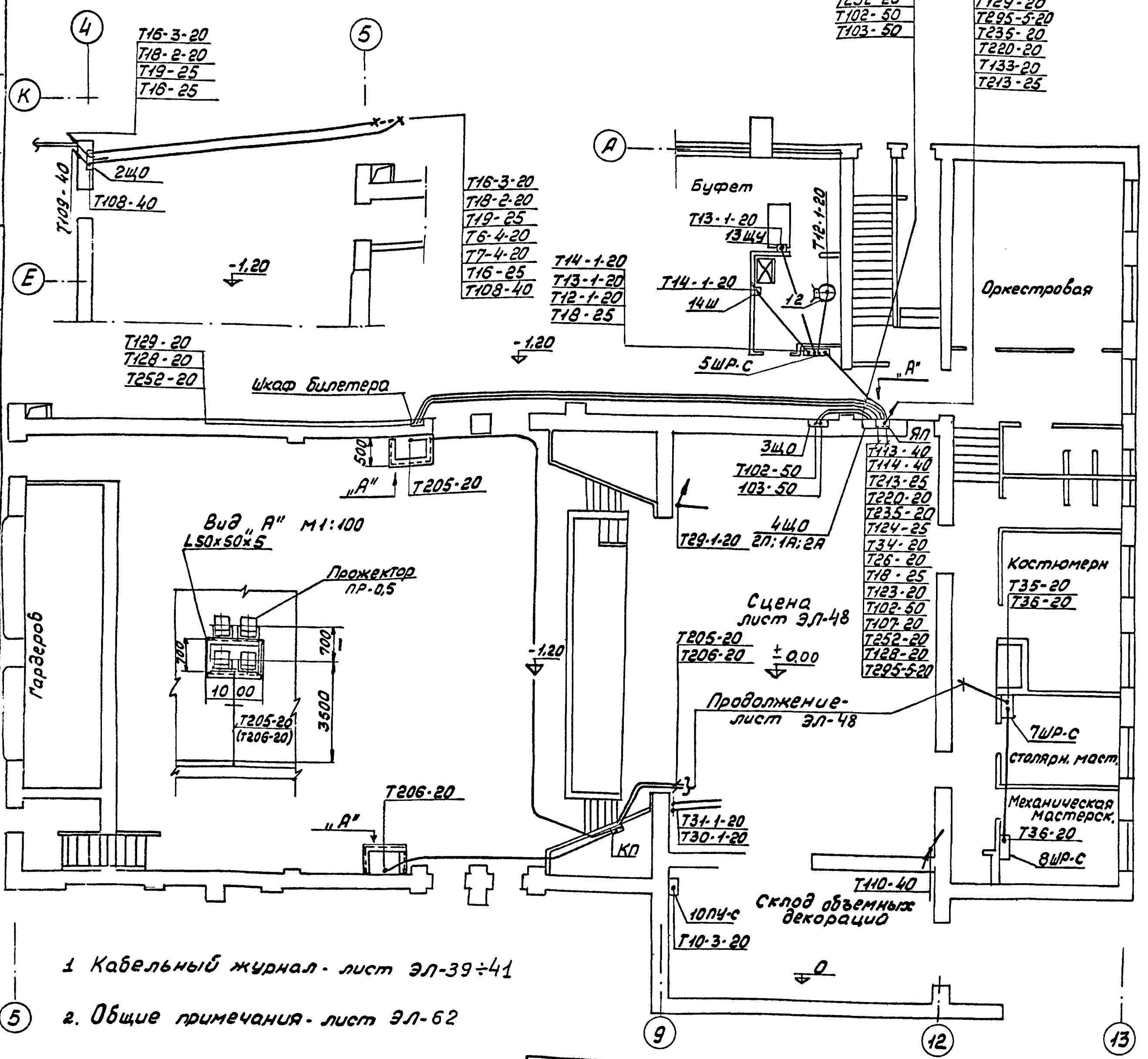

Кол.	№ поз.	Наименование	Обозначен. сортамент	Технические данные, размеры	Общ. масса	Примечания
1	1	Шкаф 5ШР-С	ПР9232-304			
1	2	Шкаф 7ШР-С	ПР9232-205			
1	3	Шкаф 8ШР-С	ПР9232-205			
1	4	Щиток освещения 2ЩО	СУ9443-20			
1	5	Щиток освещения 3ЩО	СУ9444-12			
1	6	Щиток освещения 4ЩО	СУ9441-11			
2	7	Автомат 1А, 2А	АП-50			
1	8	Шкаф билетера		лист ЭЛ-67		
1	9	Пускатель 2П	ПМЕ-223			
1	10	Розетка 14Ш	У94-С			
1	11	Щиток управления 13ЩУ				компл. пост.
1	12	Ящик протяжной ЯП				

Спецификация

Вид по "А" М 1:25

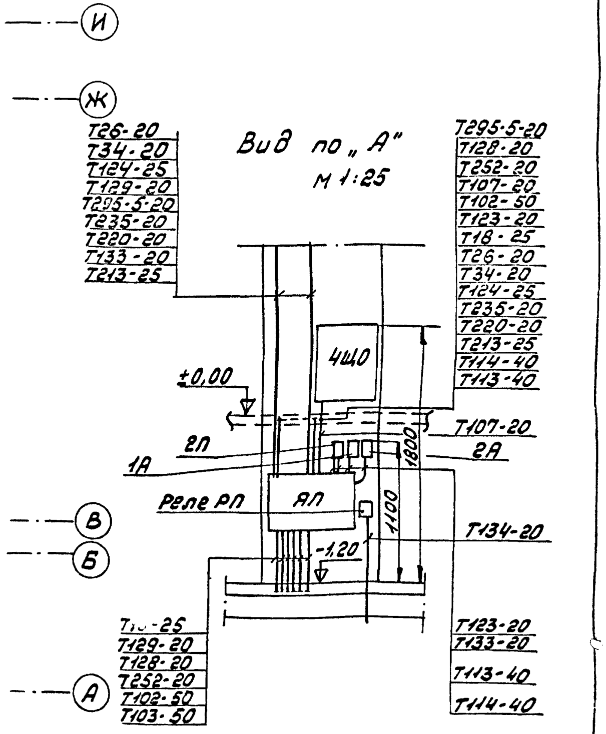

1 Кабельный журнал - лист ЭЛ-39÷41

2. Общие примечания - лист ЭЛ-62

Согласовано

Нач.отд. Зеленин | Гл.инж.отд. Зубков | Гл.инж.пр. Полунцев | Проверил Копыров | Белова

ЦНИИЭП зрелищных зданий и спортивных сооружений имени Б.С. Мезенцева. Москва

1975 | Сельский дом культуры с залом на 400 мест, спортзалом 12x24 метров со стенами из кирпича | План 1го этажа в осях 5-13. Расположение электрооборудования и прокладка труб | Типовой проект 264-12-142 | Альбом III часть 1 | Лист ЭЛ-44

М 1:100

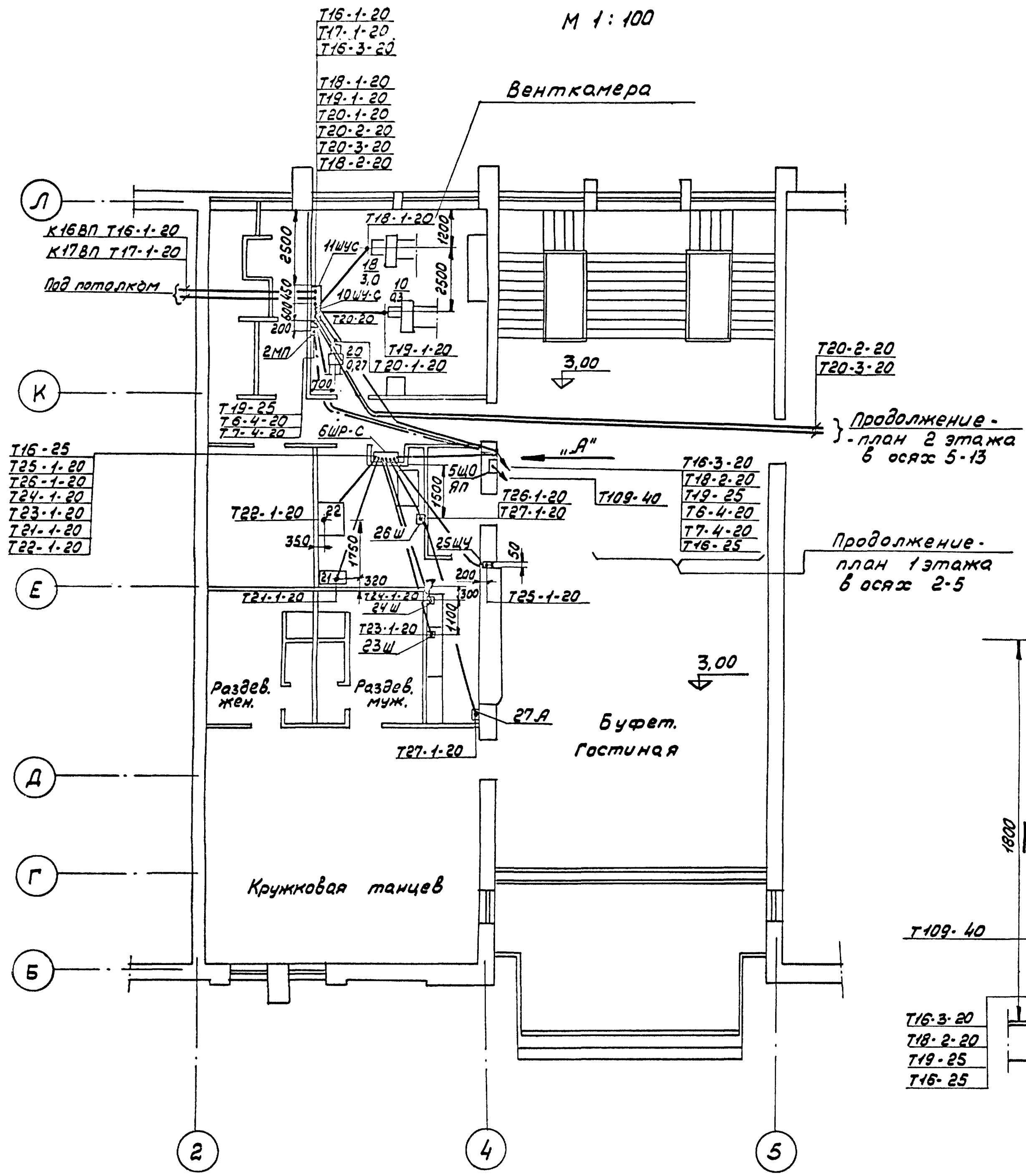

Спецификация

		Наименование	Обозначение сортамент.	Технические данные, размеры		Примечание
1	1	Шкаф 6ШР-С	ЛР9232-316			
1	2	Шкаф 10ШУ-С	ШУ5106-0382А			
1	3	Шкаф 11ШУ-С	ШУ5104-0382Б			
1	4	Щиток освещения 5ЩО	СУ9441-11			
1	5	Щиток управления 25ЩУ				комплект поставка
1	6	Коробка со штепсельной розеткой А700-23Ш		лист ЭЛ-61		
1	7	Коробка со штепсельной розеткой А700-24Ш		лист ЭЛ-61		
1	8	Розетка 26Ш	У94-С			
1	9	Автомат 27А	АП-50-3			
-	10	Металлорукав	РЗ-Ц-х-22	L = 8 м		
5	11	Муфта	ТР-4			
1	12	Ящик протяжной ЯП	У998			
2	13	Выключатель 16; 17ПВ				

Вид „А" М1:10

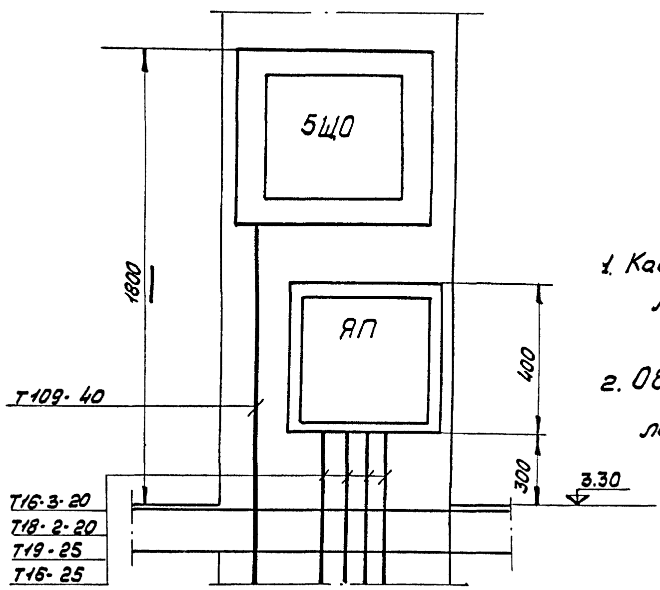

1. Кабельный журнал - лист ЭЛ-39÷41
2. Общие примечания - лист ЭЛ-62

1975	Сельский дом культуры с залом на 400 мест, спортзалом 12×24 метров со стенами из кирпича	План 2го этажа в осях 2-5. Расположение электрооборудования и прокладка труб.	Типовой проект 264-12-142	Альбом III часть 1	Лист ЭЛ-45

ЦНИИЭП зрелищных зданий и спортивных сооружений имени Б.С.Мезенцева, Москва

Нач.отд. — Зенгин; Гл.инж.отд. — Зуйков; Гл.инж.пр. — Полунцев; Проверил — Колкрс; Белова

Согласовано

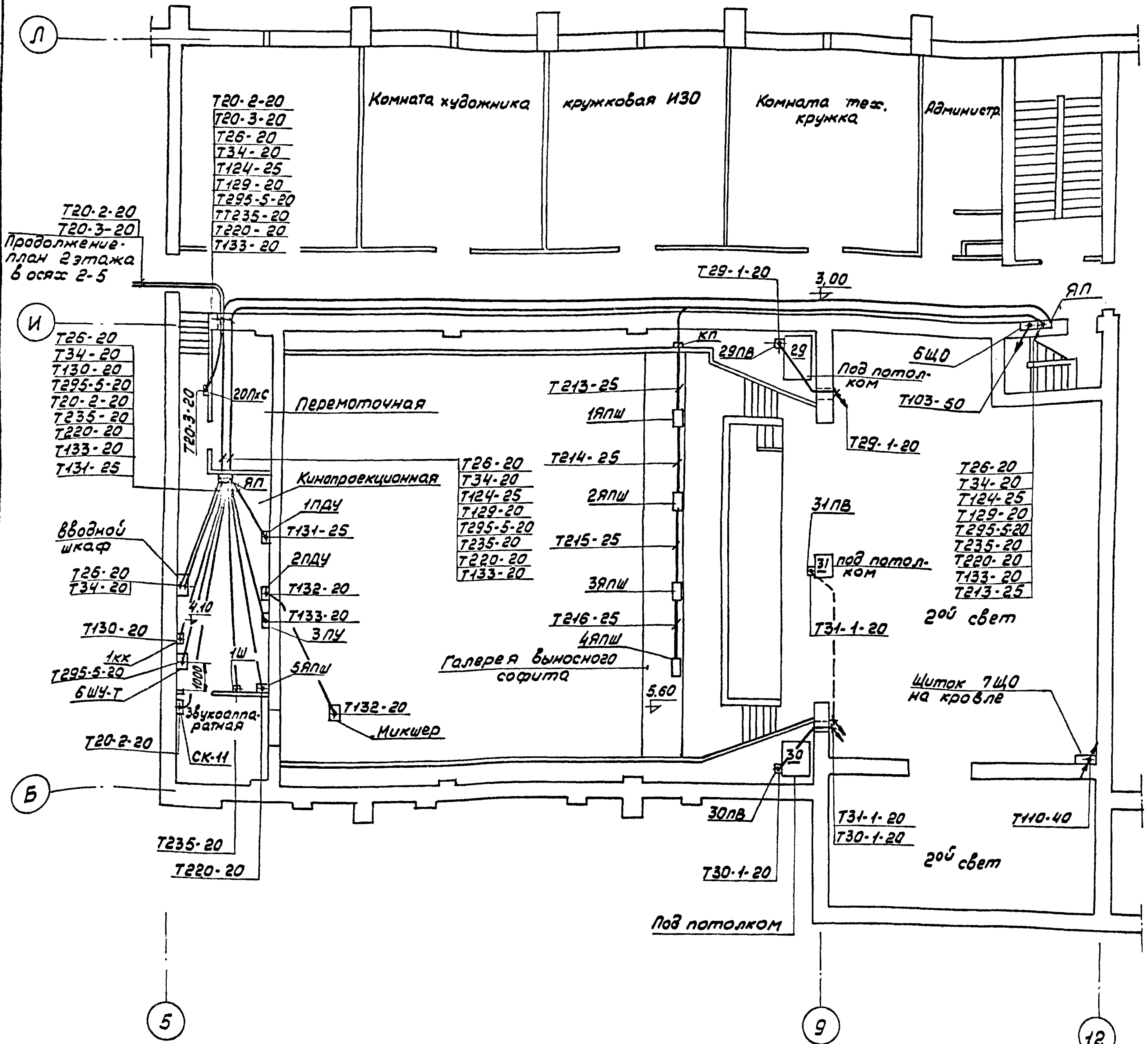

Спецификация

Кол.	№поз	Наименование	Обозначение, сортамент	Технические данные, размеры		Примечание
1	1	Шкаф 6ШУ-Т		лист ЭЛ-77		См. раздел кинофикации
1	2	Пульт 1ПДУ				
1	3	Пульт 2ПДУ				
1	4	Пульт ЭПУ				
1	5	Пульт „Микшер"				
1	6	Ящик со штепсельными разъемами 5ЯПШ	ШКГ-2	лист ЭЛ-57		
4	7	Ящик со штепсельными разъемами 1ЯПШ-4ЯПШ	ШКГ-4	лист ЭЛ-58		
1	8	Коробка со штепсельной розеткой А700 1Ш		лист ЭЛ-61		
1	9	Кнопка 1КК	212-3			
1	10	Щиток освещения 6ЩО	СУ9443-20			
2	11	Ящик протяжной ЯП	У997			
1	12	Коробка протяжная КП	У994			
3	13	Выключатель 29,30,31 ПВ	ПКВ-10-33-30			

1. Кабельный журнал - лист ЭЛ-39÷41

2. Общие примечания - лист ЭЛ-62

Согласовано

Нач. отд.	Бензин
Гл. инж. отд.	Зуйков
Гл. инж. пр.	Полунцев
Ст. инжен.	
Проверил	
Копиров.	Белова

ЦНИИЭП зрелищных зданий и спортивных сооружений имени Б.С. Мезенцева Москва

1975	Сельский дом культуры с залом на 400 мест, спортзалом 18х24 метров со стенами из кирпича	План 2го этажа в осях 5-13 Расположение электрооборудования и прокладка труб	Типовой проект 264-12-142	Альбом III, часть 1	Лист ЭЛ-46

Колосники М 1: 100

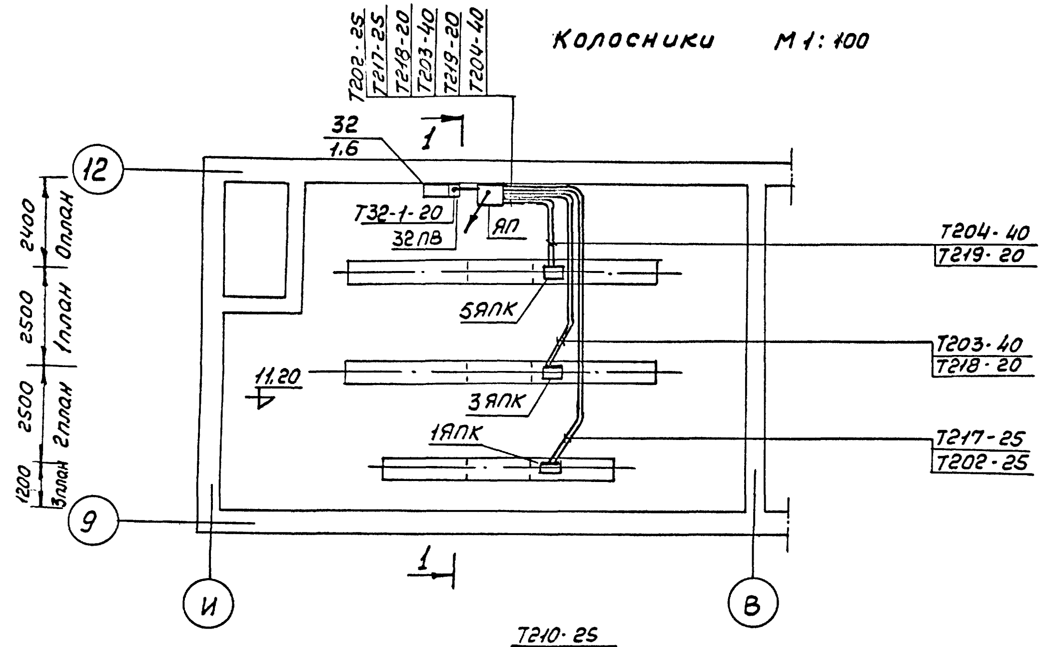

Кол.	поз.	Наименование	Обозначен. сортамент	Технические данные, размеры		Примечание
3	1	Ящик клеммный на 20 клемм 1ЯПК÷3ЯПК	тип 1	лист ЭЛ-62		
3	2	Ящик клеммный на 20 клемм 2ЯПК÷6ЯПК	тип 2	лист ЭЛ-61		
6	3	Ящик со штепсельными разъемами 17ЯПШ÷22ЯПШ	ШКГ-6	лист ЭЛ-58		
1	4	Конструкция №1		лист ЭЛ-60		
1	5	Конструкция №2		лист ЭЛ-60		
1	6	Ящик протяжной	У999			
—	7	Гибкая лента		лист ЭЛ-63,64,65		
—	8	Уголок для крепления труб	L40x40x4	L = 10м		
1	9	Пускатель 32ПВ	ПКВ-10-33-30			
2	10	Ящик клеммный на 20 клемм 7ЯПК; 9ЯПК		лист ЭЛ-60		

1 – 1 М 1: 100

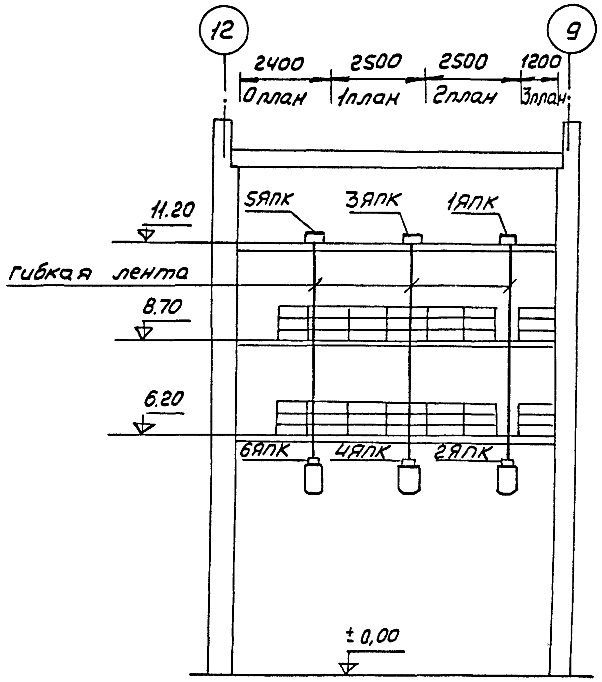

1. Кабельный журнал - лист ЭЛ-39÷41

Рабочая галерея на отм. 6.20 М 1: 10

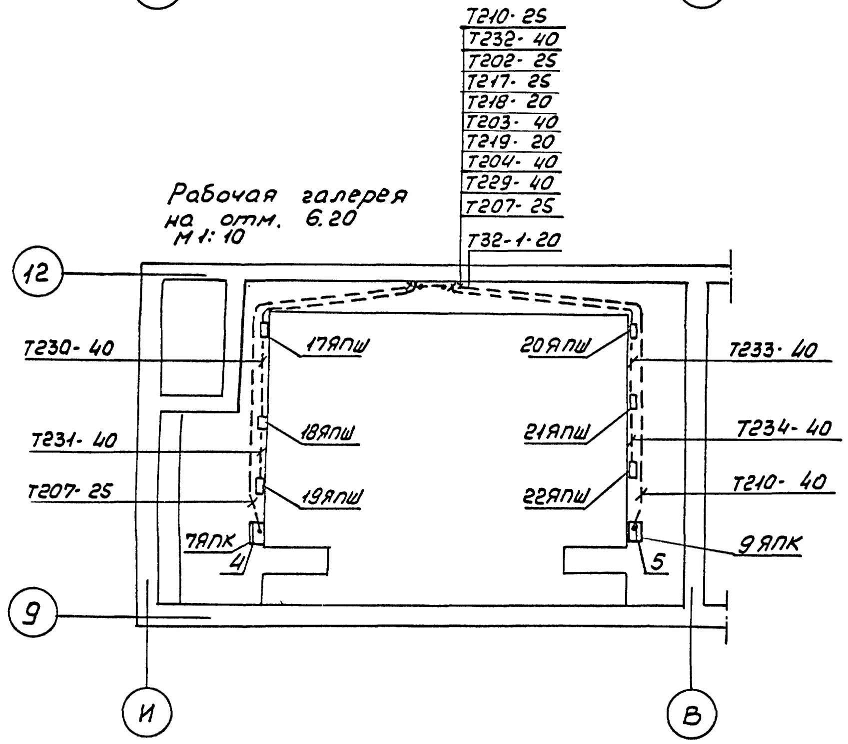

1975	Сельский дом культуры с залом на 400 мест, спортзалом 12х24 метров со стенами из кирпича	Колосники. Рабочая галерея. Расположение электрооборудования и прокладка труб.	Типовой проект 264-12-142	Альбом III часть 1	Лист ЭЛ-47

ЦНИИЭП зрелищных зданий и спортивных сооружений имени Б.С.Мезенцева Москва

Нач.отд.	Бенгин	
Гл.инж.отд.	Зубков	
Гл.инж.пр.	Полуэктов	
Ст.инж.	Луговец	
Провер.	Копров	
	Белова	

Согласовано

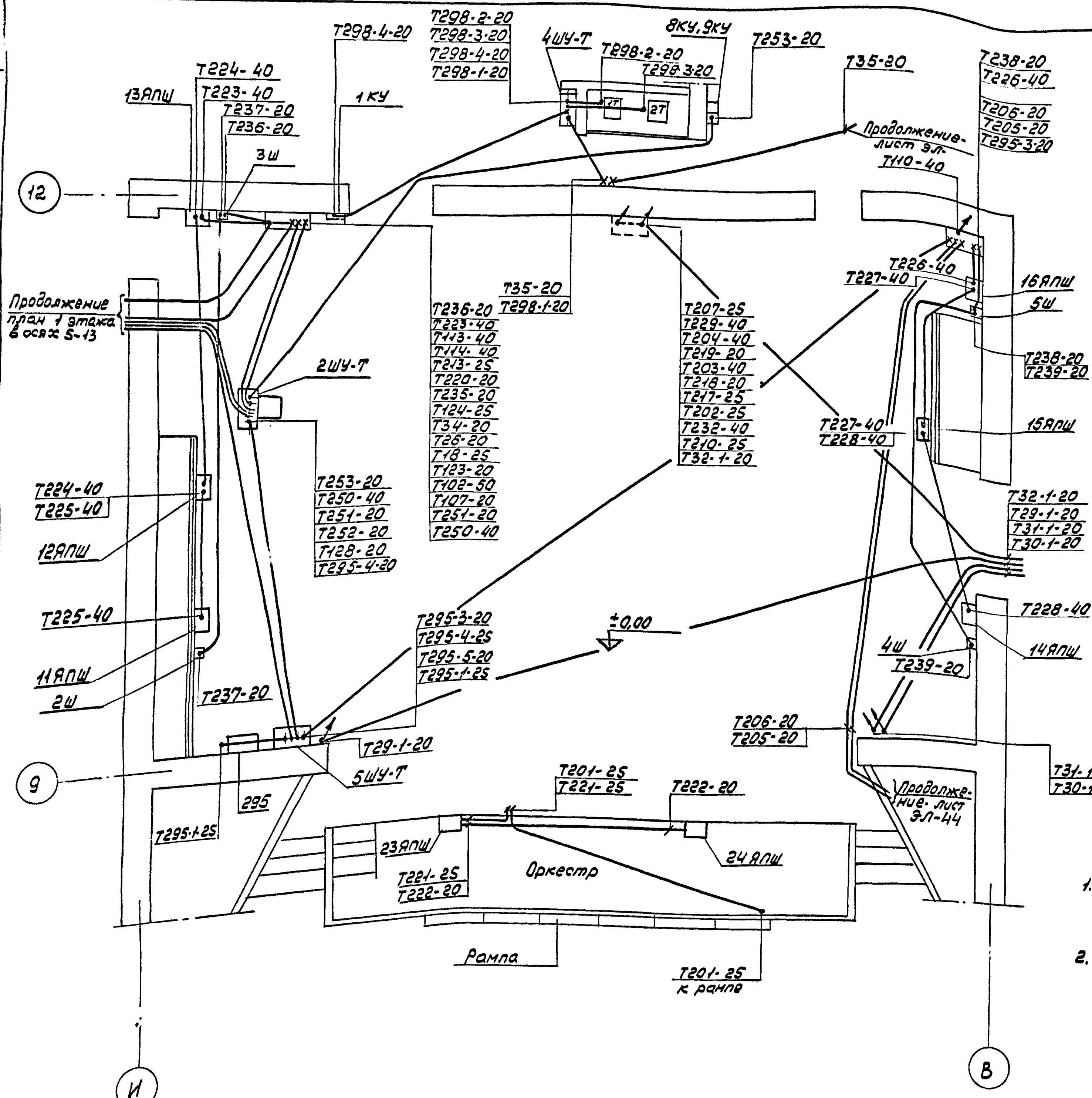

Спецификация

Кол.	№поз.	Наименование	Обозначен. сортамент	Технические данные, размеры	Общ. масса	Примечание
1	1	Шкаф 2ШУ-Т				
1	2	Шкаф 4ШУ-Т				
1	3	Шкаф 5ШУ-Т				
6	4	Ящик со штепсельными разъемами 11ЯПШ÷16ЯПШ	ШКГ-6	лист ЭЛ-58		
2	5	Ящик со штепсельными разъемами 23ЯПШ, 24ЯПШ	ШКГ-6	лист ЭЛ-58		
4	6	Коробка со штепсельной розеткой А700 2Ш÷5Ш		лист ЭЛ-61		
1	7	Кнопка 1КУ				
2	8	Кнопка 8КУ, 9КУ				
–	9	Металлорукав	Р3-Ц-Х-22	L=3м		
3	10	Муфта	ТР-4			

1. Кабельный журнал - лист ЭЛ-39÷41

2. Общие примечания - лист ЭЛ-62

1975	Сельский дом культуры с залом на 400 мест, спортзалом 12х24 метров со стенами из кирпича	Сцена на отм. ±0,00 Расположение электрооборудования и прокладка труб	Типовой проект 264-12-142	Альбом III часть 1	Лист ЭЛ-48

13699-05 50

ЦНИИЭП зрелищных зданий и спортивных сооружений имени Б.С. Мезенцева Москва

Нач.отд. Белкин; Гл.инж.отд. Зуйков; Гл.инж.пр. Полунцев; Проверил; Копировал Белова

Согласовано

формат 22

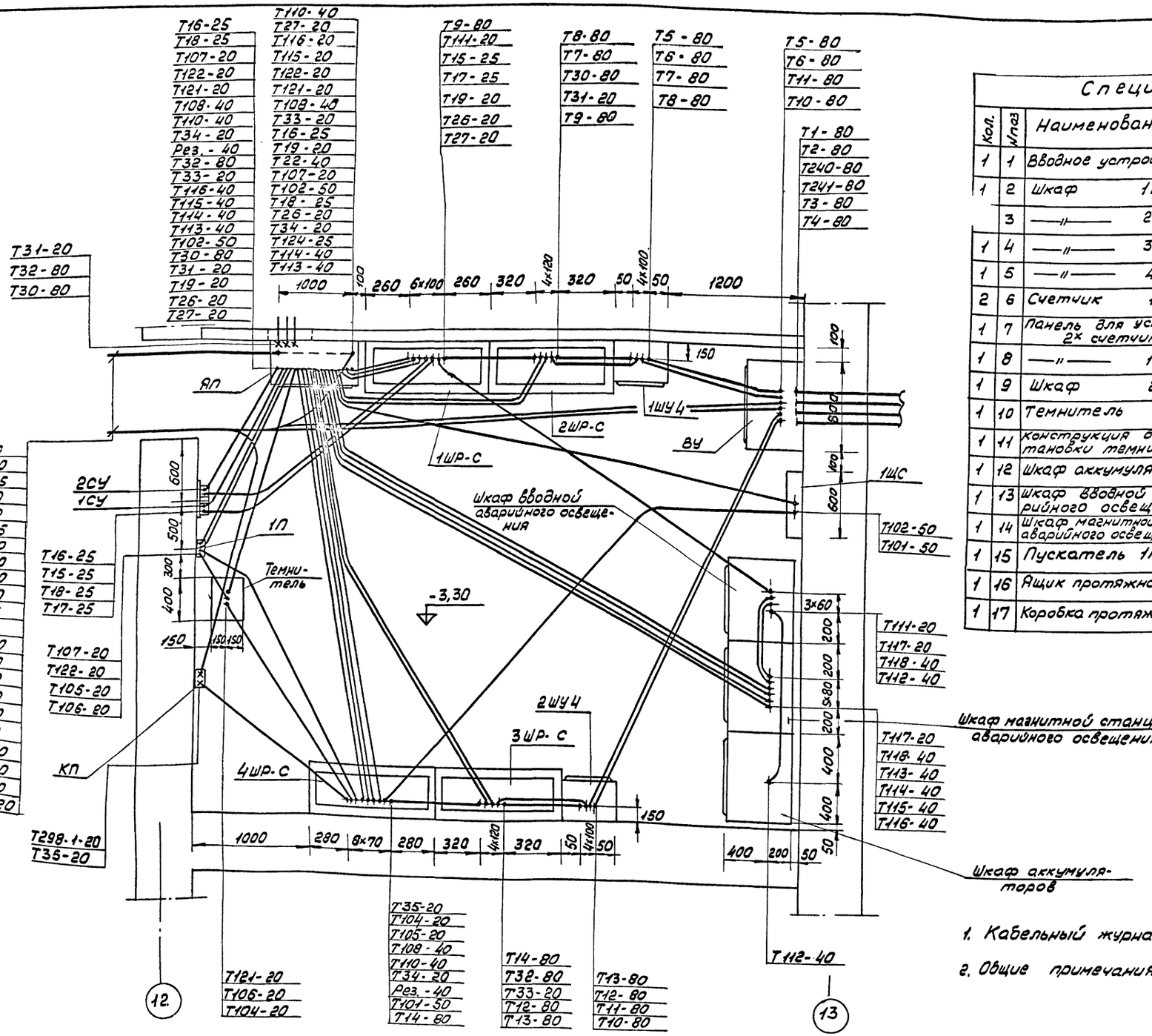

Спецификация

Кол.	Изд.	Наименование	Обозначение, сортамент	Технические данные, размеры	Об. масса	Примечание
1	1	Вводное устройство ВУ	ВРУ-82			
1	2	Шкаф 1ШР-С	ПР9332-338			
	3	—"— 2ШР-С	ПР9332-409			
1	4	—"— 3ШР-С	ПР9332-409			
1	5	—"— 4ШР-С	ПР9332-338			
2	6	Счетчик 1СУ, 2СУ	САЧУ-И672			
1	7	Панель для установки 2х счетчиков		лист ЭЛ-54		
1	8	—"— 1ШУ-4		лист ЭЛ-71		
1	9	Шкаф 2ШУ-4		лист ЭЛ-71		
1	10	Темнитель	ТС-6М			
1	11	Конструкция для установки темнителя		лист ЭЛ-62		
1	12	Шкаф аккумуляторов		лист ЭЛ-66		
1	13	Шкаф вводной аварийного освещения		лист ЭЛ-69		
1	14	Шкаф магнитной станции аварийного освещения		лист ЭЛ-68		
1	15	Пускатель 1П	ПМЕ-223			
1	16	Ящик протяжной ЯП	У1003			
1	17	Коробка протяжная КП	У994			

1. Кабельный журнал - лист ЭЛ-39÷41

2. Общие примечания - лист ЭЛ-62

Типовой проект 264-12-142 Альбом III часть 1 Лист ЭЛ-49

1975 Сельский дом культуры с залом на 400 мест, спортзалом 12х24 метров со стенами из кирпича

Электрощитовая. Расположение электрооборудования и прокладка труб.

Госгражданпроект Зрелищных зданий и спортивных сооружений имени Мезенцева Москва

Гип Белова Нач.отд Кочиров Гл.инж.проекта Бегин Гл.спец. Зубков Нач.пр. Полунцев Ст.инж. Ильин

13699-05 51

Портальные кулисы

М 1: 50

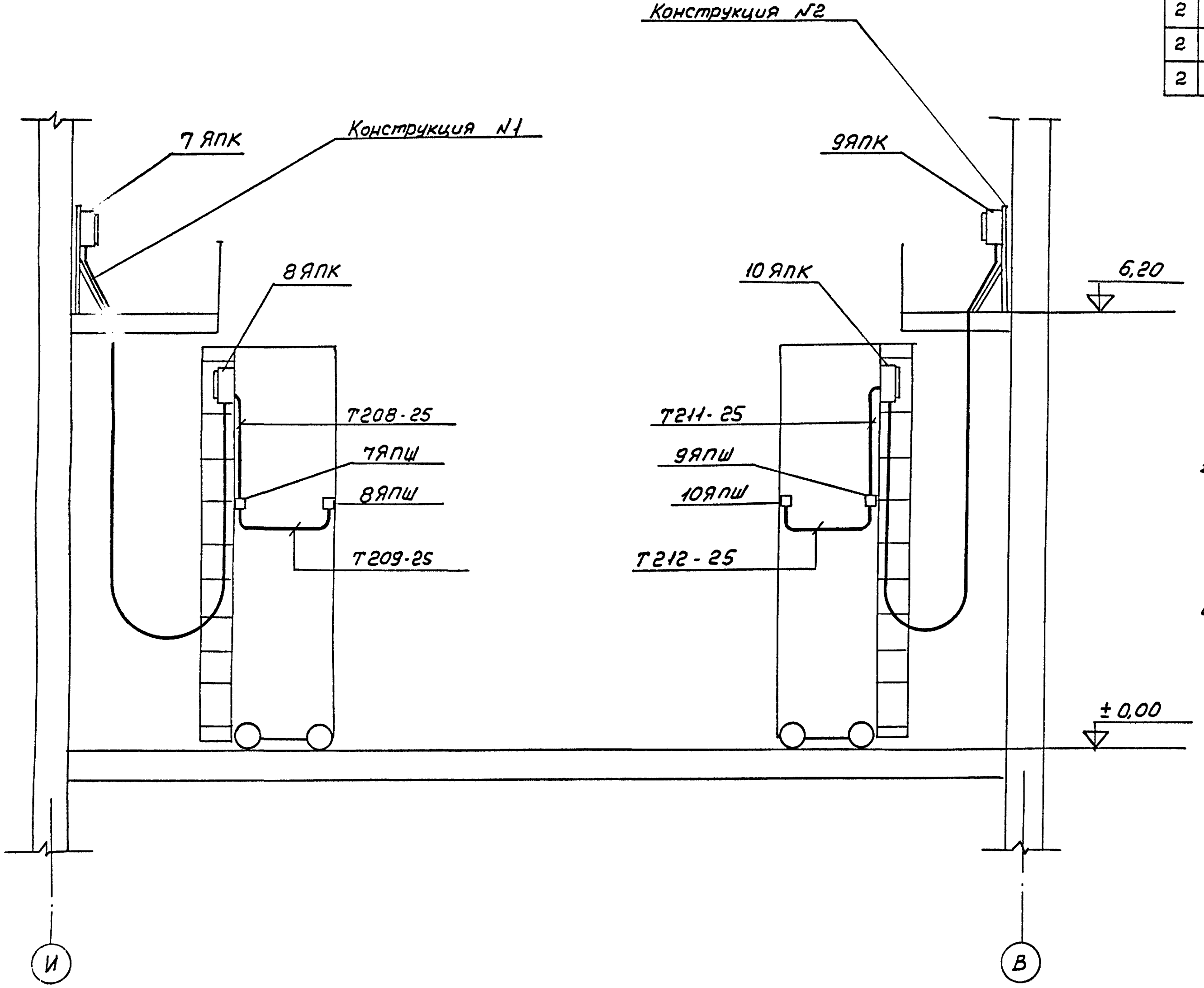

СПЕЦИФИКАЦИЯ

Кол.	Поз.	Наименование	Обознач. сортам.	Техническ. данные, размеры	Общ. масса	Примеч.
2	1	Ящик клемный на 20 клемм 8ЯПК;10ЯПК		лист ЭЛ-60		
2	2	Ящик со штепсельными разъемами 7ЯПШ ÷ 8ЯПШ		лист ЭЛ-58		
2	3	Ящик со штепсельными разъемами 9ЯПШ; 10ЯПШ		лист ЭЛ-58		

1. Конструкции №1и2 учтены на листе ЭЛ-47
2. Клеммные ящики 7ЯПК; 9ЯПК учтены на листе ЭЛ-47
3. Конструкцию портальных кулис см. листы механооборудования.

1975	Сельский дом культуры с залом на 400 мест, спортзалом 12x24 метров со стенами из кирпича	Портальные кулисы. Расположение электрооборудования и прокладка труб.	Типовой проект 264-12-142	Альбом III часть 1	Лист ЭЛ-50

ЦНИИЭП зрелищных зданий и спортивных сооружений им. Б.С.Мезенцева Москва

Нач.отд. Бенгин; Гл.инж.отд. Зубков; Гл.инж.пр. Полунцев; Ст.инж. Лузовец; Проверил Белов; Копиров. Белова

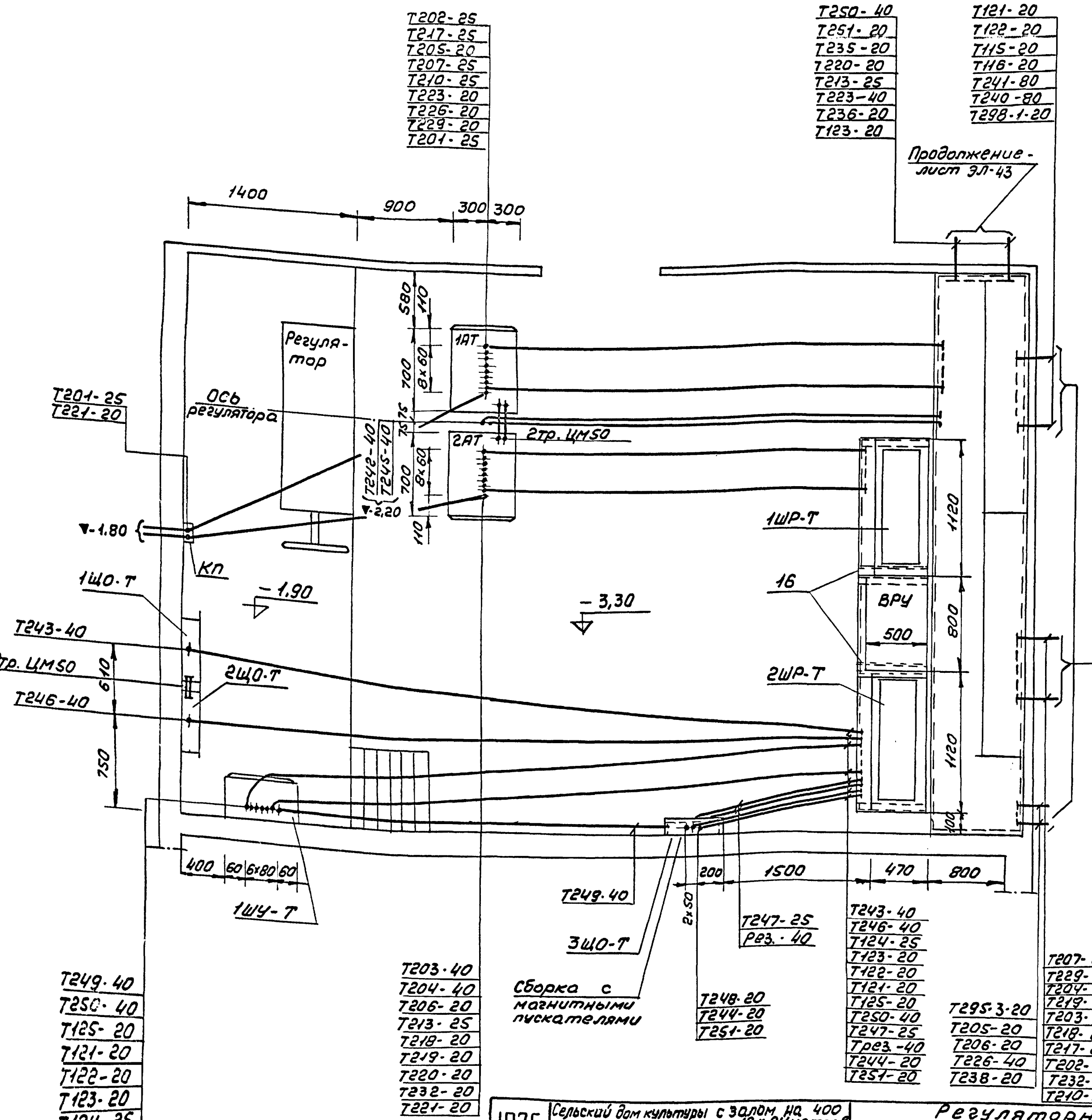

Спецификация

Кол	Поз	Наименование	Обозначен, сортамент	Техническ. данные, размеры.	Общ масса	Примечания.
1	1	Регулятор	РТМ-60			
2	2	Автотрансформатор 1АТ, 2АТ	ТР-100/30			
1	3	Вводное устройство ВРУ	ВУ-В1			
2	4	Шкаф 1ШР-Т; 2ШР-Т	ПР9332-338			
1	5	Шкаф 1ЩО-Т	СУ9442-11			
1	6	Шкаф 2ЩО-Т	СУ9441-11			
1	7	Шкаф 3ЩО-Т	СУ9441-11			
1	8	Шкаф 1ШУ-Т		лист ЭЛ-73		
1	9	Сборка с магнитными пускателями		лист ЭЛ-72		
2	10	Автомат 3А, 4А				
2	11	Обшивка		лист		
3	12	Стойка	К1152			
12	13	Полка	К1163			
6	14	Лоток	К420			
1	15	Коробка КП	У994			
–	16	Уголок	L50×50×5	L=3500		

1. Кабельный журнал - лист ЭЛ-39÷41
2. Общие примечания - лист ЭЛ-62
3. Тросовая передача от автотрансформаторов к регулятору - лист ЭЛ-52

1975	Сельский дом культуры с залом на 400 мест, спортзалом 12×24 метров со стенами из кирпича	Регуляторная Расположение электрооборудования и прокладка труб.	Типовой проект 264-12-142	Альбом III часть 1

Лист ЭЛ-51

ЦНИИЭП зрелищных зданий и спортивных сооружений им. Б.С.Мезенцева Москва

Согласовано

Нач.отд.	Бонзин	
Гл.инж.отд.	Зуйков	
Гл.инж.пр.	Полунцов	
Ст.инж.	Лугова	
Проверил	Копиров	
	Белова	

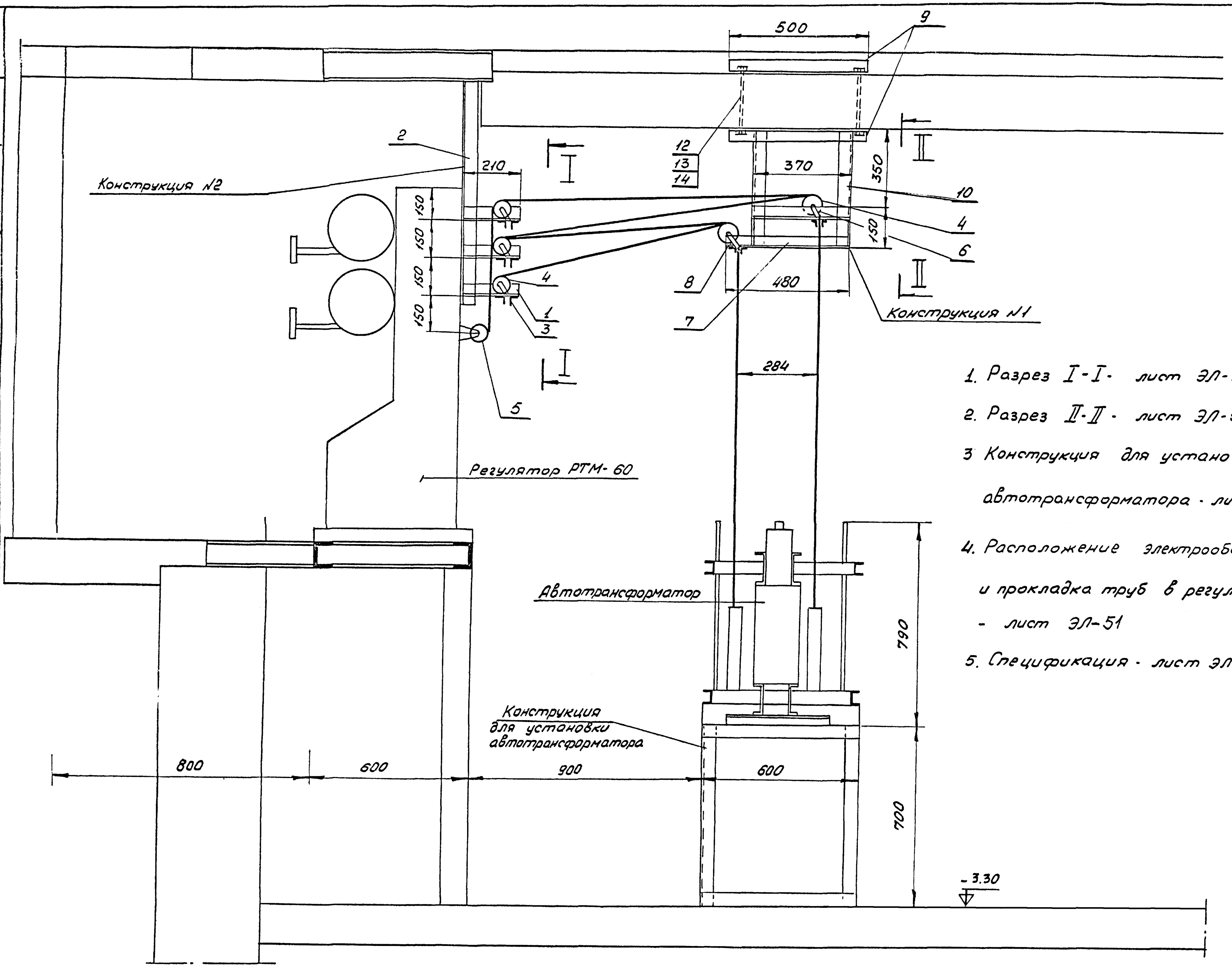

1. Разрез I-I- лист ЭЛ-53
2. Разрез II-II - лист ЭЛ-53
3 Конструкция для установки автотрансформатора - лист ЭЛ-54
4. Расположение электрооборудования и прокладка труб в регуляторной - - лист ЭЛ-51
5. Спецификация - лист ЭЛ-51

Нач.отд		Бенгин	
Гл.инж.отд		Зубков	
Гл.инж.пр		Поручаев	
Ст.инж		Лузовец	Колуров.
Проверил			Белова

ЦНИИЭП зрелищных зданий и спортивных сооружений имени Б.С.Мезенцева Москва

Согласовано

1975	Сельский дом культуры с залом на 400 мест, спортзалом 12×24 метра со стенами из кирпича	Регуляторная Тросовая передача	Типовой проект 264-12-142	Альбом III часть 1	Лист ЭЛ-52

II — II

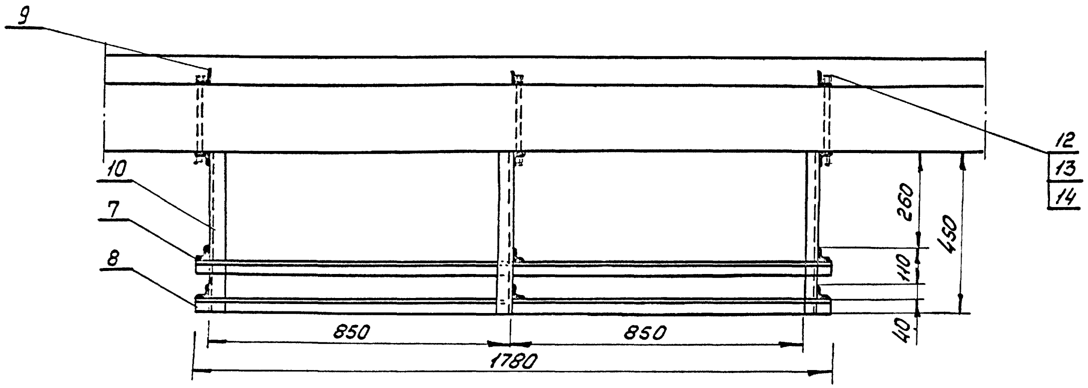

I — I

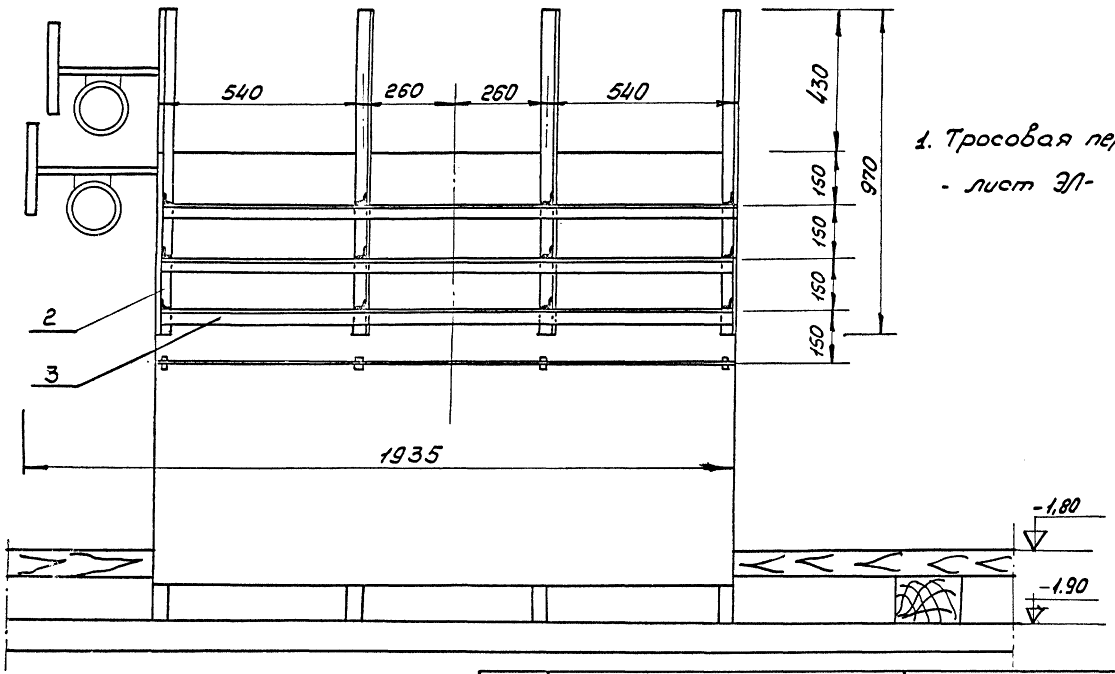

1. Тросовая передача-
- лист ЭЛ-

Спецификация

Кол.	N поз.	Наименование	Обозначение, сортамент	Технические данные, размеры	Общая масса	Примечание
12	1	Уголок	L40×40×4	L = 210		
4	2	Уголок	L40×40×4	L = 970		
6	3	Уголок	L40×40×4	L = 1930		
40	4	Ролик поворотный		лист ЭЛ-56		
20	5	Ролик не поворотный				
3	6	Уголок	L40×40×4	L = 370		
3	7	Уголок	L40×40×4	L = 480		
4	8	Уголок	L40×40×4	L = 1780		
6	9	Уголок	L40×40×4	L = 500		
6	10	Уголок	L40×40×4	L = 450		
–	11	Трос стальной	ф3,1	L = 300 м		
6	12	Болт	M12×200			
12	13	Гайка	M12			
6	14	Шайба	12			
2	15	Боковина	ст. лист. S = 2 мм	512×622		

Боковина М1:10

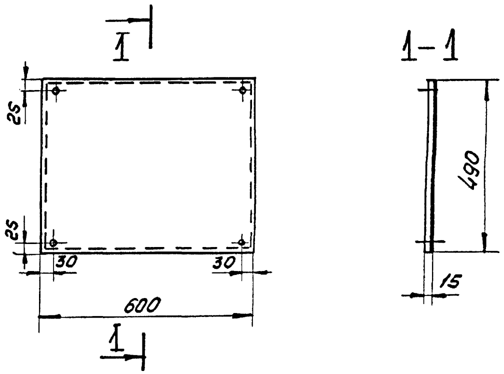

1975	Сельский дом культуры с залом на 400 мест, спортзалом 12×24 метра со стенами из кирпича	Регуляторная Тросовая передача. Разрезы I-I; II-II. Боковина.	Типовой проект 264-12-142	Альбом III часть 1	Лист ЭЛ-53

2-2

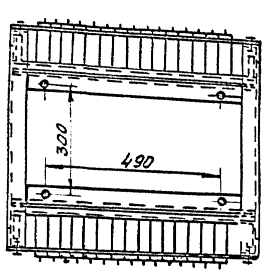

Спецификация

Кол.	Поз.	Наименование	Обозначен. сортамент	Техническ. данные, размеры	Общая масса	Примечание
30	1	Автомат	А3161			
1	2	Каркас		Лист ЭЛ-55		
2	3	Панель №1	ст. лист. S=2	722×262		
2	4	Панель №2	ст. лист. S=2	722×472		
24	5	Болт с гайкой и шайбой	М 10×30			
60	6	Винт с гайкой	М10×80			

Фасад М1:10

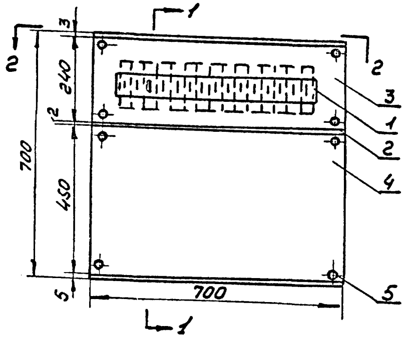

1-1

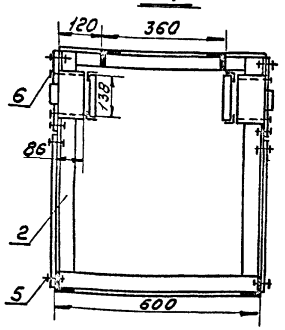

Панель №1 М1:10

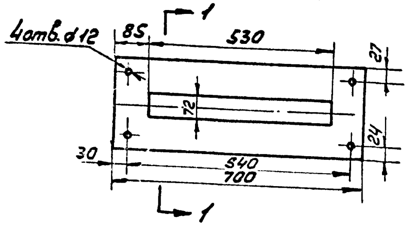

1-1

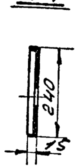

Панель №2 М1:10

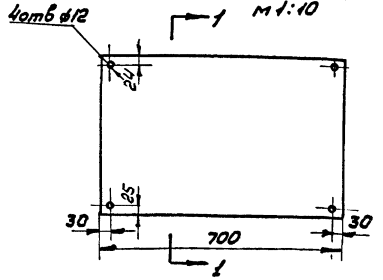

1-1

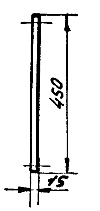

Панель для установки 2х счетчиков

Спецификация

Кол.	Поз.	Наименование	Обозначен., сортамент	Технические данные, размеры	Общ. мас.	Примеч.
2	1	Счетчик	СА4У-И672			
1	2	Плита	ст. лист. S=2	412×462	3,0	
4	3	Винт	М5×25			
4	4	Гайка	М5			
4	5	Шайба	5			

Фасад М1:5

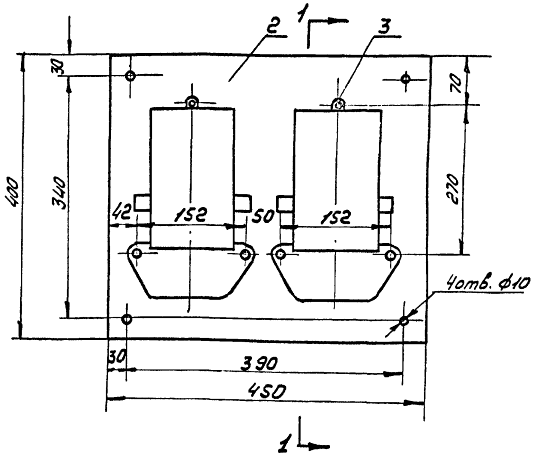

1-1

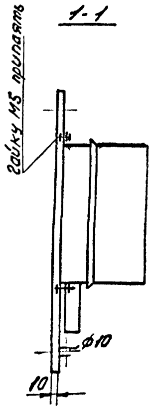

Согласовано

ЦНИИЭП зрелищных зданий и спортивных сооружений имени Б.С.Мезенцева, Москва

Нач. отд.	Бочкин	
Гл. инженер	Зуйков	
Гл. инж. пр.	Полунцев	
Ст. инж.	Луговец	Копыров
	Фамил.	Белова

1975	Сельский дом культуры с залом на 400 мест, спортзалом 12×24 метра со стенами из кирпича	Регуляторная. Конструкция для установки автотрансформатора Т-100/30М и 30 автоматов А3161. Общий вид. Панель для установки 2х счетчиков.	Типовой проект 264-12-142	Альбом III Часть 1	Лист ЭЛ-54

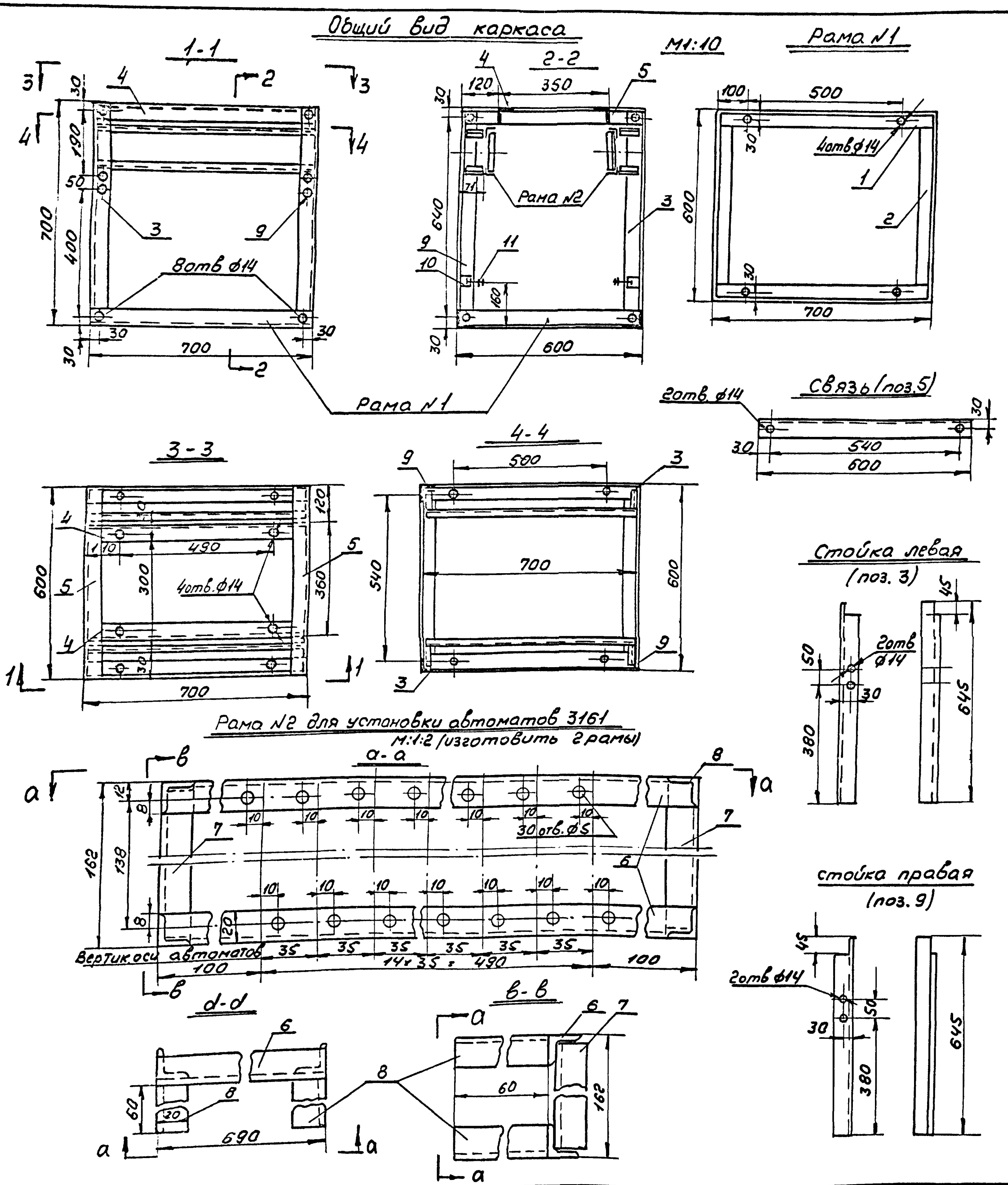

Кол.	№поз	Наименование	Обозначен. сортамент	Техническ. данные, размеры	Общ. масса	Примечание
2	1	Деталь рамы №1	L50×50×5	L = 700		
2	2	Деталь рамы №1	L50×50×5	L = 590		
4	3	Стойка левая	L50×50×5	L = 645		
2	4	Связь	L50×50×5	L = 590		
2	5	Связь	L50×50×5	L = 600		
4	6	Деталь рамы №2	L32×32×3	L = 690		
4	7	Деталь рамы №2	L20×20×4	L = 146		
8	8	Деталь рамы №2	L20×20×4	L = 60		
2	9	Стойка правая	L50×50×5	L = 645		
2	10	Шина заземления	ст. полос. 25×4	L = 760		
30	11	Болт	М6×30			
30	12	Гайка	М6			
30	30	Шайба	6			

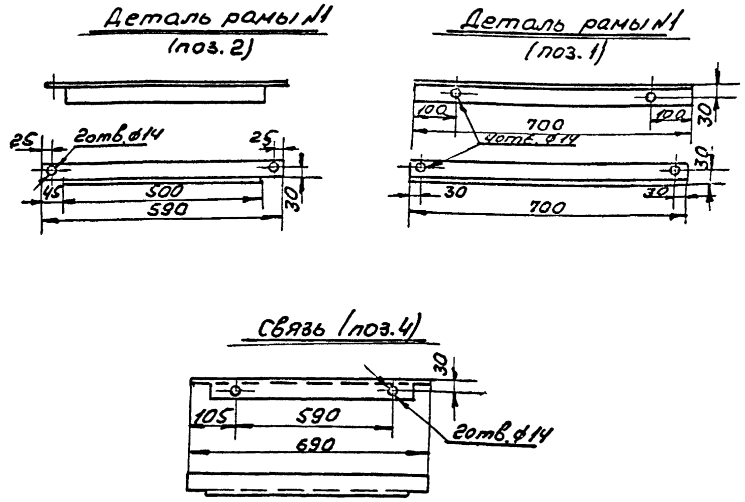

1. Конструкция каркаса сварная, после сварки швы зачистить.
2. Каркас окрасить серой эмалевой краской за 2 раза.

1975	Сельский дом культуры с залом на 400 мест, спортзалом 12×24 метра со стенами из кирпича	Регуляторная Конструкция для установки автотрансформатора ТР-100/30 М и 30 автоматов А3161. Каркас.	Типовой проект 264-12-142	Альбом III часть 1	Лист ЭЛ-55

Диск ролика Поз. 1.

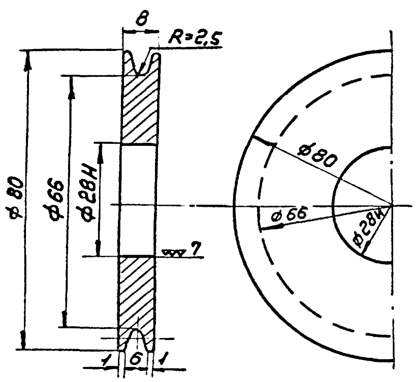

Скоба для крепления ролика. Поз.3

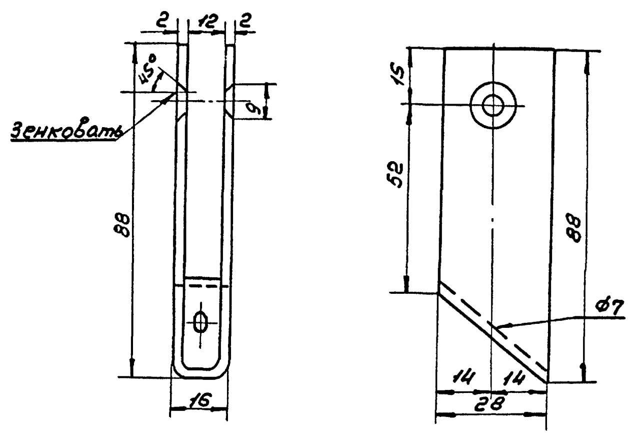

Спецификация

Кол.	№ поз	Наименование	Обозначен. сортамент	Техническ. данные, размеры	Общая масса	Приме- чания
1	1	Диск ролика	ст. листовая S = 8	90×90		
1	2	Втулка ролика	ст. круглая ф12			
1	3	Скоба крепления	ст. листовая S = 2	180×80		
1	4	Шарикоподшипник радиальный однорядный	D=28; d=12.	S=8мм		
1	5	Болт	М6×50			
1	6	Шайба пружинная	5			
2	7	Винт с полупотайной головкой	М5×8			
1	8	Гайка	М5			
1	9	Скоба	ст. листовая 28×174	S=2мм		

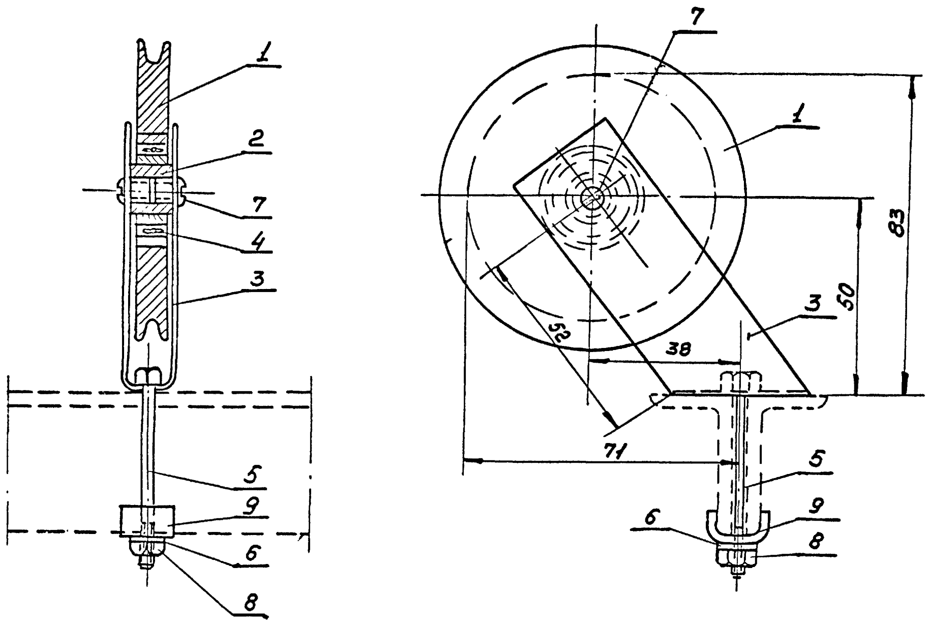

Скоба. Поз.9

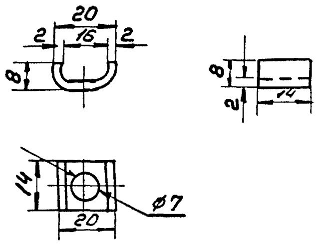

Втулка ролика. Поз.2.

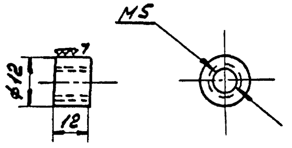

Согласовано

Начотд	Брагин	Проверил	
Гл. инж.	Зинков	Копиров	Белов
Гл. инж. пр.	Полунцев		Белова
Ст. инж.	Луговец		

ЦНИИЭП зрелищных зданий и спортивных сооружений им. Б.С. Мезенцева. Москва

1975	Сельский дом культуры с залом на 400 мест, спортзалом 12×24 метра со стенами из кирпича	Регуляторная. Тросовая передача. Поворотный ролик.	Типовой проект 264-12-142	Альбом III часть 1	Лист ЭЛ-56

Общий вид
М 1:2

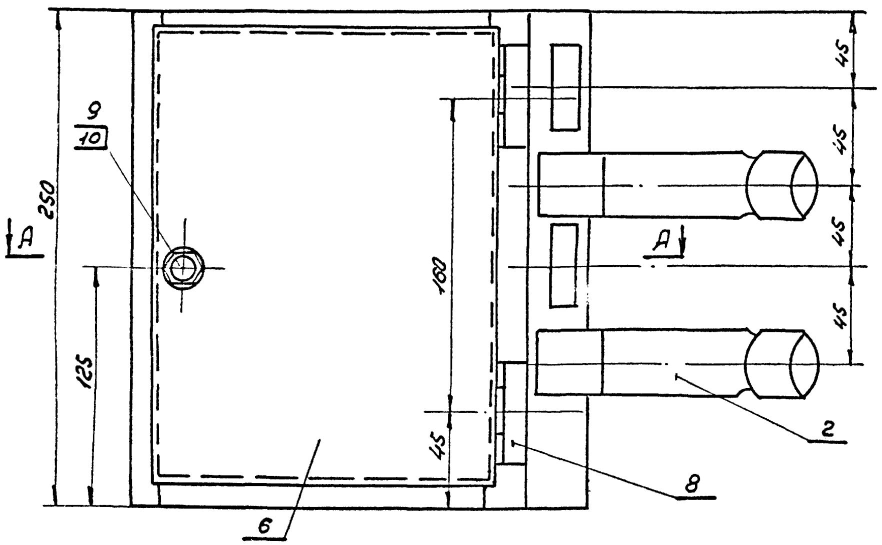

А—А

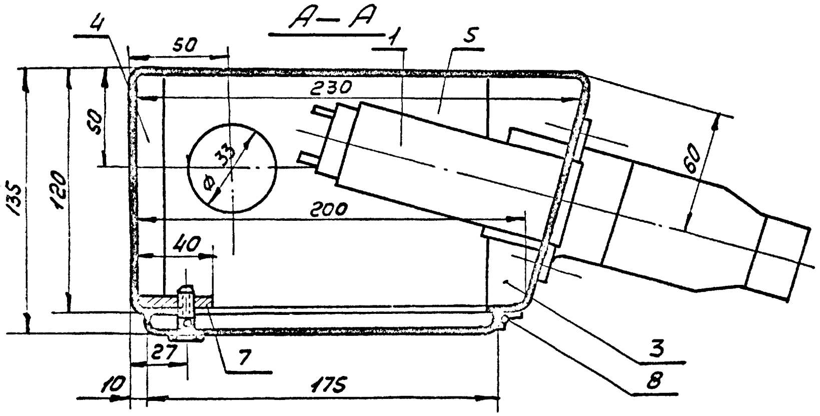

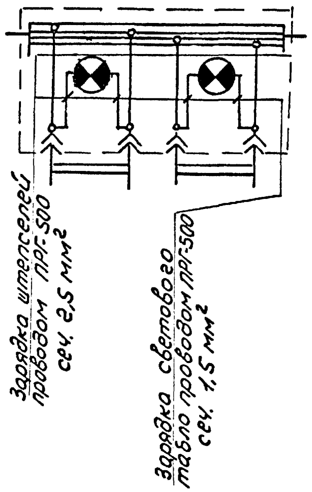

Спецификация						
Колич.	Позиц.	Наименование	Обозначен. сортамент	Техническ. данные	Общ. масса	Примеч.
2	1	Световое табло	ТСМ		0,3	
2	2	Штепсельное соединение	ШТС-40Л		1,10	
1	3	Панель	ст. лист. S=2	Лист ЭЛ-59	1,0	ГОСТ 3680-57
1	4	Левая стенка	ст. лист. S=2	Лист ЭЛ-59	0,7	—״—
1	5	Задняя стенка	ст. лист. S=2	Лист ЭЛ-59	1,3	—״—
1	6	Дверца	ст. лист S=2	Лист ЭЛ-59	0,8	ГОСТ 369-57
1	7	Запорная планка ГОСТ 103-68	ст. полосов. 20×6		0,04	ГОСТ 103-68
2	8	Петля	Ст.			
1	9	Болт	М8×30		0,03	
1	10	Шплинт	d 1,8×12	Ст. 3		

Болт М8

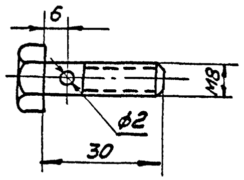

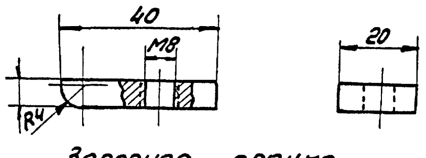

Запорная планка
Ст. полосовая 20×6

Примечания:

1. Конструкция коробки сварная.
2. Сопряжения углов коробки и крышки выправить, заварить и зачистить.
3. Снаружи коробку окрасить масляной краской или нитрокраской в светлосерый цвет.
4. С внутренней стороны коробку оклеить асбестовым картоном толщиной 2 мм клей АК-88
5. На стекле светового табло пишется №№ линии
6. Корпус коробки и установленную на ней аппаратуру заземлить

Согласовано

Нач. отд.	Бенкин
Гл. инж. отд.	Зуйков
Гл. инж. пр.	Потупчев
Ст. инж.	Луговец
Проверил	Копиров
	Белова

ЦНИИЭП зрелищных зданий и спортивных сооружений имени Б.С. Мезенцева, Москва

1975	Сельский дом культуры с залом на 400 мест, спортзалом 12×24 метра со стенами из кирпича	Штепсельная коробка на 2ШТС-40Л типа ШКГ-2. Общий вид	Типовой проект 264-12-142	Альбом III часть 1	Лист ЭЛ-57

Штепсельная коробка на 4ШТС-40Л типа ШКГ-4

Болт М8 М1:1

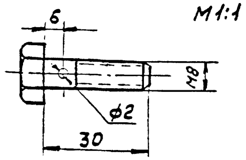

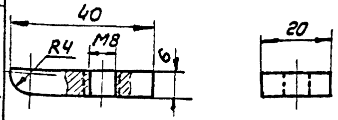

Запорная планка
Ст. полосовая 20×6

Узел I М1:1

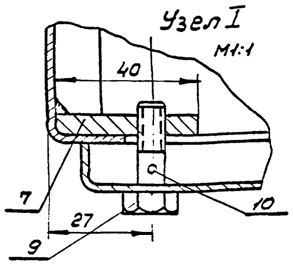

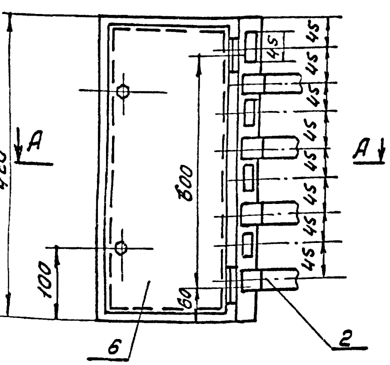

А-А

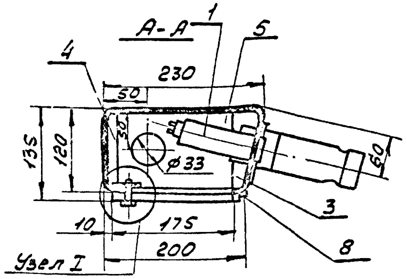

Спецификация

Колич.	Позиц.	Наименование	Обознач. сортам.	Техническ. данные	Общ. масса	Примеч.
4	1	Световое табло	ТСМ		0,6	
4	2	Штепсельное соединен.	ШТС-40		2,2	
1	3	Панель	ст. лист. S=2	Лист ЭЛ-59	1,15	ГОСТ 3680-57
1	4	Левая стенка	ст. лист. S=2	Лист ЭЛ-59	0,8	—"—
1	5	Задняя стенка	ст. лист S=2	Лист ЭЛ-59	1,10	—"—
1	6	Дверца	ст. лист S=2	Лист ЭЛ-59	1,2	ГОСТ 3680-58
2	7	Запорная планка	ст. полос. 20×6		0,08	ГОСТ 103-58
2	8	Петля	Ст.		0,02	
2	9	Болт	М8×30		0,06	
2	10	Шплинт	d 1,8×12			

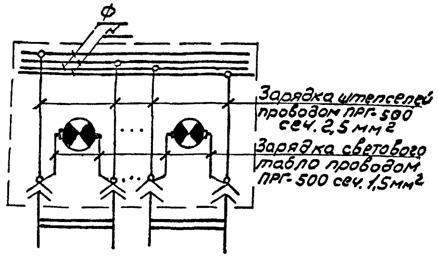

Примечания:

1. Конструкция коробки сварная
2. Сопряжения углов коробки и крышки выправить, заварить и зачистить
3. Снаружи коробку окрасить масляной краской или нитрокраской в светлосерый цвет.
4. С внутренней стороны коробку оклеить асбестовым картоном толщиной 2 мм, клей АК-88
5. На стекле светового табло пишется N линии
6. Корпус коробки и установленную на ней аппаратуру заземлить.

Штепсельная коробка на 6ШТС-40Л типа ШКГ-6

Спецификация

Кол.	Поз	Наименование	Обозначен. сортамент	Техническ. данные, размеры	Общ. масса	Примечания
6	1	Световое табло	ТСМ		0,90	
6	2	Штепсельное соединение	ШТС-40Л		3,30	
1	3	Панель	S=2	ЭЛ-59	1,5	ГОСТ 3680-57
1	4	Левая стенка	S=2	ЭЛ-59	0,96	"
1	5	Правая стенка	S=2	ЭЛ-59	1,3	"
1	6	Дверца	S=2	ЭЛ-59	1,6	ГОСТ 3680-57
2	7	Запорная планка d=40	20×6		0,08	ГОСТ 103-68
3	8	Петля	Ст.			
2	9	Болт ГОСТ 7795-50	М8×30			
2	10	Шплинт ГОСТ 3974-54	d 1,8×12			

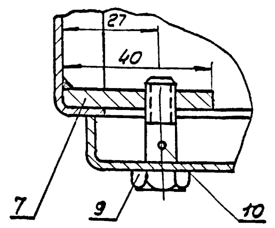

Болт М8

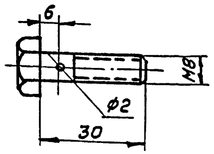

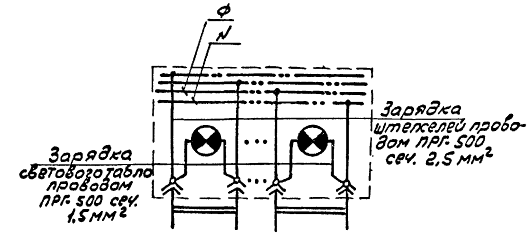

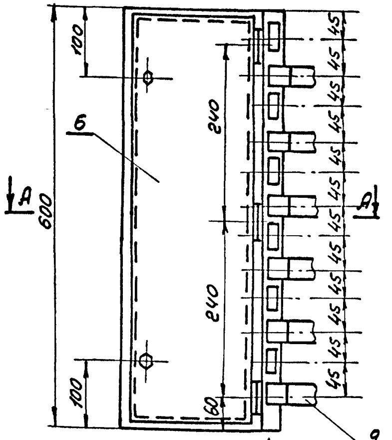

А-А

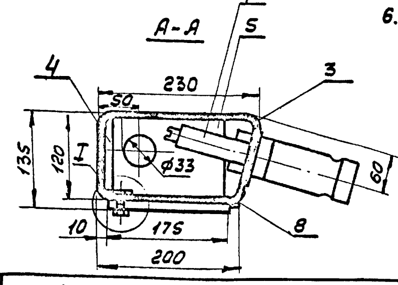

Примечания:

1. Конструкция коробки сварная.
2. Сопряжения углов коробки и крышки выправить, заварить и зачистить.
3. Снаружи коробку окрасить масляной краской или нитрокраской в светлосерый цвет.
4. С внутренней стороны коробку оклеить асбестовым картоном толщиной 2 мм; клей АК-88.
5. На стекле светового табло пишется N линии.
6. Корпус коробки и установленную на ней аппаратуру заземлить.

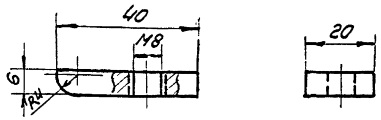

Запорная планка
ст. полосовая 20×6

1975	Сельский дом культуры с залом на 400 мест, спортзалом 12×24 метра со стенами из кирпича	Штепсельная коробка на 4ШТС-40Л типа ШКГ-4 и на 6ШТС-40Л типа ШКГ-6. Общий вид	Типовой проект 264-12-142	Альбом III часть 1	Лист ЭЛ-58

ЦНИИЭП зрелищных зданий и спортивных сооружений имени Б.С.Мезенцева, Москва
Нач. отд. Бензин; Гл. инж. отд. Зыков; Рук. гр. Подлужцев; Ст. инж. Лукомец; Проверил Копиров; Белова

Кожух для ШКГ-2

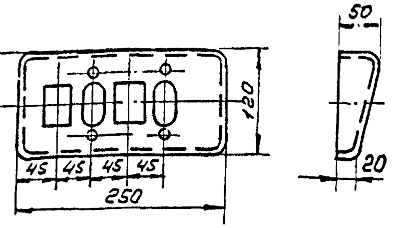

Развертка М=1:2

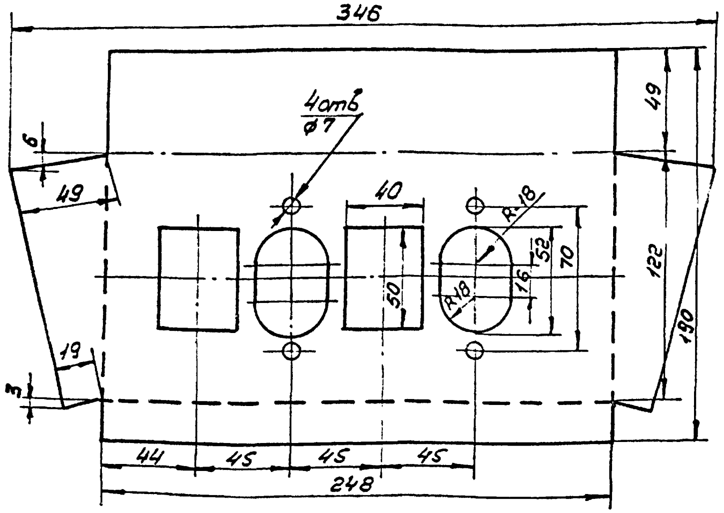

Кожух для ШКГ-4

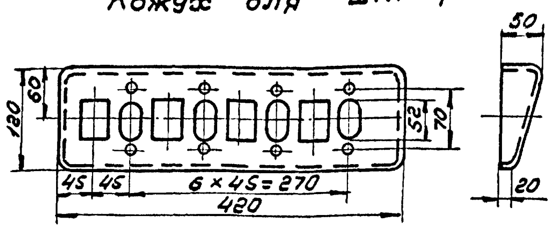

Развертка М1:5

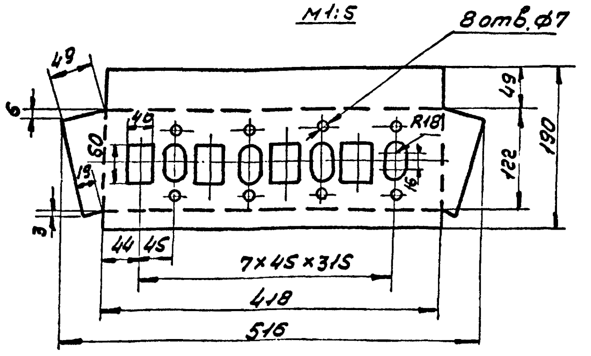

Кожух для ШКГ-6

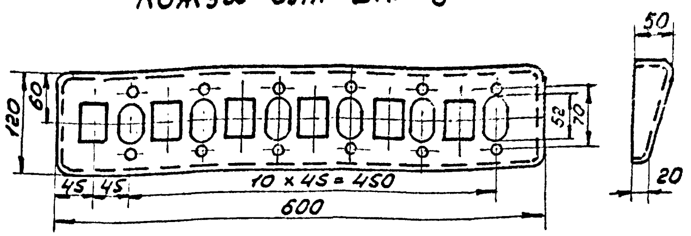

Развертка М1:5

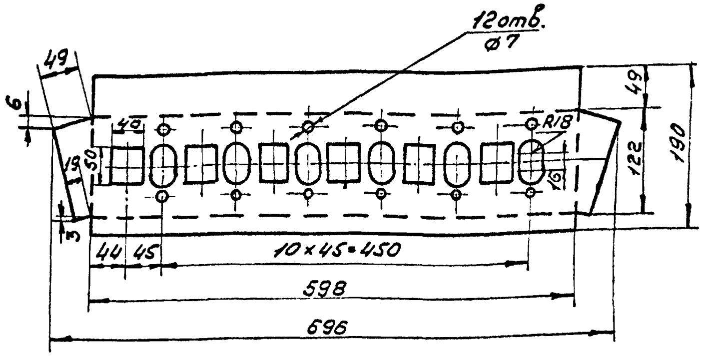

Левая стенка

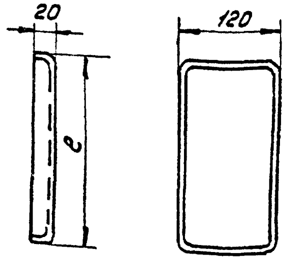

Развертка М1:5

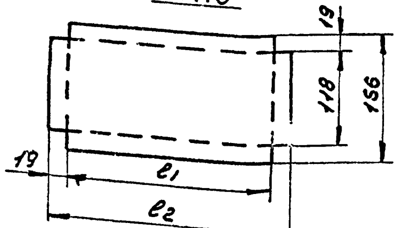

Таблица размеров для левой стенки

исп.	l	l1	l2	Вес кг
ШКГ-2	250	248	286	0,5
ШКГ-4	420	418	456	0,8
ШКГ-6	600	598	636	0,96

Задняя стенка

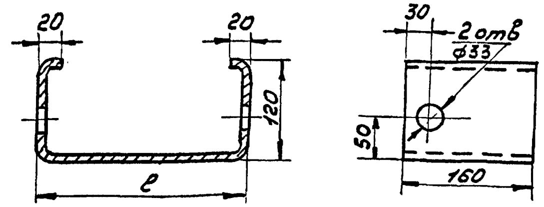

Развертка М1:5

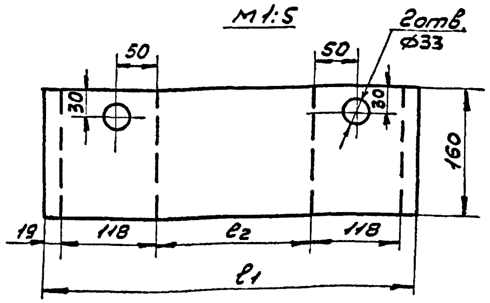

Таблица размеров для задней стенки

Исп.	l	l1	l2	Вес кг.
ШКГ-2	250	522	248	0,8
ШКГ-4	420	692	418	1,1
ШКГ-6	600	872	598	1,3

Таблица размеров для дверцы

Вес	Исп.	l1	l2	l3	l4	l5
0,8	ШКГ-2	230	115	228	256	—
1,3	ШКГ-4	400	—	398	426	90
1,9	ШКГ-6	680	—	578	606	90

Дверца

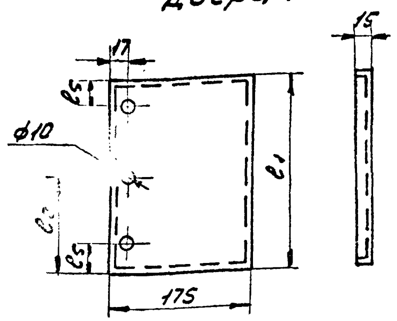

Развертка М1:5

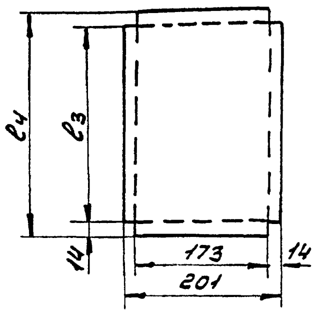

Согласовано

Нач. отд. | Бегун | Белова
Гл. инженер | Зыков |
Гл. инж. пр. | Маричев | Копиров
Ст. инж. | Луговой |
Провер. |

ЦНИИЭП зрелищных зданий и спортивных сооружений имени Б.С. Мезенцева, Москва

1975 | Сельский дом культуры с залом на 400 мест, спортзалом 12×24 метра со стенами из кирпича | Штепсельные коробки ШКГ-2, ШКГ-4, ШКГ-6. Детали. | Типовой проект 264-12-142 | Альбом III часть 1 | Лист ЭЛ-59

Клеммный ящик на 20 клемм

Конструкции 1 и 2

Спецификация

Кол-во	Поз.	Наименование	Обозначен, сортамент	Техническ. данные, размеры	Общ. масса	Примеч.
1	1	Ящик	У997			
2	2	Комплект зажимов	ЗНП-16-10			
1	3	Скоба	К202			
4	4	Винт	М5×15			
4	5	Гайка	М5			
4	6	Шайба	5			

М 1:5

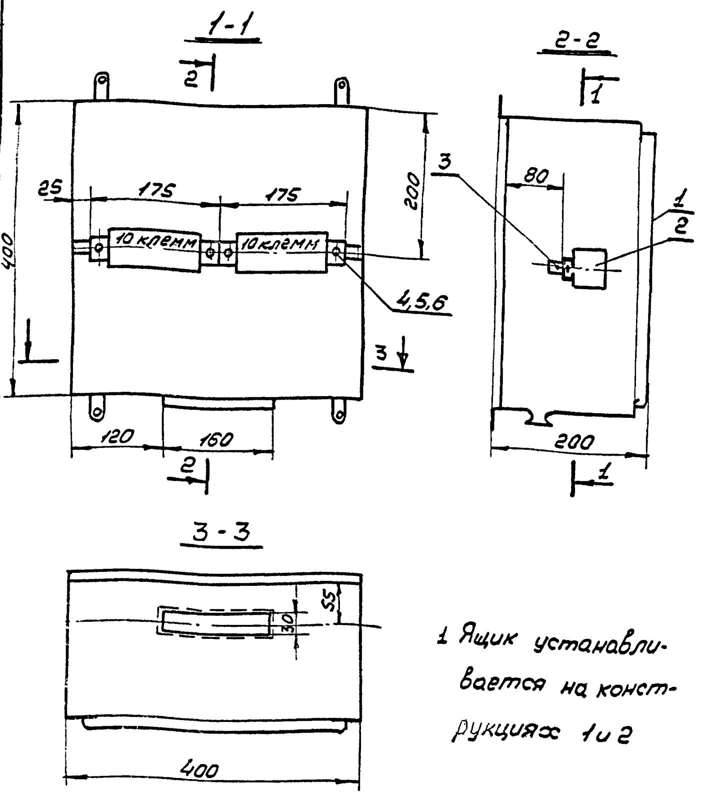

1 Ящик устанавливается на конструкциях 1 и 2

Конструкция 1

М 1:10

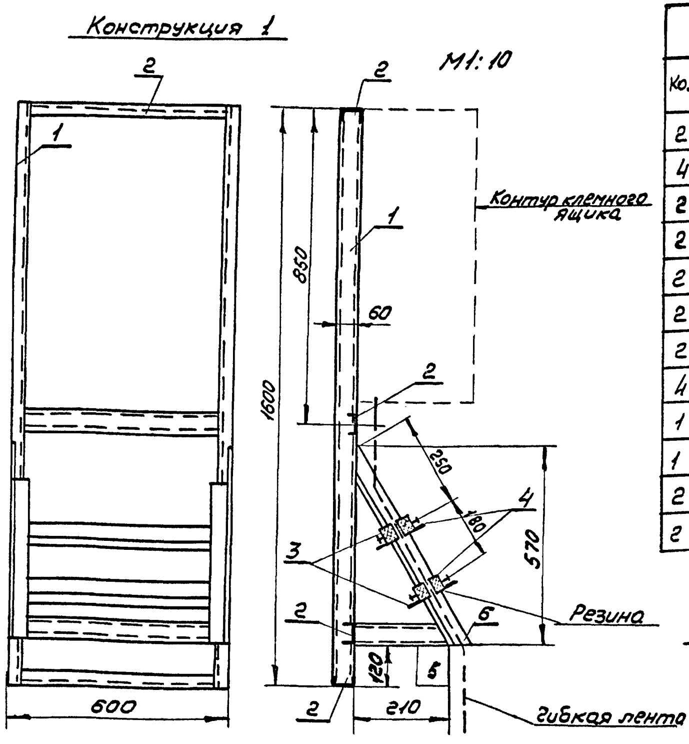

Спецификация

Кол.	Поз.	Наименование	Обозначен. сортамент	Технические данные, размеры	Общ. масса	Примеч.
2	1	Профиль монтажный	К235	L=1600		
4	2	Профиль монтажный	К235	L=540		
2	3	Уголок	L50×50×5	L=600		
2	4	Уголок	L50×50×5	L=580		
2	5	Профиль монтажный	К235	L=210		
2	6	—"—	К235	L=650		
2	7	—"—	К235	L=1300		
4	8	Профиль монтажный	К235	L=340		
1	9	Уголок	L50×50×5	L=380		
1	10	Уголок	L50×50×5	L=400		
2	11	Профиль монтажный	К235	L=210		
2	12	Профиль монтажный	К235	L=580		

Конструкция №2

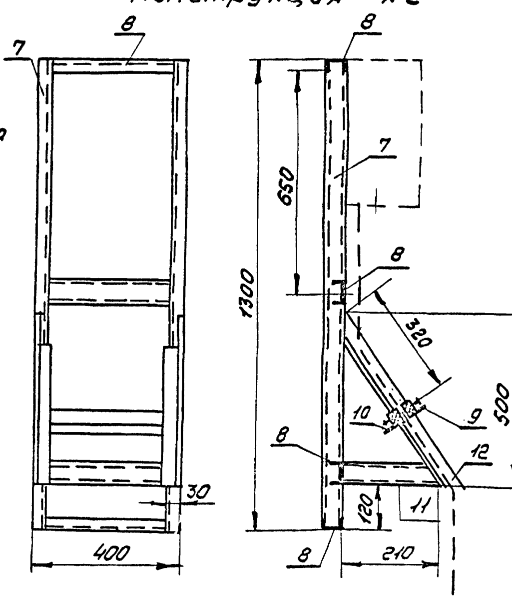

1. Конструкция сварная. Сварку производить электродами Э-42 ГОСТ 9467-60 по периметру прилегания элементов.
2. Конструкцию окрасить серой эмалевой краской за 2 раза

1975	Сельский дом культуры с залом на 400 мест, спортзалом 12×24 метра со стенами из кирпича	Клеммный ящик на 20 клемм. Конструкция 1 и 2	Типовой проект 264-12-142	Альбом III часть 1	Лист ЭЛ-60

Согласовано

Нач. отд. | Бенгин; Гл. инж. отд. | Зубков; Гл. инж. пр. | Полунцев; Ст. инж. | Лузовец; Копиров. | Белова; Проверил

Зрелищных зданий и спортивных сооружений имени Б.С. Мезенцева, Москва

Коробка со штепсельной розеткой А-700

Спецификация

Кол.	Поз.	Наименование	Обозначен, сортамент	Технические данные, размеры	Общ. масса	Примечан.
	1	Коробка	У995			
	2	Розетка штепсельная	А700			
	3	Скоба	ст. лист. S=2	60×192		
	4	Винт с гайкой и шайбой	М4×15			

Фасад
М1:2

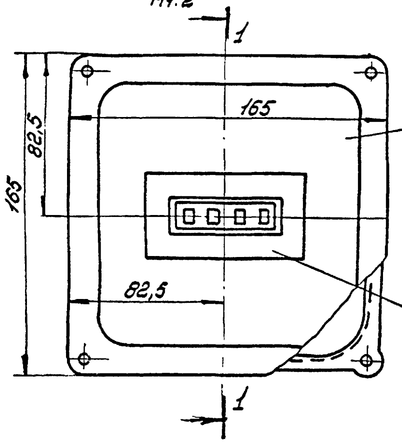

1-1
М 1:2

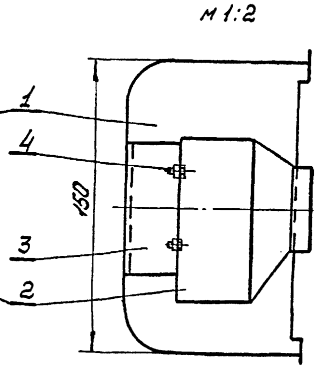

Скоба (поз. 3)

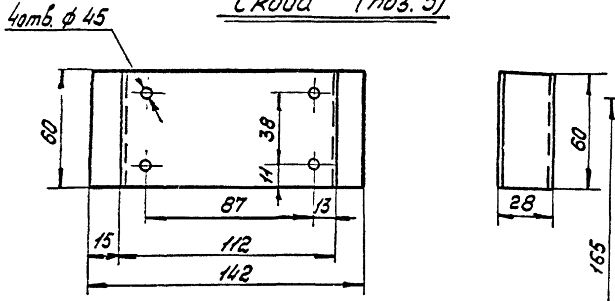

Разметка отверстий на крышке
М 1:2

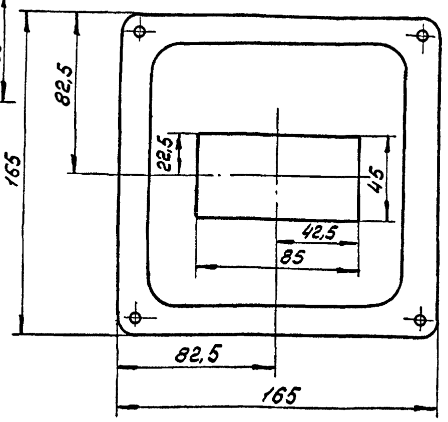

1. Отверстия для ввода труб продавливаются на монтаже.

Клеммный ящик на 20 клемм, тип 2.

2 - 2

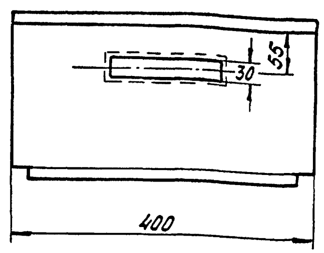

Спецификация

Кол.	Поз.	Наименование	Обозначен. сортам.	Технические данные, размеры	Общ. масса	Примечан.
1	1	Ящик	У997			
2	2	Комплект зажимов	ЗНП-16-16			
1	3	Скоба	К202	L=450		
1	4	Швеллер	№8	L=280		
1	5	Уголок	L75×50×5	L=280		
2	6	Резиновая прокладка	S=2	275×75		
4	7	Болт с гайкой и шайбой	М12×65			
4	8	Винт с гайкой и шайбой	М5×15			

М1:5

1-1

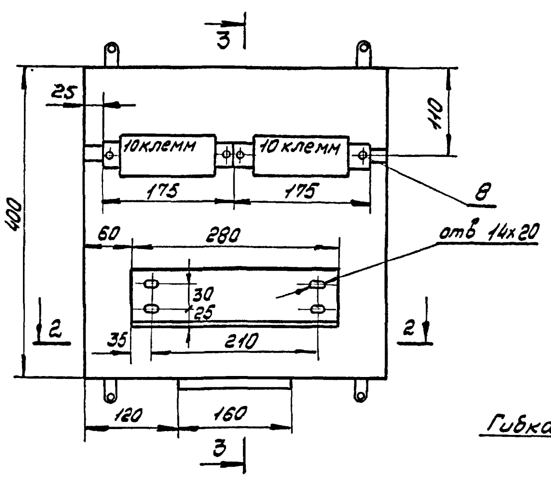

3-3

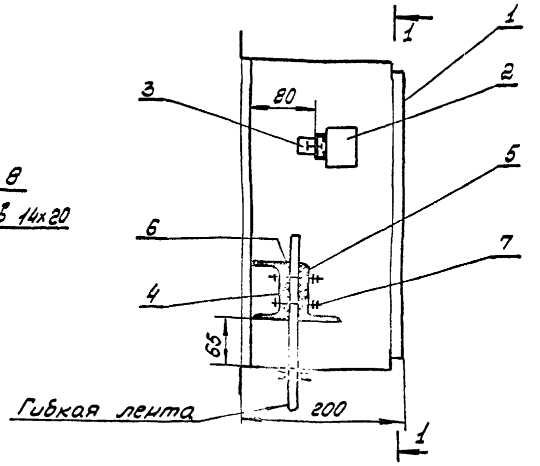

1975	Сельский дом культуры с залом на 400 мест, спортзалом 24×12м со стенами из кирпича	Коробка со штепсельной розеткой А-700. Клеммный ящик на 20 клемм, тип 2.	Типовой проект 264-12-142	Альбом II часть 1	Лист ЭЛ-61

формат 22

Общие примечания к чертежам расположения электрооборудования и прокладки труб

1. Кнопки управления и автоматические выключатели установить на высоте 1300мм от уровня пола до оси аппарата, щитки освещения на 1800 мм до верха щитка.
2. Все концы труб, прокладываемых к щитам, напольным шкафам и пультам вывести на 100мм, во всех остальных случаях, кроме особо указанных - на 200 мм от уровня чистого пола.
3. Концы всех труб, выведенных из пола к щиткам, пускателям, двигателям и т.д. должны иметь нарезку, кроме труб прокладываемых к щитам, напольным шкафам и пультам.
4. После прокладки труб и установки патрубков в проемах - проемы заделать
5. Прокладку проводов от конца трубы или от протяжной коробки до электродвигателя выполнить в гибком металлорукаве.
6. На выносках к электродвигателям дробно указаны:
   а) в числителе - номер по плану;
   б) в знаменателе - мощность в квт.
7. В качестве проводника заземления использовать стальные трубы электропроводки.

Клеммный ящик на 20 клемм, тип 1

Спецификация

Кол.	Поз.	Наименование	Обозначение, сортамент	Технические данные, размеры	Общ. масса	Примеч.
1	1	Ящик	У997			
2	2	Комплект зажимов	ЗНП-16-10			
1	3	Скоба	К202	L = 450		
1	4	Угалок	L75×50×5	L = 280		
1	5	Скоба	ст. лист S = 4	280×200		
1	6	Прокладка резиновая	S = 2	70×350		
1	7	Прокладка резиновая	S = 2	210×350		
4	8	Болт с гайкой и шайбой	М12×65			
8	9	Винт с гайкой и шайбой	М5×15			

М1:5

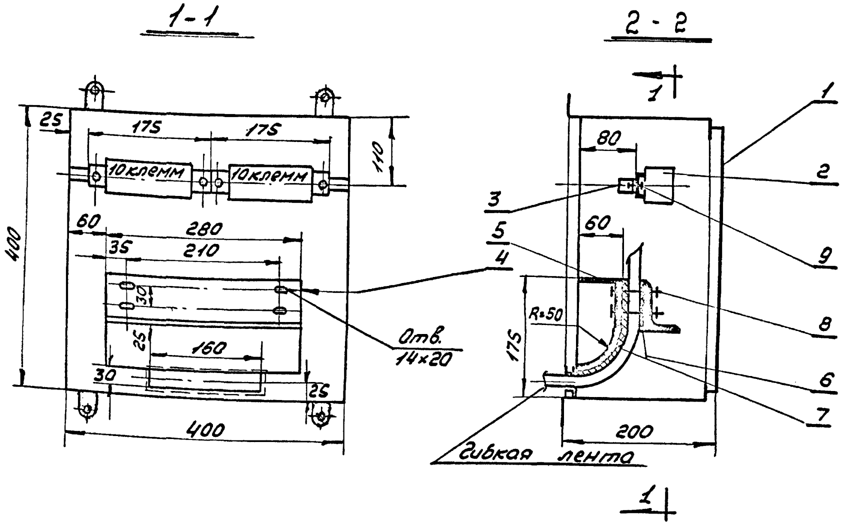

1. Отверстия для ввода труб продавливаются на монтаже

Конструкция для установки темнителя

Спецификация

Кол.	Поз.	Наименование	Обозначен., сортамент	Технические данные, размеры	Общ. масса	Примеч.
4	1	Стойка	L50×50×5	L = 600		
2	2	Нижнее основание	—"—	L = 400		
2	3	Нижнее основание	—"—	L = 290		
2	4	Верхнее основание	—"—	L = 400		
2	5	Верхнее основание	L50×50×5	L = 290		
4	6	Болт с гайкой и шайбой	М12×30			

М1:10

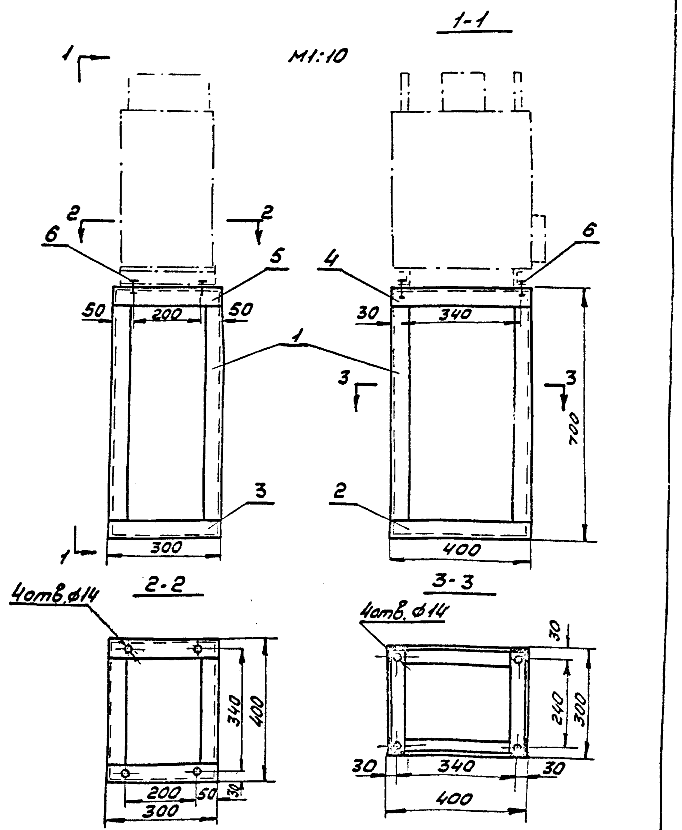

Согласовано

ЦНИИЭП зрелищных зданий и спортивных сооружений им. Б.С. Мезенцева, Москва

Нач. отд. Бочин; Гл. инж. отд. Зуйков; Гл. инж. пр. Долгушев; Ст. инж. Дедовец; Копировал Белова; Проверил

1975	Сельский дом культуры с залом на 400 мест, спортзалом 12×24 метра со стенами из кирпича	Общие примечания к чертежам расположения электрооборудования и прокладки труб. Клеммный ящик на 20 клемм, тип 1. Конструкция для установки темнителя	Типовой проект 264-12-142	Альбом III часть 1	Лист ЭЛ-62

1. Для изготовления гибких лент применяется провод установочный, гибкий по ГОСТ 1977-54, марки ПРГ-500; сечением не менее 2,5мм² и не более 25мм².

2. Для наружного защитного чехла применять авиационный брезент марки „Авизент". Как исключение, разрешается применять парусину и брезенты других марок, но в каждом отдельном случае следует приобретать материал с максимальной плотностью.

3. Расчет заготовки брезента для изготовления гибкой ленты.

Расчет длины заготовки куска парусины для гибкой ленты берется равной длине по проекту L_1 (рис. 2). На каждый метр длины дается припуск 12-15см. необходимый на усадку материала при его обработке.

Пример. По проекту длина гибкой ленты L_1 обшиваемой брезентом = 15метрам. Припуск будет равен: 15,0×0,15=2,25 метра. Длина всего куска будет составлять 15,0+2,25 = 17,25 метра.

Расчет ширины заготовок брезента для ленты рассчитывается по формуле $[(h\times2)+(h\times2\times0{,}15)]+0{,}06$, где h - ширина ленты по проекту в метрах

2 - коэффициент, предусматривающий обшивку ленты с двух сторон.

0,15 - коэффициент, учитывающий усадку полотнища брезента по ширине в метрах.

0,06 - припуск по ширине полотнища, необходимый на запах - в метрах.

В данном случае ширина полотнища брезента для обшивки ленты будет равна (рис 1 и 3) 0,38+0,06+0,06 = 0,50 метра.

4. До начала изготовления гибкой ленты брезент и пеньковый канат предварительно пропитываются химическим противопожарным составом по указанию управления пожарной охраны. После пропитки брезент просушивают и проглаживают. Одновременно просушивают и канат.

5. По краям гибкой ленты вшивают качественный канат, имеющий наименьшее растяжение (рис. 1). Диаметр пенькового каната берется в 1,5 раза больше диаметра провода наибольшего сечения, но не менее 10-12мм.

6. Пропитанные брезент и канат заготавливают нужной длины для гибкой ленты в соответствии с проектом.

Заготовки брезента и каната подвешиваются с грузом на одном конце и держат в подвешенном состоянии 20-25 часов. Величина груза для брезента и каната 25-30 кг.

Заготовка провода ПРГ-500.

7. Провода для гибкой ленты нарезаются отрезками равной длины, с учетом вшитой части и свободных концов, (по проекту) и укладываются на козлы (рис.2 и 3). Провода меньшего сечения занимают середину ленты. Последующие провода укладываются симметрично по возрастающему к краям сечению (рис.1). По краям гибкой ленты укладывается пеньковый канат (рис. 1)

Натяжка и укладка провода

8. Берутся два деревянных бруска сеч. 100х100мм. и длиной 1000мм. Оба бруска должны быть очень прочно закреплены. Первоначально закрепляют на данном бруске провода и пеньковый канат. Между проводами сохраняют зазор 2мм. (рис. 1). После закрепления проводов и каната приступают к их выправке. Провода проглаживают способом протяжки через тряпку, удерживаемую в руках. Запрещается выправлять провода способом ударов об пол во избежании нарушения изоляции. После выправки провода тщательно осматриваются на обрыв и качество изоляции. По окончании осмотра проводов производят их прозвонку, мегометром на 500 вольт.

По окончании определения качества проводов их закрепляют на противоположном бруске соблюдая строгую параллельность проводов с сохранением 2ˣмм зазора. Провода должны иметь одинаковую натяжку по всей длине ленты.

Сшивка гибкой ленты

9. Брезент берут, протягивают его под провода и раскладывают на козлах, оставляя равные концы проводов с обеих сторон не подлежащие обшивке. Свободные концы проводов нужны для дальнейшего монтажа в клеммовых коробках (рис. 2 и 3)

С одной стороны полосу брезента шириной 60мм. завертывают на провода и прошивают по первому промежутку между проводом и канатом, т.е. обшивают канат по всей длине брезента. Затяжку ниток делают с учетом небольшого вдавливания брезента в пазы-промежутки, брезент должен прилегать к канату и проводам. В случае сильной затяжки ниток готовая лента потеряет гибкость.

Слабая затяжка брезента - тоже нежелательна, в этом случае будет движение провода в брезенте. После прошивки одного каната брезент расправляют и накладывают на верх ленты не нарушая порядок раскладки проводов.

Положенный брезент прошивают вдоль всего каната, аналогично первому. После обшивки второго каната, оставшийся конец брезента прошивают вторично у первого каната наложенного на запах. После окончания прошивки канатов делают разметку поперечных швов, шаг которого равен ширине ленты L_3 (рис.3). По намеченной разметке прошивают ленту поперечными швами.

Последующая прошивка по диагонали между поперечными швами (рис. 3). Иглу следует вкалывать в брезент вертикально и быть уверенным, что игла не задела и не нарушила изоляцию провода. Порча изоляции провода приведет к переделке гибкой ленты. Соединение ниток между собой должно делаться с полной гарантией на прочный узел. Сшитую ленту снимают с креплений, отрезая провода рядом с бруском. Оставляют свободные необшитые концы проводов и пеньковых канатов с обеих сторон длиною не менее одного метра.

ЦНИИЭП зрелищных зданий и спортивных сооружений им. Б.С.Мезенцева Москва. Нач. отд. Гл. инж. отд. Гл. инж. пр. Ст. инж. Бтугин Зуйков Полунцев Зуев Проверил Копцо... Белова. Согласовано

10. Монтаж софитной ленты

Софитную ленту затаскивают на софитную ферму, находящуюся в подвешенном состоянии. Один ее конец протягивают через корзину в клеммовую софитную коробку, закрепляют и разделывают концы проводов в соответствии проекту.

Перегибы ленты фиксируют, т.е. осаживают с таким расчетом, чтобы радиус изгиба был не менее 50мм и не более 80мм., учитывая сечения проводов ленты.

Свободный конец ленты затягивают в клеммовую коробку, мастиковую или колосниковую, закрепляют и разделывают концы.

Место расположения клеммовой коробки, мастиковой или колосниковой, определяют отвесом. В этом случае отвес должен находиться в центре корзины, а расположение шнура на мастике или колосниках является местом спуска гибкой ленты (рис. 4).

Для удобства эксплуатации софитная ферма в нижнем положении устанавливается на 0,5м. от планшета сцены.

Проверка и испытания ленты

11. Ленту, находящуюся на козлах, проверяют на гибкость и делают замер сопротивления изоляции проводов, согласно „ПУЭ"-1965 с составлением актов: 1) на скрытые работы и 2) - замера изоляции проводов.

После установки гибкой ленты на место вторично делают замер изоляции проводов с составлением акта. По окончании монтажных работ по подключению гибкой ленты к осветительному агрегату производят 100% включение агрегата через ленту и испытывают в продолжение 1-1,5 часа.

При удовлетворительной работе агрегата и гибкой ленты составляется акт сдачи приемника агрегата с гибкой лентой в эксплуатацию. Эксплуатационные испытания проводятся с представителем заказчика и Управления Пожарной Охраны.

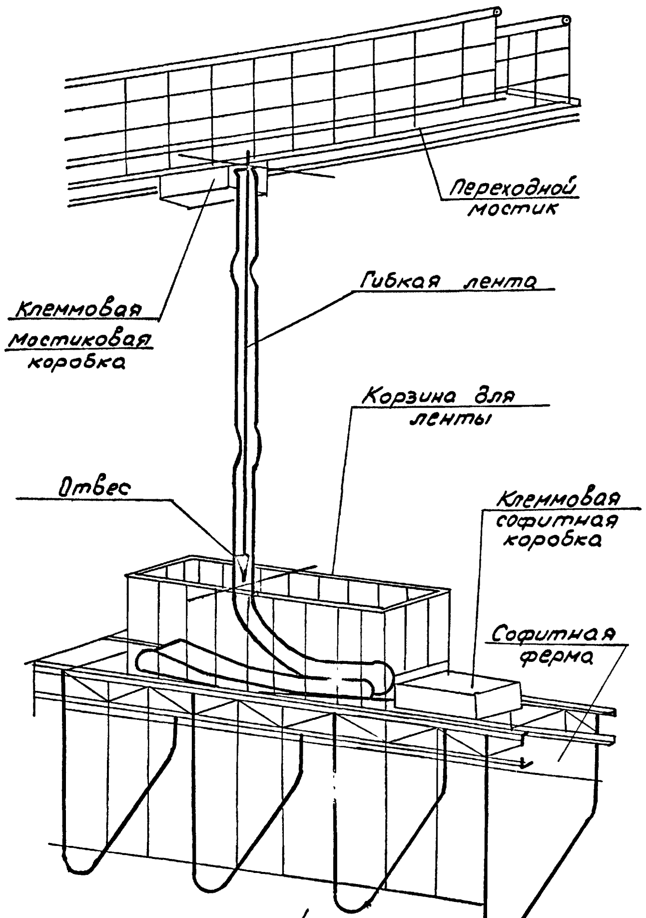

Рис. 4

Таблица размеров гибкой сценической ленты по ширине.

	Сечения проводов в кв. мм.					
	2,5	4	6	10	16	25
	КН-25	КН-25	КН-60	КН-60	КН-60	КН-60
	Ширина ленты					
6	40	42	46	127	140	82
12	80	86	93	192	210	170
18	120	130	140	260	280	255
24	160	175	188	325	—	—
30	200	220	235	—	—	—
36	240	260	280	—	—	—
42	280	310	325	—	—	—
48	320	—	—	—	—	—

К ширине + 30 мм (2,5; 4; 6) К ширине + 40 мм (10; 16; 25)

Пример подсчета ширины ленты:

Лента состоящая из 24 концов провода сечением 6 мм² и 18 концов сечением 25мм².

В этом случае ширина ленты равна

188 + 120 = 308 + 30 = 338

Размер 30 мм и 40 мм составляет промежутки × 2 диаметра канатов.

1975	Сельский дом культуры с залом на 400 мест, спортзалом 12×24 метра со стенами из кирпича	Технические условия на изготовление гибких сценических лент.	Типовой проект 264-12-142	Альбом III часть 1	Лист ЭЛ-64

ГОСТ - 1977-54 Провод гибкий	Наружный диам.	Вес 1000 м в кг
ПРГ-500 сеч. 2,5	4,8	55,0
4	5,3	70,0
6	5,9	90,0
10	8,6	150,0
16	9,7	260,0
25	12,0	360,0

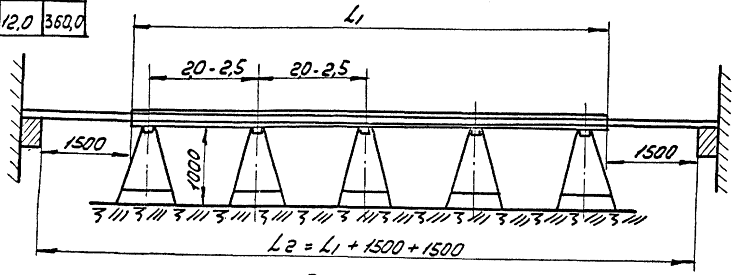

Рис.-2

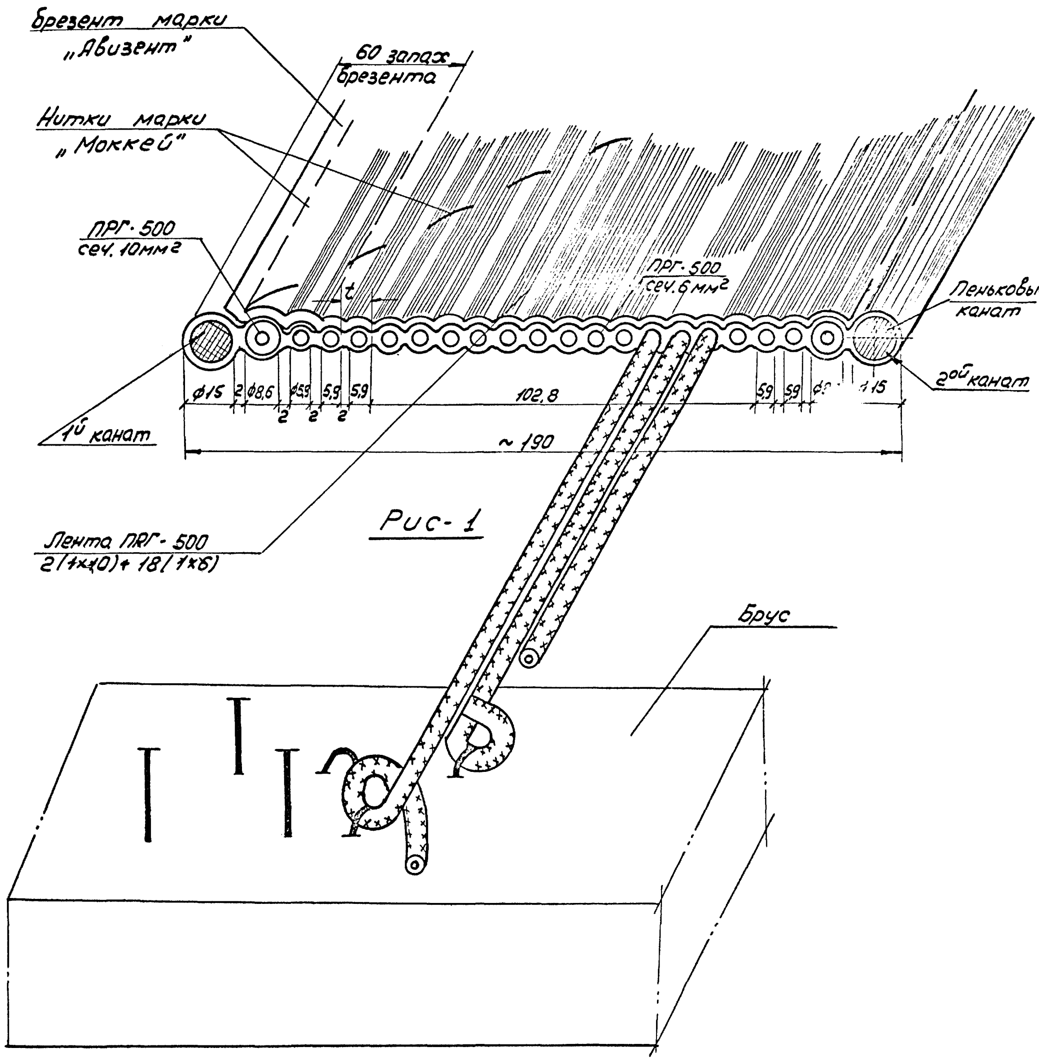

Рис-1

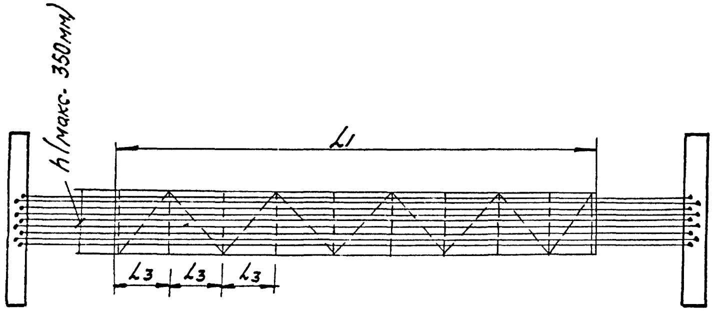

Рис. 3

1975	Сельский дом культуры с залом на 400 мест, спортзалом 12×24 метра со стенами из кирпича	Технические условия на изготовление гибких сценических лент.	Типовой проект 264-12-142	Альбом III часть 1	Лист ЭЛ-65

13699-05 67 формат 22

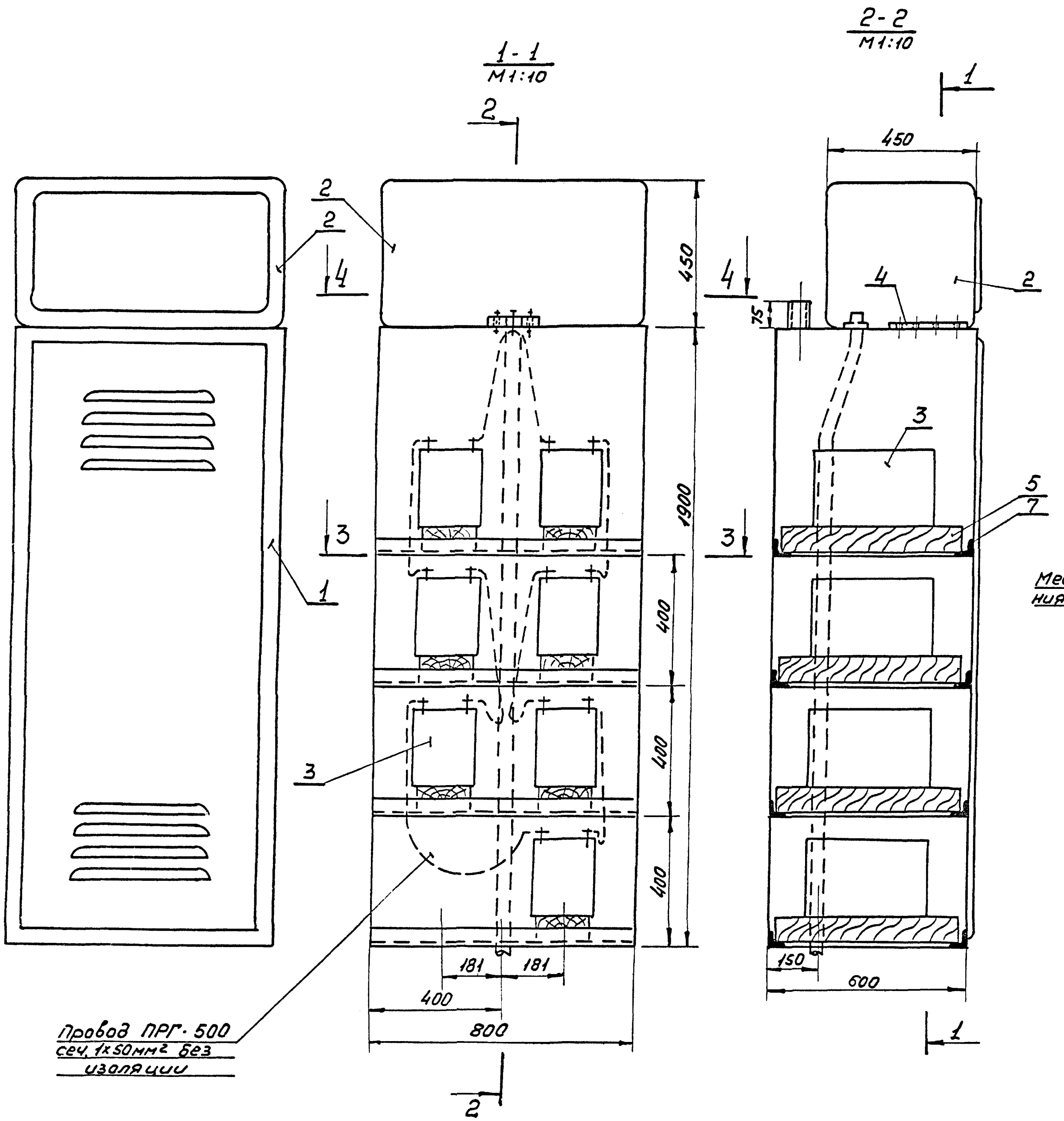

Спецификация

Колич.	№поз.	Наименование	Обозначение сортамент	Технические данные, размеры	Общая масса	Примеч.
1	1	Шкаф с аккумуляторн. батареями	ШИО-2			
1	2	Шкаф ввода	А1231			
7	3	Аккумуляторная батарея	3ТСТ-150ЯМС			
1	4	Плита проходная	асбоцемент 160×240×2			
14	5	Подставка под аккумулятор.	дерево твёрд. пор. 80×80×545			
2	6	Шпилька	ст. кругл. ø10 ℓ=60			
8	7	Полка	L50×50×5	ℓ=796		

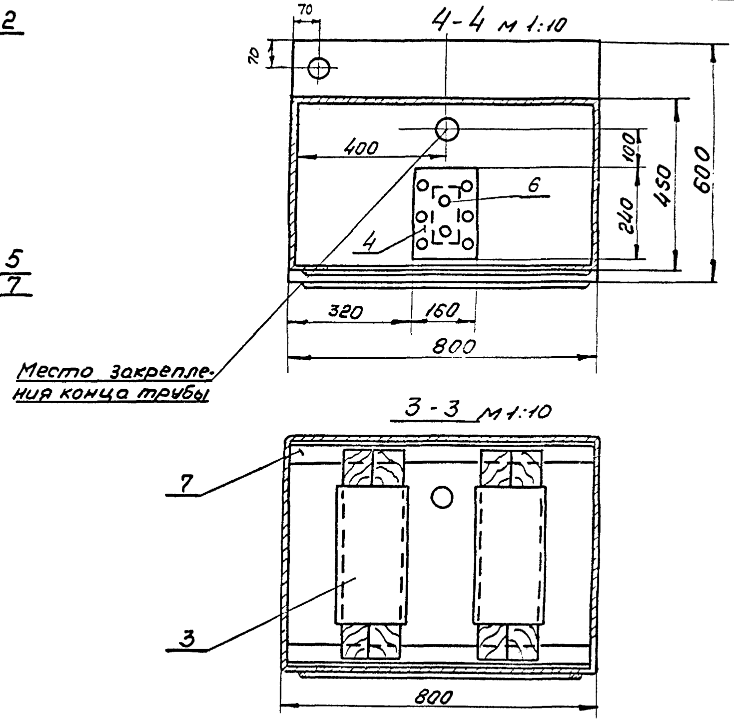

1. Внутренние стенки шкафа, где установлены аккумуляторные батареи окрасить кислотоупорной краской.
2. В случае подхода трубы из пола, место ввода трубы и проходную плиту уплотнить листовым асбестом.
3. Обеспечить полную непроницаемость газов из шкафа с аккумуляторами в шкаф ввода.

1975	Сельский дом культуры с залом на 400 мест, спортзалом 12×24 метра со стенами из кирпича	Шкаф аккумуляторов	Типовой проект 264-12-142	Альбом III часть 1	Лист ЭЛ-66

ЦНИИЭП зрелищных зданий и спортивных сооружений им. Б.С. Мезенцева. Москва

Нач. отд.	Брюсин	
Гл. инж. отд.	Зубков	
Гл. инж. пр.	Полунцев	
Ст. инж.	Лугорец	
Проверил	Колупов	
	Белова	

Шкаф билетера

М 1:5

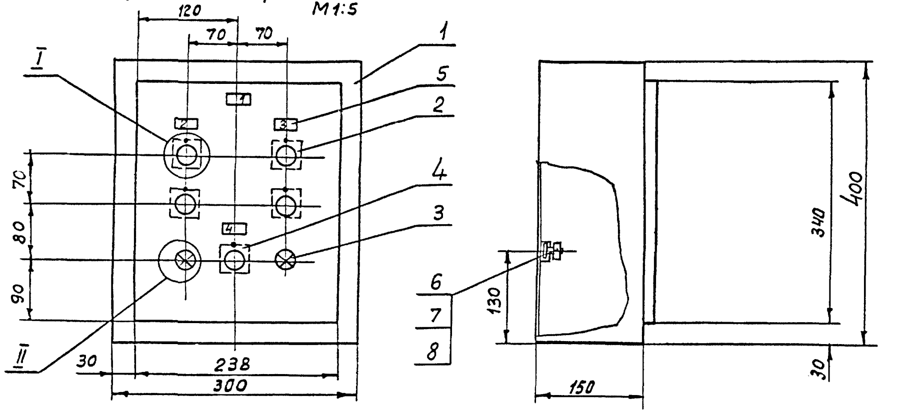

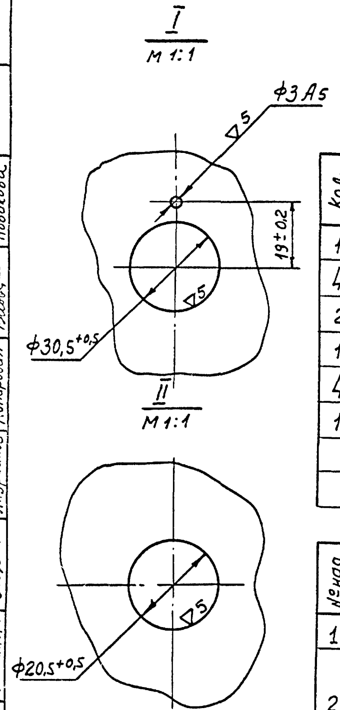

1. Неуказанные предельные отклонения размеров по 7 кл. точности.
2. Рамки (поз. 5) крепить по месту.
3. Приборы на чертеже показаны условно.

Кол.	№ поз.	Наименование	Обозначение сортамент	Технические данные, размеры	Общая масса	Примеч.
1	1	Шкаф	ШН-1			
4	2	Кнопка управления	КЕ 011У3	Исполнение 2		
2	3	Арматура сигнальная	АС-220			
1	4	Переключатель однополюсный	ПЕ-011У3			
4	5	Рамка 45×15	РН			
1	6	Рейка клеммная	К 109	L=250		
	7	Зажимы наборные	КН (У70)			
	8	Колодка маркировочная	КМ-5 (У14)			

№ над.	Обозначение по схеме	Место надписи	Текст надписи
1		Табличка	Шкаф билетера
2	1КБ	Табличка	Рабочее освещение зрительного зала
3	2КБ	Табличка	Дежурное освещение зрительного зала.
4	Л3, Л5. В	Табличка	Помреж

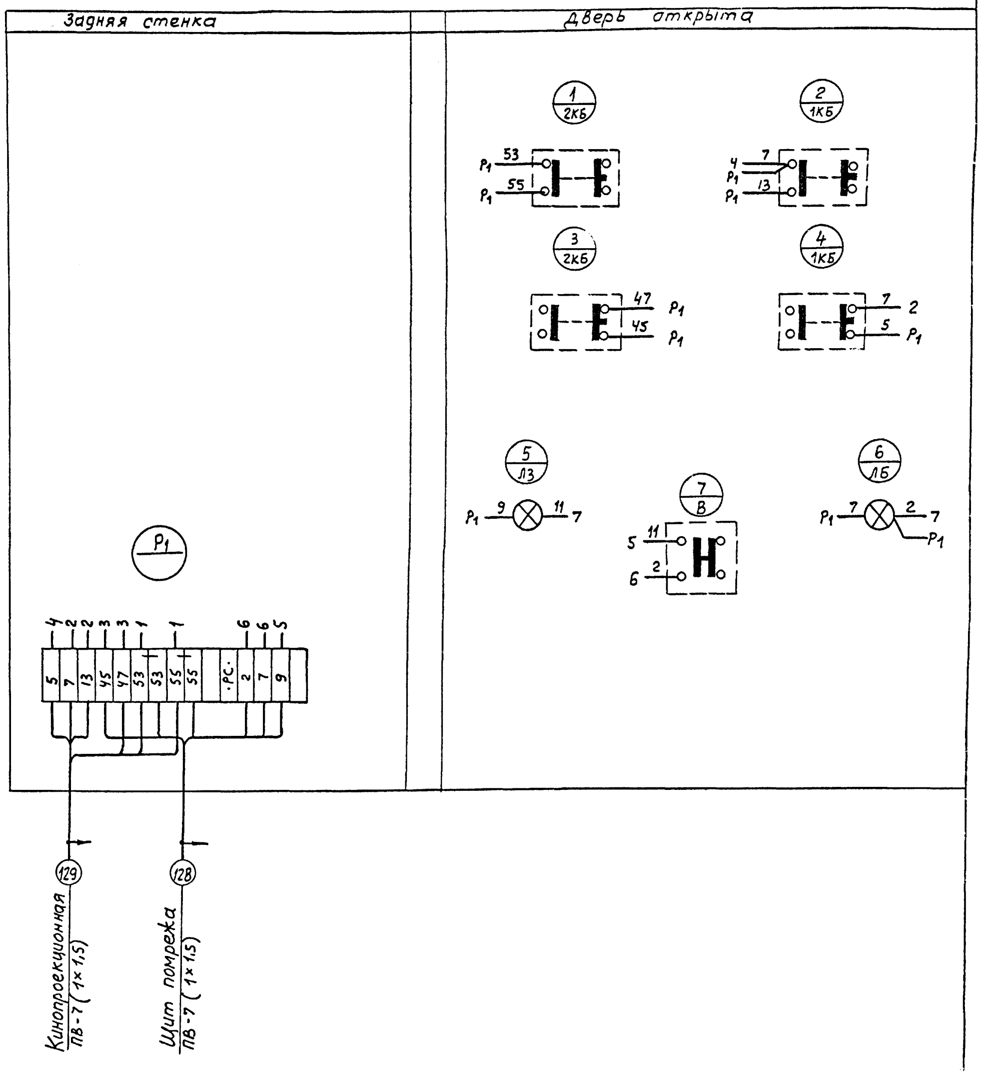

1975	Сельский дом культуры с залом на 400 мест, спортзалом 12×24 метров со стенами из кирпича	Шкаф билетера. Общий вид. Схема соединений	Типовой проект 264-12-142	Альбом III часть 1	Лист ЭЛ-67

Нач. отд. Бенгин; Гл. инж. отд. Зыков; Гл. инж. пр. Полунеев; Ст. инж. Яковишина; Ст. инж. Андрианов; Копировал; Новикова

ЦНИИЭП зрелищных зданий и спортивных сооружений имени Б.С. Мезенцева

формат 22

Дверь условно не показана.

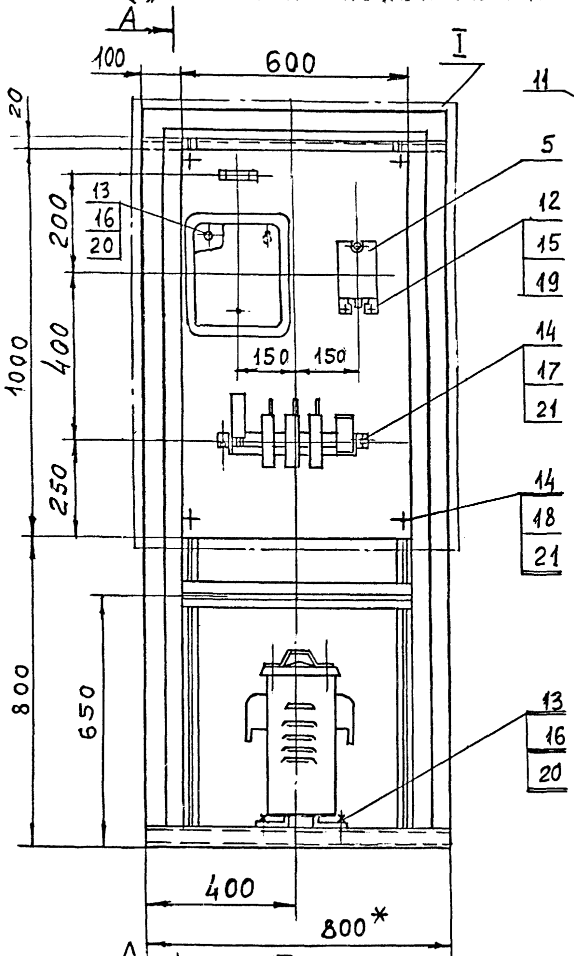

А-А
М 1:10

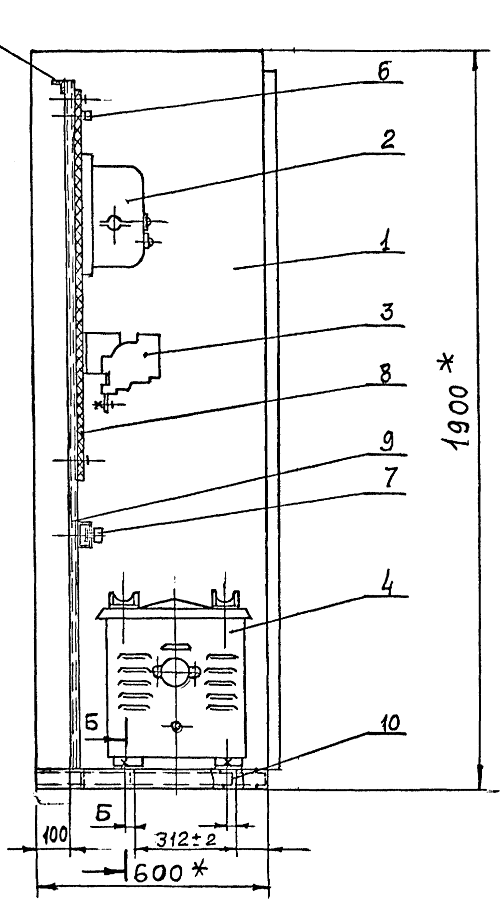

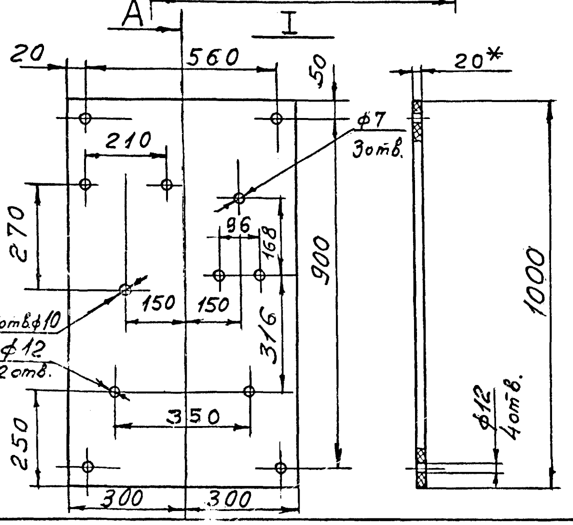

1. Выполнить надписи:
   а. Обозначение шкафа по проекту - на дверце шкафа.
   б. Обозначение аппаратов по схеме - рядом с аппаратами.
2. Сопротивление поз. 6 крепить по месту.
3. Неуказанные предельные отклонения размеров $\pm\frac{1}{2}$ допуска 8 кл.
4. * Размеры для справки.

Спецификация

Кол.	№ поз.	Наименование	Обозначение сортамент	Тех. данные, размеры	Общая масса	Примеч.
1	1	Шкаф	ШИ02			
1	2	Выпрямитель селенового типа	СВК110 3М	~ 220в. выпрямленное напряжение 110в. ток 3А		
1	3	Контактор	КТП 6022	Ток главной цепи 160А напряжение втягивающей катушки 110в	9,7	
1	4	Трансформатор	ТСЗ-2,5/1	380/220/37,5в	36	
1	5	Контактор	КН 311	100 А		
1	6	Сопротивление проволочное	ПЭВР-25	50 ом		10%
1	7	Клеммная рейка с силовыми зажимами до 200А	КН	Для проводов сечением 70мм²		на 10 клемм
1	8	Плита асбоцементная δ=20	ГОСТ 4248-69	600×1000	23	
2	9	Профиль монтажный	К 10[illegible]	L=1820		
2	10	Швеллер N 5	ГОСТ 8240-72	L=735	8,0	
1	11	Уголок 32×32×4	ГОСТ 8509-72	L=800	1,6	
3	12	Винт М6×30.46.01	ГОСТ 17473-72			
3	13	Винт М8×30.46.01	ГОСТ 17473-72			
6	14	Винт М10×30.46.01	ГОСТ 17473-72			
3	15	Гайка М6.4.01	ГОСТ 5915-70			
5	16	Гайка М8.4.01	ГОСТ 5915-70			
2	17	Гайка М10.4.01	ГОСТ 5915-70			
4	18	Гайка М10	К 612			
3	19	Шайба 6.46.01	ГОСТ 11371-68			
7	20	Шайба 8.46.01	ГОСТ 11371-68			
6	21	Шайба 10.46.01	ГОСТ 11371-68			
4	22	Болт М8×20.46.01	ГОСТ 7798-70			

Б-Б
М1:2

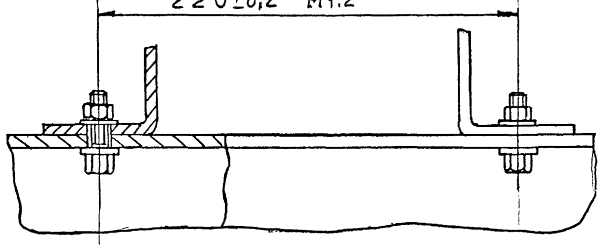

Согласовано

Нач. отд.	Бенгин	
Гл. инж. отд.	Зуйков	
Гл. инж. пр.	Полунцев	
Гл. инж. пр.	Герман	
Ст. инженер	Андрианов	

ЦНИИЭП зрелищных зданий и спортивных сооружений имени Б.С. Мезенцева Москва

1975	Сельский дом культуры с залом на 400 мест, спортзалом 12×24 метров со стенами из кирпича	Шкаф магнитной станции (аварийного освещения) Общий вид.	Типовой проект 264-12-142	Альбом III часть 1	Лист ЭЛ-68

13699-05 10

Формат 22

Расположение приборов на панели

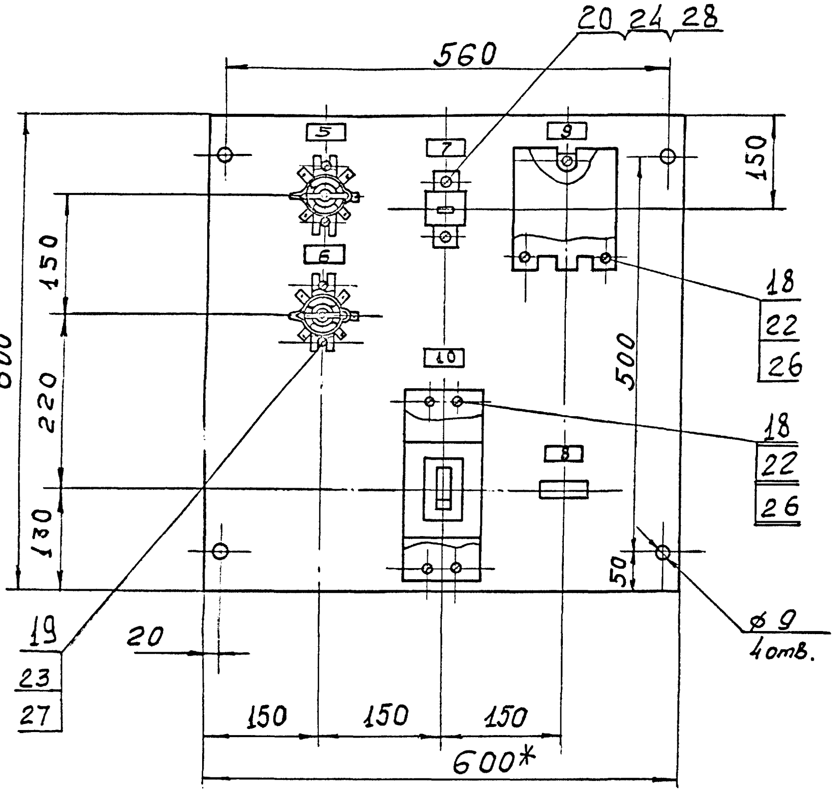

Отверстие для установки амперметра и вольтметра

М 1:2

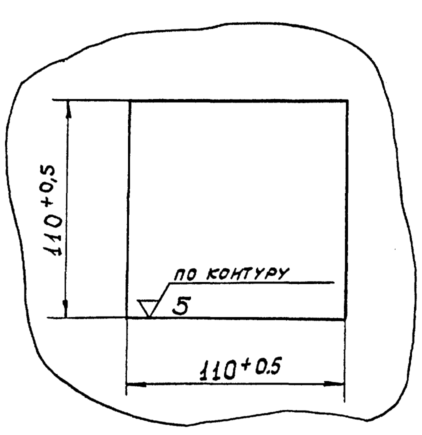

N надп.	Обозначение по схеме	Место надписи	Текст надписи	Прим.
1	—	Табличка	Вводной шкаф (Аварийного освещения)	
2	1A	—	„1А" - Ввод ~380 В	
3	2A	—	„2А" - Аккумуляторы	
4	3A	—	„3А" - Сеть постоянного тока	
5	1V	—	Ручное включение контактора „3Л"	
6	2V	—	Отключение контактора - „3Л"	
7	P	—	Реле - „Р"	
8	2R	—	Сопротивление - „2R"	
9	3Л	—	Контактор - „3Л"	
10	4A	—	„4А" - Заряд	

Места крепления приборов.

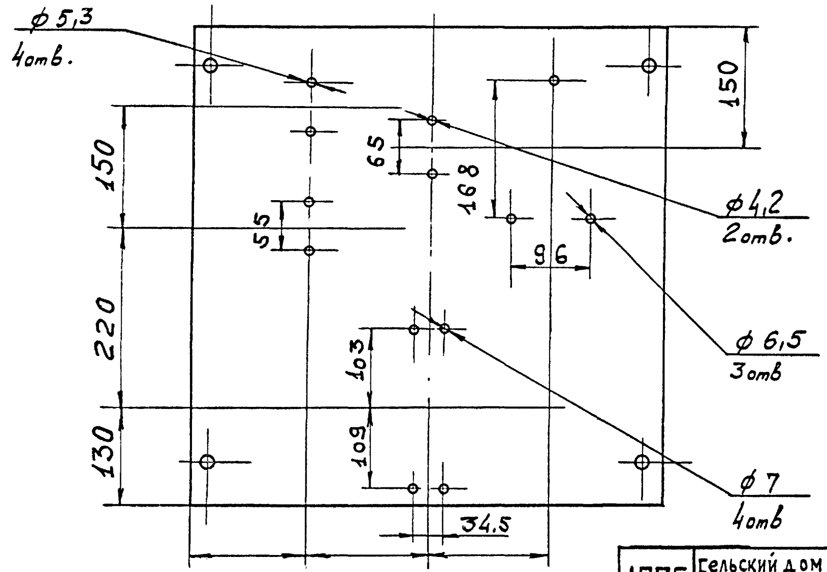

Б - Б см. лист N
М1:1

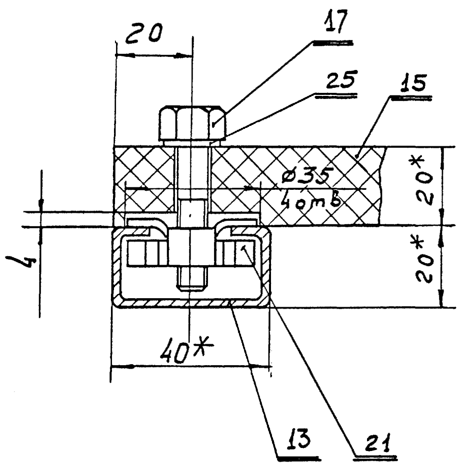

1. Неуказанные предельные отклонения размеров $\pm\frac{1}{2}$ 8 класса точности.
2. Места крепления шунтов поз. N 3, сопротивления поз. N 9 и рамок поз. N 16 уточнить по месту.
3. Сварку монтажного каркаса производить электродами Э 42 ГОСТ 9466-70 катет шва равен наименьшей толщине свариваемых элементов.
4.* Размеры для справок.

1975	Сельский дом культуры с залом на 400 мест спортзалом 12×24 метров со стенами из кирпича	Вводной шкаф (аварийного освещения) Общий вид - узлы	Типовой проект 264-12-142	Альбом III часть 1	Лист ЭЛ-69

ЦНИИЭП зрелищных зданий и спортивных сооружений имени Б.С. Мезенцева, Москва

Нач. отд.	Бенгин
Гл. инж. отд.	Зуйков
Гл. инж. пр.	Полунцев
Гл. инж. пр.	Герман
Ст. инженер	Андрианов

Формат 22

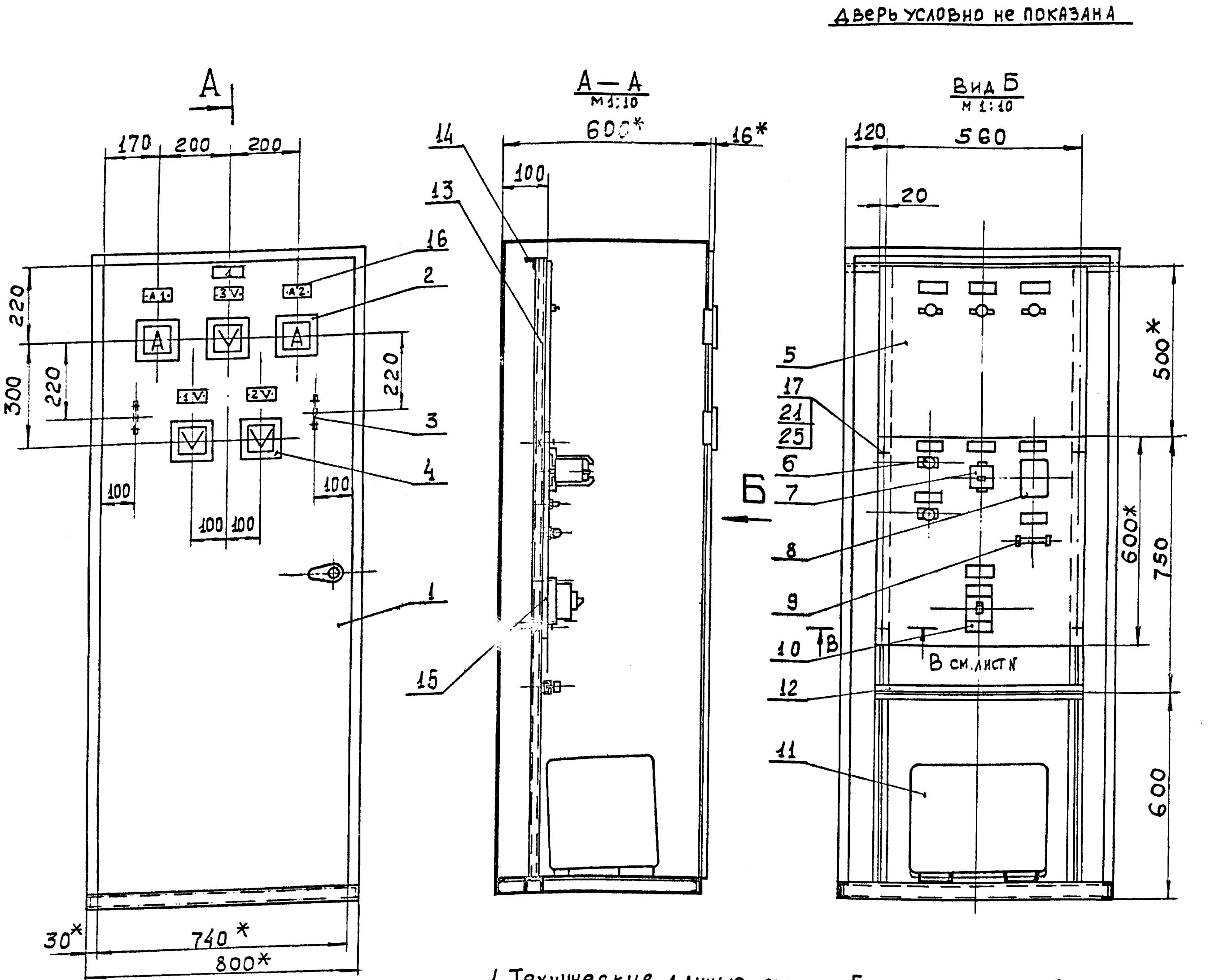

Спецификация

№поз.	Кол.	Наименование	Обозначение сортамент	Технические данные, размеры	Общая масса	Примеч.
1	1	Шкаф	ШИ02 (А753)	600×800×1900		
2	2	Амперметр постоянного тока	М325	шкала 0÷75		
3	2	Шунт	75ШСМ	75 А		
4	3	Вольтметр постоянного тока	М 325	шкала 0÷50		
5	1	Блок управления	БУ8003, 23А2			
6	2	Выключатель пакетный	ПВМ 1-10	220В, 10 А.		
7	1	Пускатель магнитный	ПМЕ-041	катушка 380 В		
8	1	Контактор постоянного тока	КН311, 100А	гл. цепь 36 В цепь упр. 24 В		
9	1	Сопротивление проволочное	ПЭВР-25	50 ом 10%		ГОСТ 6513-62
10	1	Выключатель автоматический	А3113/1	Расц. К50 А		
11	1	Выпрямительное устройство	ВСА-5А	питание от сети 220 В		
12	1	Рейка клеммная на 200 А.	КН-I	L=600		на 10 клемм
13	2	Профиль монтажный	К 108	L=1800		
14	1	Уголок 32×32×4	ГОСТ 8509-70	L=796		
15	1	Плита асбоцементная δ=20	ГОСТ 4248-68	600×600		
16	12	Рамка	РН	15×45		
17	4	Болт М8×30.46.01	ГОСТ 7798-70			
18	7	Винт М6×30.46.01	ГОСТ 17473-72			
19	4	Винт М5×30.46.01	[illegible]3-72			
20	2	Винт М4×30.46.01.	ГОСТ 17473-72			
21	4	Гайка М8	К 611			
22	7	Гайка М6.4.01	ГОСТ 5915-70			
23	4	Гайка М5.4.01	ГОСТ 5915-70			
24	2	Гайка М4.4.01	ГОСТ 5915-70			
25	4	Шайба 8.46.01	ГОСТ 11371-68			
26	14	Шайба 6.46.01	ГОСТ 11371-68			
27	8	Шайба 5.46.01	ГОСТ 11371-68			
28	4	Шайба 4.46.01	ГОСТ 11371-68			

1. Технические данные электрооборудования см. спецификацию.
2. Перечень надписей см. таблицу на листе N
3. Принципиальная схема вводного шкафа (аварийного освещения) см. чертеж N
4. Общий вид вводного шкафа аварийного освещения выполнен на двух листах.

1975	Сельский дом культуры с залом на 400 мест, спортзалом 12×24 метров. со стенами из кирпича	Вводной шкаф (аварийного освещения) Общий вид	Типовой проект 264-12-142	Альбом III часть 1	Лист ЭЛ-70

Согласовано

Нач.отд.	Бенгин
Гл.инж.отд.	Зуйков
Гл.инж.пр.	Полуничев
Гл.инж.пр.	Герман
Ст.инженер	Андрианов

ЦНИИЭП зрелищных зданий и спортивных сооружений имени Б.С.Мезенцева Москва

формат 22

Фасад при снятой дверце

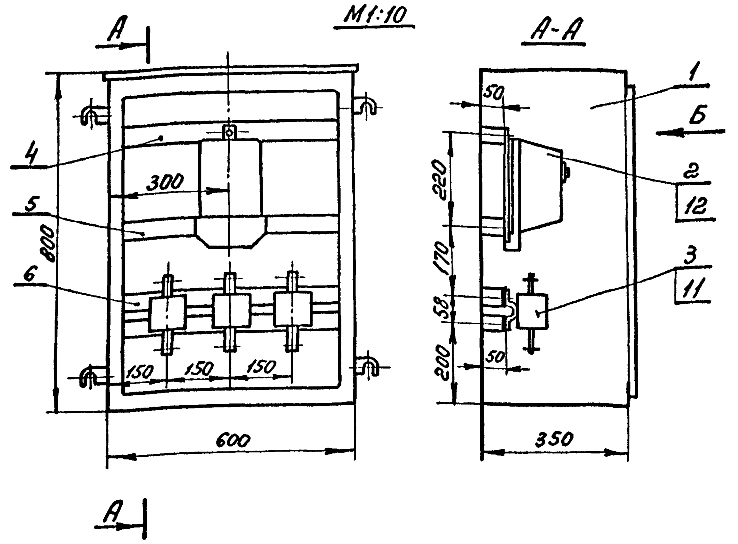

Вид Б
М1:10

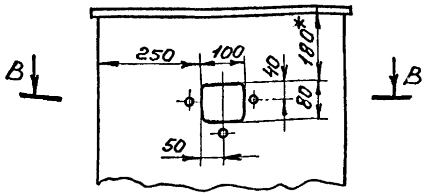

В-В
М1:5

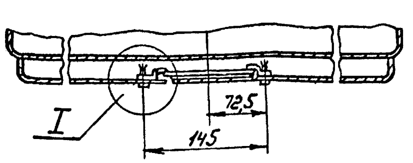

Спецификация

Кол.	NN поз	Наименование	Обозначение Материала сортамент	Технические данные размеры	Общая масса	Примеч.
1	1	Шкаф	ШН-4		24	
1	2	Счетчик	САЧУ-И672М	5а 380/220В	3,2	
3	3	Трансформатор тока	ТК-20	400/5А	2,55	
1	4	Скоба	Ст. полоса 40×4	ℓ=660		
1	5	Скоба	Ст. полоса 40×4	ℓ=660		
2	6	Скоба	Ст. полоса 40×4	ℓ=660		
3	7	Прокладка	Резина S=2мм	10×15		
1	8	Стекло	S=2,5мм	120×100		
3	9	Лапка	Ст. лист S=2мм	15×33		
1	10	Прокладка	Резина S=2мм	ℓ=460		
12	11	Болт с гайкой и шайбой	М6×25			
3	12	Винт с гайкой и шайбой	М5×25			
3	13	Винт с гайкой и шайбой	М4×12			

I
М1:1

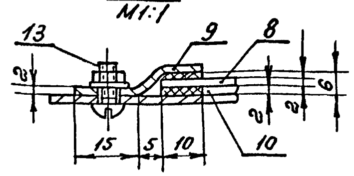

Разметка отверстий в скобах (поз. 4 и 5) для крепления счетчика М 1:10

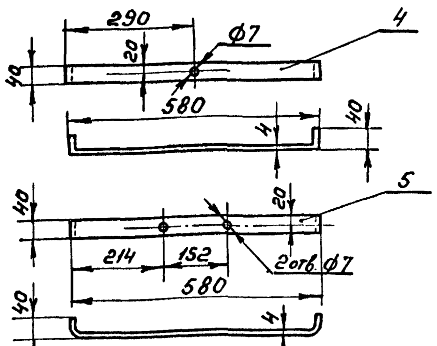

Разметка отверстий в скобах (поз.6) для крепления трансформаторов тока

М 1:10

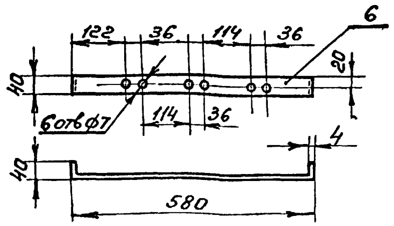

Схема соединений

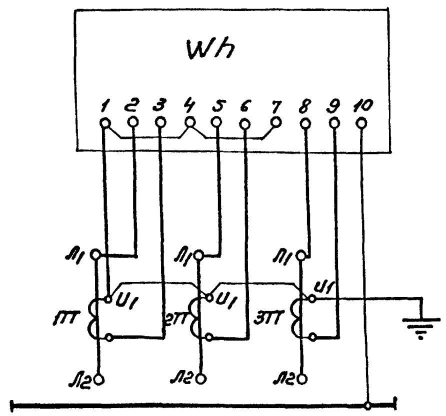

1. По данному чертежу изготовить два шкафа
2. На дверце шкафа в правом верхнем углу выполнить надписи 1ШУЧ (2ШУЧ)
3. Спецификация составлена на один шкаф.

Согласовано:

Проверил		Афанасьева
Нач. отд.		Бенгин
Гл. инж. отд.		Зуйков
Гл. инж. пр.		Покуницев
Инженер		Лугова

ЦНИИЭП зрелищных зданий и спортивных сооружений имени Б.С. Мезенцева, Москва

1975	Сельский дом культуры с залом на 400 мест, спортзалом 12×24 метра со стенами из кирпича	Шкаф учета 1ШУЧ (2ШУЧ) Общий вид; детали, схема соединений.	Типовой проект 264-12-142	Альбом III часть 1	Лист ЭЛ-71

Формат 22

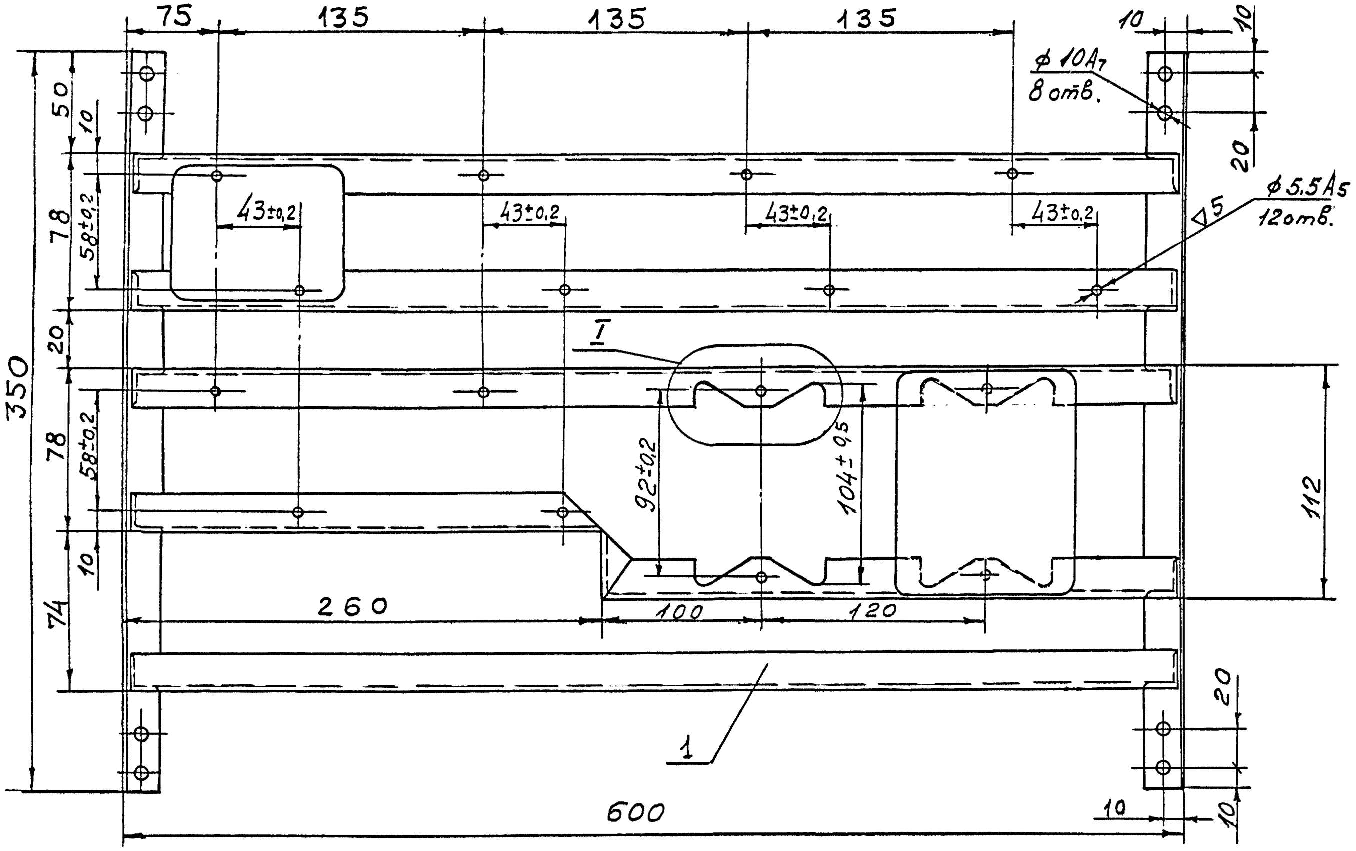

Колич.	№поз.	Наименование	Обозначение, сортамент	Технические данные, размеры	Общая масса	Примечан.
1	1	Каркас, уголок 20×20×3	ГОСТ 8509-72	L=4500		
6	2	Пускатель магнитный	ПМЕ-111			
2	3	Реле промежуточное	ПЭ-21			
12	4	Винт М5×15.46.01	ГОСТ 17473-72			
12	5	Гайка М5.4.01	ГОСТ 5915-70			
12	6	Шайба 5.46.01	ГОСТ 11371-68			
4	7	Винт М4×15.46.01	ГОСТ 17473-72			
4	8	Гайка М4.4.01	ГОСТ 5915-70			
4	9	Шайба 4.46.01	ГОСТ 11371-68			

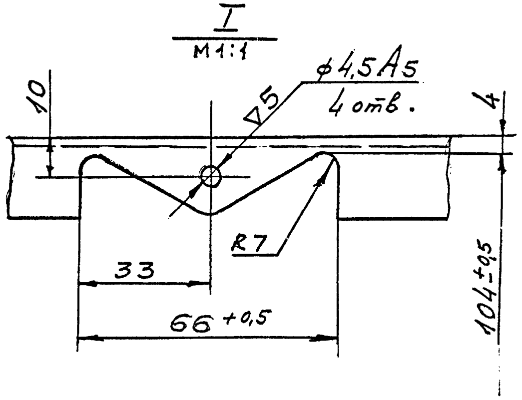

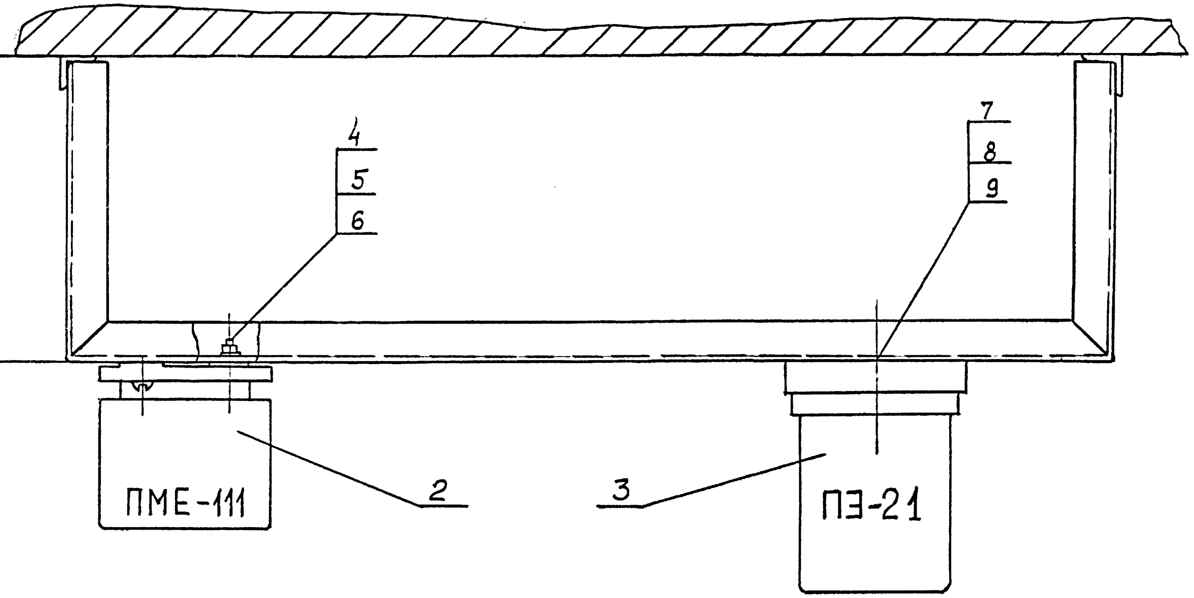

1. Сварку производить электродами Э42 ГОСТ 9467-60 по периметру прилегания элементов, катет шва 4 мм.
2. Неуказанные предельные отклонения размеров $\pm\frac{1}{2}$ 8 класса точности.
3. Пускатели магнитные (поз. 2) и Реле промежуточное (поз. 3) показаны условно.

1975	Сельский дом культуры с залом на 400 мест, спортзалом 12×24 метров со стенами из кирпича	Сборка с магнитными пускателями. Общий вид	Типовой проект 264-12-142	Альбом III часть 1	Лист ЭЛ-72

ЦНИИЭП зрелищных зданий и спортивных сооружений имени Б.С. Мезенцева, Москва
Нач. отд. Бенгин
Гл. инж. отд. Зуйков
Гл. инж. пр. Полунцев
Гл. инж. пр. Кудрейко
Ст. инженер Андржанов
Проверил Поволоцкий
Согласовано

1 ШУ-Т
М1:5

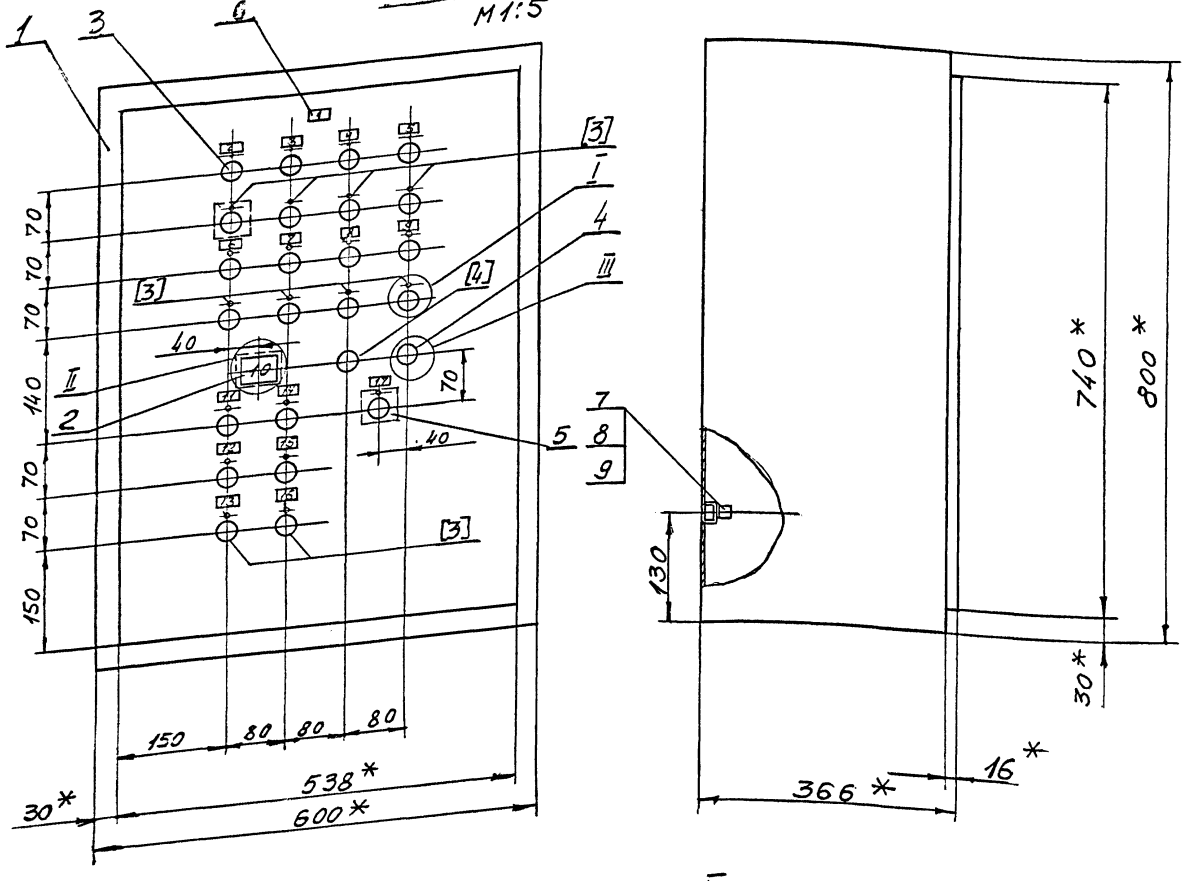

Кол.	№ поз.	Наименование	Обозначение сортамент	Технические данные, размеры	Масса общая		Примечан.
1	1	Шкаф	ШН-4				
1	2	Табло сигнальное	ТСМ				
22	3	Кнопка управления	КЕ-011 УЗ	красная, черная			22 ОВ исп. 2
2	4	Арматура сигнальная	СС-3	колпачек: белый, зеленый			110 В
1	5	Переключатель однополюсный	ПЕ-011УЗ				
16	6	Рамка 45×15	РН				
2	7	Зажимы наборные	КН(У70)				
1	8	Рейка клеммная	К 109	L=500			
1	9	Колодка маркировочная	КМ-5(У14)				

№ надп.	Обозначение по схеме	Место надписи	Текст надписи
1		Табличка	1 ШУ-Т
2	1КУ	Табличка	Галереи и колосники левые
3	2КУ	Табличка	Галереи и колосники правые
4	4КУ	Табличка	Планшет левый д.о.
5	5КУ	Табличка	Планшет правый д.о.
6	10КУ	Табличка	Планшет левый сил. вкл.
7	11КУ	Табличка	Планшет правый сил. вкл.
8	ЗКО	Табличка	Деж. осв. зрит. зала
9	КУ	Табличка	Резерв
10	ТС	Табло	Зрительный зал
11	1КО	Табличка	Темнитель
12	1КО	Табличка	Напрямую
13	1КО	Табличка	Стоп
14	2КО	Табличка	Светло
15	2КО	Табличка	Темно
16	2КО	Табличка	Стоп
17	13,15,В	Табличка	

I
М1:1

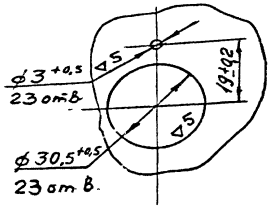

II
М1:2

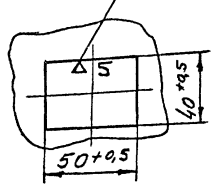

III
М1:1

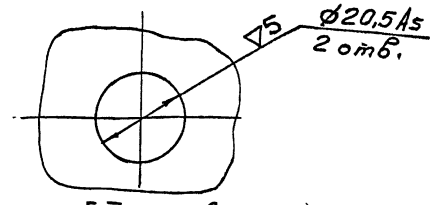

1. Позиция [3] соответствует КЕ011-УЗ исполнения 2, красной
2. позиция [4] соответствует СС-3 с зеленым колпачком.
3. Неуказанные предельные отклонения размеров по 7 кл. точности.
4. Рамки (поз. 6) крепить по месту.
5. Приборы на чертеже показаны условно.
6. * Размеры для справки.

1975	Сельский дом культуры с залом на 400 мест, спортзалом 12×24 метров со стенами из кирпича.	ШКАФ УПРАВЛЕНИЯ 1ШУ-Т общий вид	Типовой проект 264-12-142	Альбом III часть 1	Лист ЭЛ-73	

13699-05 75
Формат А2

2ШУ-Т
М 1:5

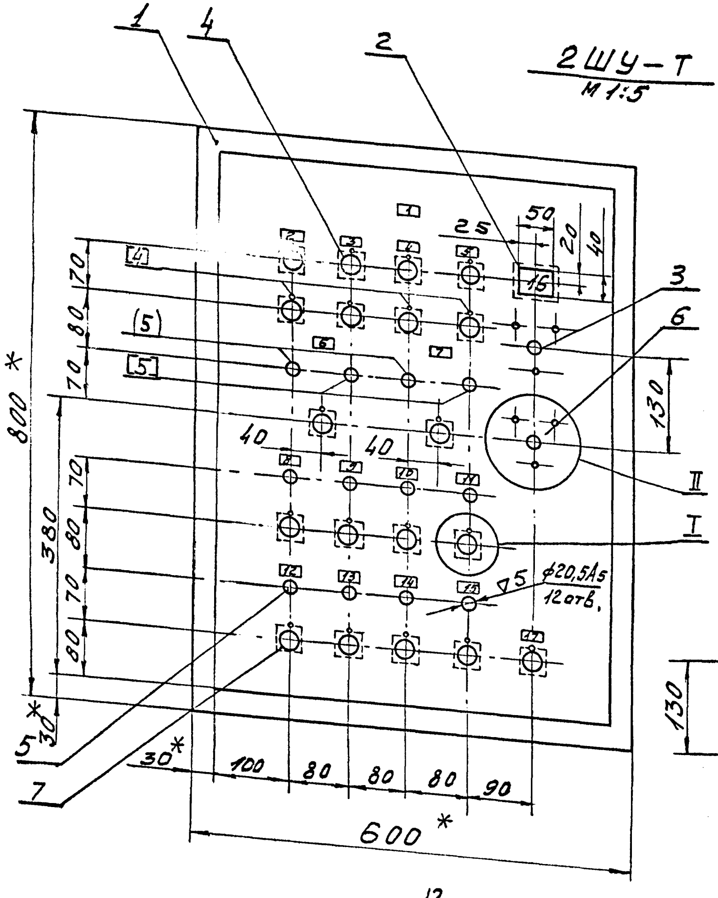

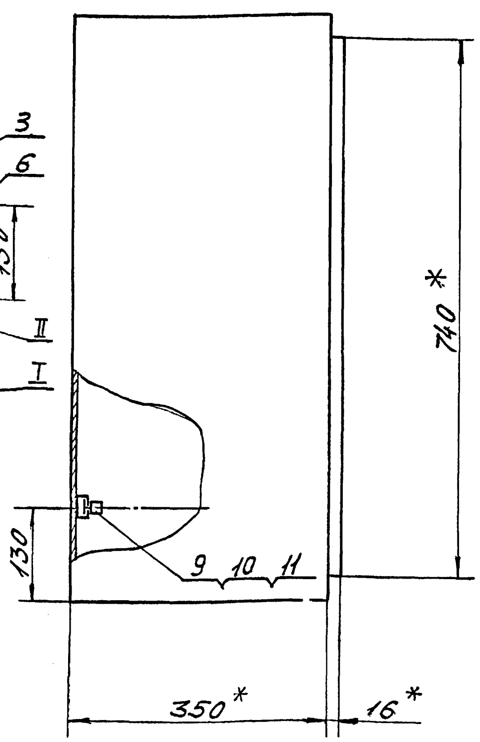

I
М 1:1

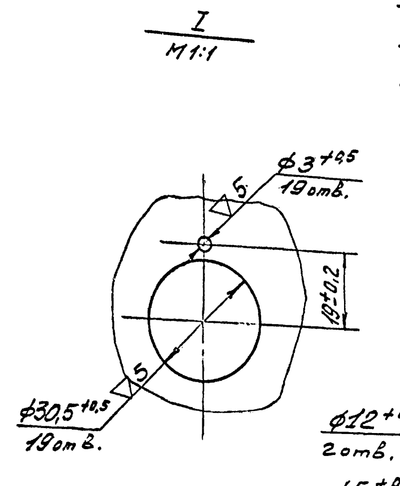

II
М 1:1

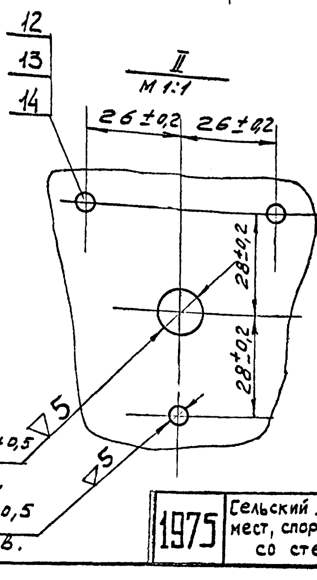

Кол.	№ поз.	Наименование	Обозначение сортамент	Технические данные размеры	Общая масса	Примеч.
1	1	Шкаф	ШН-4			
1	2	Табло сигнальное	ТСМ	220В		
1	3	Переключатель универсальный	УП5314-Л471	Револьверная рукоятка		220В.
8	4	Кнопка управления	КЕ-011У3	Красная, черная		Исп.2 220В
12	5	Арматура сигнальная	СС-3	Колпачек: белый зеленый		110В 220В.
1	6	Переключатель универсальный	УП5311-Н25	Револьверная рукоятка		220В
11	7	Переключатель однополюсный	ПЕ-011У3			Исп.2 220В.
16	8	Рамка	РН-45х15			
	9	Колодка маркировочная	КМ5 (У14)			
1	10	Рейка клеммная	К 109	L=500		
	11	Зажимы наборные	КН (У70)			
6	12	Винт М5х15.36.001	17473-72			
6	13	Гайка М5.04.001	5915-70			
6	14	Шайба 5.36.001	11371-70			

№ надп.	Обозначение по схеме	Место надписи	Текст надписи
1	—	Табличка	2ШУ-Т
2	4КО	Табличка	Зрит. зал деж. освещение
3	3КУ	Табличка	Рабочее освещение сц.
4	6КУ	Табличка	Планшет левый д.о.
5	7КУ	Табличка	Планшет правый д.о.
6	1Л3,1Л6,1В	Табличка	Билетер
7	2Л3,2Л6,2В	Табличка	Регуляторная
8	3Л3,3В	Табличка	Планшет левый
9	4Л3,4В	Табличка	Планшет правый
10	5Л3. 5В	Табличка	Галерея левая
11	6Л3, 6В	Табличка	Галерея правая
12	7Л3,7В	Табличка	Выход артистов.
13	8Л3. 8В	Табличка	Оповещение зрителей
14	9Л3,9В	Табличка	Оповещение артистов
15	Л3,В	Табличка	Резерв.
16	ЛБ	Табло	А.Р.З.
17	10В	Табличка	Освещение шкафа

1. Позиция [4] соответствует КЕ011-У3 красной.
2. Позиция [5] соответствует СС-3 с белым колпачком, V-110В.
3. Позиция (5) соответствует СС-3 с зеленым колпачком, V-110В.
4. Неуказанные предельные отклонения размеров ±½ 8кл. точности.
5. Приборы на чертеже показаны условно
6. Рамки (поз. 8) крепить по месту.
7. * Размеры для справки.

Согласовано

Нач. отд.	Бенгин	
Гл. инж. отд.	Зуйков	
Гл. инж. пр.	Полунцев	
Гл. инж. пр.	Кудренко	
Ст. инженер	Андрианов	
Проверил		Поволоцкий

ЦНИИЭП зрелищных зданий и спортивных сооружений имени Б.С. Мезенцева, Москва

			Типовой проект	Альбом	Лист
1975	Сельский дом культуры с залом на 400 мест, спортзалом 12×24 метров со стенами из кирпича	Шкаф управления 2ШУ-Т общий вид	264-12-142	III часть 1	ЭЛ-74

13699-05 76
Формат 22

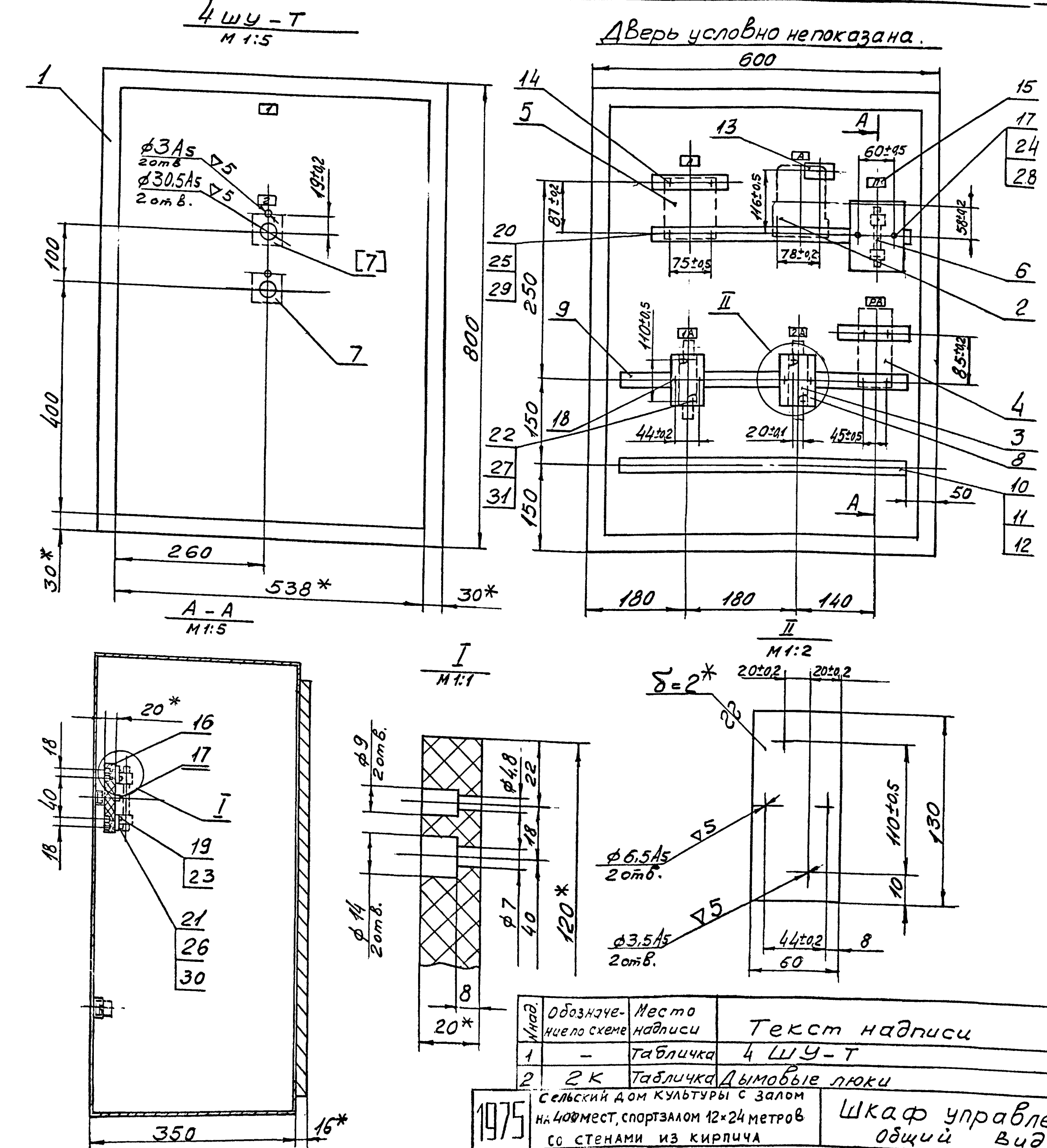

1. Позиция [7] соответствует КЕ011-У3 черной, надпись „Пуск".
2. Позиция 7 соответствует КЕ011-У3 красной, надпись „Стоп".

Кол.	№ поз.	Наименование	Сортамент, Обозначение	Тех. данные, размеры	Общая масса	Прим.
1	1	Шкаф	ШН-4			
1	2	Автомат 2х полюсный	АП50-2МТ	Комбинирован. расцепитель 25А		
2	3	Автомат 1но полюсный	А63-М	Максимальный расцепитель 16А		
1	4	Реле времени	РВП-2121	Установка 5 сек.		
1	5	Пускатель магнитный	ПМЕ-211	220В. 25А		
1	6	Предохранитель	ПР-2	220В. 6А		Пл. вставка 6А
2	7	Кнопка управления	КЕ011У3	Красная черная		Исполн. 2.
2	8	Лист 60×130; δ=2	ГОСТ 3680-57			
2	9	Профиль монтажный	К 101	L=500		
1	10	Рейка клеммная	К 109	L=500		
	11	Зажимы наборные	КН (У70)			
1	12	Колодка маркировочная	КМ-5(У14)			
1	13	Профиль монтажный	К 101	L=50		
2	14	Профиль монтажный	К 101	L=140		
8	15	Рамка 15×45	РН			
1	16	Доска асбоцементная δ=20	ГОСТ 4248-68	100×120		
2	17	Болт М6×30.46.01	ГОСТ 7798-70			
4	18	Болт М6×12.46.01	ГОСТ 7798-70			
2	19	Винт М6×15.46.01	ГОСТ 17473-72			
10	20	Винт М5×15.46.01	ГОСТ 17473-72			
2	21	Винт М4×15.46.01	ГОСТ 17473-72			
4	22	Винт М3×10.46.01	ГОСТ 17473-72			
2	23	Гайка М6.4.01	ГОСТ 5915-70			
6	24	Гайка М6	К 609			
10	25	Гайка М5	К 605			
2	26	Гайка М4.4.01	ГОСТ 5915-70			
4	27	Гайка М3.4.01	ГОСТ 5915-70			
8	28	Шайба 6.46.01	ГОСТ 11371-68			
8	29	Шайба 5.46.01	ГОСТ 11371-68			
4	30	Шайба 4.46.01	ГОСТ 11371-68			
4	31	Шайба 3.46.01	ГОСТ 11371-68			

№ над.	Обозначение по схеме	Место надписи	Текст надписи
1	–	Табличка	4 ШУ-Т
2	2К	Табличка	Дымовые люки

Согласовано

Должность	Фамилия
Нач. отд.	Бенгин
Гл. инж. отд.	Зуйков
Гл. инж. пр.	Полунцев
Гл. инж. пр.	Степанова
Ст. инженер	Андрианов
Проверил	Поволоцкий

ЦНИИЭП зрелищных зданий и спортивных сооружений им. Б.С. Мезенцева, Москва

1975

Сельский дом культуры с залом на 400 мест, спортзалом 12×24 метров со стенами из кирпича

Шкаф управления 4ШУ-Т
общий вид

Типовой проект 264-12-142

Альбом III часть 1

Лист ЭЛ-75

Дверь условно не показана. 5ШУ-Т М1:5

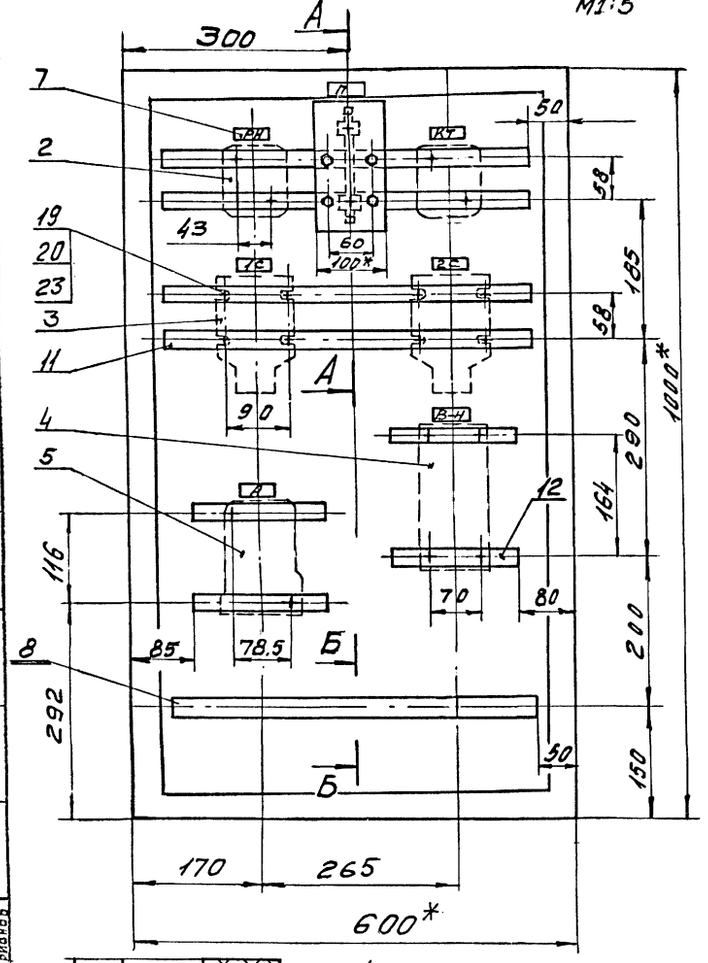

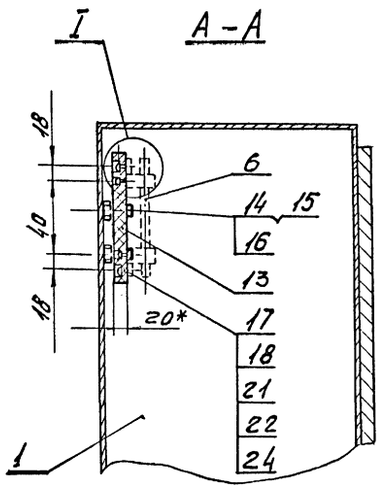

Б-Б

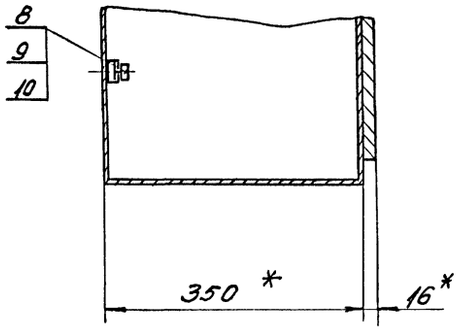

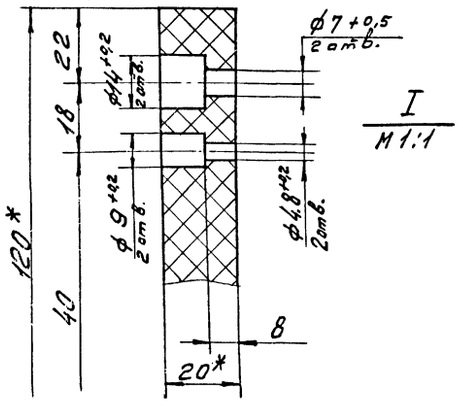

I
М1:1

кол.	№поз.	Наименование	Сортамент. обозначение	Технич. данные, размеры	Масса общая	Примеч.
1	1	шкаф	ШН-5			
2	2	Пускатель магнитный	ПМЕ-111	10А, 220В		
2	3	Пускатель магнитный	ПМЕ-112	10А, 220В		Н.З.25А
1	4	Пускатель магнитный	ПМЕ-113	10А, 220В		
1	5	Автомат трехполюсный	АП50-3МТ	расцепит. 4А		
1	6	Предохранитель	ПР-2	15А, 220В		Пл. вст. 6А
7	7	Рамка 45×15	РН			
1	8	Рейка клеммная	К-109	L=500		
15	9	Зажимы наборные	КН (У70)			
1	10	Колодка маркировочная	КМ-5 (У14)			
4	11	Профиль монтажный	К101	L=500		
4	12	Профиль монтажный	К101	L=170		
1	13	Доска асбоцементная, δ=20	ГОСТ 4248-68	100×120		
4	14	Болт М6×30.46.01.	ГОСТ 7798-70			
4	15	Шайба 6.46.01	ГОСТ 11371-68			
4	16	Гайка М6	К609			
2	17	Винт М6×15.46.01	ГОСТ 17473-72			
2	18	Винт М4×15.46.01	ГОСТ 17473-72			
18	19	Винт М5×15.46.01	ГОСТ 17473-72			
18	20	Гайка М5	К605			
2	21	Гайка М4.4.01	ГОСТ 5915-70			
2	22	Гайка М6.4.01	ГОСТ 5915-70			
18	23	Шайба 5.46.01	ГОСТ 11371-68			
2	24	Шайба 4.46.01	ГОСТ 11371-68			

1. Неуказанные предельные отклонения размеров по 7 классу точности.
2. На чертеже приборы показаны условно.
3. Рамки (поз.7) крепить по месту.
4. * Размеры для справки.

1975	Сельский дом культуры с залом на 400 мест, Спортзалом 12×24 метров со стенами из кирпича	Шкаф управления 5ШУ-Т Общий вид	Типовой проект 264-12-142	Альбом III часть 1	Лист ЭЛ-76	

ГПИ ЭЛЕКТРОМОНТАЖПРОЕКТ Москва
Зрелищных зданий и спортивных сооружений имени Б.С.Мезенцева
Нач.от.в. Бегин
Гл.инж.отд. Зуйков
Гл.инж.пр. Полунцев
Гл.инж.пр. Степанова
Ст.инженер Андрианов
Проверил Бегин
Разраб. Поболотский

Шкаф управления 6ШУ-Т

М1:2,5

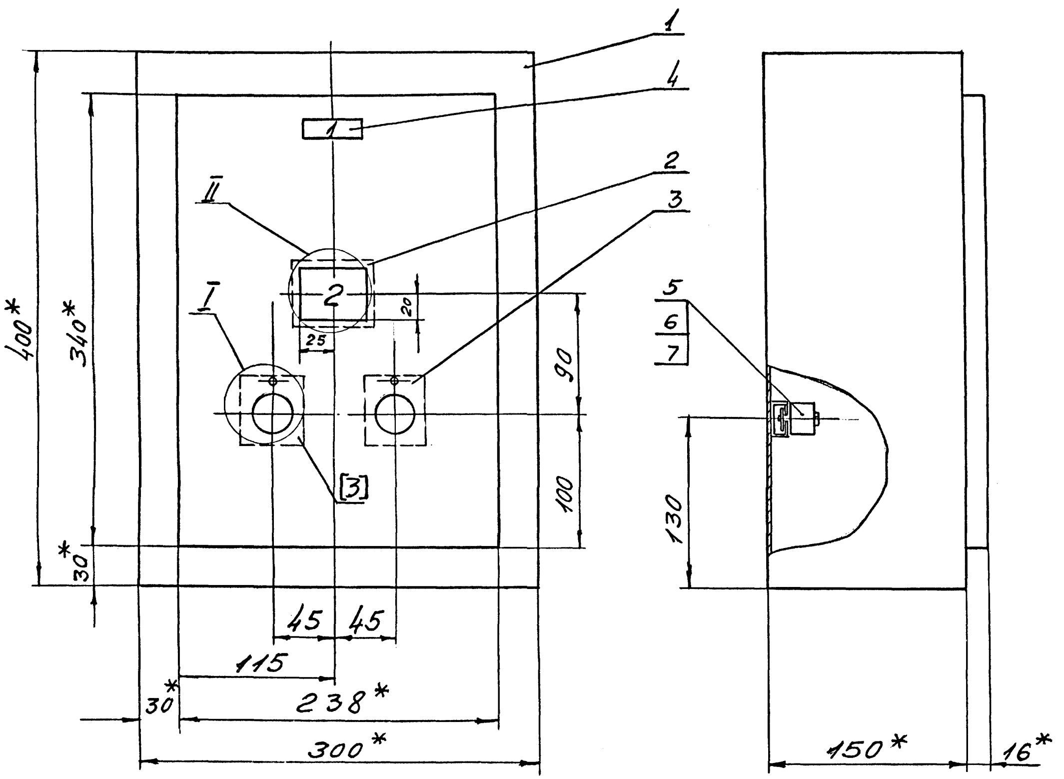

Кол.	№поз.	Наименование	Сортамент, обозначение	Технические данные, размеры	Общая масса	Примеч.
1	1	Шкаф	ШН-1			
1	2	Табло световое	ТСМ	220в		
2	3	Кнопка управления	КЕ011У3	черная		исп. 1
1	4	Рамка 45×15	РН			
1	5	Рейка клеммная	К-109	L=200		
10	6	Зажимы наборные	КН (У70)			
1	7	Колодка маркировочная	КМ5(У14)			

№надп.	Обозначение по схеме	Место надписи	Текст надписи.
1		Табличка	6ШУ-Т
2	1ЛБ	Табло	А.Р.З.

I

М1:1

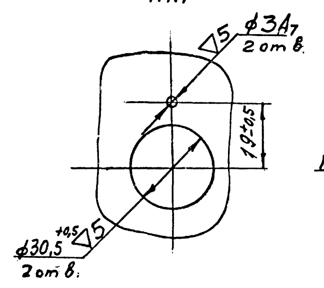

II

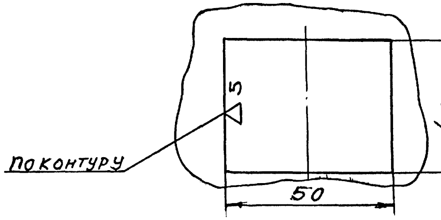

1. Неуказанные предельные отклонения размеров по 7кл. точности.
2. Приборы на чертеже показаны условно.
3. Рамки (поз.4) крепить по месту.
4. * Размеры для справки.
5. Позиция [3] соответствует КЕ011У3 черной, надпись „Вправо".
6. Позиция 3 соответствует КЕ011У3 черной, надпись „Влево".

1975	Сельский дом культуры с залом на 400 мест, спортзалом 12×24 метров со стенами из кирпича	Шкаф управления 6ШУ-Т общий вид.	Типовой проект 264-12-142	Альбом III часть 1	Лист ЭЛ-77

Нач. отд. Бенгин; Гл. инж. отд. Зуйков; Гл. инж. пр. Полунцев; Гл. инж. пр. Степанова; Ст. инж. Андрианов; Проверил; Поволоцкий

Согласовано

Перечень чертежей марки „РС"

Наименование чертежа	Марка-лист	Стр.
Перечень чертежей марки „РС". Пояснительная записка Условные обозначения	РС-1	80
Сети на планах 1 и 2 этажей между осями 2-5	РС-2	81
Сети на плане 1 этажа между осями 5-13	РС-3	82
Сети на плане 2 этажа между осями 5-13	РС-4	83
Сети на плане подвесного потолка	РС-5	84

Проект разработан в соответствии с действующими правилами и нормами, в том числе по взрыво-пожарной безопасности.
Главный архитектор проекта Горшков
Главный инженер проекта Полунцев

Пояснительная записка

1. В здании сельского дома культуры предусмотрены:
- звукооформление сценических постановок в зрительном зале;
- звукоусиление со сцены зрительного зала при проведении собраний и концертов;
- Передача информационных сообщений и воспроизведения звукозаписи в зрительный зал и фойе;
- радиофикация от сельской радиотрансляционной сети;
- Телевизионный радиоприем;
- телефонизация от сельской телефонной сети;
- Электрочасофикация.

2. Для звукофикации зрительного зала и фойе используется комплект кинотехнологической аппаратуры Звук 4×25 к (вариант II) устанавливаемой в помещениях кинопроекционной и звукоаппаратной (отм. 4.10 за задней стеной зрительного зала. См. проект кинотехнологии).

В зрительном зале и фойе скрыто устанавливаются громкоговорители из комплекта звук 4×25к.

3. Для радиофикации помещений клуба от сельской радиотрансляционной сети предусмотрена установка на кровле здания вводной трубостойки оснащенной абонентским трансформатором.

4. На кровле здания предусмотрена установка антенны коллективного приема телевидения.

5. Для телефонизации от сельской телефонной сети предусмотрен кабельный ввод емкостью 10×2 линий.

6. В помещении администратора оборудуется электрочасовая установка в составе электропервичных часов и выпрямителя.

7. Шкафы в нишах, опорные крепления для установки радиотрубостойки и мачты антенны коллективного приема телевидения, ниши и отверстия для установки громкоговорителей предусмотрены архитектурно-строительной частью проекта.

8. Сети устройств радио и связи выполняются:
- скрытым способом с устройством канализации из труб, прокладываемых в подготовке полов и бороздах стояков;
- скрытым способом с прокладкой по стенам под штукатуркой в металлорукавах.

9. При привязке проекта уточняется и определяется: место и способ устройства телефонного и радиотрансляционного вводов, тип антенны коллективного приема телевидения.

10. Конструктивные чертежи подпольной коробки смотри в типовом альбоме серии 2-290-3 выпуск 2 стр. 3-6.

11. Работы производить согласно правилам Министерства связи СССР.

Условные обозначения

○	Телефонный аппарат сельской АТС
	Электропервичные часы
Ⓛ	Электровторичные часы
25А-44	Громкоговоритель и его тип
	Коробка включения микрофонов
	Розетка радиотрансляционная
	Коробка распределительная телефонная
□у-79	Коробка протяжная с указанием типа
⊠ I	Коробка подпольная с указанием типа
•	Коробка подштукатурная КП-4
1МР-10	Трасса прокладки кабелей и проводов под штукатуркой в металлорукаве с указанием количества (1) и диаметра (10)
2П-20; 2Т-20	Трубы с указанием количества (2П- две пластмассовые трубы; 2Т- две металлические трубы) и диаметра (20)
А Б В 1П-20	Стояк с указанием количества и диаметра труб. Направление: а) вверх; б) снизу вверх; в) снизу.
5П-20 Р Т Э Г М	Раскладка кабелей и проводов по трубам скрытой проводки с указанием присвоенных индексов: Р- Линии радиотрансляции (ПТПЖ 2×0,6) Р-2×1,2 ——"—— (ПТПЖ 2×1,2) Т- Линии телефонизации (ТРП 2×0,5) Т-10×2 ——"—— (ТПП 10×2×0,5) Э- Линия электрочасофикации (ПРППМ 2×0,8) Г- Линии звукофикации (ПРППМ 2×1,2) М- Микрофонные линии (ПМПЭВ 2×0,35)

1975	Сельский дом культуры на 400 мест со спортивным залом 24×12 со стенами из кирпича	Перечень чертежей марки „РС" Пояснительная записка Условные обозначения	Типовой проект 264-12-142	Альбом III часть 1	Лист РС-1

Формат 22 13699-05 80

Согласовано
Маст. НЧ Горшков
Штейнфрейт
Новикова
Копировал
Проверил
Бенгин
Зуйков
Полунцев
Штейнфрейт
Насретдинов
Нач. отд.
Гл. инж. отд.
Гл. инж. пр.
Инженер
ЦНИИЭП Зрелищных зданий и спортивных сооружений имени Б.С. Мезенцева Москва

Сети на плане 1 этажа между осями 2-5

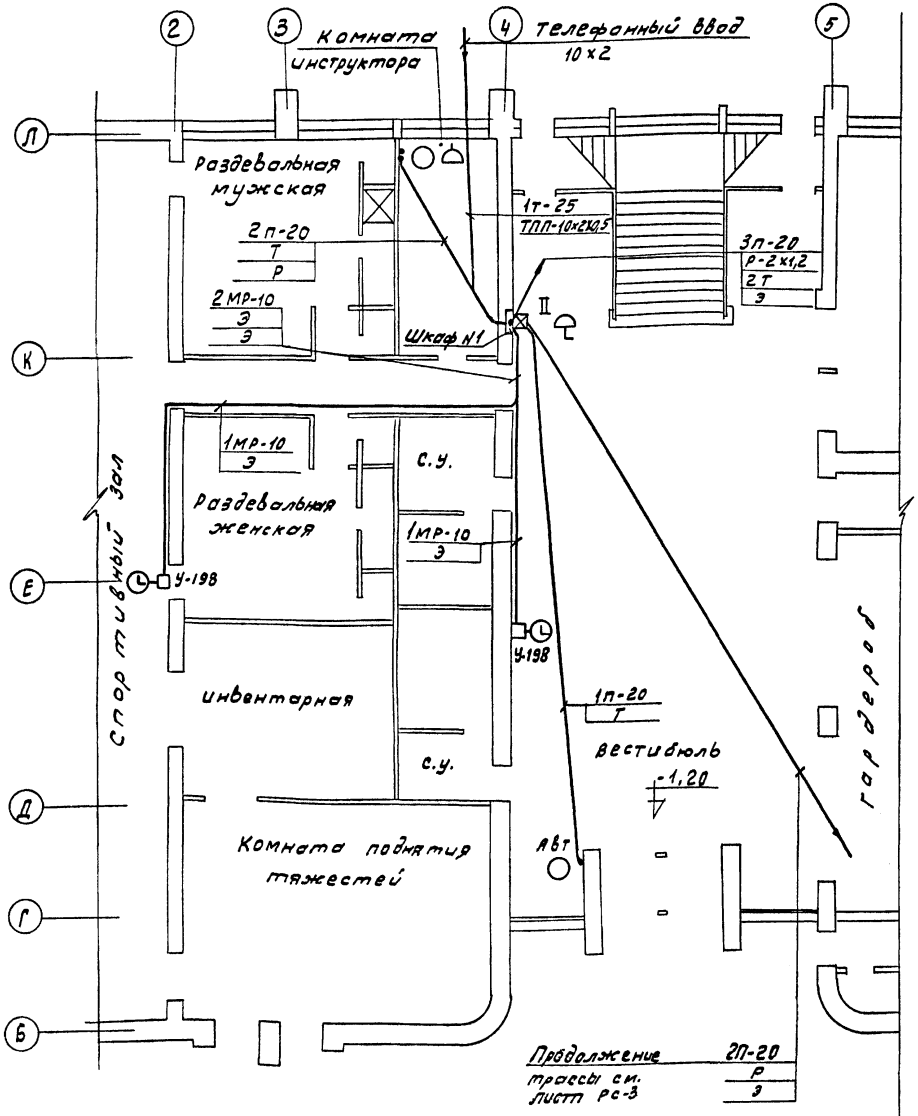

Сети на плане 2 этажа между осями 2-5

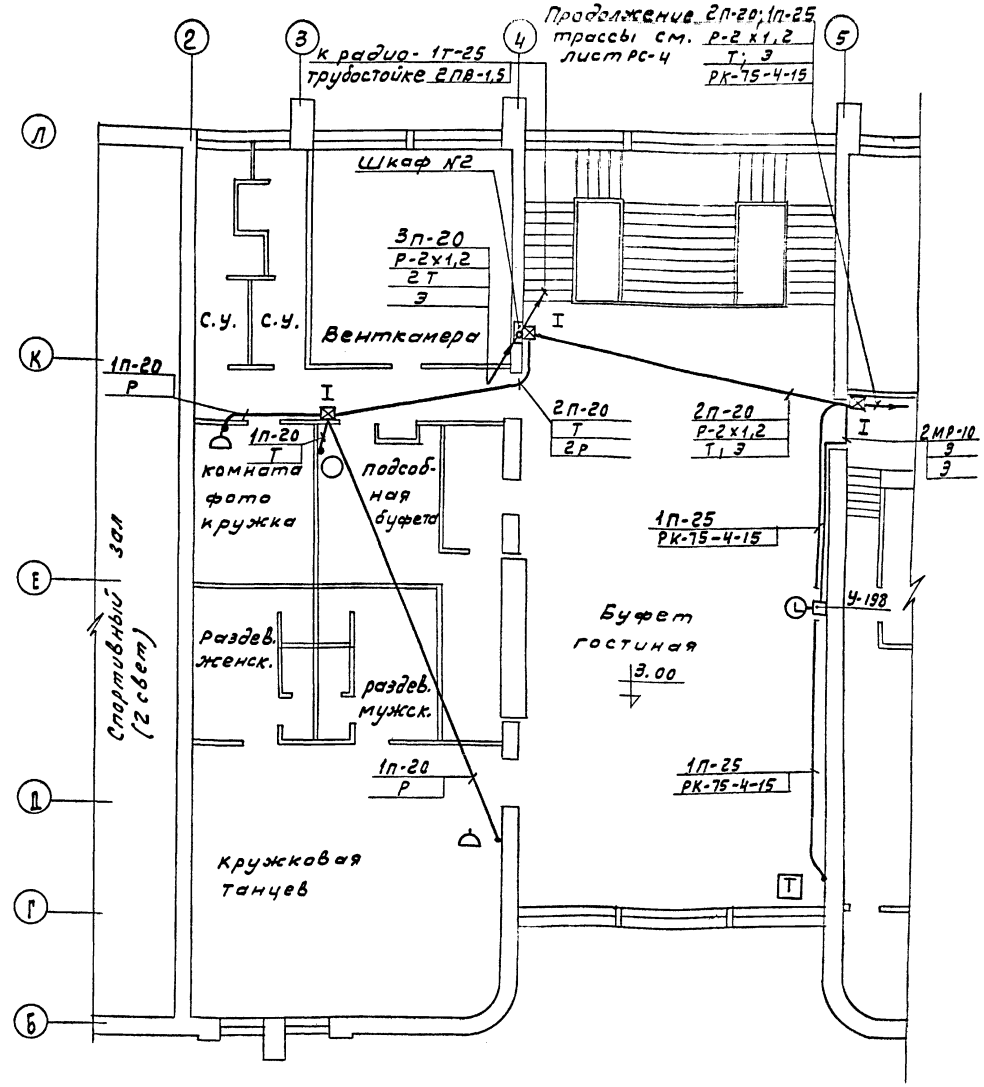

М1:100

1975	Сельский дом культуры с залом на 400 мест со спортивным залом 24×12 со стенами из кирпича	Сети на планах 1 и 2 этажей между осями 2-5	Типовой проект 264-12-142	Альбом III часть 1	Лист РС-2

Формат А2 13699-05 81

Гипроспецсельстрой Москва
Зрелищных зданий и спортивных сооружений
Нач. отд. Сонков
Гл. инж. проекта Зуйков
Гл. спец. Полунина
Ст. инж. Шершнев
Нач. сект. Копцов
Инж. Благ. Болтенкова
Конструкт. Сонков
Отоп. и вент. Сидоров
Электротех. Кац
Водопровод и канализация Шершнев
Генплан Зуйков
Архитектор Полунина

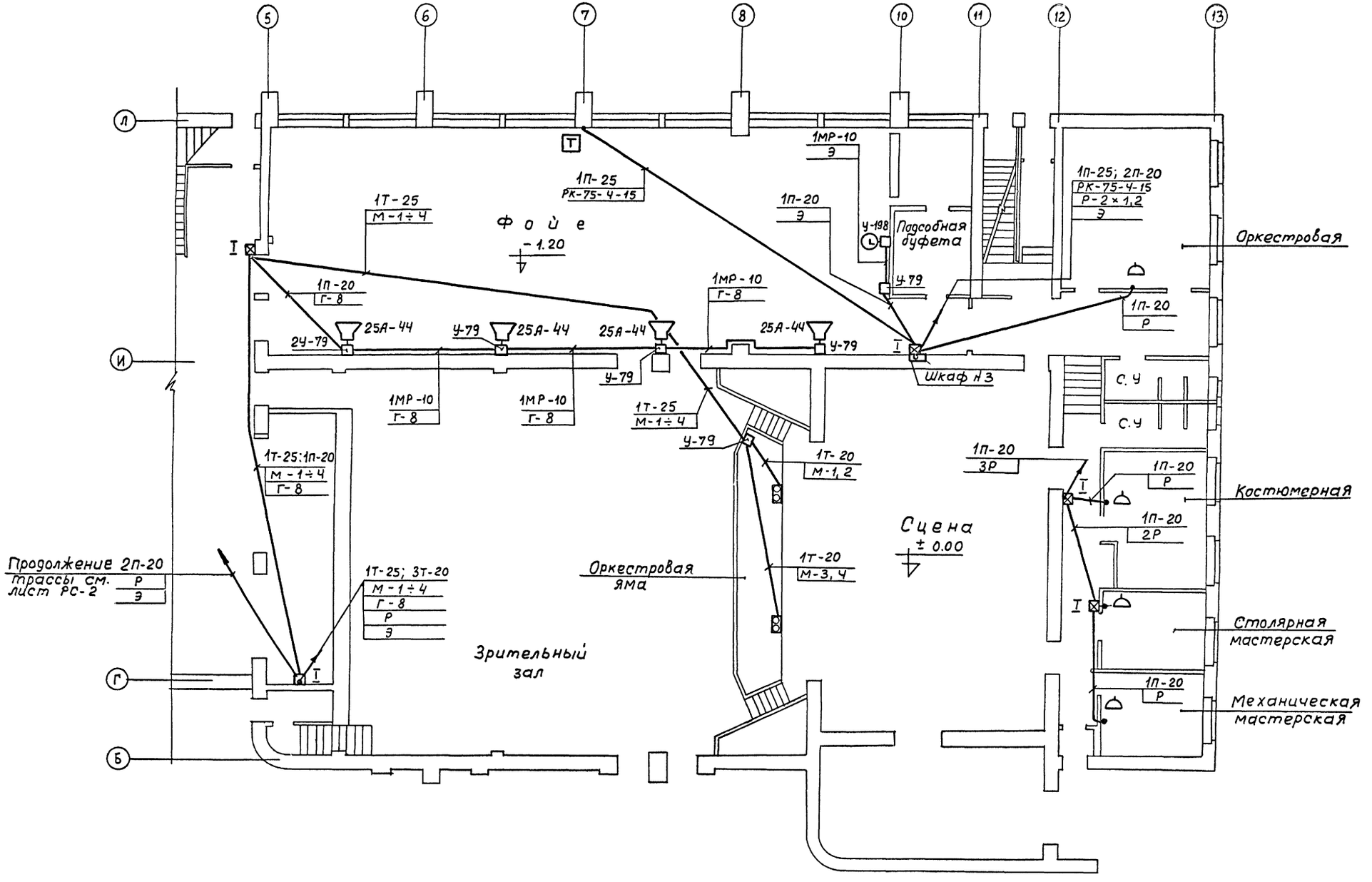

М 1:100

1975	Сельский дом культуры с залом на 400 мест со спортивным залом 24×12 со стенами из кирпича	Сети на плане 1 этажа между осями 5-13	Типовой проект 264-12-142	Альбом III часть 1	Лист РС-3

ГПИ Зрелищных зданий и спортивных сооружений Москва
Нач. отд. Богданов
Гл. инж. отд. Бегин
Гл. инж. пр. Зуйков
Гл. инж. пр. Толчев
Гл. инж. пр. Штейнфехт
Инженер Насретдинова
Мастер. №4 Бегин
Отдел №2 Зуйков
Отдел №3 Сидоров
Штейнфехт Новикова
Проверил Бегин
Зуйков
Толчев
Штейнфехт
Копировал Насретдинова
Гл. инж. Мезенцева Б.С.
Горшков
Солдатов
Сидоров

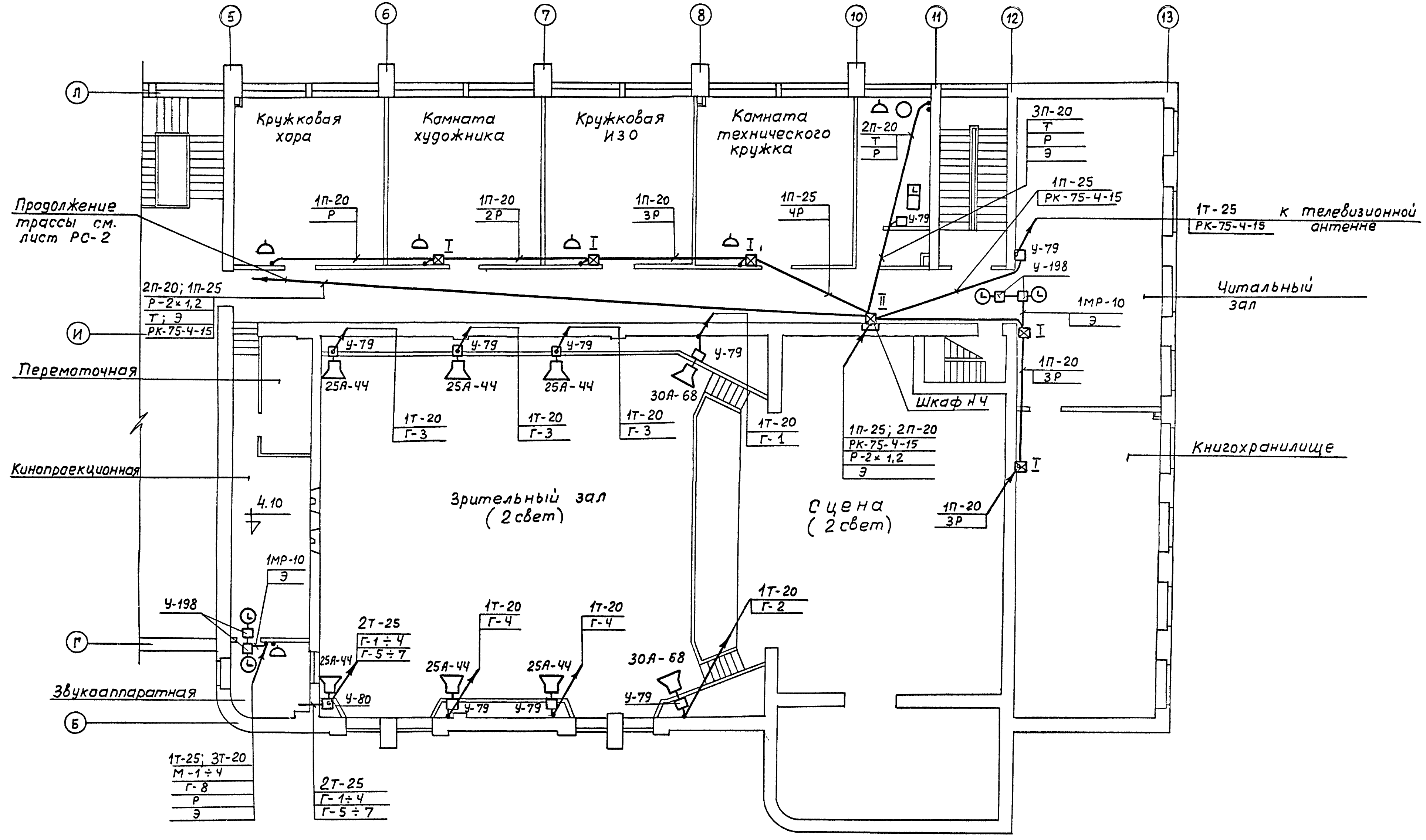

М1:100

1975	Сельский дом культуры с залом на 400 мест со спортивным залом 24×12 со стенами из кирпича	Сети на плане 2 этажа между осями 5-13	Типовой проект 264-12-142	Альбом III часть 1	Лист РС-4

ЦНИИЭП зрелищных зданий и спортивных сооружений имени Б.С. Мезенцева, Москва

Должность	Фамилия	Подпись
Нач. отд.	Бенгин	
Гл. инж. отд.	Зуйков	
Гл. инж. пр.	Полунцев	
Гл. инж. пр.	Штейнбрехт	
Инженер	Насретдинова	
Проверил		
Копировал		
Штейнбрехт		
	Новикова	
Маст. N4	Горшков	
Отдел N2	Солдатов	
Отдел N3	Сидоров	

Согласовано

Сети на плане подвесного потолка

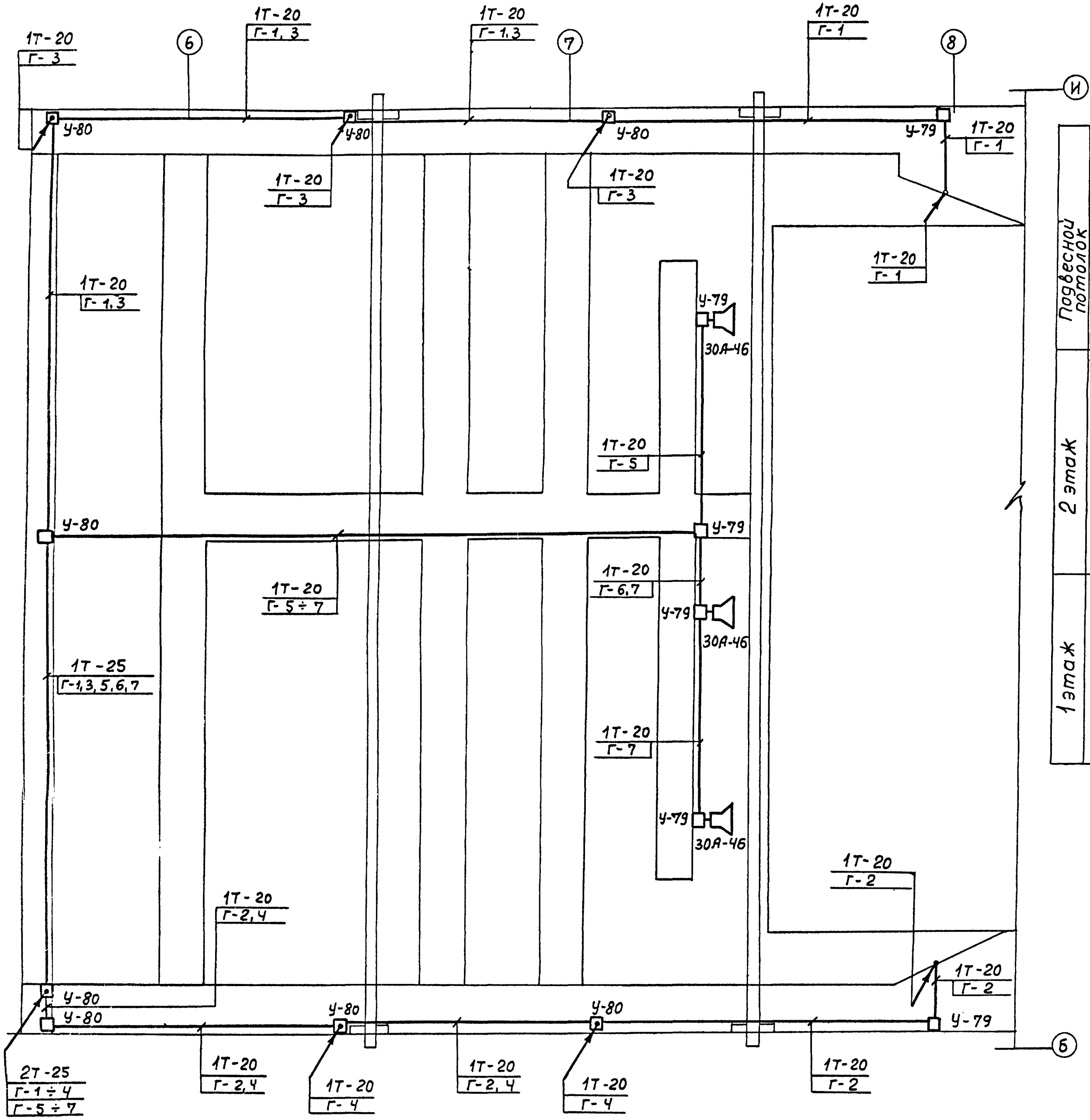

Схема сети звукофикации

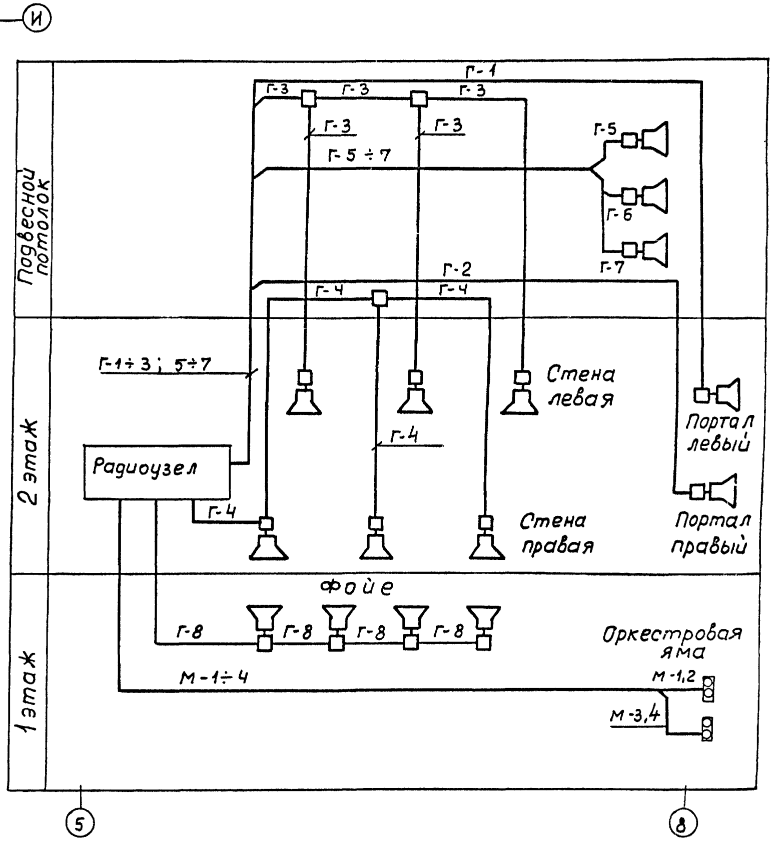

М 1:50

1975	Сельский дом культуры с залом на 400 мест со спортивным залом 24×12 со стенами из кирпича	Сети на плане подвесного потолка Схема сети звукофикации	Типовой проект 264-12-142	Альбом III часть 1	Лист РС-5

ЦНИИЭП зрелищных зданий и спортивных сооружений имени Б.С. Мезенцева, Москва

Нач. отд. Бендин; Гл. инж. отд. Зуйков; Гл. инж. пр. Полунцев; Гл. инж. пр. Штейнфрехт; Инженер Насретдинова; Проверил; Копировал Новикова; Штейнфрехт

Согласовано: Маст. н 4 Горшков; Отдел н 2 Солдатов; Отдел н 3 Сидоров

Пояснительная записка к кинотехнологической части

Перечень чертежей марки „КФ"

NN п/п	Наименование	Марка листа	N стр.
1	Перечень чертежей марки „КФ" Пояснительная записка к кинотехнологической части	КФ-1	85
2	План и разрез зала с расстановкой оборудования и кабельной разводкой	КФ-2	86
3	План кинопроекционной с расположением оборудования	КФ-3	87
4	Разрез 2-2 кинопроекционной с расположением оборудования.. Планы перемоточной и звукоаппаратной с расположением оборудования	КФ-4	88
5	Схема внешних соединений силового оборудования	КФ-5	89
6	Схема внешних соединений электроакустического оборудования. Листы 1, 2, 3	КФ-6 КФ-7 КФ-8	90 91 92
7	Кабельный журнал	КФ-9	93
8	Кабельная разводка в полу кинопроекционной	КФ-10	94
9	Кабельная разводка по передней стене кинопроекционной и звукоаппаратной	КФ-11	95

Проект разработан в соответствии с действующими правилами и нормами, в том числе по взрыво-пожарной безопасности.
Гл. арх. пр-та [подпись] /Горшков/
/Гл. инж. пр-та [подпись] Полунчев/

Общая часть

Рабочие чертежи кинотехнологической части разработаны на основании:
1. Технического проекта, утвержденного Госкомитетом по гражданскому строительству и архитектуре при Госстрое СССР и согласованного Комитетом по кинематографии при Совете Министров СССР.
2. Архитектурно-строительной части рабочих чертежей.

В основу расчетов положены:
1. Нормы и технические правила проектирования клубов СНиП II-Л.16-71.
2. Рекомендации по техническому оснащению и переоснащению киноустановок Р-кино 1-67
3. Правила устройства киноустановок (ПУЭ).

Система кинопоказа.

Кинотехнологическое оборудование

В зрительном зале предусматривается демонстрация широкоэкранных, кашетированных и обычных кинофильмов на плоском экране размером 8,8 х 3,75 м, который подвешивается на декорационном подъеме.

В кинопроекционной зала устанавливаются два кинопроектора типа 23 КПК с 3х киловатной ксеноновой лампой, (лампа работает в пониженном режиме)

Для воспроизведения звука с фонограмм кинофильмов, а также для звукофикации зала и фойе применен комплект звуковоспроизводящей аппаратуры „Звук 4х25К (II вариант).

Электропитание кинопроекционной звуковоспроизводящей и электросиловой аппаратуры производится от ГРЩ дома культуры по двум самостоятельным вводам от сети напряжением 380/220 в с глухим заземлением нейтрали через распределительное устройство 51РУК 120-152.

Установленная мощность оборудования 10 квт.

В целях пожарной безопасности в кинопроекционной зала устанавливаются автоматические противопожарные заслонки типа 16КПЗ-2, обеспечивающие изоляцию кинопроекционной от зала в случае пожара.

Монтаж

1. Электрические линии, соединяющие оборудование в киноаппаратной, прокладываются скрыто в стальных водогазопроводных трубах в полу и под штукатуркой стен. Проводка выполняется, в основном, проводом марки ПВ-500
2. Монтаж линий питания и заземления оборудования киноустановок должен вестись в полном соответствии с правилами устройства электроустановок (ПУЭ) и чертежами завода-изготовителя, поставляемыми вместе с оборудованием.
3. При привязке проекта уточняется и определяется:
место и способ выполнения заземляющего устройства.

Для заземления аппаратуры радиоузла предусматривается заземляющее устройство сопротивлением не более 10 ом.

ЦНИИЭП зрелищных зданий и спортивных сооружений имени Б.С.Мезенцева Москва
Нач. отд. Бенгин; Гл.ин.отд. Зуйков; Гл.ин.пр. Полунчев; Гл.ин.пр. Штейнфрет; Инженер Шевченко; Проверил Штейнфрет; Копиров. Быстренко

1975 | Сельский дом культуры с залом на 400 мест со спортзалом 12х24м со стенами из кирпича | Перечень чертежей марки „КФ" Пояснительная записка к кинотехнологической части | Типовой проект 264-12-142 | Альбом III часть 1 | Лист КФ-1

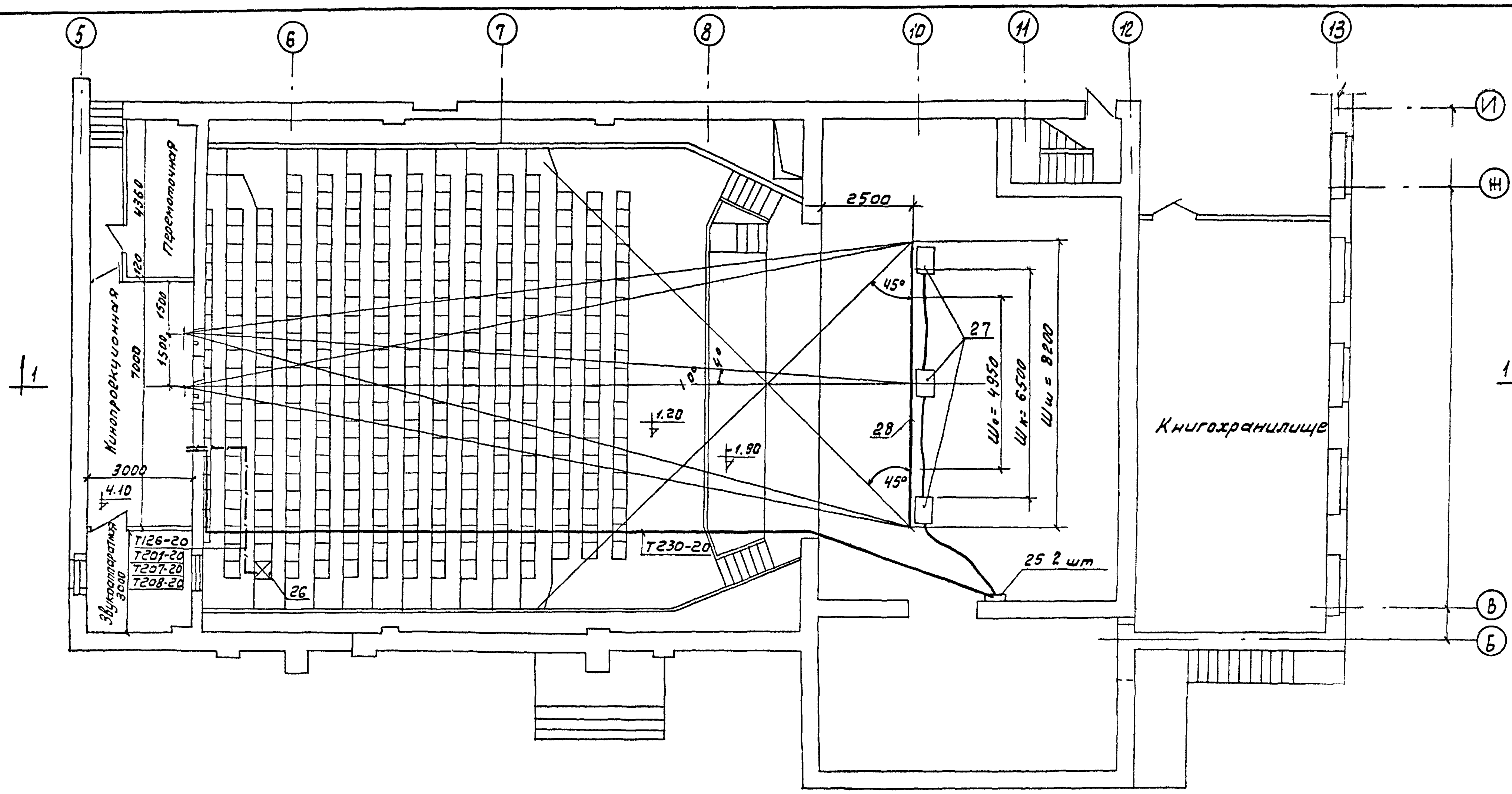

Разрез 1-1

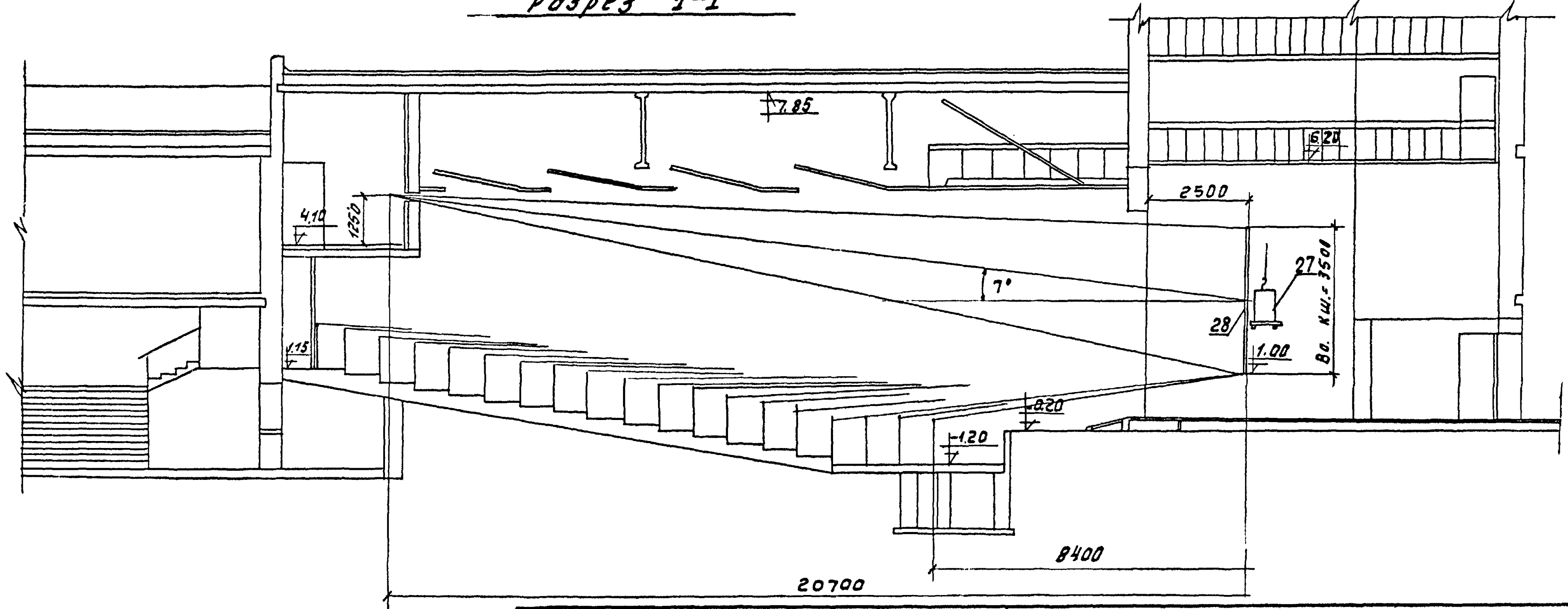

Примечания:

1. Кабельный журнал см. лист КФ-9
2. Перечень установленного оборудования см. лист КФ-3
3. Схему внешних соединений электросилового и электроакустического оборудования. см. листы с КФ-5 по КФ-8.

1975	Сельский дом культуры с залом на 400 мест со спортзалом 12х24м со стенами из кирпича	План и разрез зала с расстановкой оборудования и кабельной разводкой	Типовой проект 264-12-142	Альбом III часть 1	Лист КФ-2

М 1:20

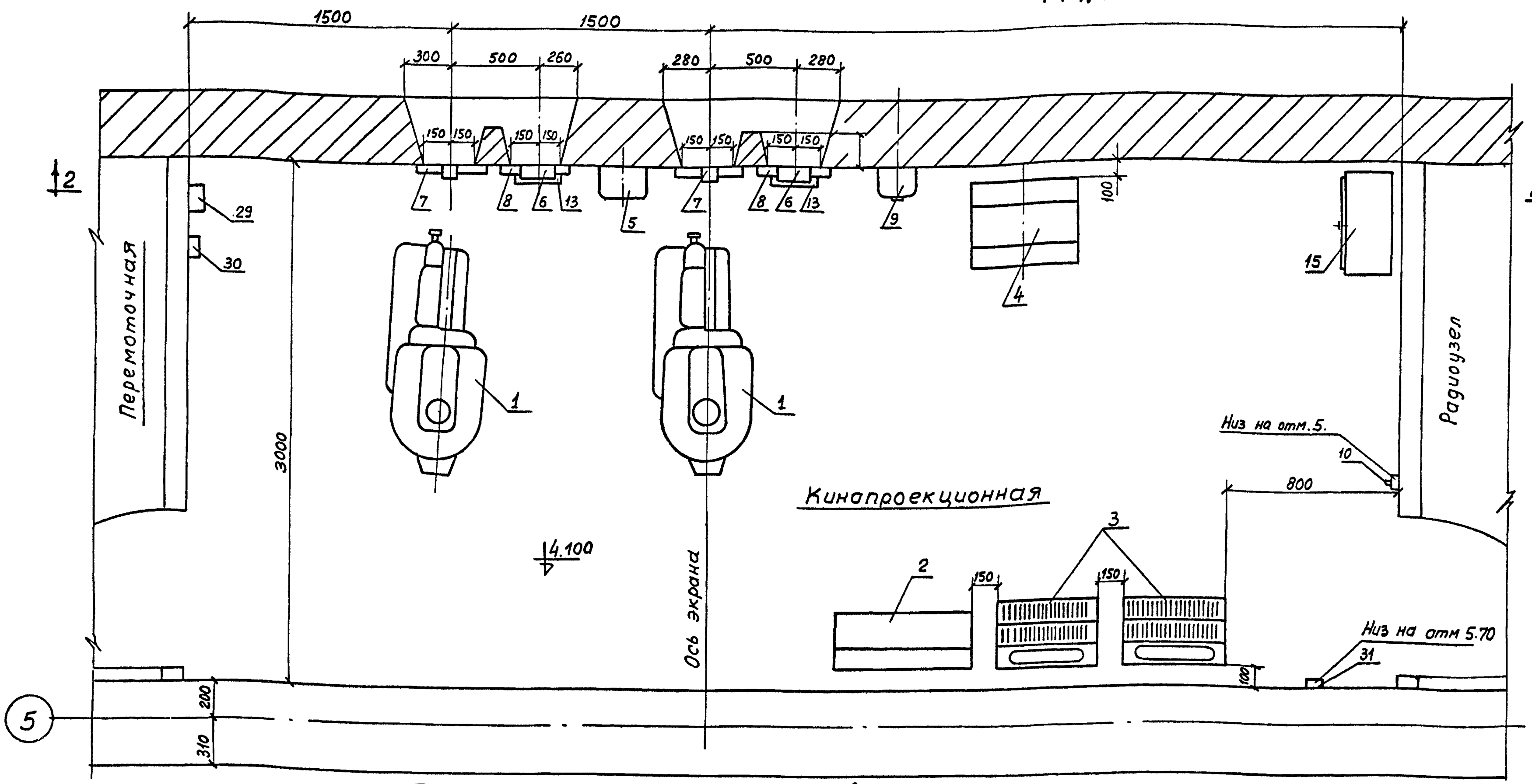

Примечания

1. Разрез 2-2 см. лист Кф-4
2. Условные обозначения см. лист Кф-10.

Перечень установленного оборудования

№ п/п	Наименование	Ед. изм.	Кол.	Тип	Примеч.
1	2	3	4	5	6
1	Кинопроектор стационарный с 3 квт ксеноновой лампой	шт.	2	23КПК	
2	Распределительное уст-во	шт.	1	51РУК-160-380	
3	Выпрямитель	шт.	2	50ВУК-120	
4	Шкаф оконечных усилителей	шт.	1	50У-111	Из ком. "Звук 4-25К"
5	Шкаф предварительных усилителей	шт.	1	50У-99	—"—
6	Пульт дистанционного управления	шт.	2	55 ПДУ	
7	Автозаслонка проекционного окна	шт.	2	16 3ПО-1	Из компл. 16КПЗ-2
8	Автозаслонка смотрового окна	шт.	2	16 3СО-1	—"—
9	Электропитающее уст-во	шт.	1	12 ЭПУ-1	—"—
10	Кнопка для отключения автозаслонок	шт.	1	06Н-14	—"—
11	Перематыватель с эл. приводом	шт.	1	35П-5	
12	Розетка с заземленным контактом	шт.	1	0376	
13	Громкоговоритель контрольный	шт.	2	0,15ГД-III-2	Из комп. "Звук 4-25К"
14	Штепсельная розетка	шт.	2	0327	
15	Шкаф для хранения оптики	шт.	1	Готовое изделие	Медицинское обор.
16	Фильмостат	шт.	2	фс-10	
17	Коробка переходная	шт.	1	6к-179	Из комп. "Звук 4-25к"
18	Пульт управления	шт.	1	100к-27	—"—
19	Шкаф питания и коммутаций	шт.	1	40к-37	—"—
20	Коробка включения пульта	шт.	1	6к-203	—"—
21	Магнитофон	шт.	1	Юпитер 202	
22	Щиток питания магнитофона	шт.	1	6К-237	Из ком. "Звук 4-25К"
23	Коробка включения магнитофона	шт.	1	6К-207	—"—
24	Щит коммутации микрофона	шт.	1	6К-231	—"—
25	Коробка включения микрофона	шт.	2	6К-205	—"—
26	Пульт выносных регуляторов громкости	шт.	2	60К-31	—"—
27	Заэкранные громкоговорители	шт.	3	30А-68	—"—
28	Экран пластикатный беломатовый.	шт.	1	ЭПБ-П	
29	Центробежно-вихревый насос	шт.	1	1СЦВ-1,5	
30	Пускатель магнитный	шт.	1	ПМ8-235	
31	Кнопка управления рабочим освещением.	шт.	1	1КК	См. проект эл. освещ.

1975	Сельский дом культуры с залом на 400 мест со спортзалом 12×24м со стенами из кирпича	План кинопроекционной с расположением оборудования	Типовой проект 264-12-142	Альбом III часть 1	Лист Кф-3

ЦНИИЭП зрелищных зданий и спортивных сооружений имени Б.С. Мезенцева. Москва

Нач. отд. Бенгин; Гл. инж. отд. Зуйков; Гл. инж. пр. Полунцев; Гл. арх. пр. Горшков; Гл. инж. пр. Землякина; Инженер Шевченко; Проверил Копыров; Штегинпрект Новикова

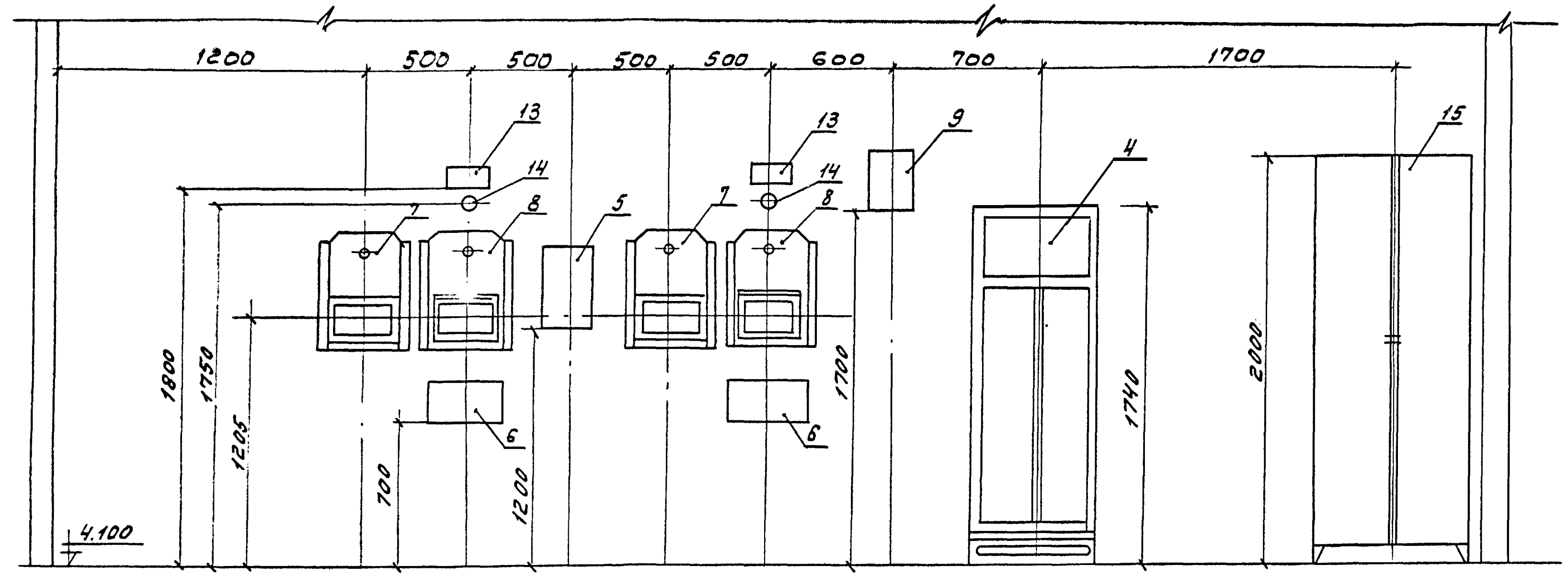

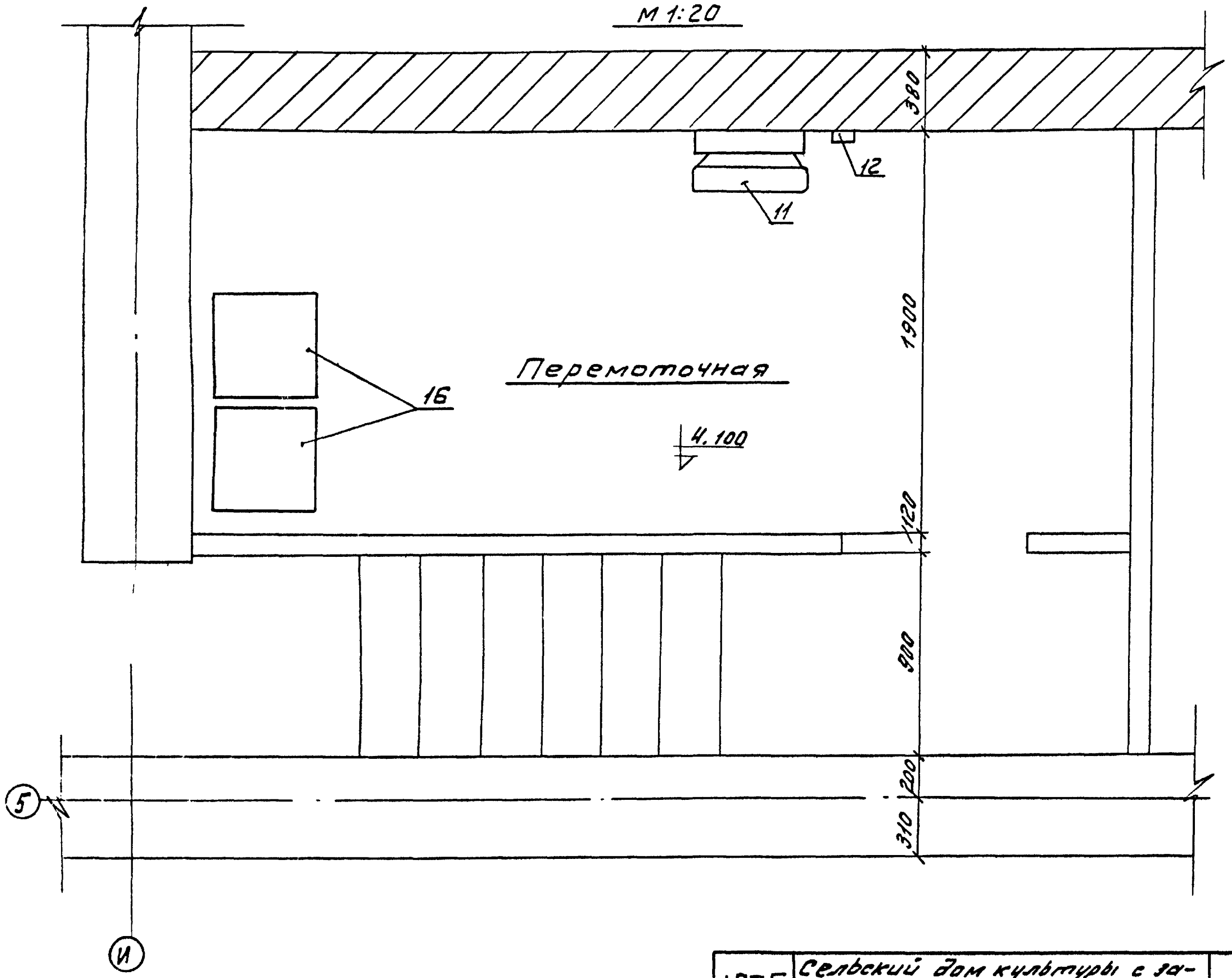

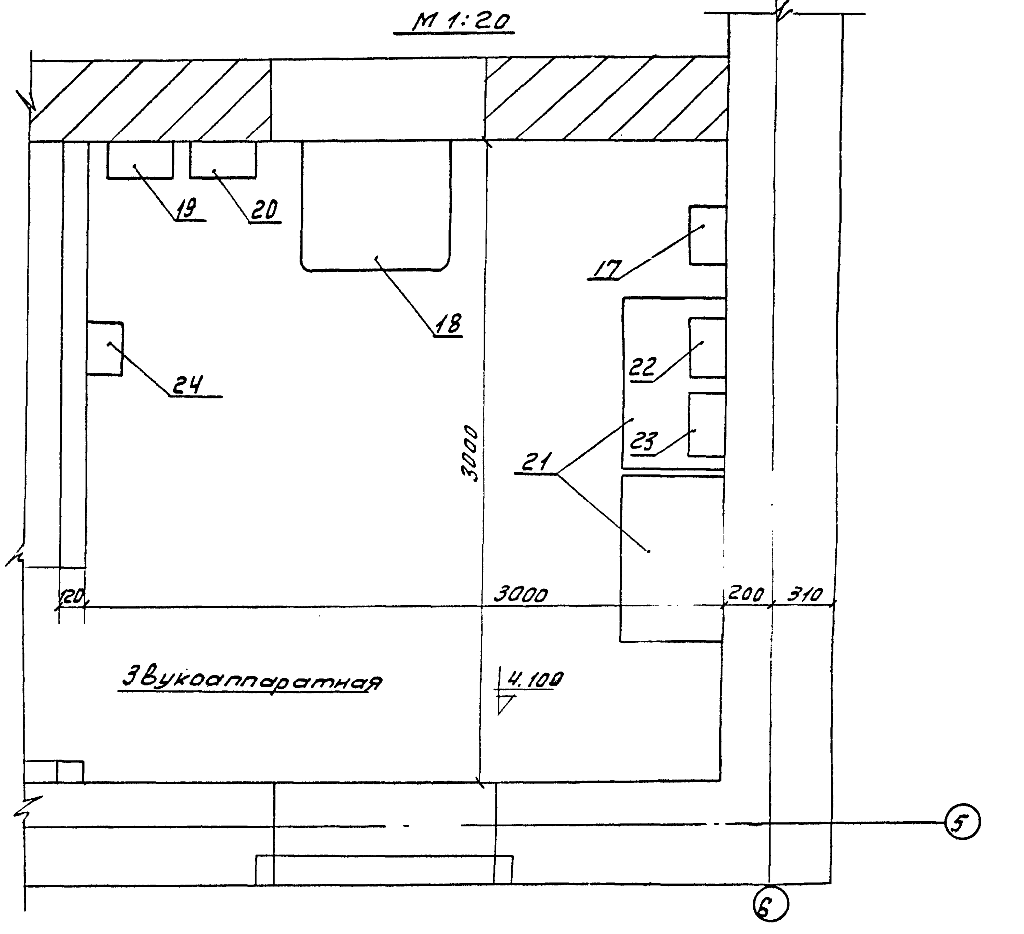

Примечания:

1. Перечень установленного оборудования см. лист КФ-3
2. План киноаппаратной с расположением оборудования см. лист КФ-3.

Нач. отд.	Бенгин	Проверил	Штейнберг
Гл. инж. отд.	Зуйков		
Гл. инж. пр.	Полунцев		
Гр. инж. пр.	Штейнберг		
Инженер	Шевченко	Копировал	Быстрецкий

ЦНИИЭП зрелищных зданий и спортивных сооружений имени Б. С. Мезенцева. Москва

1975	Сельский дом культуры с залом на 400 мест со спортзалом 12х24м со стенами из кирпича	Разрез 2-2 кинопроекционной с расположением оборудования. Планы перемоточной и звукоаппаратной с расположением оборудования	Типовой проект 264-12-142	Альбом III часть 1	Лист КФ-4

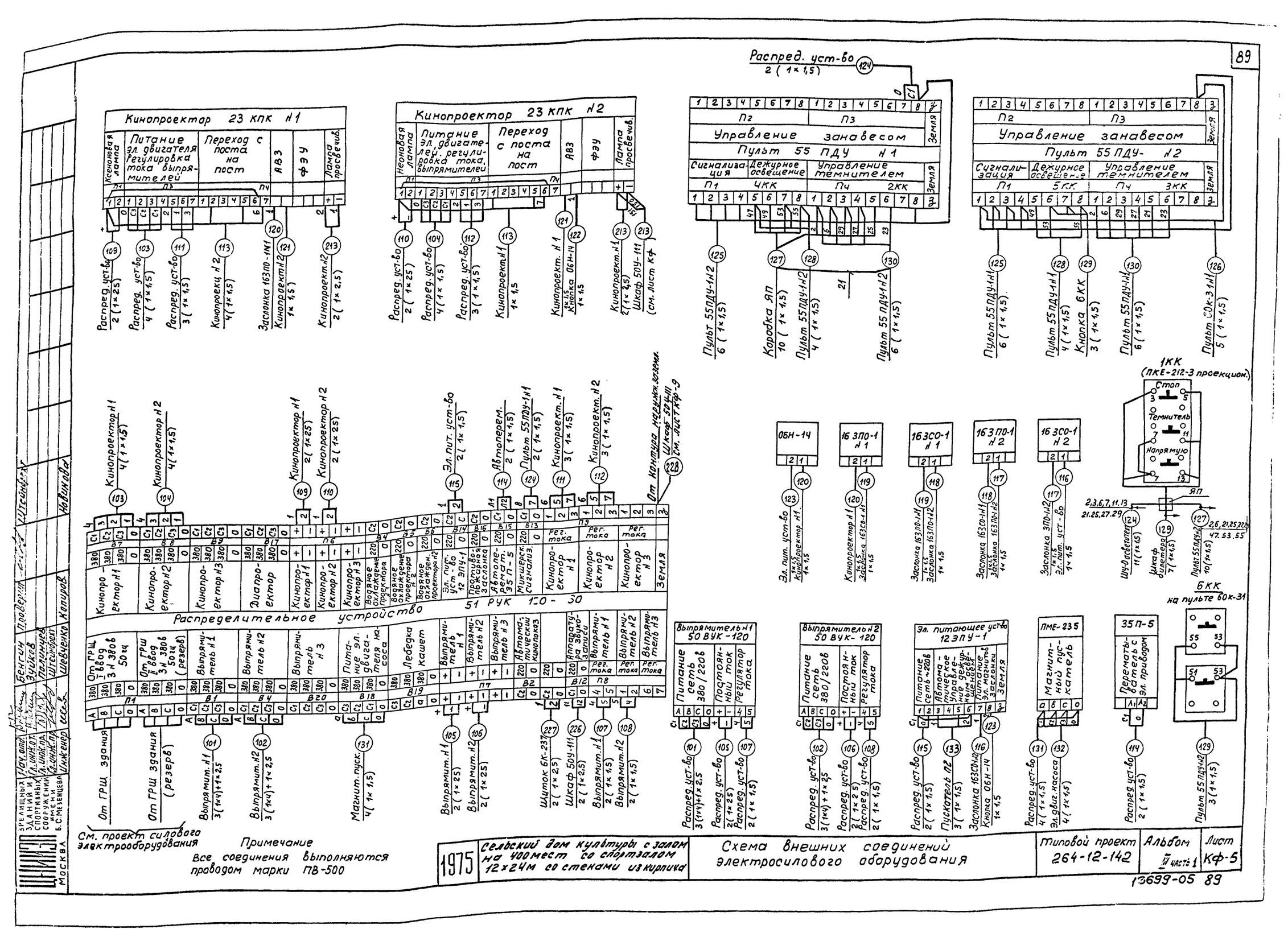
Распределительное устройство
51 РУК 1.20 - 30
Кинопроектор 23 КПК №1
Кинопроектор 23 КПК №2
Распред. уст-во 2 (1×1,5)
Управление занавесом
Пульт 55 ПДУ №1
Пульт 55 ПДУ- №2
1КК (ПКЕ-212-3 проекцион.)
Стоп
Темнитель
Напряжение
6КК на пульте 60К-31
ОБН-14
1Б 3ПО-1 №1
1Б 3СО-1 №1
1Б 3ПО-1 №2
1Б 3СО-1 №2
Выпрямитель №1 50 ВУК-120
Выпрямитель №2 50 ВУК-120
Эл. питающее уст-во 12 ЭПУ-1
ПМЕ-235
35П-5
От ГРЩ здания (резерв)
См. проект силового электрооборудования
Примечание
Все соединения выполняются проводом марки ПВ-500
1975
Сельский дом культуры с залом на 400 мест со спортзалом 12×24м со стенами из кирпича
Схема внешних соединений электросилового оборудования
Типовой проект 264-12-142
Альбом VII часть 1
Лист КФ-5
13699-05 89

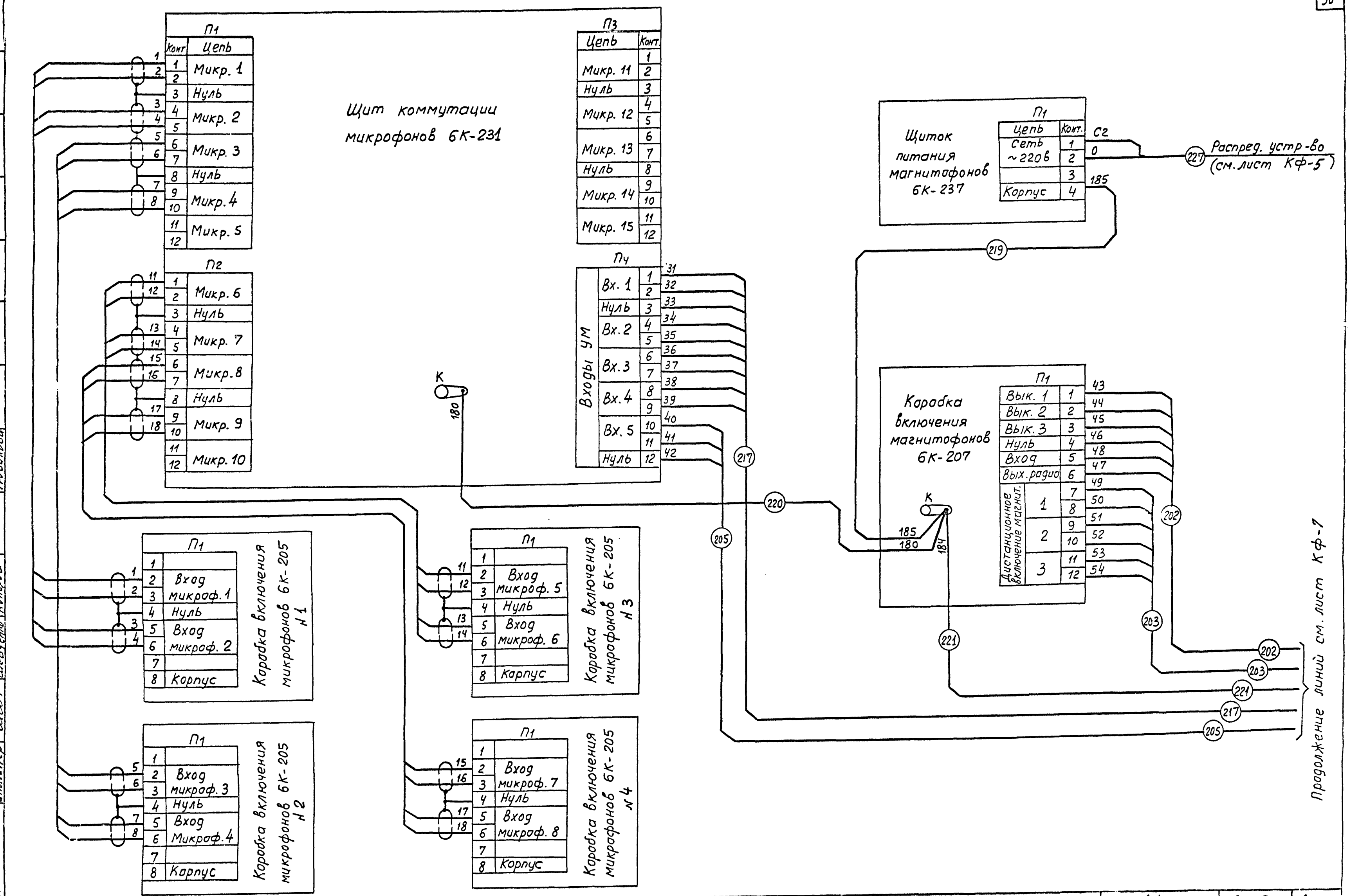

1975	Сельский дом культуры с залом на 400 мест со спортзалом 12х24 со стенами из кирпича	Схема внешних соединений электроакустического оборудования зала на 500 мест.	Типовой проект 264-12-142	Альбом III часть 1	Лист КФ-6

ЦНИИЭП зрелищных зданий и спортивных сооружений имени Б.С. Мезенцева, Москва

Нач. отд.	Бенин	
Гл. инж. отд.	Зуйков	
Гл. инж. пр.	Полунцев	
Рук. инж. пр.	Штейнберг	
Инженер	Шевченко	
Проверил	Кипцова	
Исполнил	Новикова	

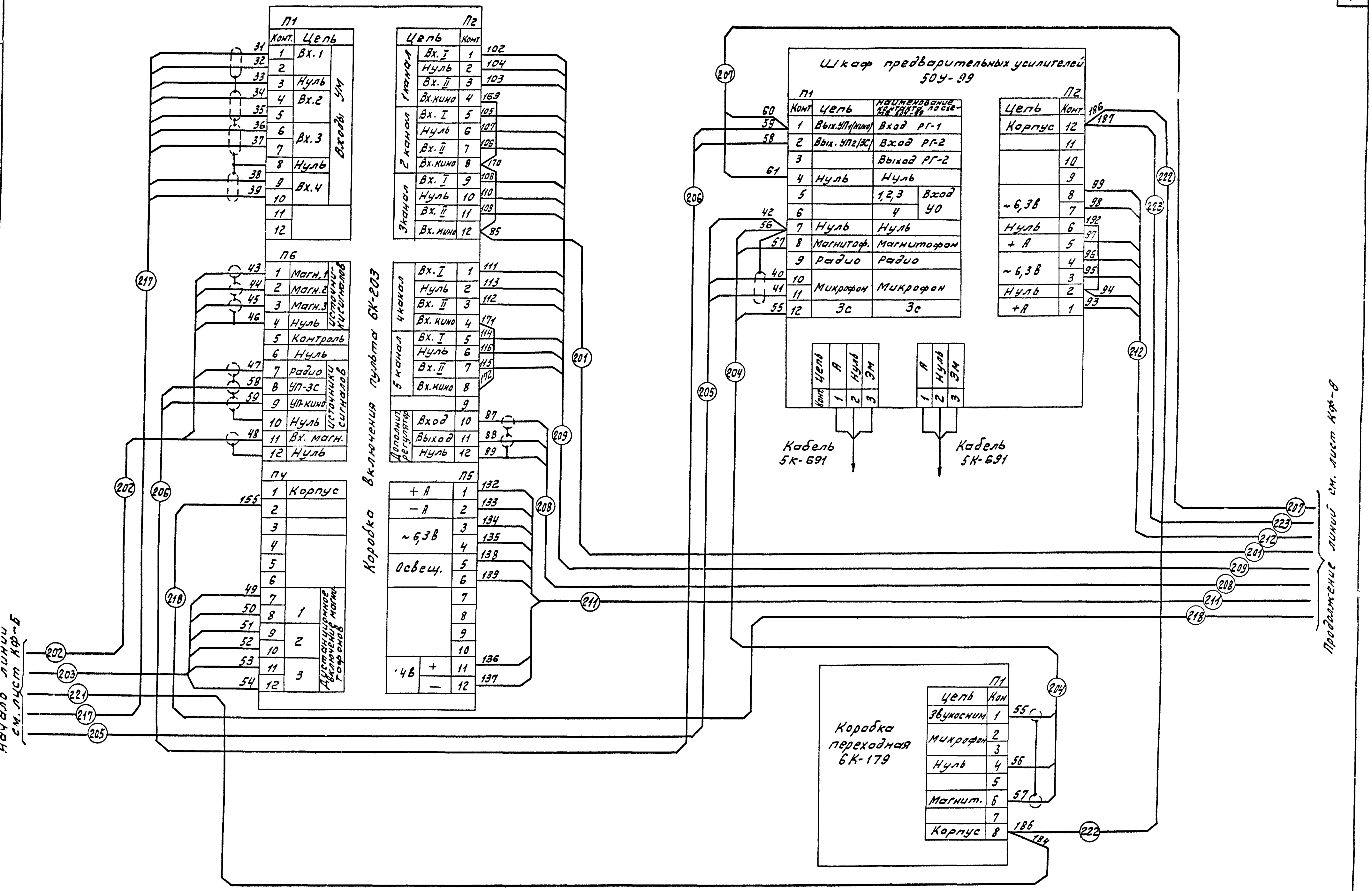

1975	Сельский дом культуры с залом на 400 мест со спортзалом 12х24 м со стенами из кирпича	Схема внешних соединений электросилового оборудования.	Типовой проект 264-12-142	Альбом III часть 1	Лист КФ-7

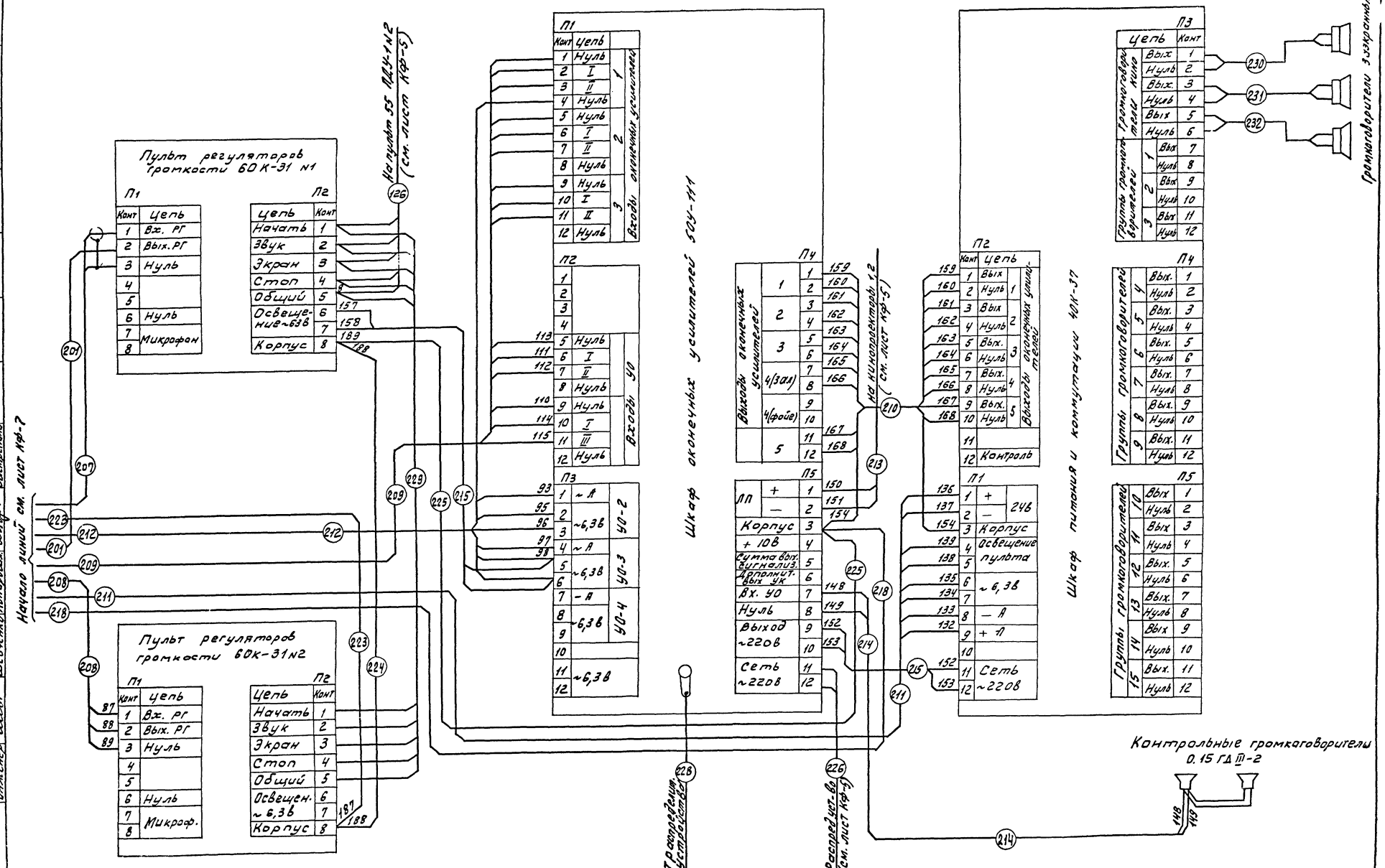

1975	Сельский дом культуры с залом на 400 мест со спортзалом 12×24 м со стенами из кирпича	Схема внешних соединений электроакустического оборудования.	Типовой проект 264-12-142	Альбом III часть 1	Лист КЭ-8

13699-05 92

Кабельный журнал

	Трасса		Проходы		трубы		Кабели, провода					
	Начало	Конец	Через трубы	Через ящики протяжн.	Расчет. длина, м	Условн. проход в мм	По проекту: Марка	Число жил и сечен.	Расчет. дл. + 10%	Проложено: Марка	Число жил и сечен.	Длина м
1	2	3	4	5	6	7	8	9	10	11	12	13
101	Распред. уст-во	Выпрямитель N1	Т101		2	40	ПВ	3(1×4)+ +1×2,5	13 5			
102	Распред. уст-во	Выпрямитель N2	Т102		3	40	ПВ	3(1×4)+ +1×2,5	17 6			
103	Распред. уст-во	Кинопроектор N1	Т103		4	20	ПВ	4(1×1,5)	27			
104	Распред. уст-во	Кинопроектор N2	Т104		4	20	ПВ	4(1×1,5)	27			
105	Распред. уст-во	Выпрямитель N1	Т105		2	40	ПВ	2(1×25)	9			
106	Распред. уст-во	Выпрямитель N2	Т106		3	40	ПВ	2(1×25)	11			
107	Распред. уст-во	Выпрямитель N1	Т101		—	—	ПВ	2(1×1,5)	9			
108	Распред. уст-во	Выпрямитель N.	Т102		—	—	ПВ	2(1×1,5)	11			
109	Распред. уст-во	Кинопроектор N1	Т109		4	40	ПВ	2(1×25)	13			
110	Распред. уст-во	Кинопроектор N2	Т110		4	40	ПВ	2(1×25)	13			
111	Распред. уст-во	Кинопроектор N1	Т103		—	—	ПВ	3(1×1,5)	20			
112	Распред. уст-во	Кинопроектор N2	Т104		—	—	ПВ	3(1×1,5)	20			
113	Кинопроектор N1	Кинопроектор N2	Т113		2	20	ПВ	4(1×1,5)	18			
114	Распред. уст-во	Перематыватель	Т114		5	20	ПВ	2(1×1,5)	16			
115	Распред. уст-во	Эл. пит. уст-во	Т115		4	20	ПВ	2(1×1,5)	13			
116	Эл. пит. уст-во	Заслонка 163СО-1N2	Т116		2	20	ПВ	1×1,5	5			
117	Заслонка 163СО-1N2	Заслонка 163ПО-1 N2	Т117		2	20	ПВ	1×1,5	5			
118	Заслонка 163ПО-1 N2	Заслонка 163СО-1N1	Т118		2	20	ПВ	1×1,5	5			
119	Заслонка 163СО-1N1	Заслонка 163ПО-1N1	Т119		2	20	ПВ	1×1,5	5			
120	Заслонка 163ПО-1N1	Кинопроектор N1	Т120		3	20	ПВ	1×1,5	6			
121	Кинопроектор N1	Кинопроектор N2	Т113		—	—	ПВ	1×1,5	5			
122	Кинопроектор N2	Кнопка 06Н-14	Т122		3	20	ПВ	1×1,5	6			
123	Кнопка 06Н-14	Эл. пит. уст.-60	Т122 Т123		2	20	ПВ	1×1,5	+6 5			
124	Распред. уст-во	Пульт 55ПДУ-N1	Т124		5	20	ПВ	2(1×1,5)	15			
125	Пульт 55ПДУ N1	Пульт 55ПДУ N2	Т125		2	40	ПВ	6(1×1,5)	28			
126	Пульт 55ПДУ N2	Пульт 60К-31 N1	Т126		9	20	ПВ	5(1×1,5)	60			
127	Коробка ЯП	Пульт 55ПДУ N2	Т127				ПВ	10(1×1,5)		см. проект освещения	эл.	
128	Пульт 55ПДУ N1	Пульт 55ПДУ N2	Т125		—	—	ПВ	4(1×1,5)	18			
129	Пульт 55ПДУ N1	Кнопка 6КК	Т126		—	—	ПВ	3(1×1,5)	38			
130	Пульт 55ПДУ N1	Пульт 55ПДУ N2	Т125		—	—	ПВ	6(1×1,5)	28			
131	Распред. уст-во	Магнит. пуск	Т131		4	20	ПВ	4(1×1,5)	27			
132	Магнит. пуск.	Эл. двигат. насос	Т132		1	20	ПВ	4(1×1,5)	13			
201	Коробка 6К-203	Пульт 60К-31 N1	Т201		14	20	ПВ	1×1,5	18			
202	Коробка 6К-203	Коробка 6К-207	Т202		2	40	5КММ-2 ПВ	1×1,5	22 5			
203	Коробка 6К-203	Коробка 6К-207	Т202		—	—	ПВ	6(1×1,5)	26			
204	Шкаф 50У-99	Коробка 6К-179	Т204		9	20	2КММ-2 ПВ	1×1,5	24 17			
205	Шкаф 50У-99	Щит 6К-231	Т205		12	20	2КММ-2 ПВ	1×1,5	31 15			
206	Шкаф 50У-99	Коробка 6К-203	Т206		10	20	2КММ-2		27			
207	Шкаф 50У-99	Пульт 60К-31 N1	Т207		9	20	2КММ-2 ПВ	1×1,5	24 12			
208	Коробка 6К-203	Пульт 60К-31 N2	Т208		14	20	2КММ-2 ПВ	1×1,5	35 18			
209	Шкаф 50У-111	Коробка 6К-203	Т209		9	40	ПВ	5(1×1,5)	61			
210	Шкаф 50У-111	Шкаф 40К-37	Т210		8	40	ПВ	11(1×1,5)	120			
211	Шкаф 40К-37	Коробка 6К-203	Т211		1	20	ПВ	8(1×1,5)	39			
212	Шкаф 50У-111	Шкаф 50У-99	Т112		4	20	ПВ	7(1×1,5)	46			
213	Шкаф 50У-111	Кинопроектор N1; N2	Т213		4	20	ПВ	2(1×4)	13			
214	Шкаф 50У-111	Контрольные громкоговорит.	Т214		2	20	ПВ	2(1×1,5)	9			
215	Шкаф 50У-111	Шкаф 40К-37	Т215		8	20	ПВ	2(1×1,5)	22			
216	Шкаф 50У-111	Пульт 60К-31N1	Т216		8	20	ПВ	2(1×1,5)	22			
217	Коробка 6К-203	Щит коммутации 6К-231	Т217		2	40	8КММ-2 ПВ	1×1,5	35 5			
218	Шкаф 50У-111	Коробка 6К-203	Т209		—	—	ПВ	1×1,5	12			
219	Коробка 6К-207	Щиток 6К-237	Т219		1	20	ПВ	1×1,5	4			
220	Коробка 6К-207	Щит коммутации 6К-231	Т220		6	20	ПВ	1×1,5	9			
221	Коробка 6К-207	Коробка 6К-179	Т221		3	20	ПВ	1×1,5	6			
222	Шкаф 50У-99	Коробка 6К-179	Т204		8	—	ПВ	1×1,5	11			
223	Шкаф 50У-99	Пульт 60К-31 N2	Т207		—	—	ПВ	1×1,5	12			
224	Пульт 60К-31 N1	Пульт 60К-31 N2	—		1		ПВ	1×1,5	4			
225	Шкаф 50У-111	Пульт 60К-31N1	Т216		—	—	ПВ	1×1,5	11			
226	Распред. уст-во	Шкаф 50У-111	Т226		5	20	ПВ	2(1×4)	15			
227	Распред. уст-во	Щиток 6К-237	Т227		11	20	ПВ	2(1×2,5)	29			
228	Распред. уст-во	Шкаф 50У-111	Т226		—	—	ПВ	1×4	8			
229	Пульт 60К-31 N1	Пульт 60К-31 N2	—		1		ПВ	5(1×1,5)	16			
230	Шкаф 40К-37	Заэкранный громкоговорит. N1	Т230		23	20	ПВ	2(1×2,5)	55			
231	Шкаф 40К-37	Заэкранный громкоговорит. N2	—		3	—	ПВ	2(1×2,5)	11			
232	Шкаф 40К-37	Заэкранный громкоговорит. N3	—		3	—	ПВ	2(1×2,5)	11			

1975 | Сельский дом культуры с залом на 400 мест со спортзалом 12×24 м со стенами из кирпича | Кабельный журнал | Типовой проект 264-12-142 | Альбом III часть 1 | Лист КФ-9

М 1:20

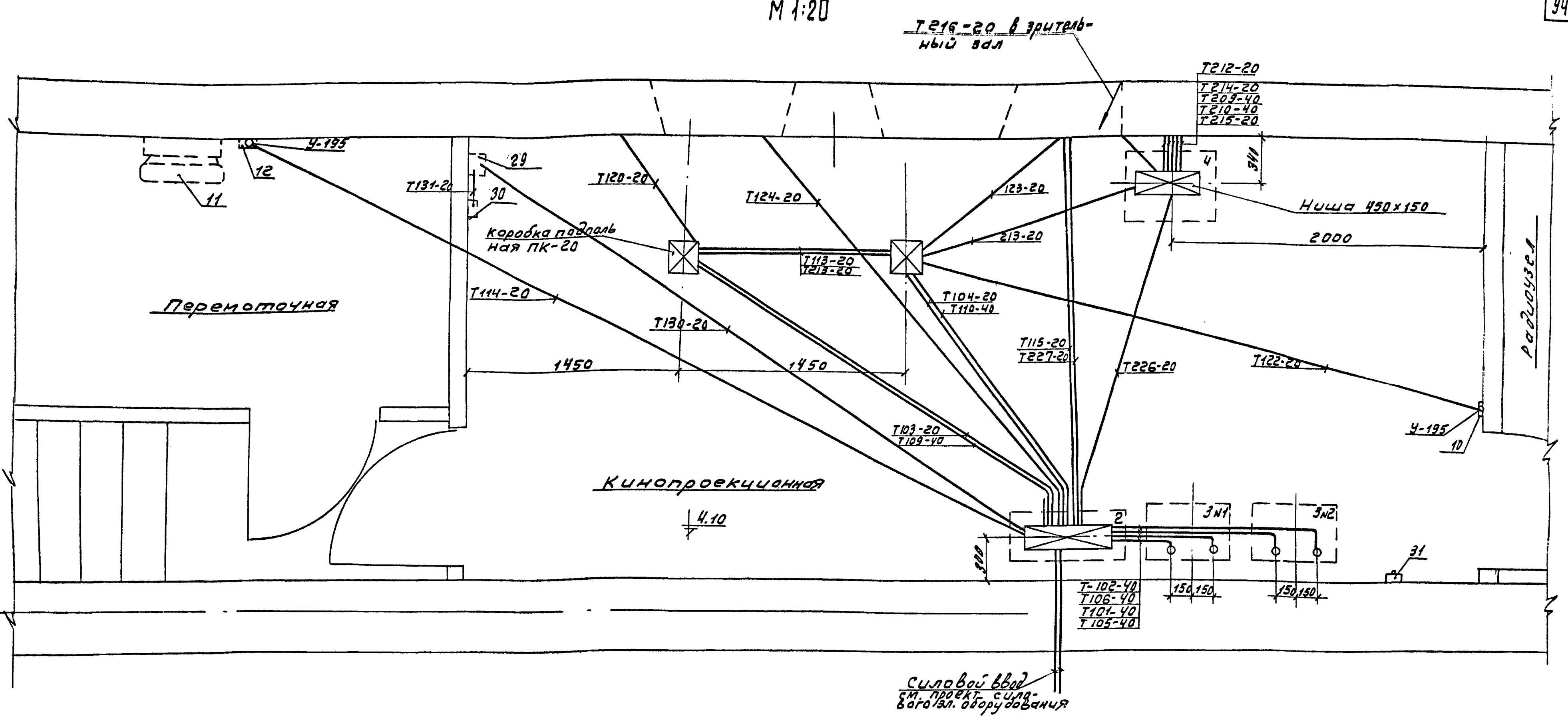

Условные обозначения:

3№1 — Устанавливаемое оборудование
3 — номер позиции из перечня оборудования
№1 — порядковый номер устройства одного типа

Колодец в полу под оборудованием 600 — длина; 150 — ширина; 100 — высота

Ниша в стене под оборудование 400×150×50

Т104-20 — Труба стальная: 104 — номер линии из кабельного журнала; 20 — условный проход в мм.

Монтажные указания:

1. Прокладка труб установка протяжных коробок и крепление производится согласно ПУЭ.
2. Концы газовых труб, проложенных в полу, должны выступать над отметкой чистого пола на 50 мм
3. Крепление оборудования, указанного на стенах киноаппаратной, производится согласно техническим указаниям и чертежам завода изготовителя, поставляемым вместе с оборудованием.
4. Установка кинопроекторов, выпрямителей и распределительного устройства уточняется по месту.

Примечания:

1. Перечень установленного оборудования см. лист КФ-3
2. Кабельный журнал см. лист КФ-9.
3. Схему внешних соединений эл. силового и эл. акустического оборудования см. листы с КФ-15 по КФ-8

1975	Сельский дом культуры с залом на 400 мест со спортзалом 12×24м со стенами из кирпича	Кабельная разводка в полу кинопроекционной	Типовой проект 264-12-142	Альбом III часть 1	Лист КФ-10

М 1:20

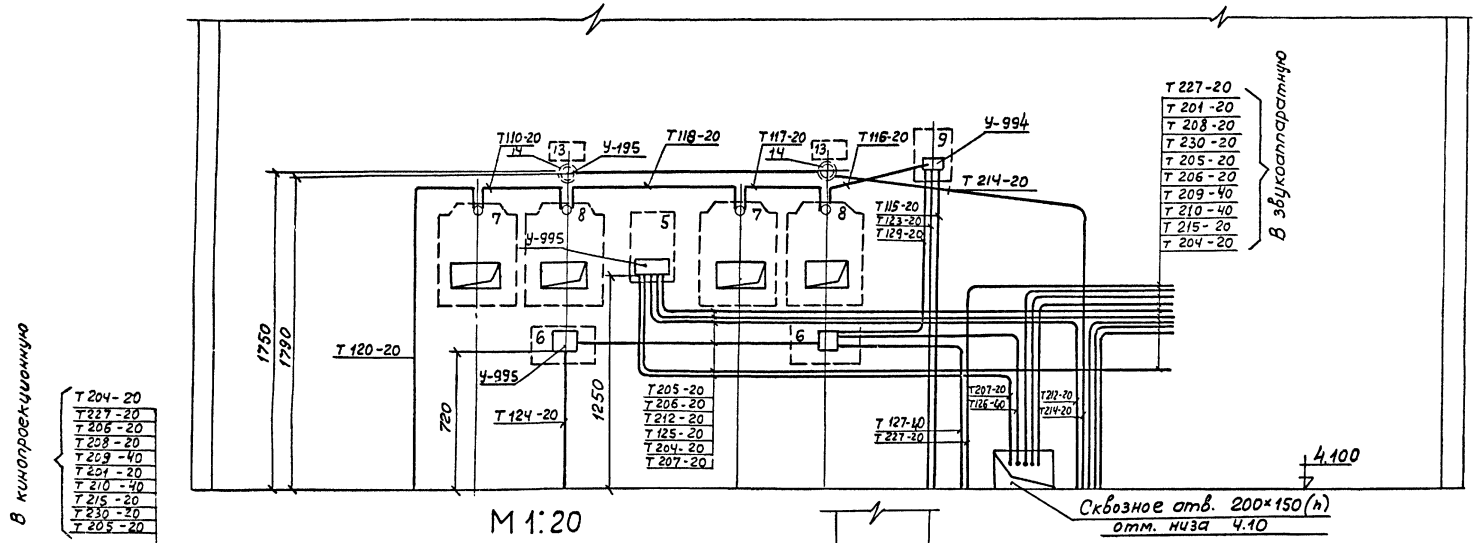

М 1:20

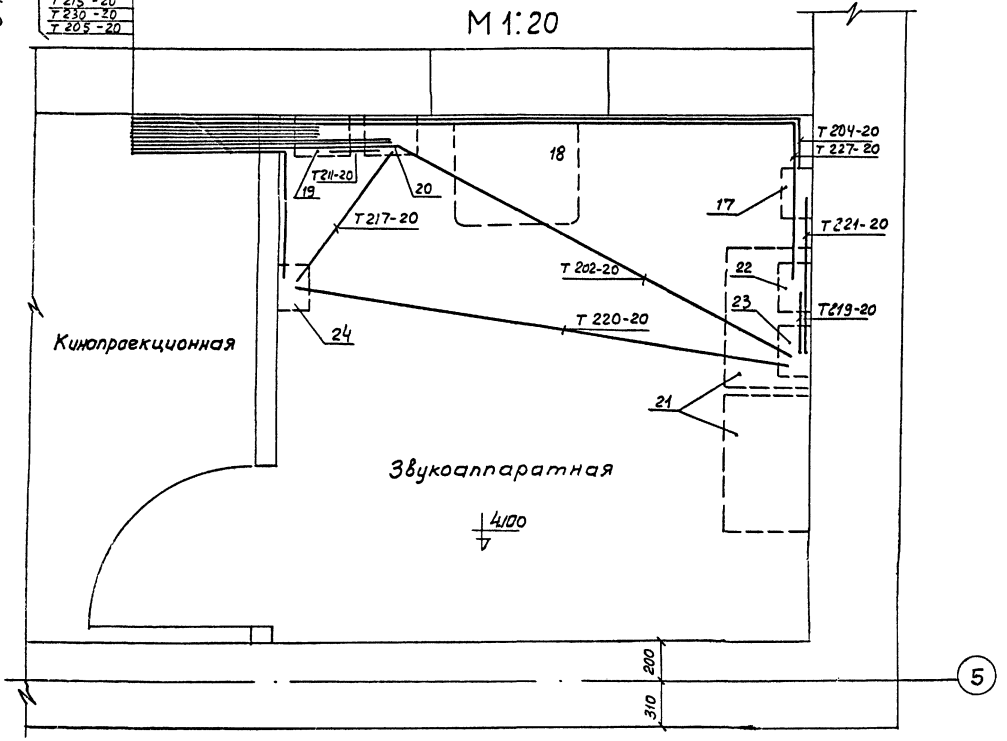

Деталь А-А

М 1:20

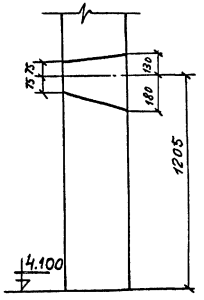

Примечания:

1. Условные обозначения см. лист КФ-10
2. Перечень установленного оборудования см. лист КФ-3.
3. Кабельный журнал см. лист. КФ-10
4. Схема внешних соединений электросилового и электроакустического оборудования см. листы с КФ-5 по КФ-8.

1975	Сельский дом культуры с залом на 400 мест со спортзалом 12×24 м со стенами из кирпича.	Кабельная разводка по передней стене кинопроекционной и в звукоаппаратной.	Типовой проект 264-12-142	Альбом III часть 1	Лист КФ-11

ЦНИИЭП зрелищных зданий и спортивных сооружений им. Б.С. Мезенцева, Москва

Нач. отд. Шлейфер; Гл. инженер проекта Гершков; Гл. арх. пр. Земельман; Гл. арх. пр. Гуськов; Гл. инженер Полуянов; Инженер Шлейфер; Инженер Шабуневич; Инженер Колодяжный; Инженер Колодяжный

13699-05 95