ТИПОВОЙ ПРОЕКТ
503-1-35.85

ПРОИЗВОДСТВЕННЫЙ КОРПУС АВТОТРАНСПОРТНОГО ПРЕДПРИЯТИЯ НА 450 ГРУЗОВЫХ АВТОМОБИЛЕЙ С ОТКРЫТОЙ СТОЯНКОЙ

АЛЬБОМ II

АРХИТЕКТУРНЫЕ РЕШЕНИЯ, КОНСТРУКЦИИ ЖЕЛЕЗОБЕТОННЫЕ, КОНСТРУКЦИИ МЕТАЛЛИЧЕСКИЕ

Нф 1364/102

цена 8-44

Проектом:

ТИПОВОЙ ПРОЕКТ
503-1-35.85

ПРОИЗВОДСТВЕННЫЙ КОРПУС АВТОТРАНСПОРТНОГО ПРЕДПРИЯТИЯ НА 450 ГРУЗОВЫХ АВТОМОБИЛЕЙ С ОТКРЫТОЙ СТОЯНКОЙ

АЛЬБОМ II

СОСТАВ ПРОЕКТА:

АЛЬБОМ I ТЕХНОЛОГИЯ ПРОИЗВОДСТВА
АЛЬБОМ II АРХИТЕКТУРНЫЕ РЕШЕНИЯ, КОНСТРУКЦИИ ЖЕЛЕЗОБЕТОННЫЕ, КОНСТРУКЦИИ МЕТАЛЛИЧЕСКИЕ
АЛЬБОМ III ОТОПЛЕНИЕ И ВЕНТИЛЯЦИЯ, ВНУТРЕННИЕ ВОДОПРОВОД И КАНАЛИЗАЦИЯ
АЛЬБОМ IV СИЛОВОЕ ЭЛЕКТРООБОРУДОВАНИЕ, ЭЛЕКТРИЧЕСКОЕ ОСВЕЩЕНИЕ, СВЯЗЬ И СИГНАЛИЗАЦИЯ
АЛЬБОМ V АВТОМАТИЗАЦИЯ САНИТАРНО-ТЕХНИЧЕСКИХ СИСТЕМ
АЛЬБОМ VI ЗАДАНИЕ ЗАВОДУ-ИЗГОТОВИТЕЛЮ НА ЭЛЕКТРООБОРУДОВАНИЕ И АВТОМАТИЗАЦИЮ САНИТАРНО-ТЕХНИЧЕСКИХ СИСТЕМ
АЛЬБОМ VII СТРОИТЕЛЬНЫЕ ИЗДЕЛИЯ
АЛЬБОМ VIII СПЕЦИФИКАЦИИ ОБОРУДОВАНИЯ
АЛЬБОМ IX СМЕТЫ КНИГА 1, КНИГА 2
АЛЬБОМ X ВЕДОМОСТИ ПОТРЕБНОСТИ В МАТЕРИАЛАХ

РАЗРАБОТАН НОВОСИБИРСКИМ ФИЛИАЛОМ ИНСТИТУТА „ГИПРОАВТОТРАНС"

УТВЕРЖДЕН И ВВЕДЕН В ДЕЙСТВИЕ МИНАВТОТРАНСОМ РСФСР 23.01.85г. ПРОТОКОЛ №93

ГЛАВНЫЙ ИНЖЕНЕР ФИЛИАЛА Я.И.ВИЛЬБЕРГЕР
ГЛАВНЫЙ ИНЖЕНЕР ПРОЕКТА Ю.В.НИКИТИН

				Приказан
Инв.№				

Альбом II

Типовой проект 503-1-35.85

(начало)

Наименование	Марка лист	Стр.
Титульный лист		
Содержание альбома		2
Содержание альбома		3
Архитектурные решения		
Общие данные (начало)	АР-1	4
Общие данные (окончание)	АР-2	5
План на отметке 0,000 в осях „А-Ж"	АР-3	6
План на отметке 0,000 в осях „Ж-П"	АР-4	7
Фрагменты 1,2. Схема 7 расположения щитовых перегородок	АР-5	8
Планы венткамер	АР-6	9
Разрезы 1-1, 2-2	АР-7	10
Фасады 1-15, 15-1	АР-8	11
Фасады П-А, А-П	АР-9	12
План кровли, план молниезащиты	АР-10	13
Планы полов	АР-11	14
Схема 1 расположения элементов стеклоблочной перегородки	АР-12	15
Схема 3 расположения элементов сетчатой перегородки, схема 2	АР-13	16
Схемы 4,5,6 расположения элементов гипсобетонных перегородок	АР-14	17
Конструкции железобетонные		
Общие данные (начало)	КЖ-1	18
Общие данные (продолжение)	КЖ-2	19
Общие данные (продолжение)	КЖ-3	20
Общие данные (окончание)	КЖ-4	21
Схема расположения элементов фундаментов в осях 1-7	КЖ-5	22
Схема расположения элементов фундаментов в осях „Ж...П"	КЖ-6	23

(продолжение)

Наименование	Марка, лист	Стр.
Спецификация к схемам железобетонных конструкций расположенных на листах 6,7. Таблица нагрузок	КЖ-7	24
Узлы 2...6 к схемам расположения фундаментов	КЖ-8	25
Узлы 7...11 к схемам расположения фундаментов	КЖ-9	26
Узлы 12...16 к схемам расположения фундаментов	КЖ-10	27
Схемы расположения блоков по оси „А", „Г/3", „К"	КЖ-11	28
Узлы 17...20 к схемам расположения фундаментов		
Арматурно-опалубочные чертежи фундаментов ФА 4-1, ФА 2-1, ФА 2-1-1	КЖ-12	29
Арматурно-опалубочные чертежи фундаментов ФБ 10-1, ФБ 8-1, ФБ 8-3	КЖ-13	30
Арматурно-опалубочные чертежи фундаментов ФА 5-1, ФА 5-1-1, ФФ 1-3	КЖ-14	31
Арматурно-опалубочные чертежи фундаментов ФФ 3-1, ФФ 3-1-1, ФФ 1-1	КЖ-15	32
Схема расположения элементов подземного хозяйства в осях „А...Ж", „1...15"	КЖ-16	33
Схема расположения элементов подземного хозяйства в осях „Ж...П", „1...15"	КЖ-17	34
Спецификация к схемам расположения элементов подземного хозяйства	КЖ-18	35
Подземное хозяйство. Фундамент ФОН1 на отм. 0,000 и ниже отм. 0,000	КЖ-19	36
Сечения 1-1...3-3 Узел 1		
Подземное хозяйство. Фундамент ФОН2 на отм. 0,000 и ниже отм. 0,000	КЖ-20	37
Сечения 1-1		
Подземное хозяйство. Фундамент ФОН2	КЖ-21	38
Сечение 2-2...4-4. Узел. 1		

(продолжение)

Наименование	Марка, лист	Стр.
Подземное хозяйство. Фундамент ФОН3 на отм. 0,000 и ниже отм. 0,000 в осях „3...7"	КЖ-22	39
Подземное хозяйство. Фундамент ФОН3 на отм. 0,000 и ниже отм. 0,000 в осях „7...11"	КЖ-23	40
Подземное хозяйство. Фундамент ФОН3 на отм. 0,000 и ниже отм. 0,000 в осях „11...15"	КЖ-24	41
Подземное хозяйство. Спецификация на фундамент ФОН3	КЖ-25	42
Подземное хозяйство. Фундамент ФОН4 на отм. 0,000 и ниже отм. 0,000 в осях „3...7"	КЖ-26	43
Подземное хозяйство. Фундамен ФОН4 на отм. 0,000 и ниже отм. 0,000 в осях „7...11"	КЖ-27	44
Подземное хозяйство. Фундамент ФОН4 на отм. 0,000 и ниже отм. 0,000 в осях „11...15"	КЖ-28	45
Подземное хозяйство. Спецификация на фундамент ФОН4	КЖ-29	46
Подземное хозяйство. Фундаменты ФОН3, ФОН4. Разрезы 1-1	КЖ-30	47
Подземное хозяйство. Фундаменты ФОН3, ФОН4. Сечения 2-2...6-6	КЖ-31	48
Подземное хозяйство. Фундаменты ФОН3, ФОН4 Сечения 7-7...11-11	КЖ-32	49
Подземное хозяйство. Фундаменты ФОН3, ФОН4. Сечения 12-12...14-14, 16-16	КЖ-33	50

Инв. № подл. | Подпись и дата | Взам. инв. №

Привязан

Инв. №

ГИП	Никитин		503-1-35.85 -АР
Нач.отд.	Сидорова		Автотранспортное предприятие на 450 грузовых автомобилей с открытой стоянкой
Гл.спец.	Серебров		Производственный корпус
Рук. гр.	Власовская		Стадия: РП; Лист: 1; Листов: 2
Рук. гр.	Шейхратова		
Ведущ. инж.	Евсюкова		Содержание альбома
			ГИПРОАВТОТРАНС Новосибирский филиал

Копировал Формат А2

Альбом II

Типовой проект 503-1-35.85

(продолжение)

Наименование	Марка, лист	Стр.
Подземное хозяйство. Фундаменты ФОН3, ФОН4. Сечения 17-17...21-21	КН-34	51
Подземное хозяйство. Фундаменты ФОН3, ФОН4. Узлы 1...7. Сечение 15-15	КН-35	52
Подземное хозяйство. Фундамент ФОН5 на отм. 0.000	КН-36	53
Подземное хозяйство. Фундамент ФОН5 на отм. ниже 0.000 Сечения 1-1, 2-2	КН-37	54
Подземное хозяйство. Фундамент ФОМ5 Сечения 3-3...6-6	КН-38	55
Подземное хозяйство. Фундамент ФОМ6 на отм. 0.000	КН-39	56
Подземное хозяйство. Фундамент ФОМ6 на отм. ниже 0.000. Сечения 3-3...5-5	КН-40	57
Подземное хозяйство. Фундамент ФОМ6 Фрагмент плана 1. Сечения 1-1...2-2. Узел 3	КН-41	58
Подземное хозяйство. Фундаменты под оборудование ФОН7, ФОН8, ФОН11...ФОН13	КН-42	59
Подземное хозяйство. Фундамент ФОМ9 Стеллаж зарядной	КН-43	60
Подземное хозяйство. Фундамент ФОН10 на отм. 0.000	КН-44	61
Подземное хозяйство. Фундамент ФОМ10 на отм. ниже 0.000. Сечения	КН-45	62
Подземное хозяйство. Фундамент ФОМ10 Фрагмент 1. Сечения 6-6...7-7	КН-46	63
Подземное хозяйство. Фундаменты ФОН10, ФОН15 Сечения 3-3; 4-4	КН-47	64

(продолжение)

Наименование	Марка лист	Стр.
Подземное хозяйство. Каналы 3, 4. Сечения 1-1...12-12	КН-48	65
Подземное хозяйство. Каналы 5, 7. Сечения 1-1...9-9	КН-49	66
Подземное хозяйство. Каналы 8, 9. Сечения 1-1...8-8	КН-50	67
Подземное хозяйство. Фундамент ФОМ14 на отм. 0,000. Сечения 1-1... 2-2. Узел 1	КН-51	68
Схема расположения колонн, ригелей, ран ворот в осях „А...Н", „1...15". Узлы 1, 2	КН-52	69
Схема расположения колонн, ригелей, ран ворот в осях „Н...П", „1...15"	КН-53	70
Разрезы 2-2...10-10 к схемам расположения колонн, ригелей, ран ворот. Узел 1	КН-54	71
Спецификация сборных конструкций к схемам расположения колонн, ригелей, расположенных на листах 53-54	КН-55	72
Схема расположения стропильных и подстропильных ферм. Сечения 1-1...5-5 Узел 1	КН-56	73
Спецификация к схеме расположения элементов стропильных и подстропильных ферм. Узлы 1, 2	КН-57	74
Схема расположения плит покрытия в осях „А...Н"	КН-58	75
Схема расположения плит покрытия в осях „Н...П"	КН-59	76
Спецификация к схемам расположения плит покрытия	КН-60	77
Схемы 1, 2, 3 расположения плит перекрытий	КН-61	78
Монолитные участки перекрытий Ум-1, 2, 3, 4	КН-62	79
Схемы расположения стеновых панелей по осям „А", „Д"	КН-63	80
Схемы расположения стеновых панелей по осям „1", „15"	КН-64	81
Спецификация к схемам расположения стеновых панелей	КН-65	82
Схемы расположения перегородок по осям „3", „Л"	КН-66	83

(окончание)

Наименование	Марка лист	Стр.
Схемы расположения перегородок по осям „В", „Г", „Д", „Е"	КН-67	84
Схемы расположения перегородок по осям „Н/1", „И", по оси „12" в осях „П"-„К"	КН-68	85
Схемы расположения перегородок по оси „12" в осях „И"-„А" и по оси „И"	КН-69	86
Схемы расположения перегородок по осям „В", „Г", „Д/1"	КН-70	87
Схемы расположения перегородок по осям „К" и „Л" в осях „12"-„15" и по оси „13/1"	КН-71	88
Схемы расположения перегородок и каркасно-обшивных вкладышей. Узлы 1, 2, 3, 4, 5	КН-72	89
Спецификация к схемам расположения панелей перегородок	КН-73	90
Схемы расположения элементов крепления фахверка по осям „В", „Г", „Д/1"	КН-74	91
Схемы расположения элементов фахверка по оси „3" в осях „А" „Л" и по оси „Л" в осях „1-3"	КН-75	92
Схемы расположения элементов фахверка для крепления перегородок	КН-76	93
Схемы расположения элементов фахверка по оси „12" в осях „И-А" и по оси „И"	КН-77	94
Схемы расположения элементов фахверка по осям „К" и „Л" в осях „12-15" по оси „12" в осях „П-К"	КН-78	95
Схемы расположения элементов фахверка Узлы 1, 2, 3, 4, 5	КН-79	96
Спецификация к схемам расположения элементов фахверка перегородок	КН-80	97
Колодец - нейтрализатор №1	КН-81	98
Колодец - нейтрализатор №2	КН-82	99
Конструкции металлические		
Общие данные (начало). Техническая спецификация металла	КМ-1	100
Общие данные (продолжение). Техническая спецификация металла	КМ-2	101
Общие данные (продолжение). Техническая спецификация металла типовых конструкций	КМ-3	102
Общие данные (окончание). Ведомость металлоконструкций по видам профилей	КМ-4	103
Схема расположения элементов подвесных путей	КМ-5	104
Схема расположения подвесных путей Разрезы 1-1...4-4	КМ-6	105
Узлы 1...5 подвесного подвесно-транспортного оборудования	КМ-7	106
Узлы 1...7 подвесного подвесно-транспортного оборудования	КМ-8	107
Схемы расположения балок перекрытий и элементов крепления подвесных потолков	КМ-9	108
Схемы расположения лестниц по осям „Б", „Н/1", в осях „12-12"	КМ-10	109

ГИП	Никитин		503 - 1-35.85
Нач.отд.	Сидорова		Автотранспортное предприятие на 450 грузовых автомобилей с открытой стоянкой
Гл.спец.	Стрехнин		
Рук.гр.	Шайхрат		Производственный корпус
Ст.тех.	Голубева		Содержание альбома

Стадия	Лист	Листов
РП	2	

ГИПРОАВТОТРАНС

Привязан

Инв. №

Инв. № подл. | Подпись и дата | Взам. инв. №

Альбом II

Типовой проект 503-1-35.85

Ведомость рабочих чертежей основного комплекта марки АР

Лист	Наименование	Примечание
1	Общие данные (начало)	
2	Общие данные (окончание)	
3	План на отметке 0.000 в осях А-Ж	
4	План на отметке 0.000 в осях Ж-П	
5	Фрагменты 1,2 схема 7 расположения щитовых перегородок	
6	Планы венткамер	
7	Разрезы 1-1, 2-2	
8	Фасады 1-15, 15-1	
9	Фасады П-А, А-П	
10	План кровли, план молниезащиты	
11	Планы полов	
12	Схема 1 расположения элементов стеклоблочной перегородки	
13	Схема 3 расположения элементов сетчатой перегородки, схема 2	
14	Схемы 4,5,6 расположения элементов гипсобетонных перегородок	

Ведомость ссылочных и прилагаемых документов (начало)

Обозначение	Наименование	Примечание
	Ссылочные документы	
ГОСТ 8484-82	Плиты подоконные железобетонные для производственных зданий	
ГОСТ 12506-81	Окна деревянные для производственных зданий	
ГОСТ 14624-84	Двери деревянные для зданий промышленных предприятий	

(окончание)

Обозначение	Наименование	Примечание
Серия 1.138-10 вып.1	Перемычки железобетонные для зданий с кирпичными стенами	
Серия 1.431-6	Кирпичные перегородки для одноэтажных и многоэтажных производственных зданий	
Серия 1.431-10 вып.2,3	Перегородки напольные сетчатые стальные	
Серия 1.431-15 вып.0-4	Перегородки многоэтажных зданий с каркасом по серии ИИ-04	
Серия 42-74	Ворота раздвижные складчатые	
Серия 1.464.2-17	Фонари зенитные с размерами светового проема 2,7х2,7м сп стальными переплетами	
Серия 2.435-6 вып.3,5	Противопожарные двери и ворота промышленных зданий	
Серия 2.436-14 вып.0,1	Узлы окон с деревянными переплетами	
Серия 2.460-18	Узлы покрытий одноэтажных производственных зданий с рулонными кровлями и железобетонными плитами	
Серия 1.494-27 вып.7	Воздухоприемные устройства к окнам деревянным для зданий промышленных предприятий по ГОСТ 12506-81	
Типовые решения 416-0-1 вып.7	Перегородки кабин душевых и уборных	
Типовой проект 407-3-267 альбом I листы АР 10,12	Трансформаторная подстанция закрытого типа напряжением 20/0,4кв с двумя трансформаторами мощностью до 400ква с воздушными вводами	
	Прилагаемые документы	
альбом VII	Строительные изделия	
альбом X	Ведомость потребности в материалах	

Ведомость спецификаций

Лист	Наименование	Примечание
5	Спецификация элементов заполнения проемов ворот и дверей	
5	Спецификация элементов щитовых перегородок	
5	Спецификация стали на узел крепления кирпичной перегородки	
6	Спецификация изделий закладных	
6	Спецификация материалов на теплоизоляцию венткамер	
8	Спецификация элементов заполнения оконных проемов	
9	Спецификация перемычек	
10	Спецификация материалов на подвесные потолки	
10	Спецификация стали на молниезащиту	
10	Спецификация зенитных фонарей	
12	Спецификация элементов стеклоблочной перегородки	
13	Спецификация элементов сетчатых перегородок	
14	Спецификация гипсобетонных перегородок	

Типовой проект разработан в соответствии с действующими нормами и правилами и предусматривает мероприятия обеспечивающие взрывную, взрывопожарную и пожарную безопасность при эксплуатации здания

Главный инженер проекта Ю.В. Никитин

Инв. № подл. | Подпись и дата | Взам. инв. №

Привязан:

Инв. №

ГИП	Никитин		503-1-35.85 АР
Нач.отд.	Сидорова		Автотранспортное предприятие на 450 грузовых автомобилей с открытой стоянкой
Гл.спец.	Середова		Производственный корпус
Рук.гр.	Адасинская		Стадия Лист Листов: РП 1 14
Вед.арх.	Евстахова		Общие данные (начало)
Н.контр.	Константинова		ГИПРОАВТОТРАНС Новосибирский филиал

Типовой проект 503-1-35.85 Альбом II

Ведомость отделки помещений. Площадь м²

Наименование или номер помещения	Потолок: площадь	Потолок: вид отделки	Стены или перегородки: площадь	Стены или перегородки: вид отделки	Отделка низа стен или перегородок: площадь	Отделка низа стен или перегородок: вид отделки	Высота, мм	Примечание
11	11,6	затирка швов, известковая окраска	53,8	затирка швов, известковая окраска	—	—	—	
23	56,5		257,7					
7	72,1		345,6					
6	107,2		403,2					отделка сетчатых перегородок лист 13
16,13,14,15	3020,3		1267,2					
20	177,8		460,8					
18	152,9		518,4					
17	289,4		633,6					
4	131,8		187,2					
3	17,6		70,2					
24	37,3		93,6					
30	63,5		288,0					
29	315,3		691,2					
1,2	1322,2		1612,8					
28	340,4		822,6					
12	37,1	затирка швов, известковая окраска	49,3	затирка швов, известковая окраска.	40,3	керамическая плитка ГОСТ 6141-82	1800	
21	35,1		38,8		16,2			
19	116,0		144,0		73,1			
5	36,9		58,9		50,2			
10	35,9	затирка швов, известковая окраска	59,14	затирка швов, известковая окраска	53,01	керамическая кислотоупорная плитка ГОСТ 961-79	1800	
8	17,6		34,5		29,7			
32	7,3		19,7		11,7			
9	10,2		21,8		21,06			
22	11,8	окраска водоэмульсионной краской	54,1	окраска водоэмульсионной краской				
31	11,1	затирка швов, известковая окраска	35,2	затирка швов, известковая окраска	19,01	масляная окраска	1500	
25	18,7		41,6		24,2			
26	29,6		68,8		41,3			
27	9,0		40,9		23,01			

Общие указания (начало)

Проект разработан для II, III, I климатических районов и подрайонов СССР.
С расчетной температурой наружного воздуха -30°, -40°С; для I, II, III районов ветровой нагрузки; для II, III, IV районов снеговой нагрузки

класс здания II, степень огнестойкости II.

Все металлические конструкции окрасить двумя слоями эмали ПФ по одному слою грунта ГФ-020.
Закладные и соединительные детали для крепления стенового ограждения оцинковать способом металлизации толщиной слоя 120 мкм.

Таблица толщин наружных стен и утеплителя кровли

Расчетная зимняя t° наружного воздуха	"а" кирпичная кладка	"б" стеновые керам зитобетонные панели γ=900 кг/м³	"с" газобетон γ=500 кг/м³
-30°	380	200	130
-40°	510	250	170

Горизонтальную гидроизоляцию стен выполнять из цементно-песчаного раствора состава 1:2 толщиной 30 мм.
Вокруг здания выполнить асфальтобетонную отмостку на щебеночном основании шириной 1,0 м.

Работы в зимних условиях должны выполняться по специальному проекту производства работ и обосновываться технико-экономическим расчетом.
Подлежащий разработке грунт должен быть предварительно подготовлен одним из следующих способов:
а) предохранение грунта от промерзания;
б) рыхление грунта
Прочность бетона монолитных бетонных фундаментов на время монтажа колонн должна быть не менее 70% от проектной. Для приготовления бетонных смесей следует применять быстротвердеющие портландцементы.
Температура твердения должна быть не менее 5°С.

Выполнение зимней кладки из кирпича следует предусматривать на растворе не ниже марки 50С противоморозными химическими добавками, не вызывающими коррозии материалов кладки, твердеющих на морозе без обогрева.
Внутренние малярные работы производят в утепленных и отапливаемых помещениях.
Температура воздуха в помещениях, а также температура поверхностей не должна быть ниже 8°С.

(окончание)

Отделка стеновых панелей производственного корпуса - рельефная поверхность цементно-песчаного раствора, получаемая путем укладки на дно формы рельефных матриц с последующей окраской цементными перхлорвиниловыми красками ЦПХВ (эталон колера - 121).
Кирпичные участки стен оштукатурить под фактуру панелей, окрасить красками ЦПХВ (эталон колера 121).
Оконные и дверные переплеты, полотна дверей, металлические жалюзийные решетки окрасить масляными красками светлых тонов
Полотна ворот окрасить масляной краской (эталон колера 109) за 2 раза.

Основные строительные показатели.

№	Наименование показателей	Ед. изм.	Количество
	Для tн=-30°		
1	Общая площадь	м²	6256,2
2	Строительный объем	м³	61289,0
3	Площадь застройки	м²	6140,6
	Для tн=-40°		
1	Общая площадь	м²	6256,2
2	Строительный объем	м³	61692,0
3	Площадь застройки	м²	6126,3

Привязан

Инв. №

ГИП	Нилитин		
Нач.отд.	Сиворова		
Гл.спец.	Серебров		
Рук.гр.	Шайдранова		
Рук.гр.	Блосовская		
Зед.арх.	Евсюкова		
Арх.	Кортышова		

503-1-35.85 -АР

Автотранспортное предприятие на 450 грузовых автомобилей с открытой стоянкой

Производственный корпус

Стадия	Лист	Листов
РП	2	

Общие данные (окончание)

ГИПРОАВТОТРАНС Новосибирский филиал

Инв. № подл. | Подп. и дата | Взам. инв. №

Альбом III

Типовой проект 503-1-35.85

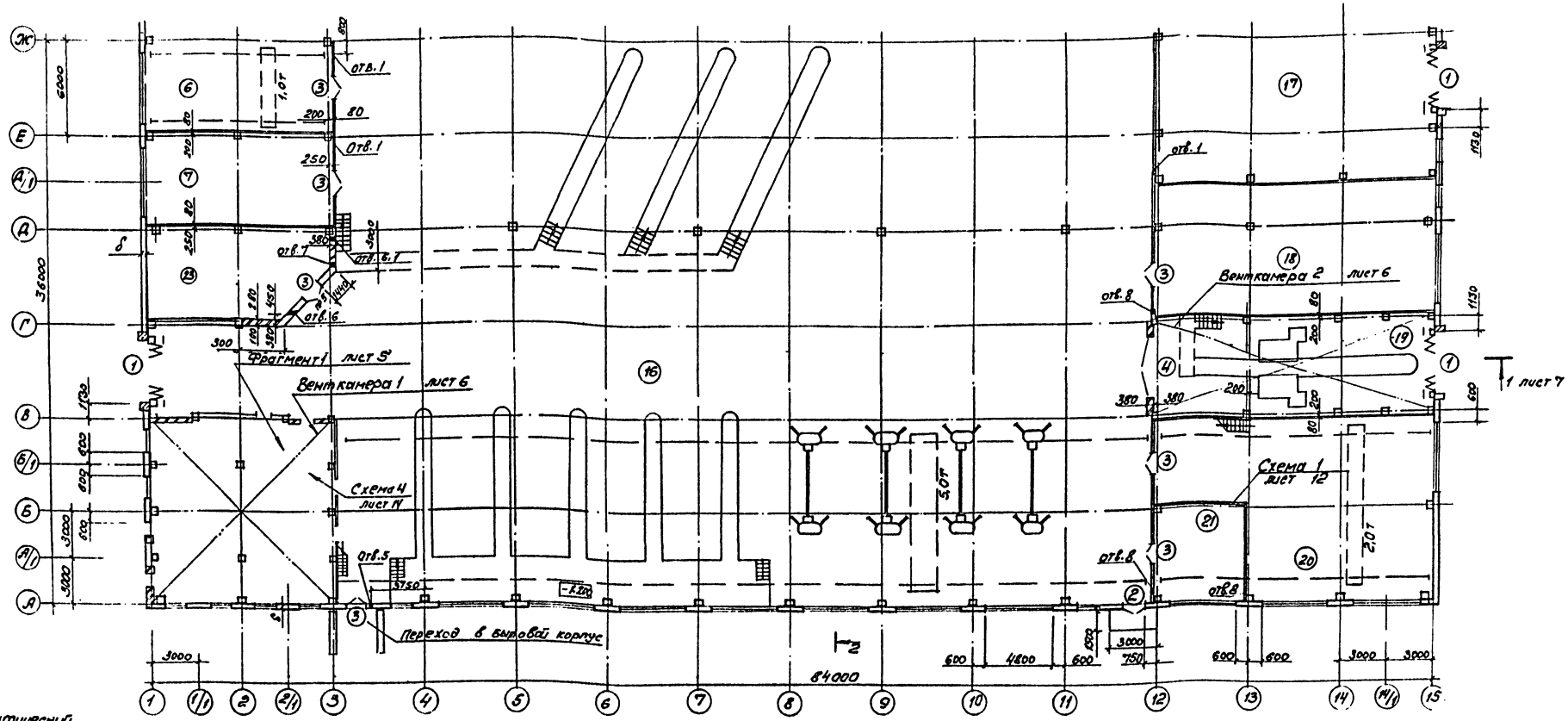

Схематический план

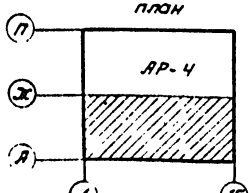

Экспликация отверстий

Поз.	Размер отверстия в × h, мм	Отметка низа
1	100 × 100	2.100
2	200 × 200	3.100
3	200 × 200	0.200
4	100 × 200	2.100
5	300 × 150	2.200
6	450 × 450	6.750
7	100 × 100	2.300
8	100 × 100	4.350

Экспликация помещений (начало)

Номер по плану	Наименование	Площадь м²	Категория производства по взрывной взрыво-пожарной и пожарной опасности
1.	Участок общей диагностики	660.0	В
2	Участок ТО-1 и ТО-2	410.2	В
3	Насосная	17.6	В
4	Склад масел	131.8	В
5	Компрессорная	36.9	Д
6	Склад шин	103.2	В
7	Шиномонтажный участок	72.1	В
8	Зарядная	17.6	Е
9	Кислотная	10.2	В
10	Аккумуляторный уч-к	35.9	Д
11	Регулировочный уч-к	11.6	А

(продолжение)

Номер по плану	Наименование	Площадь м²	Категория производства по взрывной взрыво-пожарной и пожарной опасности
12	Участок ремонта приборов питания	37.1	Д
13	Склад агрегатов	133.3	Д
14	Промежуточная кладовая	72.0	Д
15	Инструментально-раздаточная кладовая	18.0	Д
16	Участок текущего ремонта	2797.0	В
17	Медницко-сварочный участок	289.4	Г
18	Склад запасных частей и материалов	152.9	В
19	Участок углубленной диагностики	116.0	В

1. Кладку кирпичных стен и перегородок вести из кирпича М75 на растворе М25, с армированием кладки перегородок 2Ф6А через 4 ряда в горизонтальном направлении.
2. Отверстия ОВ в сборных перегородках указаны на листах КЖ.

Привязан:

Инв. №

ГИП	Никитин		
Нач.отд	Сидорова		
Гл.спец	Серебров		
Рук.гр	Власенко		
Вед.инж	Евсюкова		

503-1-35.85 АР

Автотранспортное предприятие на 450 грузовых автомобилей с открытой стоянкой

Производственный корпус

Стадия	Лист	Листов
РП	3	

План на отметке 0.000 в осях А-Ж.

ГИПРОАВТОТРАНС Новосибирский филиал

СО-ПОСОБ СНиП

Нач. ГПИ отд.	Бобылев		
Нач. сект. отд.	Зыкова		
Нач. гр.	Жук		
Рук. гр.	Шкуратова		
Инж.	Гаврилова		
Инж.	Ковалева		

Альбом I

Типовой проект 503-1-35.85

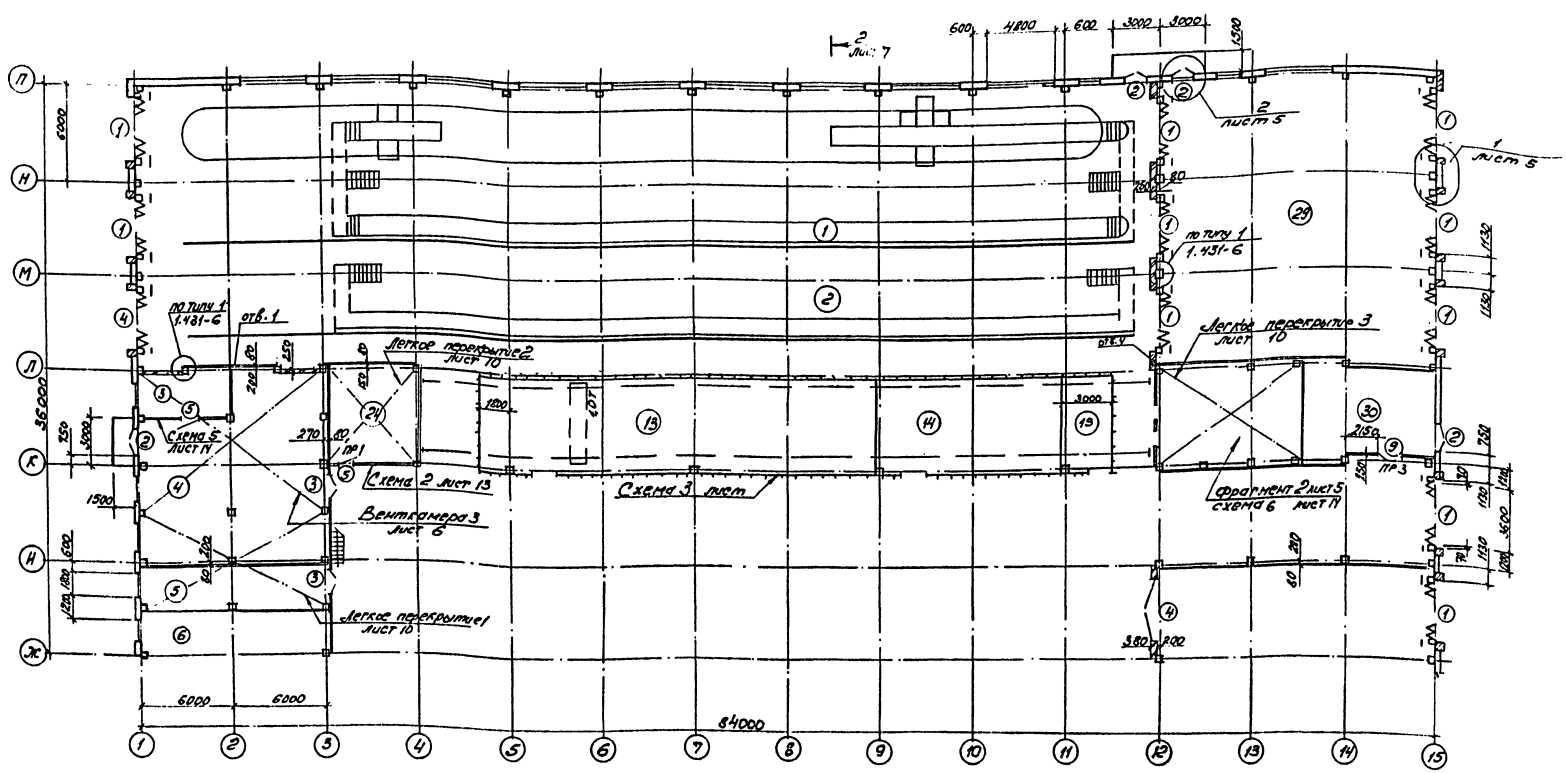

Схематический план

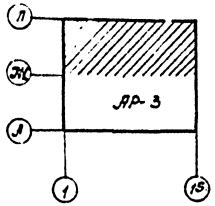

Экспликация помещений (продолжение)

Номер по плану	Наименование	Площадь м²	Категория производств по взрывной взрыво-пожарной и пожарной опасности
20	Агрегатный, слесарно-механический участок и отдел главного механика	177,8	А
21	Участок ремонта электрооборудования	35,1	А
22	Кладовая	11,8	
23	Центральный тепловой пункт	56,5	
24	Комната мастеров	37,3	
25	Курительная	18,7	
26	Мужская уборная	29,6	
27	Женская уборная	9,0	
28	Венткамера	340,3	
29	Место для ожидания	315,3	
30	Комплектная трансформаторная подстанция	63,5	В
31	Тамбур-шлюз	18,4	

(окончание)

Ведомость проемов ворот и дверей дана на листе 5

Привязан:

Инв. №

ГИП	Никитин		
Нач. отд.	Сидорова		
Гл. спец.	Стародубов		
Рук. гр.	Власов		
Вед. арх.	Белякова		

503-1-35.85 АР

Автотранспортное предприятие на 450 грузовых автомобилей с открытой стоянкой

Производственный корпус

Стадия	Лист	Листов
РП	4	

План на отметке 0.000 в осях Ж-П

ГИПРОАВТОТРАНС
Новосибирский филиал

Типовой проект 503-1-35.85 Альбом II

Фрагмент 1

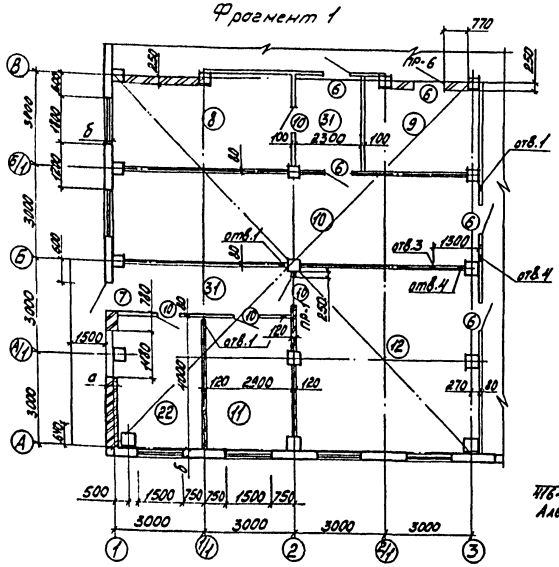

Фрагмент 2

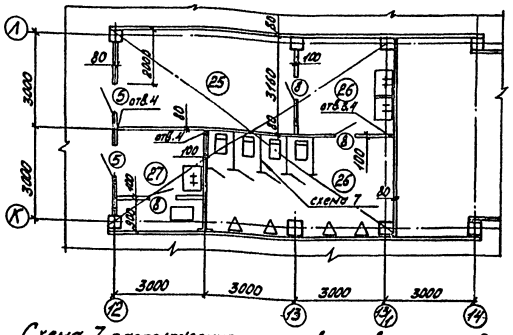

Схема 7 расположения элементов щитовых перегородок

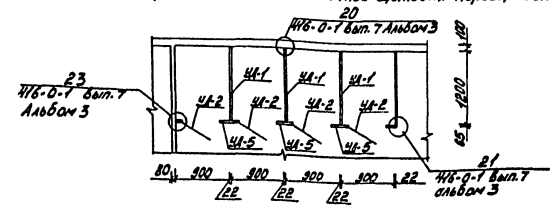

Спецификация элементов щитовых перегородок

Марка, поз.	Обозначение	Наименование	Кол.	Масса ед. кг	Примеч.
ЩА-1	4Ф6-0-1 вып.7 Альбом 2	Щит	4	33,3	
ЩА-2	4Ф6-0-1 вып.7 Альбом 2	Щит	4	16,1	
ЩА-5	4Ф6-0-1 вып.7 Альбом 2	Щит	4	24,8	
	4Ф6-0-1 вып.7 Альбом 2	Стойка ℓ=190	4	0,32	
	4Ф6-0-1 вып.7 Альбом 2	Фланец	4	0,26	
МН-1	4Ф6-0-1 вып.7 Альбом 2	Соединительная деталь	3	0,16	
МН-2	4Ф6-0-1 вып.7 Альбом 2	Соединительная деталь	21	0,17	
МН-3	4Ф6-0-1 вып.7 Альбом 2	Соединительная деталь	3	0,14	
МН-9	4Ф6-0-1 вып.7 Альбом 2	Соединительная деталь	48		
		Шуруп d=4,5 ℓ=40мм	33		
РКЛ		Ручка-кнопка	4		Пластик
ПНС		Петли для дверей	4		
	ГОСТ 5090-79	Задвижка натяжная	4		

Спецификация стали на узел крепления кирпичной перегородки

Марка поз.	Обозначение	Наименование	Кол.	Масса ед. кг	Примеч.
1	ГОСТ 2590-71	Ф10 АI ℓ=150	6	0,09	
2	ГОСТ 2590-71	Ф10 АI ℓ=180	3	0,11	
3	ГОСТ 8240-72	С14 ℓ=300	3	3,69	

1. Спецификация стали дана на один узел крепления
2. Экспликация отверстий дана на листе 3.

Ведомость проемов ворот и дверей

Марка поз.	Размер проема в кладке
1	5800 x 4200
2	1550 x 2400
3	1520 x 2370
4	3600 x 3600
5	1020 x 2370
6	1020 x 2370
7	1020 x 2380
8	820 x 2380
9	1700 x 3010
10	1020 x 2070

Спецификация элементов заполнения проемов ворот и дверей

Марка, поз.	Обозначение	Наименование	Всего	Масса ед. кг	Примеч.
1	42-74	Ворота ВРС 3,6 x 4,2	14	1246	
2	ГОСТ 14624-84	Дверной блок Д52	5		
3	2.435-6 вып.5	Дверной блок ПД-2	10		
4	2.435-6 вып. 3	Ворота ПВ 3,6 x 3,6	2		
5	2.435-6 вып.5	Дверной блок ПД-1	7		
6	ГОСТ 14624-84	Дверной блок Д33 л.п.	10		
7	ГОСТ 14624-84	Дверной блок Д33	1		
8	ГОСТ 14624-84	Дверной блок Д34	3		
9	407-3-267 Альбом I	Дверной блок ДН-1	1		
10	2.435-6 вып. 5	Дверной блок ПД-5	4		

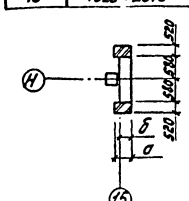

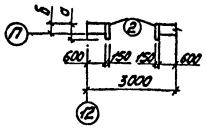

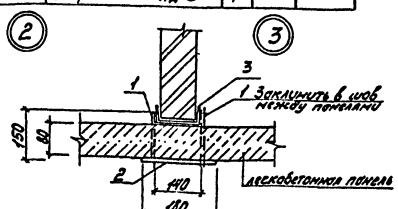

Привязан:

Инв. №

ГИП	Никитин		
Нач.отд.	Сидорова		
Гл.арх.	Свеврбов		
Рук.гр.	Злосовская		
Вед.арх.	Евенкова		
Арх.	Самсонов		

503-1-35.85 АР

Автотранспортное предприятие на 450 грузовых автомобилей с открытой стоянкой

Производственный корпус

Стадия	Лист	Листов
РП	5	

Фрагменты 1,2
Схема 7 расположения щитовых перегородок

ГИПРОАВТОТРАНС
Новосибирский филиал

Согласовано

Нач. сан.-эп. отд. Жданович
Нач. эл. отд. Крылов
Нач. тепл. отд. Корякина

Взам. инв. №

Подп. и дата

Инв. № подл.

Типовой проект 503-1-35.85 Альбом II

План венткамеры 1 на отметке 4.200

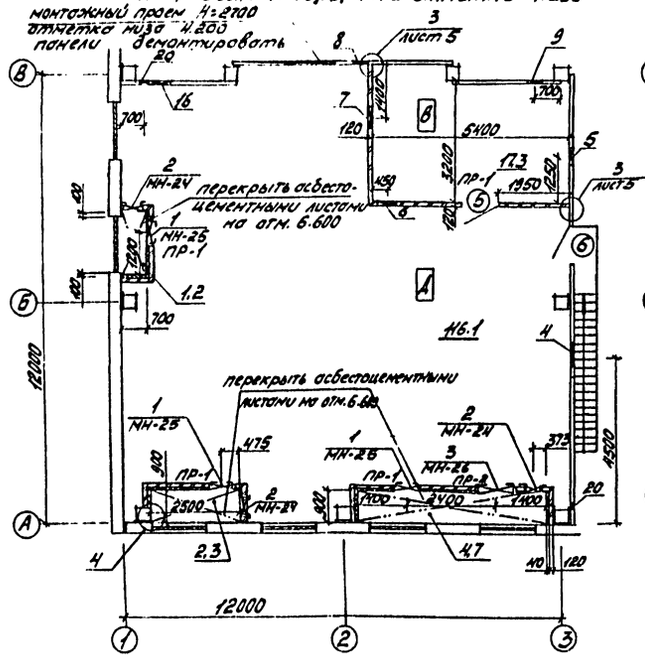

План венткамеры 2 на отметке 4.800

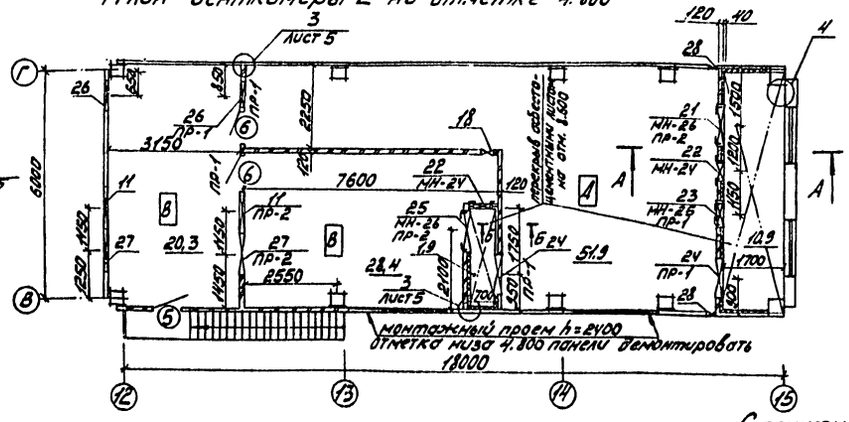

А-А

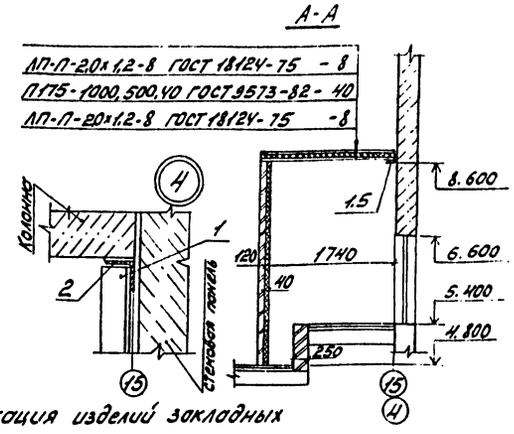

План венткамеры 3 на отметке 4.200

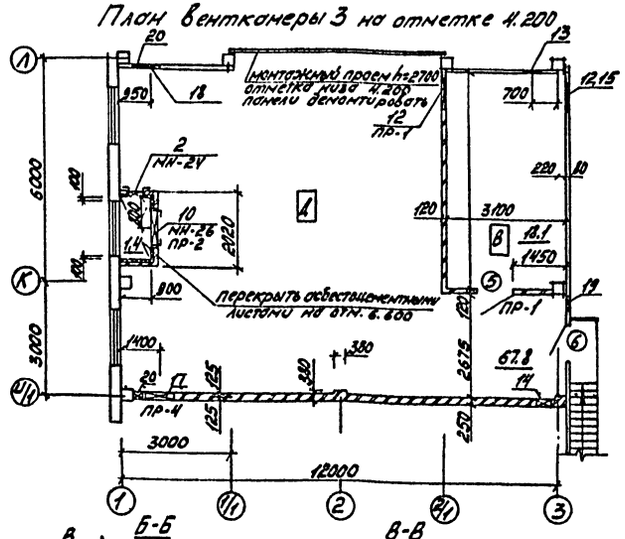

Спецификация изделий закладных

Марка поз.	Обозначение	Наименование	Кол.	Масса ед. кг	Примеч.
МН-24	503- Альбом VII	Изделие закладное	6	15.9	
МН-25	503- Альбом VII	Изделие закладное	4	14.2	
МН-26	503- Альбом VII	Изделие закладное	4	21.8	

Спецификация материалов на теплоизоляцию венткамер

Марка, поз.	Обозначение	Наименование	Кол.	Масса ед. кг	Примечание
1	ГОСТ 8509-72*	L75х8 ℓ=5580	2	50.3	
2	ГОСТ 8509-72*	L75х8 ℓ=300	3	2.7	
3	ГОСТ 18124-75	ЛП-П-2.0х1.2-8	28	41	
4	ГОСТ 9573-82	П175-1000.500.40	220		
5	ГОСТ 8509-72*	L75х8 ℓ=2640	1	23.8	
6	ГОСТ 5336-80	Сетка Р-12-1.4	-		87 м²
7	ГОСТ 5781-82	ф6АI ℓ=260	870	0.057	

Экспликация отверстий венткамер

Поз.	Размер отверстия, (в х h) мм	Примечание	Поз.	Размер отверстия, (в х h) мм	Примечание
1	710 х 1048	4.370	15	500 х 500	4.550
2	505 х 1255	4.500	16	600 х 450	7.100
3	1110 х 1603	4.490	17	800 х 450	7.250
4	950 х 950	7.500	18	500 х 450	7.200
5	450 х 450	7.675	19	400 х 300	6.270
6	500 х 500	4.750	20	200 х 400	4.200
7	600 х 600	4.600	21	1110 х 1603	5.090
8	400 х 400	6.360	22	505 х 1255	5.100
9	350 х 350	4.400	23	710 х 1048	4.97
10	1110 х 1603	4.490	24	1050 х 1050	7.500
11	1150 х 950	7.450	25	1110 х 1603	4.975
12	1050 х 1050	7.875	26	800 х 1050	7.650
13	400 х 400	4.600	27	1150 х 1150	8.025
14	400 х 400	7.000	28	200 х 400	4.800

Б-Б

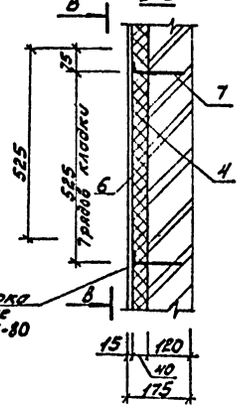

В-В

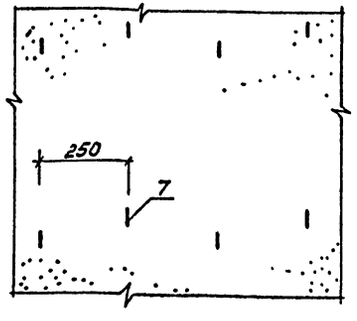

Привязан

Инв. №

ГИП	Никитин		
Нач.отд.	Сидорова		
Гл.спец.	Серебров.		
Рук.гр.	Власовская		
Вед.арх.	Евсюкова		
Арх.	Кротшова		
Арх.	Самсонов		

503-1-35.85 АР

Автотранспортное предприятие на 450 грузовых автомобилей с открытой стоянкой

Производственный корпус

Планы венткамер

Стадия	Лист	Листов
РП	6	

ГИПРОАВТОТРАНС Новосибирский филиал

Альбом II

Типовой проект 503-1-35.85

Слой гравия на битумной мастике -10
3 слоя рубероида кровельного РКМ-350Б (ГОСТ 10923-82) на битумной мастике -10
Цементно-песчаная стяжка М50 -15
плитный утеплитель γ=500 кг/м³ (см. таблицу)
слой рубероида на битумной мастике -3,5
сборная железобетонная плита

Разрез 1-1

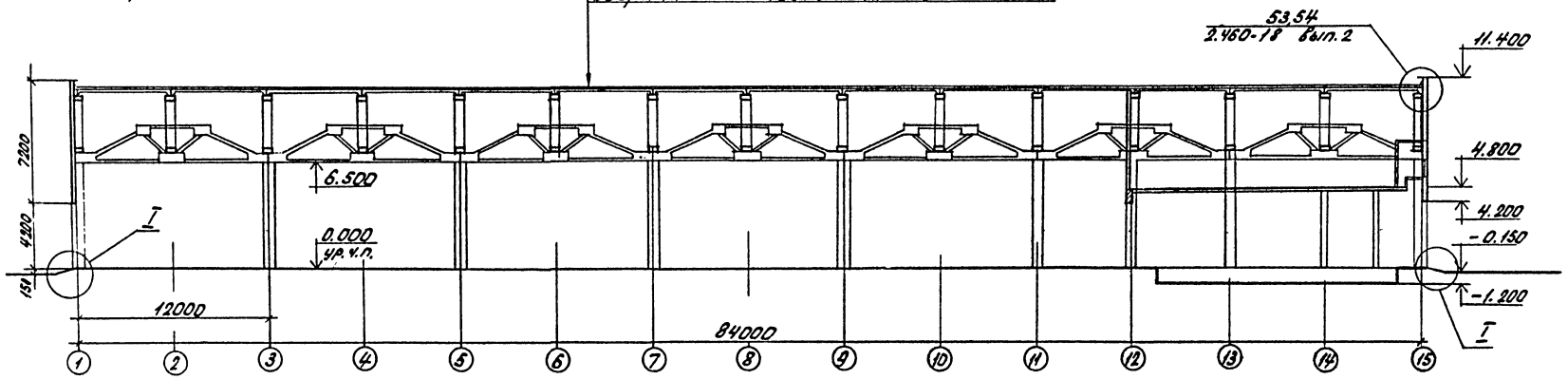

Разрез 2-2

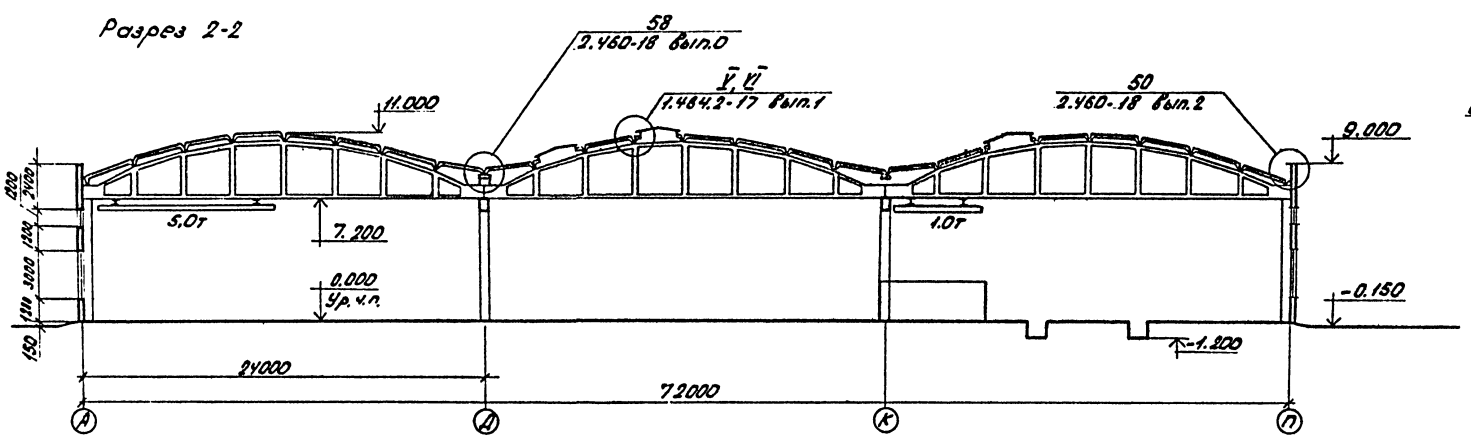

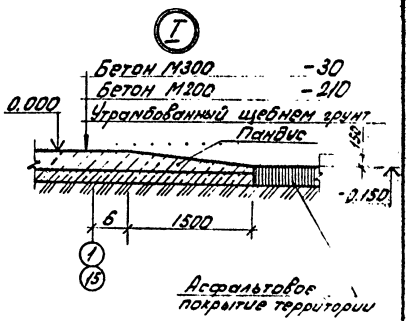

Привязан:

Инв. №

ГИП	Никитин		503-1-35.85 АР	
Нач.гр.	Сиборов		Автотранспортное предприятие на 450 грузовых автомобилей с открытой стоянкой	
Гл.арх.	Серебров		Производственный корпус	Стадия: РП; Лист: 7; Листов:
Рук.гр.	Власовская		Разрезы 1-1, 2-2	ГИПРОАВТОТРАНС Новосибирское отделение
Вед.ст.	Есюкова			
Арх.	Самсонов			

Согл.: Альб.II; Подп. и дата; Инв.№ подл.

Альбом I

Типовой проект 503-1-35.85

Фасад 1-15

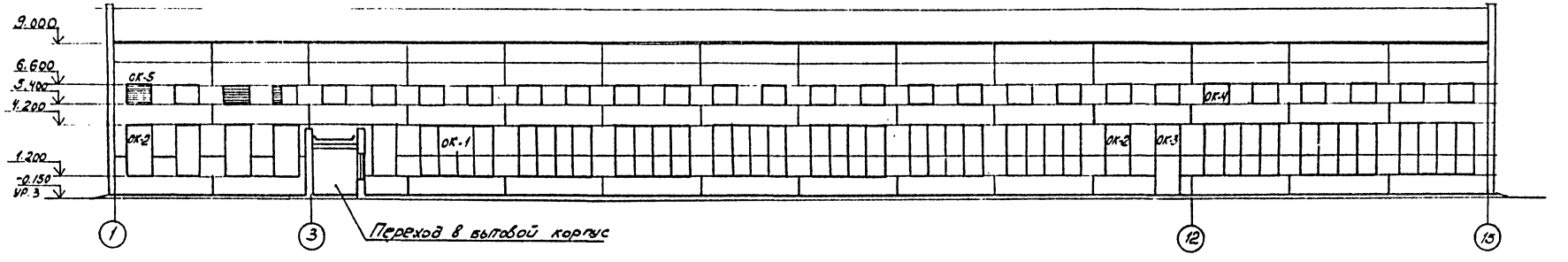

Фасад 15-1

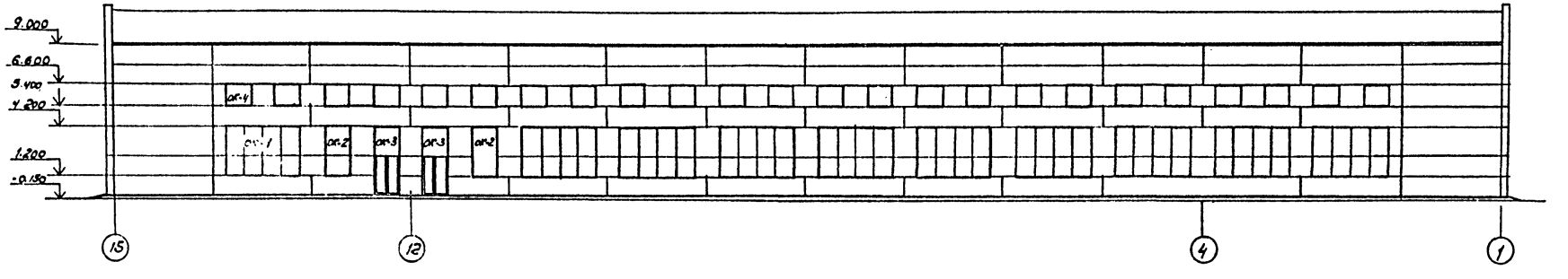

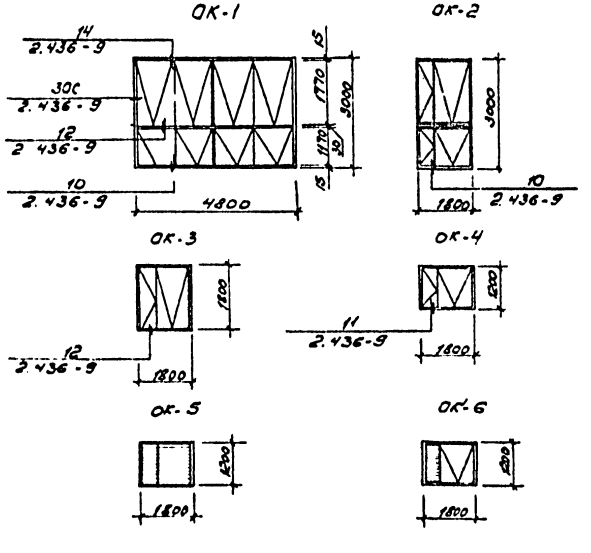

Спецификация элементов заполнения оконных проемов

Марка поз.	Обозначение	Наименование	Кол.	Масса ед., кг	Примеч.
ОК-1	ГОСТ 12506-81	Окно ПНД 12-24.1 (2 штуки)	24		
	ГОСТ 12506-81	Окно ПНД 18-24.1 (2 штуки)			
	ГОСТ 8484-82	Плита ПО 12.15.35 (4 штуки)		16,0	
ОК-2	ГОСТ 12506-81	Окно ПНД 12-18.1	17		
	ГОСТ 12506-81	Окно ПНД 18-18.1			
	ГОСТ 8484-82	Плита по 18.15.35		24,0	
ОК-3	ГОСТ 12506-81	Окно ПНД 18-18.1	4		
ОК-4	ГОСТ 12506-81	Окно ПНД 12-18.1	87		
ОК-5	ГОСТ 12506-81	Окно ПНД 12-18.1	4		
	1.494-27.32	Решетка СТД-302			
		(штук 24)			
ОК-6	ГОСТ 12506-81	Окно ПНД 12-18.1	2		
	1.494-27	Решетка СТД-302			
		(штук 12)			

Привязан

Инв. №

ГИП	Никитин		503-1-35.85 АР
Нач.отд.	Сидорова		
Гл.спец.	Серебров		Автотранспортное предприятие на 450 грузовых автомобилей с открытой стоянкой
Рук.гр.	Киселева		
Вед.арх.	Евдокова		Производственный корпус — Стадия: РП; Лист: 8; Листов:
			Фасады 1-15, 15-1 — ГИПРОАВТОТРАНС Новосибирский филиал

Инв. № подл. | Подпись и дата | Взам. инв. №

Альбом I

Типовой проект 503-1-35.85

фасад П-А

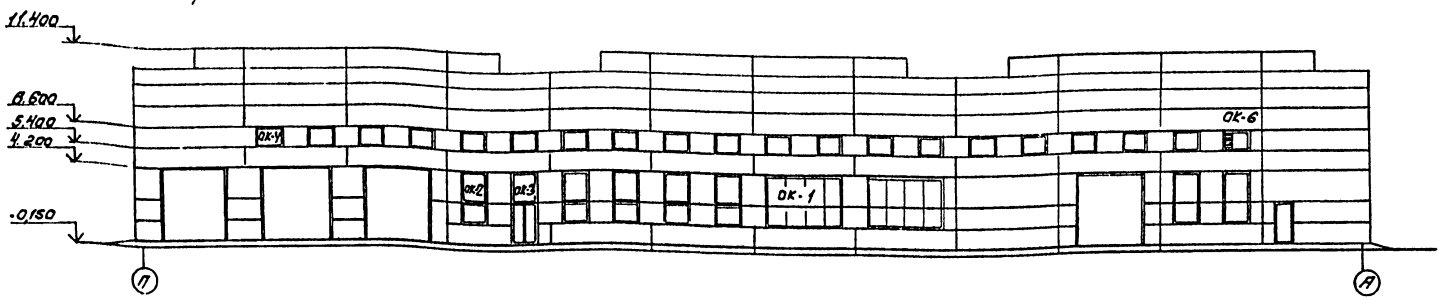

фасад А-П

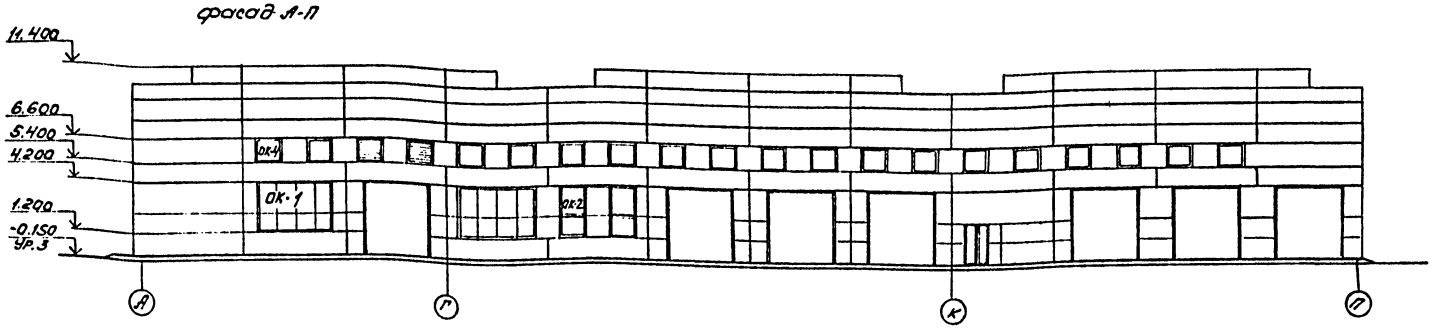

Ведомость перемычек

Марка поз.	Схема сечения	Марка поз.	Схема сечения
ПР1	1ПР1-12.12.6; 8.530; 5.418; 7.170; 6.570; 6.018; 8.925; 2.370; 3400; 2750; 80; 720; 4850; 1740; 740; 60; 65; 120; В, Б, К, А, Д, Ж, Г, Ш	ПР3	1ПР3-22.12.14; 2.400; 120; 140; К
ПР2	1ПР2-15.12.14; 8.700; 8.175; 6.578; 5.978; 6.693; 720; 2750; 3950; 1740; 940; 180; 140; А, Б, В, Г, Д	ПР4	1.ПР1-12.12.6; 7.700; 125; 125; 65
		ПР5	1.ПР3-19.12.14; 2.700; 360; 110
		ПР6	1.ПР3В-15.12.23У; 1ПР1-12.12.6; 2.370; 220; 35°; 110; В

Спецификация перемычек

Марка поз.	Обозначение	Наименование	Кол.	Масса ед. кг	Примеч.
ПР1	1.138-10 Вып.1	1ПР1-12.12.6	12	25	
ПР2	1.138-10 Вып.1	1ПР2-15.12.14	6	75	
ПР3	1.138-10 Вып.1	1ПР3-22.12.14	1	100	
ПР4	1.138-10 Вып.1	1ПР1-12.12.6 (2 штуки)	1	26	
ПР5	1.138-10 Вып.1	1ПР3-19.12.14 (3 штуки)	1	75	
ПР6	1.138-10 Вып.1	1ПР1-12.12.6	1	26	

Привязан

Инв. №

ГИП	Никутин		503-1-35.85 АР
Нач.отд.	Сидорова		Автотранспортное предприятие на 450 грузовых автомобилей с открытой стоянкой
Л.спец.	Серебров		Производственный корпус
Рук.гр.	Высоцкая		Фасады П-А, А-П
Ведарх.	Бухакова		Стадия: РП; Лист: 9; Листов:
			ГИПРОАВТОТРАНС Новосибирский филиал

Копировал Формат А2

Взам. инв. № | Подпись и дата | Инв. № подл.

Альбом II

Типовой проект 503-1-35.85

План кровли

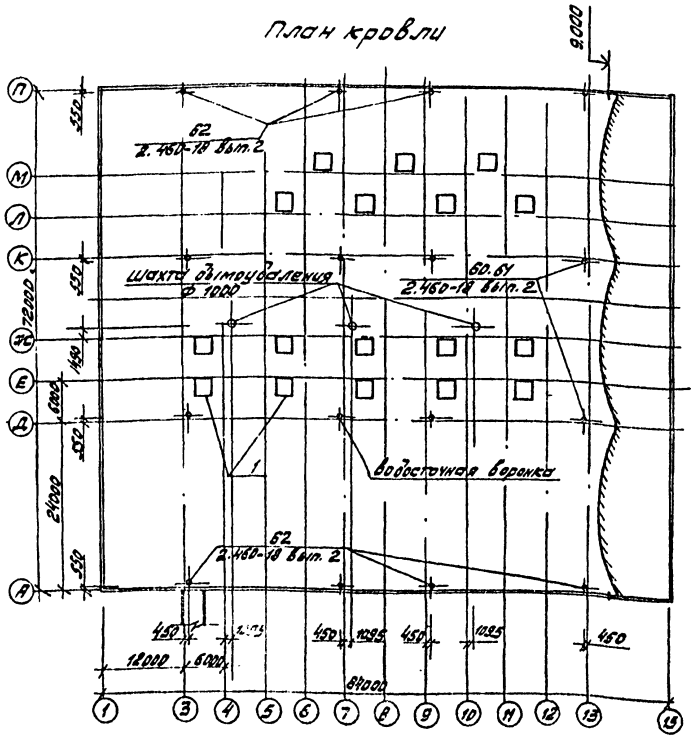

План молниезащиты

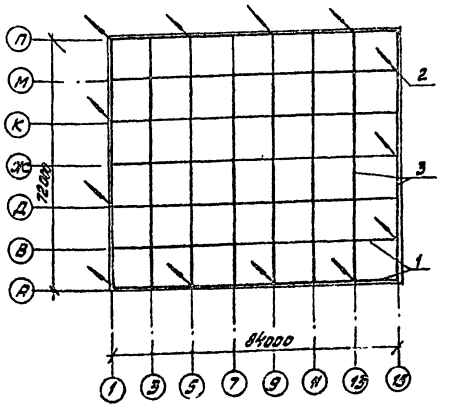

Спецификация материалов на подвесные потолки

Марка поз.	Обозначение	Наименование	кол.	Масса ед.кг	Примечание
		Подвесной потолок 1			
1	ГОСТ 18124-75*	лист ЛП-П-3.0х1.5-10	32	38	
2	ГОСТ 9573-82	плита П175-1000.500.40	144	3.5	
		Подвесной потолок 2			
1	ГОСТ 18124-75*	лист ЛП-П-3.0х1.5-10	16	38	
2	ГОСТ 9573-82	плита П175-1000.500.40	72	3.5	
		Подвесной потолок 3			
1	ГОСТ 18124-75*	лист ЛП-П-3.0х1.5-10	24	38	
2	ГОСТ 9573-82	плита П175-1000.500.40	108	3.5	

Спецификация стали на молниезащиту

Марка поз.	Обозначение	Наименование	кол.	Масса ед.кг	Примеч.
1	ГОСТ 2590-71	ф6 АI ℓ=84000	7	18,7	
2	ГОСТ 2590-71	ф10 АI ℓ=1000	13	0,6	
3	ГОСТ 2590-71	ф6 АI ℓ=72000	8	16,0	

Спецификация зенитных фонарей

Марка поз.	Обозначение	Наименование	кол.	Масса ед.кг	Примеч.
1	1.464.2-17 вып. 1	зенитный фонарь	17	773,2	

1. Молниезащиту выполнить наложением молниеприемной сетки под слой гидроизоляции, молниеприемную сетку соединить с токоотводами в местах, указанных стрелками.
2. Кровлю на коньке усилить на ширину 250мм с каждой стороны одним слоем рубероида РПМ-300А, карнизные участки усилить 2 слоями рубероида марки РПМ-300А на ширину 400мм. Места примыкания кровли к стенам, шахтам, фонарям, деформационным швам выполнить в соответствии с требованиями, изложенными в п. 2.5 и 2.7 СНиП II-26-76.

Легкое перекрытие 1

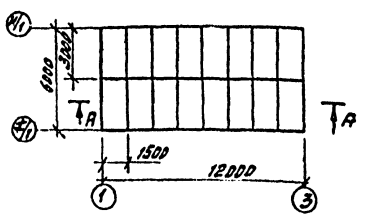

Легкое перекрытие 2

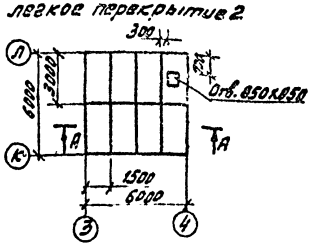

Легкое перекрытие 3

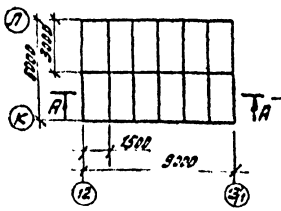

А-А

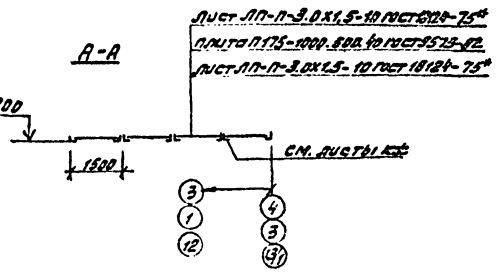

Согласовано
от Госгражданпроекта
нач. 3А отд.

Привязан

Инв. №

ГИП	Никитин		503-1-35.85 АР
Нач.отд.	Сысоева		
Гл.арх.	Серебров		Автотранспортное предприятие на 450 грузовых автомобилей с открытой стоянкой
Рук.гр.	Ратобыльский		
Вед.арх.	Евсюкова		Производственный корпус — Стадия: РП; Лист: 10; Листов:
Архит.	Самсонов		План кровли, план молниезащиты

ГИПРОАВТОТРАНС
новосибирский филиал

Альбом I

Типовой проект 503-1-35.85

План полов на отм. 0.000

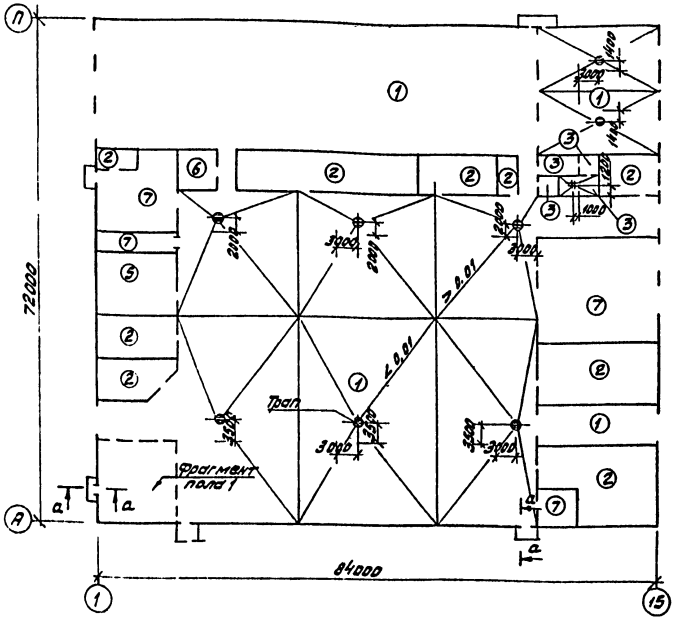

План полов на отм. 4.200

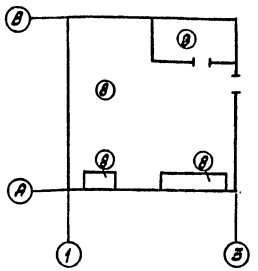

План полов на отм. 4.200

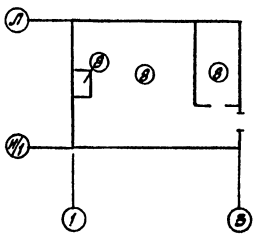

Фрагмент пола 1

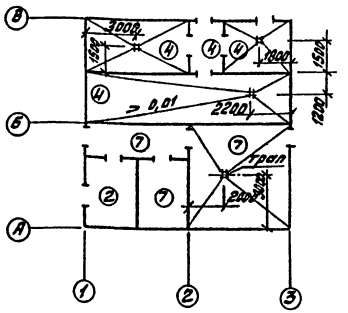

План полов на отм. 4.800

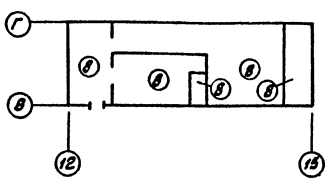

а-а

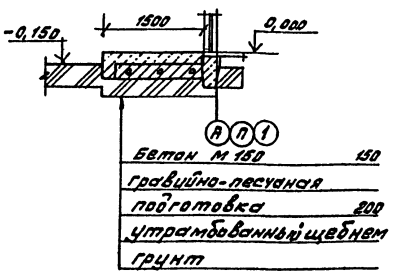

Экспликация полов (начало) (окончание)

Номер помещения по проекту	Тип пола по проекту	Схема пола	Элементы пола и их толщина (мм)	Площадь пола (м²)
16, 19, 29 1, 2	1		Бетон М300 шлифованный - 30 бетонный подстилающий слой М 200 - 210 грунт основания с втрамбованным щебнем или гравием крупностью 40-60	4298,5
22, 23, 7, 2, 18 3, 13, 14, 15 30	2		Бетон М300, шлифованный - 30 бетонный подстилающий слой М 150 - 100 грунт основания с втрамбованным щебнем или гравием крупностью 40-60	570,5
25, 26, 27	3		Керамическая плитка ГОСТ 6787-80-13 прослойка и заполнение швов из цементно-песчаного раствора М 150 - 15 бетонный подстилающий слой М-150-100 грунт основания с втрамбованным щебнем или гравием крупностью 40-60	33,1
10, 8, 32, 9	4		Керамическая кислотоупорная плитка ГОСТ 651-79 - 20 прослойка и заполнение швов из битумной мастики - 3 гидроизоляционный слой - изол на битумной мастике - 3 бетонный подстилающий слой М 150 - 100 грунт основания с втрамбованным щебнем или гравием крупностью 40-60	71,3
6	5		Асфальтобетон 40 бетонный подстилающий слой М 150 100 грунт основания с втрамбованным щебнем или гравием крупностью 40-60	103,2
24	6		Линолеум ГОСТ 7251-77 - 3 прослойка из холодной мастики на водостойких вяжущих - 1 стяжка из легкого бетона М 50-20 бетонный подстилающий слой бетон М50-100 грунт основания с втрамбованным щебнем или гравием крупностью 40-60	37,3
11, 12, 31, 21, 17, 4, 5	7		Мозаичные плиты 25 прослойка и заполнение швов из цементно-песчаного раствора 15 бетонный подстилающий слой М 150 100 грунт основания с втрамбованным щебнем или гравием крупностью 40-60	563,0
28	8		Бетон М 200 30 Стяжка из цементно-песчаного раствора М150 40 звукоизоляция из стекловолокнистых прошитых матов 20 плита перекрытия	340,4
15	9		Керамическая плитка ГОСТ 6787-80-10 прослойка и заполнение швов из битумной мастики - 2 бетонный подстилающий слой М 150 - 100 грунт основания с втрамбованным щебнем или гравием крупностью 40-60	19,5

1. Уклон в полах по грунту выполнить за счет соответствующего уклона в слое подготовки.

Привязан

Инв. №

ГИП	Никитин		503 - 1-35.85 АР
Нач.отд	Сидорова		
Гл.арх.	Серебров		Автотранспортное предприятие на 450 грузовых автомобилей с открытой стоянкой
Рук.гр.	Епифанова		Производственный корпус
Вед.арх.	Евсюкова		Стадия: РП; Лист: 11; Листов:
Арх.	Карташова		Планы полов
			ГИПРОАВТОТРАНС Новосибирский филиал

Альбом II

Типовой проект 503-1-35.85

Схема 1 расположения элементов стеклоблочной перегородки

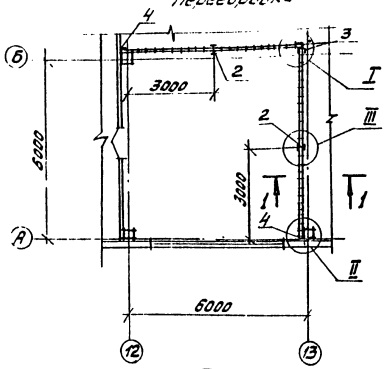

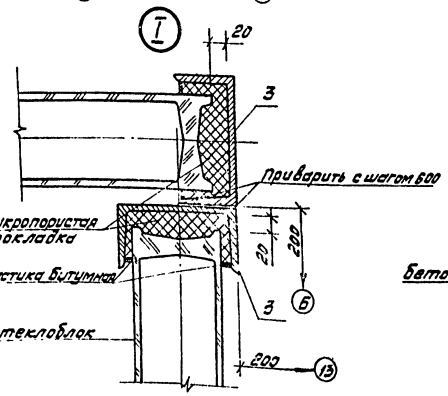

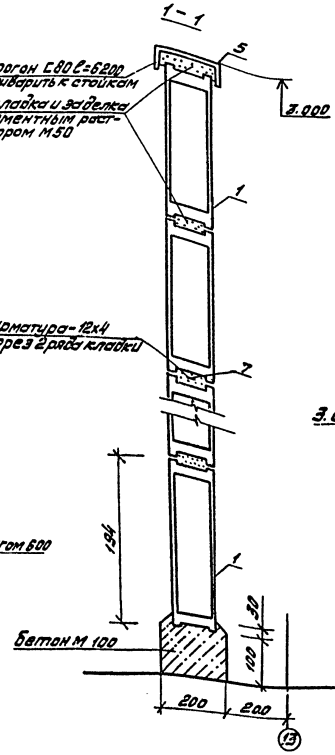

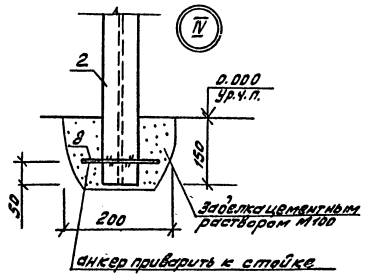

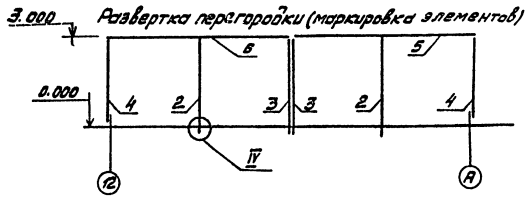

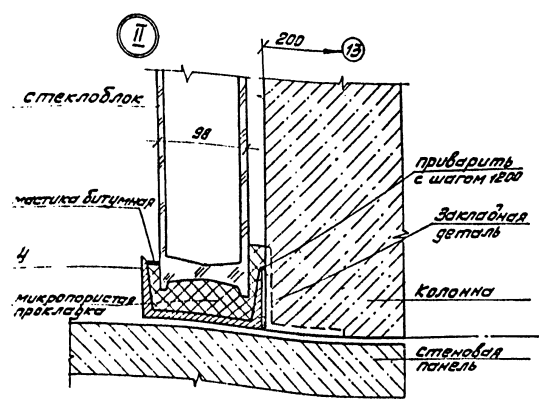

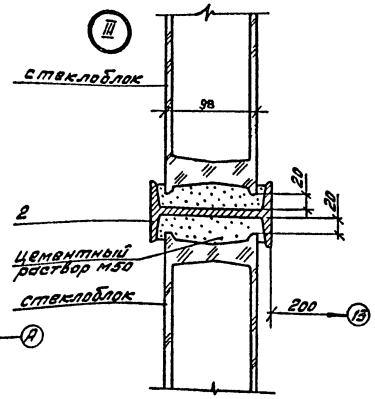

Спецификация элементов стеклоблочной перегородки

Марка поз.	Обозначение	Наименование	Кол.	Масса ед.кг.	Примеч.
1.	ГОСТ 9272-81*	Стеклоблок 6К 194/98	784	2,8	
2	ГОСТ 8239-72	Стойка I 12 ℓ = 3100	2	35,7	
3	ГОСТ 8240-72	Стойка С12 ℓ = 3100	2	32,2	
4	ГОСТ 8240-72	Стойка С12 ℓ = 2950	2	30,7	
5	ГОСТ 8240-72	Прогон С12 ℓ = 6200	1	64,5	
6	ГОСТ 8240-72	Прогон С12 ℓ = 6000	1	62,4	
7	ГОСТ 103-76	- 12х4 ℓ = 3300	24	2,24	
8	ГОСТ 2590-71	•ФЗ ℓ = 150	4	0,008	

1. Стойки поз. 2 и 3 заделать цементным раствором М100 в отверстия в полу на глубину 150.
2. Прогоны поз. 5 и 6 приварить в узлах к стойкам
3. Кладку стеклоблоков вести после монтажа каркаса на растворе М50 с армированием через 2 ряда кладки полосой поз. 7.
4. Арматуру поз. 7 приварить к стойкам.
5. Стойки и прогоны после окончания кладки окрасить эмалью мл черного цвета

Привязан

Инв. №

ГИП	Никитин		503-1-35.85 АР
Нач.отд.	Сидорова		Автотранспортное предприятие на 450 грузовых автомобилей с открытой стоянкой
Гл.арх.	Серебров		Производственный корпус
Рук.гр.	Алексеева		Стадия РП, Лист 12, Листов
Вед.спец.	Евсюкова		Схема 1 расположения элементов стеклоблочной перегородки
Архит.	Самсонов		ГИПРОАВТОТРАНС Новосибирский филиал

Инв. № подл. | Подпись и дата | Взам. инв. №

Альбом II

Типовой проект 503-1-35.85

Схема 3 расположения элементов сетчатой перегородки

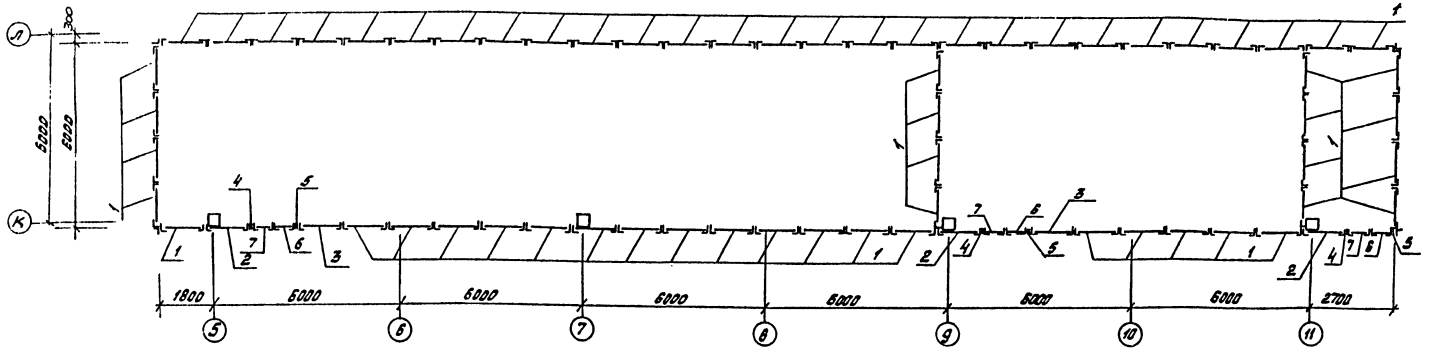

Спецификация элементов сетчатых перегородок

Марка, поз.	Обозначение	Наименование	Кол.	Масса ед. кг.	Примечание
1	1.431-10 вып.3 02.01.00-02	Щит 1,5х2,4 щпг	81	26.0	
2	1.431-10 вып.3 02.02.00-01	Щит левый 1,5х2,4 щпг-А	3	24.4	
3	1.431-10 вып.3 02.03.00-01	Щит правый 1,5х2,4 щпг-Б	2	24.4	
4	1.431-10 вып.3 02.05.00-01	Стойка дверная 2Н дсг-л	3	11.6	
5	1.431-10 вып.3 02.05.00-03	Стойка дверная 2,4 дсг-п	3	11.6	
6	1.431-10 вып.3 02.06.00-01	Створка дверная 0,7х2,4 дпг-п	3	20.0	
7	1.431-10 вып.3 02.17.00	Створка дверная 0,7х2,4 дпг-л	3	19.3	
8	1.431-10 вып.3 02.15.00	Ригель Р-1	3	7.1	
9	1.431-10 вып.3 02.18.00	Болт самонакерующийся	332		
10	1.431-10 вып.3 02.00.01	Уголок	4		
11	1.431-10 вып.3 01.00.03	Пластина	138		
12	ГОСТ 7798-70*	Болт М10х35.46, 016	360		
13	ГОСТ 5915-70*	Гайка М10 4, 016	692	0.011	
14	ГОСТ 6958-78	Шайба 10.02.016	360	0.012	
15	ГОСТ 11371-78	Шайба 10.02.016	332	0.004	
16	ГОСТ 3722-81	Шарик	12		

Схема 2

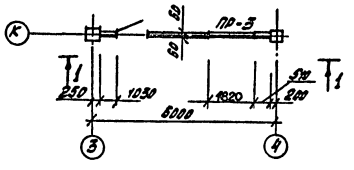

1-1

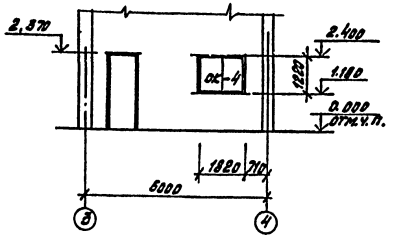

1. Элементы схемы 2 учтены в спецификации заполнения оконных проемов лист 8, в спецификации перемычек лист 9.
2. Сетчатые перегородки окрасить масляной краской.

Привязан:

Инв. №

ГИП	Никитин		503-1-35.85 АР
Нач.отд.	Сидорова		Автотранспортное предприятие на 450 грузовых автомобилей с открытой стоянкой
Гл.спец.	Серебров		Производственный корпус
Рук.гр.	Алдобская		Стадия: РП; Лист: 13; Листов:
Ведущ.	Евсякова		Схема 3 расположения элементов сетчатой перегородки. Схема 2
Арх.	Хорошева		ГИПРОАВТОТРАНС Калининградский филиал

Инв. № подл. | Подпись и дата | Взам. инв. №

Альбом II

Типовой проект 503-1-35.85

Схема 4

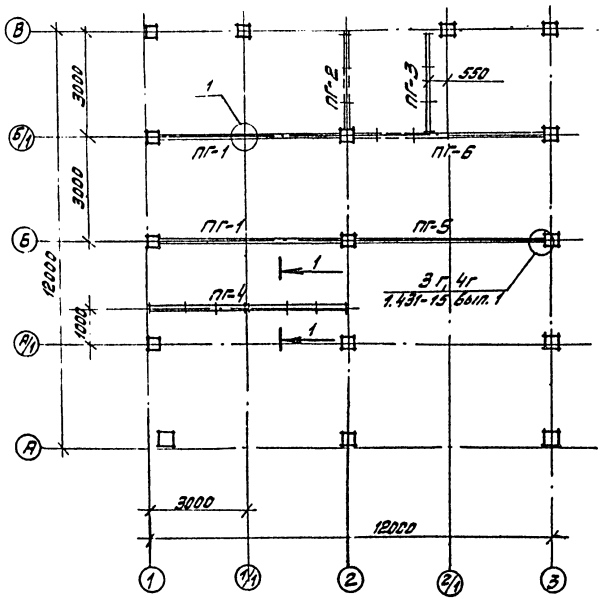

Схема 5

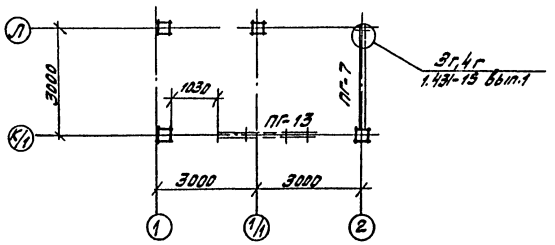

Схема 6

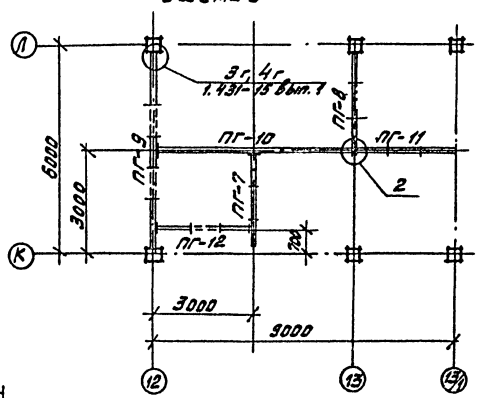

1-1

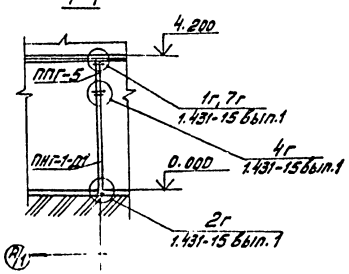

2-2

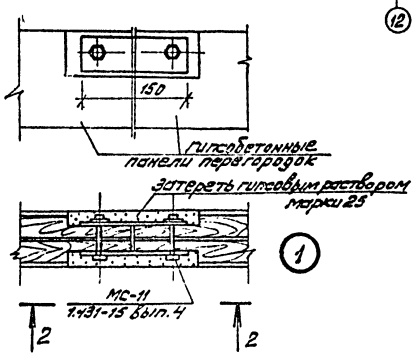

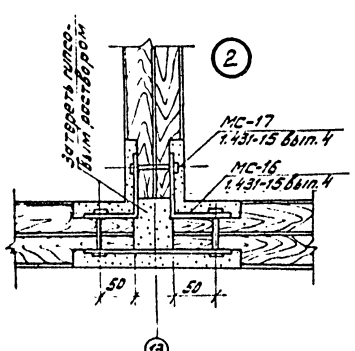

Спецификация гипсобетонных перегородок

Марка поз.	Обозначение	Наименование	Кол.	Масса ед.кг.	Примечание
		Схема 4			
пг-1	1.431-15 вып. 0.1	ппг-16 (2 шт)	2	1200	
пг-2	1.431-15 вып. 0.1	ппг-8-д	1	840	
пг-3	1.431-15 вып. 0.1	ппг-22-28-д	1	1050	
пг-4	1.431-15 вып. 0.1	ппг-1-д1	2	1430	
пг-5	1.431-15 вып. 0.1	ппг-2	1	1650	
	1.431-15 вып. 0.1	ппг-8	1	240	
пг-6	1.431-15 вып. 0.1	ппг-2-д1	1	1390	
	1.431-15 вып. 0.1	ппг-8	1	240	
		Схема 5			
пг-13	1.431-15 вып. 0.1	ппг-16-д	1	820	
пг-7	1.431-15 вып. 0.1	ппг-19	1	1240	
		Схема 6			
пг-7	1.431-15 вып. 0.1	ппг-19	1	1240	
пг-8	1.431-15 вып. 0.1	ппг-18-д	1	900	
пг-9	1.431-15 вып. 0.1	ппг-2-2д	1	1150	
	1.431-15 вып. 0.1	ппг-6	1	460	
пг-10	1.431-15 вып. 0.1	ппг-1	1	1680	
	1.431-15 вып. 0.1	ппг-5	1	480	
пг-11	1.431-15 вып. 0.1	ппг-22-д	1	1050	
пг-12	1.431-15 вып. 0.1	ппг-18-д	1	1280	

Привязан

Инв. №

ГИП	Никитин		503-1-35.85 АР
Нач.отд.	Сидорова		Автотранспортное предприятие на 450 грузовых автомобилей с открытой стоянкой
Гл.арх.	Середов		Производственный корпус
Рук.пр.	Власов		Стадия: РП; Лист: 14; Листов:
Вед.арх.	Клокова		Схемы 4,5,6 расположения элементов гипсобетонных перегородок
Архит.	Самсонов		ГИПРОАВТОТРАНС

Альбом II

Типовой проект 503-1-35.85

Ведомость рабочих чертежей основного комплекта марки КЖ

(Начало)

Лист	Наименование	Примечание
1	Общие данные (начало)	
2	Общие данные (продолжение)	
3	Общие данные (продолжение)	
4	Общие данные (окончание)	
5	Схема расположения элементов фундаментов в осях „А...Ж"	
6	Схема расположения элементов фундаментов в осях „Ж...П"	
7	Спецификация к схемам железобетонных конструкций расположенных на листах 6,7. Таблица нагрузок	
8	Узлы 2...6 к схемам расположения фундаментов	
9	Узлы 7...11 к схемам расположения фундаментов	
10	Узлы 12...16 к схемам расположения фундаментов	
11	Схемы расположения блоков по оси „А", „Г из", „К" Узлы 17...20 к схемам расположения фундаментов	
12	Арматурно-опалубочные чертежи фундаментов ФА4-1, ФА2-1, ФА2-1-1	
13	Арматурно-опалубочные чертежи фундаментов ФБ10-1, ФБ8-1, ФБ8-3	
14	Арматурно-опалубочные чертежи фундаментов ФА5-1, ФА5-1-1, ФР1-3	
15	Арматурно-опалубочные чертежи фундаментов ФР3-1, ФР3-1-1, ФР1-1	
16	Схема расположения элементов подземного хозяйства в осях „А...Ж", „1...15"	
17	Схема расположения элементов подземного хозяйства в осях „Ж...П", „1...15"	
18	Спецификация к схемам расположения элементов подземного хозяйства	
19	Подземное хозяйство. Фундамент ФОМ1. на отм. 0.000 и ниже отм. 0.000 Сечения 1-1...3-3. Узел 1.	
20	Подземное хозяйство. Фундамент ФОМ2 на отм. 0.000 и ниже отм. 0.000 сечения 1-1	
21	Подземное хозяйство. Фундамент ФОМ2 Сечения 2-2...4-4. Узел 1.	

(продолжение)

Лист	Наименование	Примечание
22	Подземное хозяйство. Фундамент ФОМ3. на отм. 0.000 и ниже отм. 0.000 в осях „3...7"	
23	Подземное хозяйство. Фундамент ФОМ3. на отм. 0.000 и ниже отм. 0.000 в осях 7...11	
24	Подземное хозяйство. Фундамент ФОМ3. на отм. 0.000 и ниже отм. 0.000 в осях 11...15	
25	Подземное хозяйство. Спецификация на фундамент ФОМ3	
26	Подземное хозяйство. Фундамент ФОМ4. на отм. 0.000 и ниже отм. 0.000 в осях 3...7	
27	Подземное хозяйство. Фундамент ФОМ4 на отм. 0.000 и ниже отм. 0.000 в осях 7...11	
28	Подземное хозяйство. Фундамент ФОМ4 на отм. 0.000 и ниже отм. 0.000 в осях 11...15	
29	Подземное хозяйство. Спецификация на фундамент ФОМ4	
30	Подземное хозяйство. Фундаменты ФОМ3, ФОМ4. Разрезы 1-1	
31	Подземное хозяйство. Фундаменты ФОМ3, ФОМ4. Сечения 2-2...6-6	
32	Подземное хозяйство. Фундаменты ФОМ3 ФОМ4. Сечения 7-7...11-11	
33	Подземное хозяйство. Фундаменты ФОМ3, ФОМ4. Сечения 12-12...14-14, 16-16	
34	Подземное хозяйство. Фундаменты ФОМ3, ФОМ4. Сечения 17-17...21-21	
35	Подземное хозяйство. Фундаменты ФОМ3, ФОМ4. Узлы 1...7, Сечение 15-15.	
36	Подземное хозяйство. Фундамент ФОМ5. на отм. 0.000	
37	Подземное хозяйство. Фундамент ФОМ5. на отм. ниже 0.000 Сечения 1-1, 2-2.	
38	Подземное хозяйство. Фундамент ФОМ5. Сечения 3-3...6-6.	
39	Подземное хозяйство. Фундамент ФОМ6 на отм. 0.000	

(продолжение)

Лист	Наименование	Примечание
40	Подземное хозяйство. Фундамент ФОМ6 на отм. ниже. 0.000. Сечения 3-3...5-5	
41	Подземное хозяйство. Фундамент ФОМ6. Фрагмент плана 1. Сечения 1-1...2-2. Узел 3.	
42	Подземное хозяйство. Фундаменты под оборудование ФОМ7 ФОМ8, ФОМ11...ФОМ13	
43	Подземное хозяйство. Фундамент ФОМ9. Стеллаж зарядной	
44	Подземное хозяйство. Фундамент ФОМ10. на отм. 0.000	
45	Подземное хозяйство. Фундамент ФОМ10. на отм. ниже 0.000. Сечения	
46	Подземное хозяйство. Фундамент ФОМ1. Фрагмент 1. Сечения 6-6...7-7	
47	Подземное хозяйство. Фундаменты ФОМ10; ФОМ15. Сечения 3-3; 4-4	
48	Подземное хозяйство. Каналы 3,4. Сечения 1-1...12-12	
49	Подземное хозяйство. Каналы 5,7. Сечения 1-1...9-9	
50	Подземное хозяйство. Каналы 8,9 Сечения 1-1...8-8	
51	Подземное хозяйство. Фундамент ФОМ14 на отм. 0.000. Сечения 1-1...2-2. Узел 1.	
52	Схема расположения колонн, ригелей, рам ворот в осях „А...Ж", „1...15". Узлы 1, 2	
53	Схема расположения колонн, ригелей, рам ворот в осях „Ж...П", „1...15"	
54	Разрезы 2-2...10-10 к схемам расположения колонн, ригелей, рам ворот. Узел 1	

Типовой проект разработан в соответствии с действующими нормами и правилами и предусматривает мероприятия, обеспечивающие взрывную, взрывопожарную и пожарную безопасность при эксплуатации здания.

Главный инженер проекта Никитин

Согл. по Взам. инв. №

Инв. №

ГИП	Никитин		
Нач.отд.	Сидорова		
Гл.спец.	Стрекнин		
Рук.гр.	Шайхратов		
Инж.	Пекенько		
Н.контр.	Рагиссарова		

Привязан:

503-1-35.85 - КЖ

Автотранспортное предприятие на 450 грузовых автомобилей с открытой стоянкой

Производственный корпус

Стадия	Лист	Листов
РП	1	82

Общие данные (начало)

ГИПРОАВТОТРАНС Новосибирский филиал

Типовой проект 503-1-35.85

Ведомость рабочих чертежей основного комплекта марки КМ (окончание)

Лист	Наименование	Примечание
55	Спецификация сборных конструкций к схемам расположения колонн, ригелей, расположенных на листах 53,54	
56	Схема расположения стропильных и подстропильных ферм. Сечения 1-1...5-5. Узел 1	
57	Спецификация к схеме расположения элементов стропильных и подстропильных ферм. Узлы 1,2	
58	Схема расположения плит покрытия в осях „А...Н"	
59	Схема расположения плит покрытия в осях „Н...П"	
60	Спецификация к схемам расположений плит покрытия	
61	Схемы 1,2,3 расположения плит перекрытий	
62	Монолитные участки перекрытий Ум-1,2,3,4	
63	Схемы расположения стеновых панелей по осям „А"и „П"	
64	Схемы расположения стеновых панелей по осям „1"и „16"	
65	Спецификация к схемам расположения стеновых панелей	
66	Схемы расположения перегородок по осям „3"„Л"	
67	Схемы расположения перегородок по осям „В"„Г"„Д"„Е"	
68	Схемы расположения перегородок по осям „Н/1"„И" по оси „12" в осях „П"-„К"	
69	Схемы расположения перегородок по оси „12" в осях „И"-„А" и по оси „Н"	
70	Схемы расположения перегородок по осям „В"-„Г"„А/11"	
71	Схемы расположения перегородок по осям „К" и „Л" в осях „12"-„15" и по оси „13"/„1"	
72	Схемы расположения перегородок и каркасно-обшивных вкладышей. Узлы 1,2,3,4,5	
73	Спецификация к схемам расположения панелей перегородок	
74	Схемы расположения элементов крепления фахверка по осям „В"„Г"„Д/1"	
75	Схемы расположения элементов фахверка по оси „3" в осях „А"-„Л" и по оси „Л" в осях „1"-„3"	
76	Схемы расположения элементов фахверка для крепления перегородок	
77	Схемы расположения элементов фахверка по оси „12" в осях „Н"-„А" и по оси „Н"	
78	Схемы расположения элементов фахверка по осям „К" и „Л" в осях „12-15" по оси „12" в осях „П-К"	
79	Схемы расположения элементов фахверка. Узлы 1...5	
80	Спецификация к схемам расположения элементов фахверка перегородок	
81	Колодец-нейтрализатор №1	
82	Колодец-нейтрализатор №2	

Взамен инв. №

Подпись и дата

Инв. № подл.

Ведомость ссылочных и прилагаемых документов (начало)

Обозначение	Наименование	Примечание
	Ссылочные документы	
1.412-1/77	Монолитные железобетонные фундаменты подтиповые колонны прямоугольного сечения одноэтажных промышленных зданий	
Вып. 1	Материалы для проектирования	
Вып. 2	Рабочие чертежи	
Вып. 3	Арматурные изделия, Рабочие чертежи	
1.412.1-4	Монолитные железобетонные фундаменты на естественном основании под железобетонные стойки фахверка. Материалы для проектирования и рабочие чертежи	
1.412.1-5	Монолитные железобетонные фундаменты подтиповые колонны одноэтажных многоэтажных промышленных зданий с применением в подошвах арматуры класса А-Ш. Материалы для проектирования	
1.410-2	Унифицированные арматурные изделия для монолитных железобетонных конструкций.	
Вып. 1	Арматурные сетки	
1.415-1	Железобетонные фундаментные балки для стен производственных зданий	
Вып. 1	Фундаментные балки для стен с шагом колонн 6м	
1.423-3	Железобетонные колонны прямоугольного сечения для одноэтажных производственных зданий без мостовых кранов высоты до 9,6м	
Вып. 0-1	Материалы для проектирования	
Вып. 1	Рабочие чертежи колонн	
Вып. 2	Арматурные и закладные изделия	
1.020-1/83	Конструкции каркаса межвидового применения для многоэтажных общественных зданий, производственных и вспомогательных зданий промышленных предприятий	
Вып. 1-1	-Фундаменты сборные железобетонные для колонн сечением 300х300мм и 400х400мм	
Вып. 2-1	-Колонны сечением 300х300мм	
Вып. 3-1	-Ригели высотой 450мм пролетом 3,0; 6,0 и 7,2м для опирания многопустотных плит перекрытия	

Ведомость ссылочных и прилагаемых документов (продолжение)

Обозначение	Наименование	Примечание
Вып. 3-3	-Ригели высотой 450мм пролетом 3,0; 6,0 и 7,2м для опирания многопустотных плит перекрытия. Арматурные и закладные изделия	
Вып. 3-4	-Ригели высотой 450мм пролетом 3,0 и 6,0м для опирания ребристых плит перекрытия	
Вып. 6-1	-Монтажные узлы	
Вып. 7-1	-Изделия соединительные стальные	
1.427.1-3	Колонны железобетонные прямоугольного сечения для продольного и торцового фахверка одноэтажных производственных зданий высотой 3,0-14,4м	
Вып. 0	-Материалы для проектирования	
Вып. 1	-Колонны. Рабочие чертежи	
Вып. 2	-Арматурные и закладные изделия, стальные элементы колонн. Рабочие чертежи	
1.463-3	Железобетонные предварительно напряженные безраскосные фермы пролетами 18 и 24м для покрытий зданий со скатной кровлей	
Вып. 1	Материалы для проектирования покрытий с шагом 6 и 12м	
Вып. 4	Рабочие чертежи ферм пролетом 24м	
Вып. 5	Рабочие чертежи арматурных изделий для ферм пролетом 24м	
ПК-01-110/81	Железобетонные предварительно-напряженные подстропильные фермы для покрытий зданий со скатной кровлей	
Вып. 1	Материалы для проектирования и рабочие чертежи ферм	
Шифр 45-74 Вып. 1,2	Ворота раздвижные складчатые ВРС 3,6х3,0; ВРС 2,6х3,6; ВРС 3,6х4,2; ВРС 4,2х4,2 ВРС 4,8х5,4	

Привязан

Инв. №

ГИП	Никитин		503-1-35.85 КМ
Нач. отд.	Сидорова		Автотранспортное предприятие на 450 грузовых автомобилей с открытой стоянкой
Гл. спец.	Стрехнин		Производственный корпус
Рук. гр.	Шайхутдинов		Стадия РП, Лист 2, Листов
Инж.	Леонов		Общие данные (продолжение)
Н. контр.	Кондратьева		ГИПРОАВТОТРАНС Новосибирский филиал

Копировал Гурьев — Формат А2

Ведомость ссылочных и прилагаемых документов

(продолжение)

Обозначение	Наименование	Примечание
1.030.1-1	Стены наружные из однослойных панелей для каркасных общественных зданий, производственных и вспомогательных промышленных предприятий	
вып. 0-3	-материалы для проектирования стен одноэтажных производственных зданий. Рабочие чертежи	
вып. 1-1	-панели из легких и ячеистых бетонов. Рабочие чертежи	
вып. 1-3	-панели из легких и ячеистых бетонов. Арматурные и закладные изделия. Рабочие чертежи	
вып. 3-2	- монтажные узлы стен многоэтажных зданий с высотами этажей 3,6; 4,2; 4,8; 5,4; 6,0 и 7,2 м (с фахверком и безфахверка). Рабочие чертежи	
вып. 3-3	-монтажные узлы стен одноэтажных производственных зданий. Рабочие чертежи.	
вып. 4-1	-изделия соединительные стальные. Рабочие чертежи.	
1.431-20	Перегородки одноэтажных производственных зданий.	
вып. 0	Материалы для проектирования	
вып. 1	Панели железобетонные. Рабочие чертежи	
вып. 3	Панели каркасно-обшивные. Рабочие чертежи	
вып. 4	Колонны фахверка стальные. Рабочие чертежи	
вып. 5	Колонны фахверка железобетонные. Рабочие чертежи	
вып. 6	Монтажные узлы. Рабочие чертежи	
вып. 7	Стальные изделия	
часть 1	Арматурные и закладные изделия к панелям	
часть 2	Арматурные и закладные изделия к железобетонным колоннам и соединительные изделия. Рабочие чертежи	
1.438.1-3	Балки обвязочные железобетонные для зданий промышленных предприятий:	
вып. 1	-узлы и стальные изделия для крепления балок. Рабочие чертежи	
3.400-6/76	Унифицированные закладные детали сборных железобетонных	

(продолжение)

Обозначение	Наименование	Примечание
	конструкций инженерных сооружений промышленных предприятий. Рабочие чертежи	
1.041.1-2	Сборные железобетонные многопустотные плиты перекрытий многоэтажных общественных зданий, производственных и вспомогательных зданий промышленных предприятий.	
вып. 1	-плиты длиной 5650мм с предварительно напрягаемой арматурой из стали классов Ат-IVС и Ат-V из тяжелого и легкого бетонов. Рабочие чертежи	
вып. 5	-плиты длиной 2650мм с арматурой из стали класса А-III из тяжелого и легкого бетонов Рабочие чертежи	
вып. 6	-Сантехнические плиты длиной 5650, 6850 и 8650мм с предварительно напрягаемой арматурой из стали классов А-IV и Ат-V и длиной 2650мм с арматурой из стали класса А-III из тяжелого и легкого бетонов. Рабочие чертежи.	
1.465.1-10/82	Комплексные железобетонные плиты покрытий одноэтажных промышленных зданий	
вып. 1	Комплексные плиты с несущей опорой из железобетонных ребристых плит длиной 6м	
1.494-24	Стаканы для крепления крышных вентиляторов, дефлекторов и зонтов	
вып. 1	Железобетонные стаканы с отверстиями диаметром 400, 700, 1000, 1200 и 1450мм	
1.138-10	Перемычки железобетонные для зданий с кирпичными стенами	
вып. 1,2		
2.445-1	Непроходные подвесные потолки из различных материалов для производственных и административно-бытовых помещений	
вып. 1	Узлы конструкций подвесных потолков	

(продолжение)

Обозначение	Наименование	Примечание
3.006.1-2/82	Сборные железобетонные каналы и тоннели из лотковых элементов	
вып. 1-1; 1-2	Лотки. Плиты. Рабочие чертежи	
вып. 1-3; 1-4	Лотки. Плиты. Арматурные и закладные изделия. Рабочие чертежи	
1.431-6	Кирпичные перегородки для одноэтажных и многоэтажных производственных зданий. Материалы для проектирования	
1.400-7	Стальные изделия для сопряжения сборных железобетонных конструкций одноэтажных промышленных зданий	
1.400-6/76	Унифицированные закладные детали сборных железобетонных конструкций зданий промышленных предприятий	
1.400-9	Унифицированные строповочные петли для подъема сборных железобетонных конструкций зданий и сооружений промышленных предприятий:	
вып. 1	-строповочные петли железобетонных конструкций из тяжелого бетона	
1.400-15	Унифицированные закладные изделия железобетонных конструкций для крепления технологических коммуникаций и устройств:	
вып. 1	-рабочие чертежи унифицированных закладных изделий	
2.460-1	Монтажные детали сборных железобетонных колонн и подкрановых балок одноэтажных промышленных зданий:	
вып. 1	-рабочие чертежи типовых монтажных деталей.	
2.460-2	Монтажные детали сборных железобетонных конструкций покрытий одноэтажных промышленных зданий	

Привязан

Инв. №

ГИП	Никитин		503-1-35.85 - КМ
Нач.отд.	Сыроварова		
Гл.спец.	Стрекнин		Автотранспортное предприятие на 450 грузовых автомобилей с открытой стоянкой
Рук.гр.	Шайхратова		
Инж.	Перелько		Производственный корпус
Н.контр.	Кочеткова		Общие данные (продолжение)

Стадия	Лист	Листов
РП	3	

ГИПРОАВТОТРАНС Новосибирский филиал

Альбом II

Типовой проект 503-1-35.85

Инв.№ подлинника | Подпись и дата | Взам. инв.№

Копировал — Формат А2

Ведомость ссылочных и прилагаемых документов (окончание)

Обозначение	Наименование	Примечание
ГОСТ 24893.1-81	Балки обвязочные железобетонные	
	для зданий промышленных предприятий	
ГОСТ 13579-78	Блоки бетонные для стен подвалов	
ГОСТ 22701.0-77*-22701.5-77	Плиты железобетонные ребристые	
	предварительно напряженные разме-	
	рами 6х3м для покрытий производ-	
	ственных зданий	
ГОСТ 8478-81	Сетки сварные для железобетон-	
	ных конструкций	
ГОСТ 24379.1-80	Болты фундаментные. Конструкция	
	и размеры	
	Прилагаемые чертежи	
Альбом IV	Строительные изделия	
Альбом VIII	Ведомость потребности в материалах	

Ведомость спецификаций

Лист	Наименование	Примечание
7	Спецификация к схеме расп. элем. бет. конструкций	
13	Спецификация к схемам расположения элементов	
	подземного хозяйства	
19,21,25	Спецификация к схеме расположения элементов	
	фундаментов ФО,1... ФО м 3	
29	Спецификация к схеме расположения элементов	
	фундамента ФОм4	
36	Спецификация к схеме расположения элементов	
	фундамента ФОм5	
39,40	Спецификация к схеме расположения элементов	
	фундамента ФОм6	
43	Спецификация на фундамент ФОм9	
47	Спецификация к схеме расположения элементов	
	фундамента ФОм10, ФОм15	
51	Спецификация к схеме расположения элементов	
	фундамента ФО14	
55	Спецификация сборных конструкций к схемам	
	расположения колонн, ригелей	
57	Спецификация к схемам расположения элементов	
	стропильных и подстропильных ферм	
60	Спецификация к схемам расположения плит покрытия	
61	Спецификация к схемам расположения плит перекрытий	
63	Спецификация к схемам расположения стеновых панелей	
73	Спецификация к схемам расположения панелей перегородок	
80	Спецификация к схемам расположения элементов	
	фахверка перегородок	
81	Спецификация сборных железобетонных элементов	
82	Спецификация сборных железобетонных элементов	

Ведомость объемов сборных бетонных и железобетонных конструкций по рабочим чертежам основного комплекта марки АР и КЖ

	Наименование группы элементов конструкций	Код	Кол. м³ t=-30°	Кол. м³ t=-40°	Примеч.
1.	Блоки стен подвалов	5741060000	25,68	25,68	
2	Колонны	5821210000	138,82	138,82	
3	Балки фундаментные	5824210000	20,41	20,45	
4	Ригели	5824210000	21,47	21,47	
5	Фермы стропильные	5826110000	205,0	205,0	
6	Фермы подстропильные преднапряж.	5826110000	62,6	62,6	
7	Перемычки	5828210000	3,4	3,4	
8	Панели стеновые наружные из				
	ячеистого бетона	5831220000	424,42	528,49	
9	Перегородки легкобетонные, внутрен.	5833210000	169,8	169,8	
10	Плиты покрытий	5841210000	356,07	366,07	
11	Плиты перекрытий	5842100000	36,27	36,27	
12	Плиты перекрытий каналов	5842110000	23,72	23,72	
13	Лотки каналов	5858210000	23,04	23,04	
14	Стаканы	5841110000	4.01	4.01	
	Всего бетона и железобетона		1524,71	1628,92	

Таблица нагрузок в Н на 1 м² покрытия

Нагрузка	Коэффициент надежности	t=-30°C снеговой район II нн	II нр	III нн	III нр	IV нн	IV нр	t=-40°C снеговой район II нн	II нр	III нн	III нр	IV нн	IV нр
Гравий, втопленный в мастику	1,2	230	299	230	299	230	299	230	299	230	299	230	299
Комплексная плита по сер. 1.465.1-10/82: 3 слоя рубероида на битумной мастике. Цементно-песчаная стяжка толщиной δ=15 мм γ=18000 Н/м³. Плитный утеплитель ячеистый δ=500 Н/м³ h=130 мм для t=-30°C h=170 мм для t=-40°C 1 слой рубероида	1,2	1260	1272	1060	1272	1060	1272	1260	1512	1260	1512	1260	1512
Сборные железобетонные плиты	1.1	1600	1760	1600	1760	1600	1760	1600	1760	1600	1760	1600	1760
Снеговая нагрузка	1.4	700	980	1000	1400	1500	2100	700	980	1000	1400	1500	2100
Суммарная нагрузка		3590	4311	3890	4731	4390	5431	3780	4551	4090	4971	4590	5671

Общие указания.

1. Рабочие чертежи комплекта КЖС разработаны на климатические условия, указанные в комплекте АР.
2. Инженерно-геологические условия приняты согласно СН-227-82 и приведены на листе 7.
3. При расчете и подборе конструкций учтены следующие нагрузки:
   - собственный вес конструкций;
   - ветровая нагрузка-нормативный скоростной напор ветра-27 кгс/м², 35 кгс/м²; 45 кгс/м², для типа местности Б
   - снеговая нагрузка-вес снегового покрова-70 кгс/м²; 100 кгс/м²; 150 кгс/м².
4. Нагрузки от подвесных кран-балок-схемы расположения и грузоподъемности приведены на листе КМ-5.
5. Временная нагрузка на перекрытии антресолей принята по весу оборудования из зданий смежных отделов и составляет 600 кгс/м² и 1000 кгс/м².
6. Коэффициенты перегрузки приняты по СНиП 2. 01. 07
7. Собственные веса конструкций взяты из соответствующих серий на железобетонные изделия.
8. За условную отметку 0.000 принята отметка чистого пола корпуса, соответствующая абсолютной отметке по генплану
9. Монтаж сборных железобетонных конструкций производить в соответствии с указаниями СНиП III-16-80 и ссылочных документов.
10. Монолитные бетонные и железобетонные конструкции запроектированы в соответствии с указаниями СНиП 2. 03. 01, при выполнении работ соблюдать требования СНиП 2. 02. 01-83.
11. Проектом не предусмотрено выполнение работ в зимних условиях.

    При производстве работ в зимних условиях руководствоваться указаниями СНиП III-15-76 и III-16-80.
12. Способы антикоррозийной защиты металлических изделий приведены на соответствующих листах.

Альбом II

Типовой проект 503-1-35.85

Инв. № подл. | Подпись и дата | Взам. инв. №

ГИП	Никитин		503-1-35.85	КЖС	
Нач.отд.	Сидорова		Автотранспортное предприятие на 450 грузовых автомобилей с открытой стоянкой		
Гл.спец.	Стрехнин				
Рук.гр.	Шкиратова		Производственный корпус	Стадия	Лист	Листов
Инж.	Пехенько			РП	4	
Н.контр.	Комисарова		Общие данные (окончание)	ГИПРОАВТОТРАНС Новосибирский филиал	

Привязан

Инв. №

Копировал Муртазина

Формат А2

Альбом II

Типовой проект 503-1-35.85

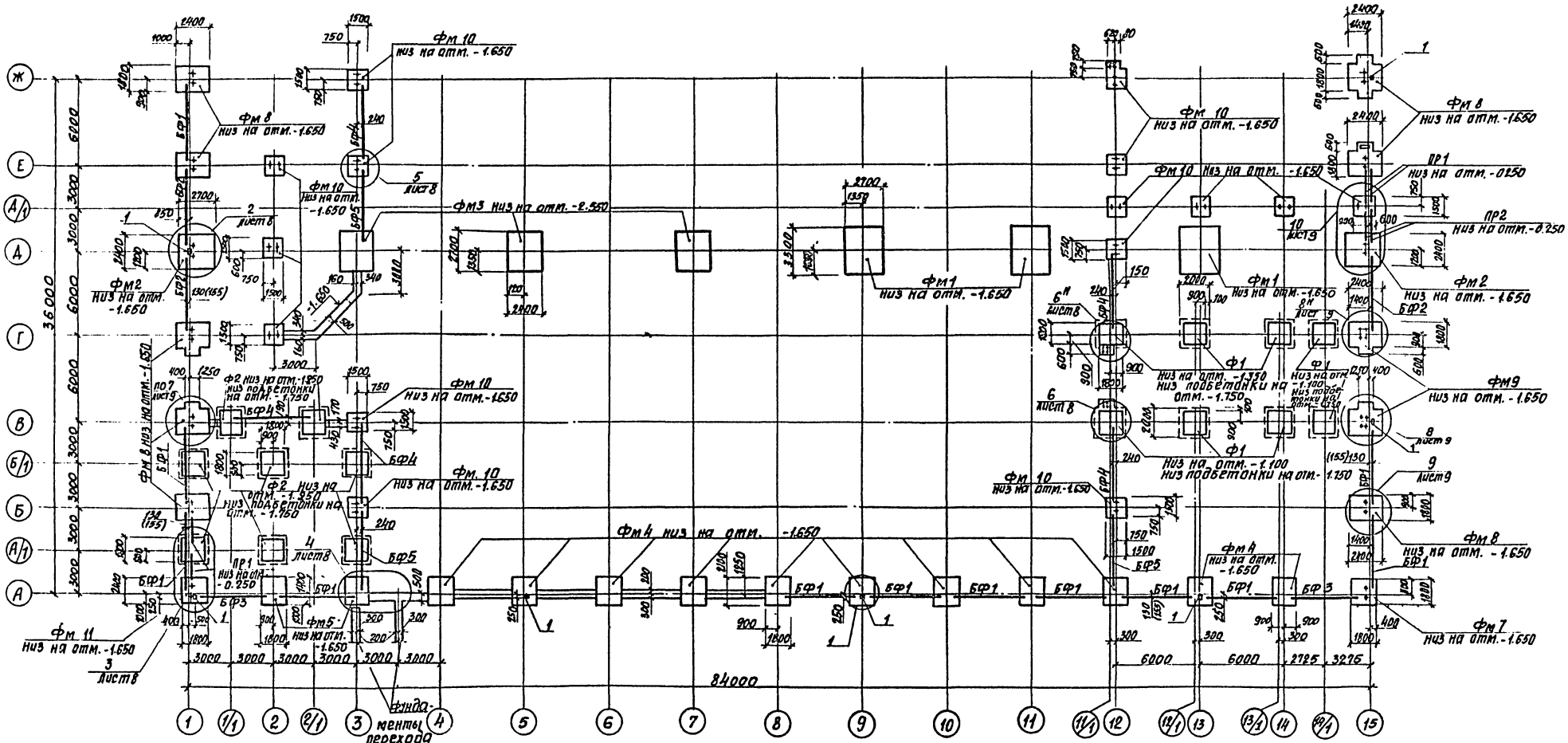

Схематический план

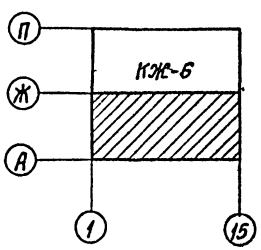

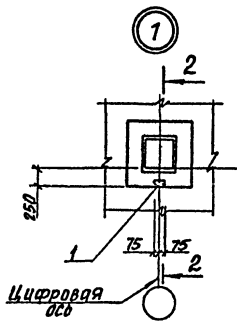

2-2

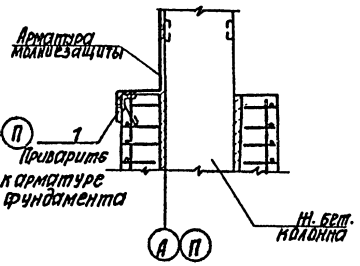

1. Данный лист смотреть совместно с листом 6.
2. Общие примечания смотри лист 7.
3. Узел „1" предусматривает устройство токоотвода для молниезащиты производственного корпуса. Арматуру молниезащиты приварить к закладной детали подколонника до бетонирования фундамента. После монтажа колонн арматуру молниезащиты приварить к закладной детали колонн.
4. Поз. „1" устанавливать при бетонировании фундаментов.

ГИП	Никитин		503-1-35.85 КЖ		
Нач. отд.	Сударова		Автотранспортное предприятие на 450 грузовых автомобилей с открытой стоянкой		
Гл. спец.	Стрехнин		Производственный корпус	Стадия	Лист	Листов
Рук. гр.	Шайхатова			РП	5	
Инж.	Леонова		Схема расположения элементов фундаментов в осях „Л"–„Ж"	ГИПРОАВТОТРАНС Новосибирский филиал	
Н. контр.	Камисарова				

Привязан

Инв. №

Согласовано

Инв. № подл. | Подпись и дата | Взам. инв. №

Нач. ж. отд. | Архитектор

Копировал: Сунтеева

Формат А2

Альбом II

Типовой проект 503-1-35.85

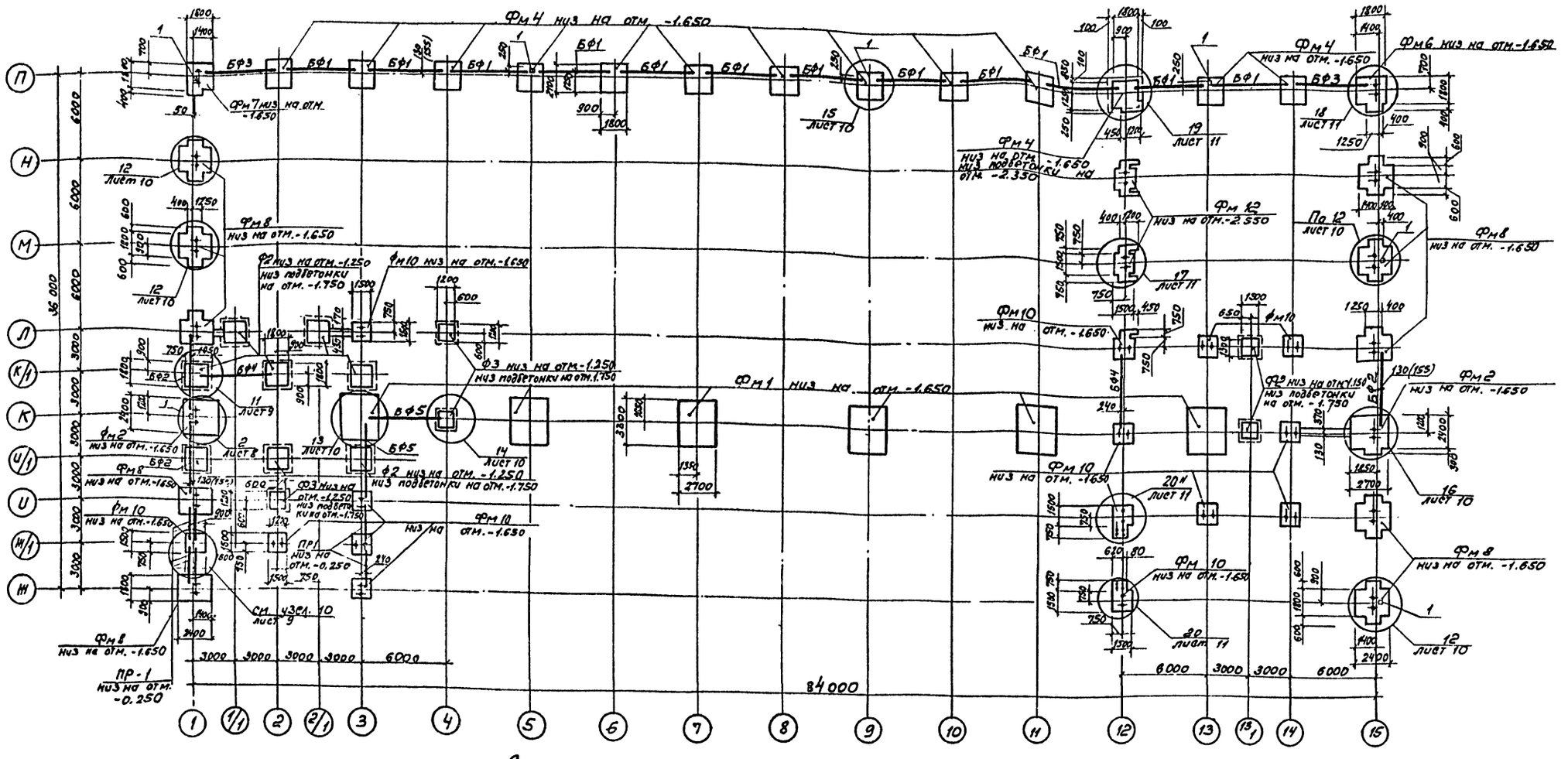

Схематический план

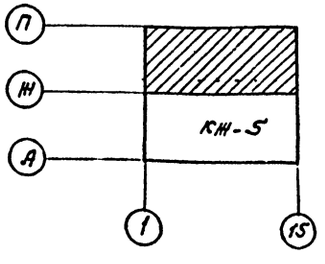

1. Спецификацию замаркированных элементов, таблицу нагрузок, общие примечания см. лист 7.
2. Привязка фундаментных балок к разбивочным осям дана по осям балок.
3. Под сборные фундаменты марки Ф1; Ф2; Ф3 - подбетонку выполнять из бетона М150.
4. Узлы 2...10 смотри листы 8; 9.
5. Размеры в скобках для t = -40°С.
6. Позицию "1" устанавливать при бетонировании фундаментов
7. Данный лист смотри совместно с листом 5.

ГИП	Никитин		
Нач.отд.	Сидорова		
Гл.спец.	Стрехнин		
Рук.гр.	Шайратова		
Инжен.	Леонова		
Н.контр.	Комкарова		

Привязан

Инв. №

503-1-35.85 КЖ

Автотранспортное предприятие на 450 грузовых автомобилей с открытой стоянкой

Производственный корпус

Стадия	Лист	Листов
РП	6	

Схема расположения элементов фундаментов в осях „Н ... П"

ГИПРОАВТОТРАНС Новосибирский филиал

Инв. № подл. | Подпись и дата | Взам. инв. №

Альбом II

Типовой проект 503-1-35.85

Спецификация к схемам железобетонных конструкций, расположенных на листах 6, 7.

(Начало)

Марка поз.	Обозначение	Наименование	Кол.	Масса ед. кг.	Примечание
		Фундаменты			
Фм1	КЖ-13	ФБ 10-1	9	—	
Фм2	КЖ-13	ФБ8-1	4	—	
Фм3	КЖ-13	ФБ8-3	3	—	
Фм4	КЖ-12	ФА4-1	24	—	
Фм5	КЖ-14	ФА5-1	2	—	
Фм6	КЖ-12	ФА2-1	1	—	
Фм7	КЖ-12	ФА2-1-1	2	—	
Фм8	КЖ-15	ФФ3-1	16	—	
Фм9	КЖ-15	ФФ3-1-1	2	—	
Фм10	КЖ-15	ФФ1-1	27	—	
Фм11	КЖ-14	ФА5-1-1	1	—	
Фм12	КЖ-14	ФФ1-3	2	—	
Ф1	1.020-1/83 В.1-1	1Ф 18.8-2	8	3.5	
Ф2	1.020-1/83 В.1-1	1Ф 18.8-1	18	3.5	
Ф3	1.020-1/83 В.1-1	1Ф 12.8-1	3	1.9	
		Блоки фундаментные			
		t=-30°С			
БФ1	1.415-1 В.1	ФБ6-2	24	1300	
БФ2	1.415-1 В.1	ФБ6-3	6	1200	
БФ3	1.415-1 В.1	ФБ6-4	4	1200	
БФ4	1.415-1 В.1	ФБ6-41	7	700	
БФ5	1.415-1 В.1	ФБ6-42	5	700	
		t=-40°С			
БФ1	1.415-1 В.1	ФБ6-7	24	1300	
БФ2	1.415-1 В.1	ФБ6-8	6	1200	
БФ3	1.415-1 В.1	ФБ6-9	4	1200	
БФ4	1.415-1 В.1	ФБ6-41	7	700	
БФ5	1.415-1 В.1	ФБ6-42	5	700	
		t=-30°С; t=-40°С			
		Перемычки			
ПР1	1.138-10 В.1	1ПР28-20.25.22У	8	275	
ПР2	1.138-10 В.1	1ПР28-18.25.22У	2	250	
		Блоки фундаментные			
1	ГОСТ 13579-78	ФБС 24.5.6-Т	17	2360	
2	ГОСТ 13579-78	ФБС 9.5.6-Т	33	760	

(Окончание)

Марка поз.	Обозначение	Наименование	Кол.	Масса ед. кг.	Примечание
		Блоки фундаментные			
3	ГОСТ 13579-78	ФБС 12.5.3-Т	32	710	
4	ГОСТ 13579-78	ФБС 12.5.6-Т	3	1460	
поз. 1	3.400-6/76 л. 39	Изделие закладное мц4-40	14	0.9	см. 4320-1 лист 5
поз. 2	ГОСТ 24379.1-8	Болт М 30х1120	16	7.43	см. 4320-6 лист 8
поз. 3	1.431-2-87, 4.2 л. 52	Изделие соединительное СК9	44	22.0	см. 4320-5 лист 8

Таблица нагрузок на фундаменты

(Начало)

Место положение	Схема нагрузок	Усилия	Снег-III район, ветер-I район, t=-30°С: Нормат. нагрузка	Расчетн. нагрузка
А; П и 2...14	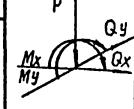	P кН	611.3	703.0
		Qx кН	2.1	2.52
		Qy кН	9.72	11.66
		Mx кНм	15.43	18.52
		My кНм	72.9	87.5
А и 2; 3		P кН	660.3	759.4
		Qx кН	2.1	2.52
		Qy кН	9.72	11.66
		Mx кНм	15.43	18.52
		My кНм	72.9	87.5
А; П и 1; 15		P кН	406.08	467.0
		Qx кН	5.1	6.12
		Qy кН	4.86	5.83
		Mx кНм	60.1	72.12
		My кНм	38.6	46.3
Д; К и 1; 15	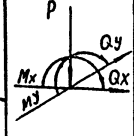	P кН	1056.8	1267.2
		Qx кН	12.7	15.2
		Qy кН	4.86	5.83
		Mx кНм	55.8	67.0
		My кНм	18.08	21.7
Д; К и 3; 5; 7; 9; 11; 13.		P кН	1780.8	2170.8
		Qx кН	8.3	10.0
		Qy кН	7.2	8.6
		Mx кНм	55.4	66.5
		My кНм	47.7	57.2

(Продолжение)

Место положение	Схема нагрузок	Усилия	Снег-III район, ветер-I район, t=-30°С: Нормат. нагрузка	Расчетн. нагрузка
1; 15 и Б; В; Г; Е; Ж; И; А; М; Н.	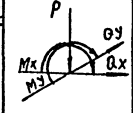	P кН	165.2	190.0
		Qx кН	8.33	10.0
		Qy кН		
		Mx кН	49.0	58.8
		My кН		
Г; В и 12; 13; 14		P кН	270.95	311.6
		My кН	7.19	8.63
15 и Г; В		P кН	214.92	257.9
		Qx кН	8.33	10.0
		Mx кН	22.3	26.8
2 и А/1; Б/1 И/1; К/1	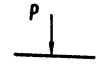	P кН	290.43	334.0

1. За условную отметку 0.000, соответствующую абсолютной отметке _____ по генплану, принят уровень чистого пола первого этажа.
2. Основанием фундаментов приняты сухие непучинистые, непросадочные грунты со следующими нормативными характеристиками: $\varphi^{н}=28°$; $C^{н}=0.02$ кгс/см²; $E=150$ кгс/см²; $\gamma_0=1.8$ тс/м³.
3. Конструкции фундаментов и узлы разработаны для основного решения:
Расчетная зимняя температура -30°С.
Скоростной напор ветра - для I района.
Вес снегового покрова - для III района.
4. Величины нагрузок даны на обрезе фундаментов на отметке -0.150. Ось X-X направлена вдоль буквенных осей, ось Y-Y вдоль цифровых.
5. Грунтовые воды отсутствуют.
6. Под монолитные фундаменты выполнить бетонную подготовку из бетона М50, толщиной 100мм, превышающую габарит подошвы фундамента на 100мм в каждую сторону.
7. Подбетонки для опирания фундаментных балок выполнять из бетона марки 150 одновременно с бетонированием фундаментов.
8. Фундаментные балки укладывать на слой цементного раствора марки 150 толщиной 20мм, зазоры между торцами балок и фундаментом заделать бетоном марки 150.
9. Набетонку на обрезе фундамента выполнять из бетона марки 150.
10. Противокапиллярную горизонтальную гидроизоляцию стен выполнять по верху фундаментных балок из цементного раствора 1:2 толщиной 30мм на отметке -0.030.
11. Обратную засыпку пазух фундаментов производить грунтом без включения строительного мусора и растительного грунта с уплотнением слоями не более 200мм. $\gamma_{уск}=1.6$ тс/м³. Обратную засыпку производить только после устройства такоатводов.

ГИП	Никитин		503-1-35.85 КЖ
Нач. отд.	Сидорова		Автотранспортное предприятие на 450 грузовых автомобилей с открытой стоянкой
Гл. спец.	Стрехнин		Производственный корпус — Стадия: Рп; Лист: 7; Листов:
Рук. гр.	Шайхратова		Спецификация к схемам железобетонных конструкций, расположенных на листах 6, 7. Таблица нагрузок.
Н. контр.	Комисарова		ГИПРОАВТОТРАНС Новосибирский филиал

Привязан

Инв. №

Инв. № подл. | Подпись и дата | Взам. инв. №

Копировал: Сунтеева

Формат А2

Типовой проект 503-1-35.85 Альбом I

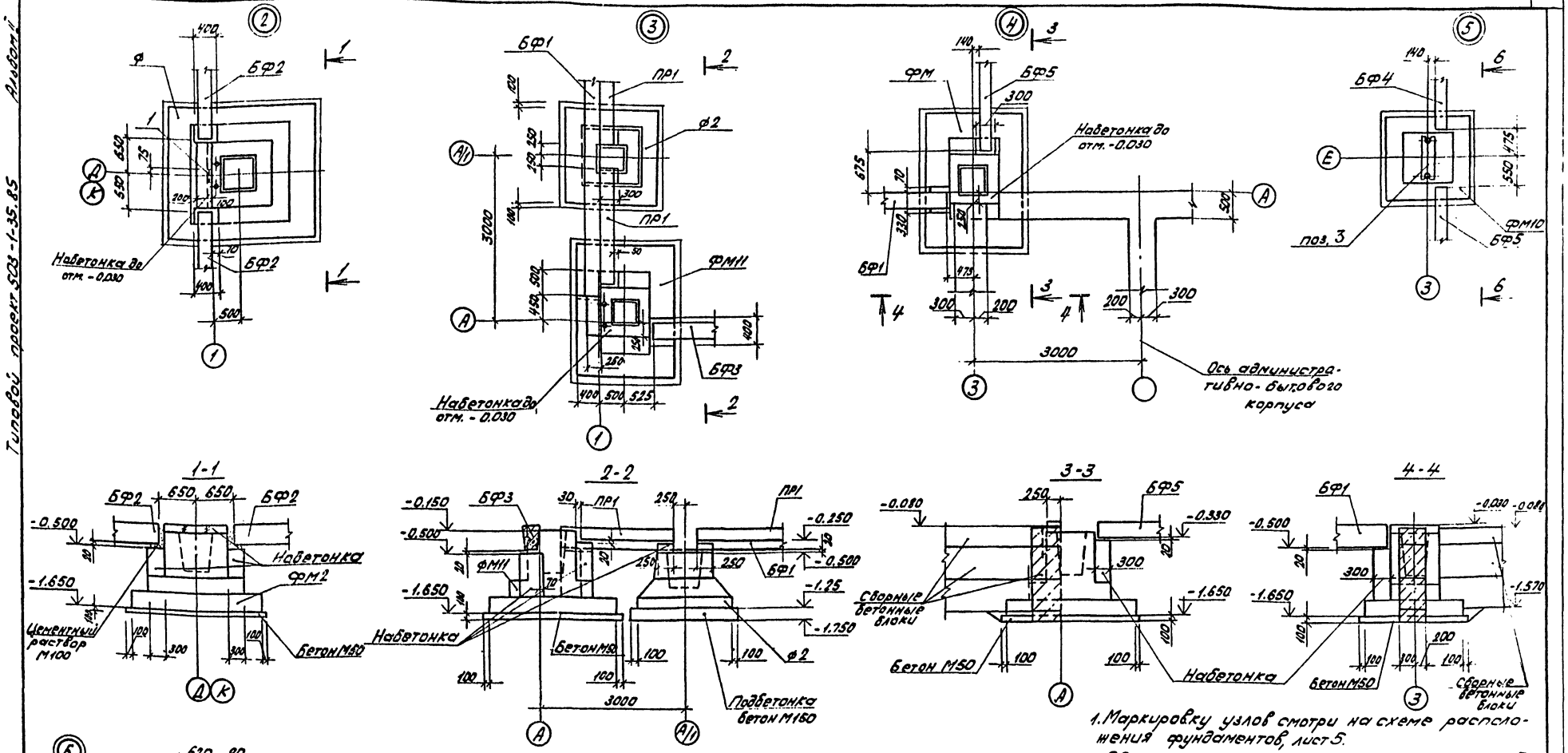

1. Маркировку узлов смотри на схеме расположения фундаментов, лист 5.
2. Общие примечания к фундаментам см. лист 7.
3. Спецификацию на поз. 1, 2, 3 см. на листе 7.

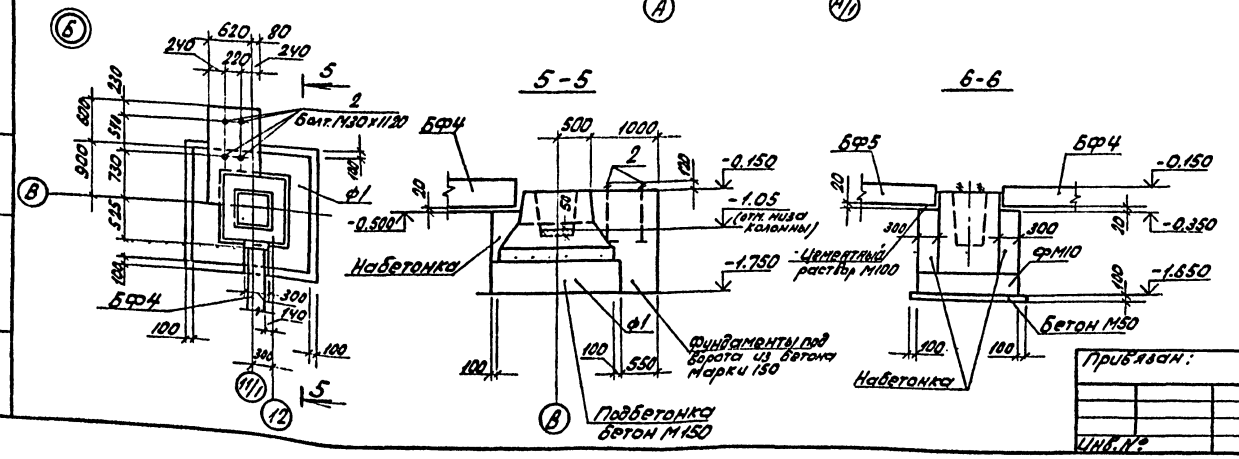

ГИП	Никитин		503-1-35.85 КЖ		
Нач.отд	Сидорова		Автотранспортное предприятие на 450 грузовых автомобилей с открытой стоянкой		
Н.спец	Стрехнин		Производственный корпус	Стадия	Лист	Листов
Рук.гр.	Шайкратова			РП	8	
Ст.техн	Голубева		Узлы 2...6 к схемам расположения фундаментов	ГИПРОАВТОТРАНС Новосибирский филиал		
Н.контр.	Комиссарова					

Привязан:

Инв. №

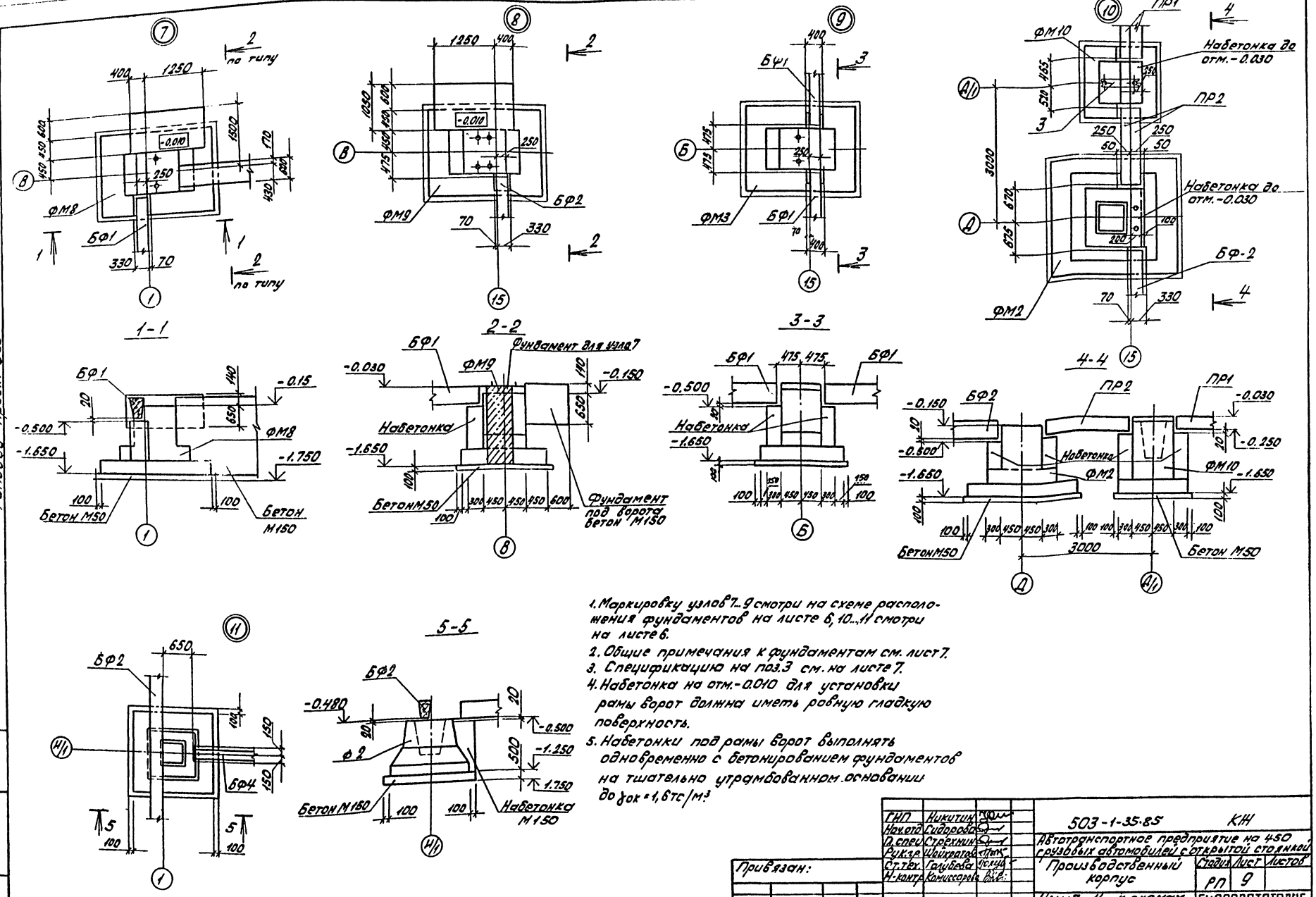

1. Маркировку узлов 7...9 смотри на схеме расположения фундаментов на листе 6, 10...11 смотри на листе 6.
2. Общие примечания к фундаментам см. лист 7.
3. Спецификацию на поз.3 см. на листе 7.
4. Наветонка на отм.-0.010 для установки рамы ворот должна иметь ровную гладкую поверхность.
5. Наветонки под рамы ворот выполнять одновременно с бетонированием фундаментов на тщательно утрамбованном основании до $\gamma_{ок} = 1,6$ тс/м³.

ГИП	Никитин		503-1-35.85 КЖ	
Нач.отд	Гидрович		Автотранспортное предприятие на 450 грузовых автомобилей с открытой стоянкой	
Гл.спец	Стрехнин		Производственный корпус	Стадия / Лист / Листов: РП / 9 /
Рук.гр	Шайхратов		Узлы 7...11 к схемам расположения фундаментов	ГИПРОАВТОТРАНС
Ст.тех.	Голубева			
Н.контр.	Комиссарова			

Привязан:

Инв. №

Альбом I

Типовой проект 503-1-35.85

Инв.№ подл. | Подп. и дата | Взам.инв.№

Альбом II

Типовой проект 503-1-35.85

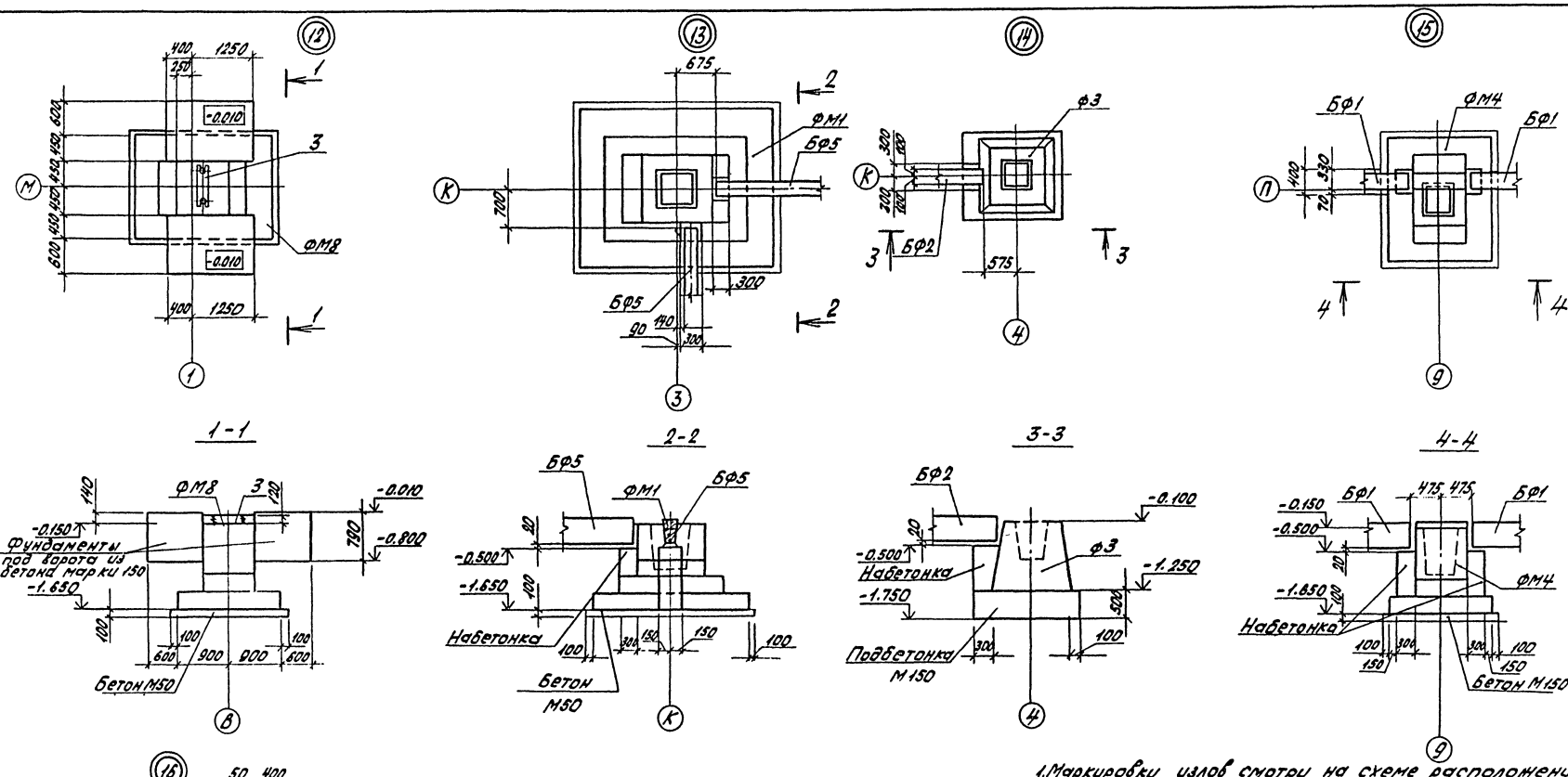

1. Маркировку узлов смотри на схеме расположения фундаментов, лист 6.
2. Общие примечания к фундаментам см. лист 7.
3. Спецификацию на поз.3 см. на листе 7.

ГИП	Никитин			503-1-35.85 КЖ			
Нач.отд.	Сидорова			Автотранспортное предприятие на 450 грузовых автомобилей с открытой стоянкой			
Гл.спец.	Стрелкин			Производственный корпус	Стадия	Лист	Листов
Рук.гр.	Подкорытов				РП	10	
Ст.техн.	Глубева			Узлы 12...16 к схемам расположения фундаментов	ГИПРОАВТОТРАНС Новосибирский филиал		
Н.контр.	Комкарова						

Привязан:

Инв. №

Инв. № подл. | Подп. и дата | Взам. инв. №

Альбом II

Типовой проект 503-1-35.85

Схема расположения блоков по оси „А"

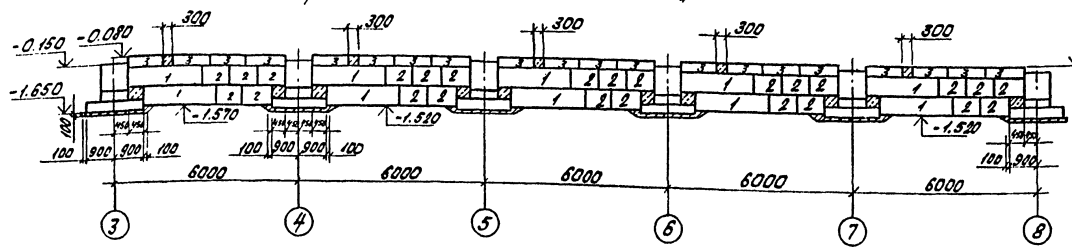

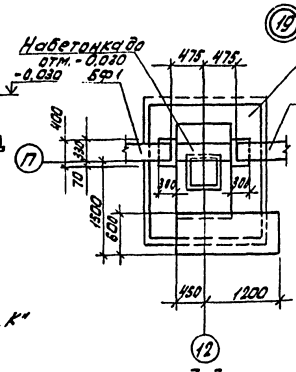

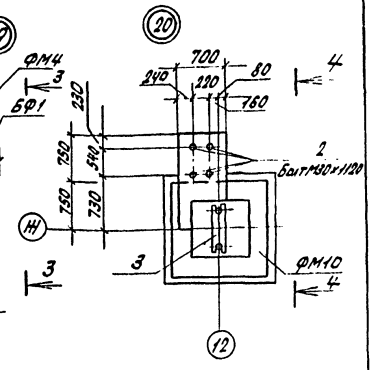

Схема расположения блоков по осям „Г" и „3"

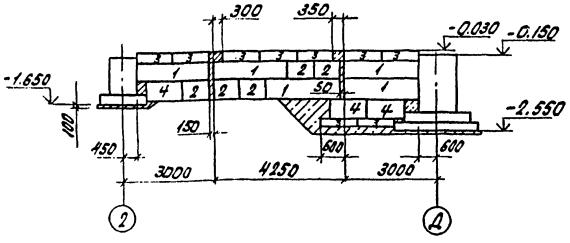

Схема расположения блоков по оси „К"

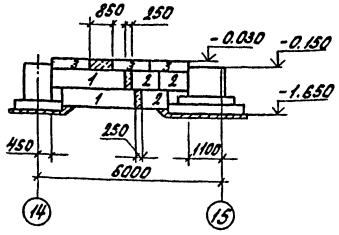

3-3

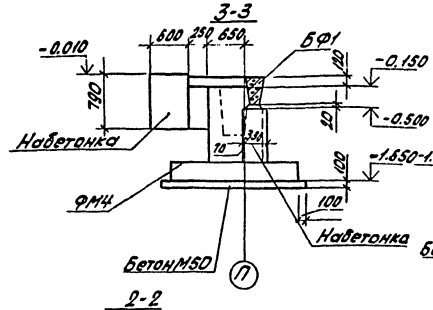

4-4

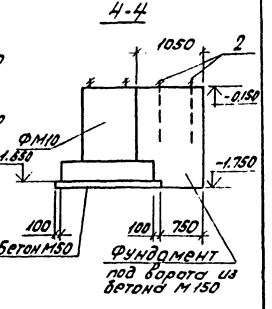

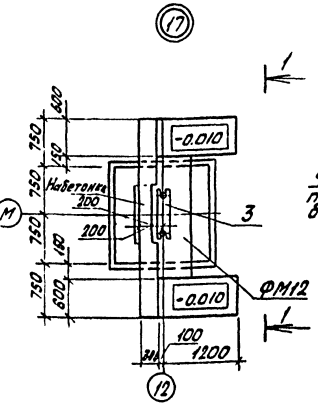

1-1

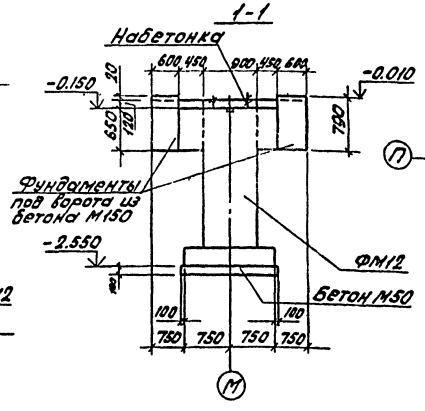

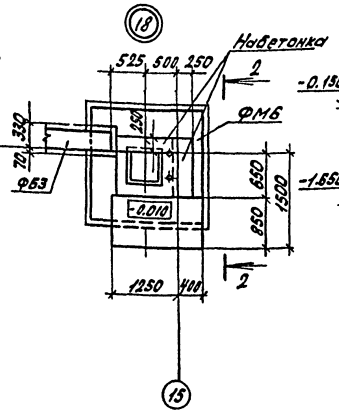

2-2

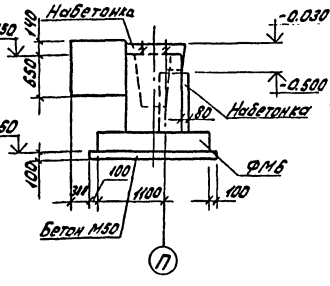

1. Кладку блоков вести с перевязкой швов на цементном растворе марки 100.
2. Блоки укладывать на основание из песчаной подготовки толщиной 100мм.
3. Маркировку узлов смотреть на схеме расположения фундаментов, лист 6.
4. Общие примечания к фундаментам см. на листе 7.
5. Спецификацию на поз. 3 см. на листе 7.

ГИП	Никитин	503-1-35.85	КН
Нач.отд	Сидорова	Автотранспортное предприятие на 450 грузовых автомобилей с открытой стоянкой	
Гл.спец	Стрехнин	Производственный корпус	Стадия: РП; Лист: 11; Листов:
Рук.гр	Шкрагаль		
Инж.	Дронова		
Ст.тех.	Голубева		
Н.контр.	Корнисарова	Схемы расположения блоков по осям А, Г, К, 3 и Г/1...20 к схемам расположения фундаментов	ГИПРОАВТОТРАНС Новосибирский филиал

Привязан:

Инв.№

Инв.№ | Подп. и дата | Взам.инв.№

Типовой проект 503-1-35.85 Альбом I

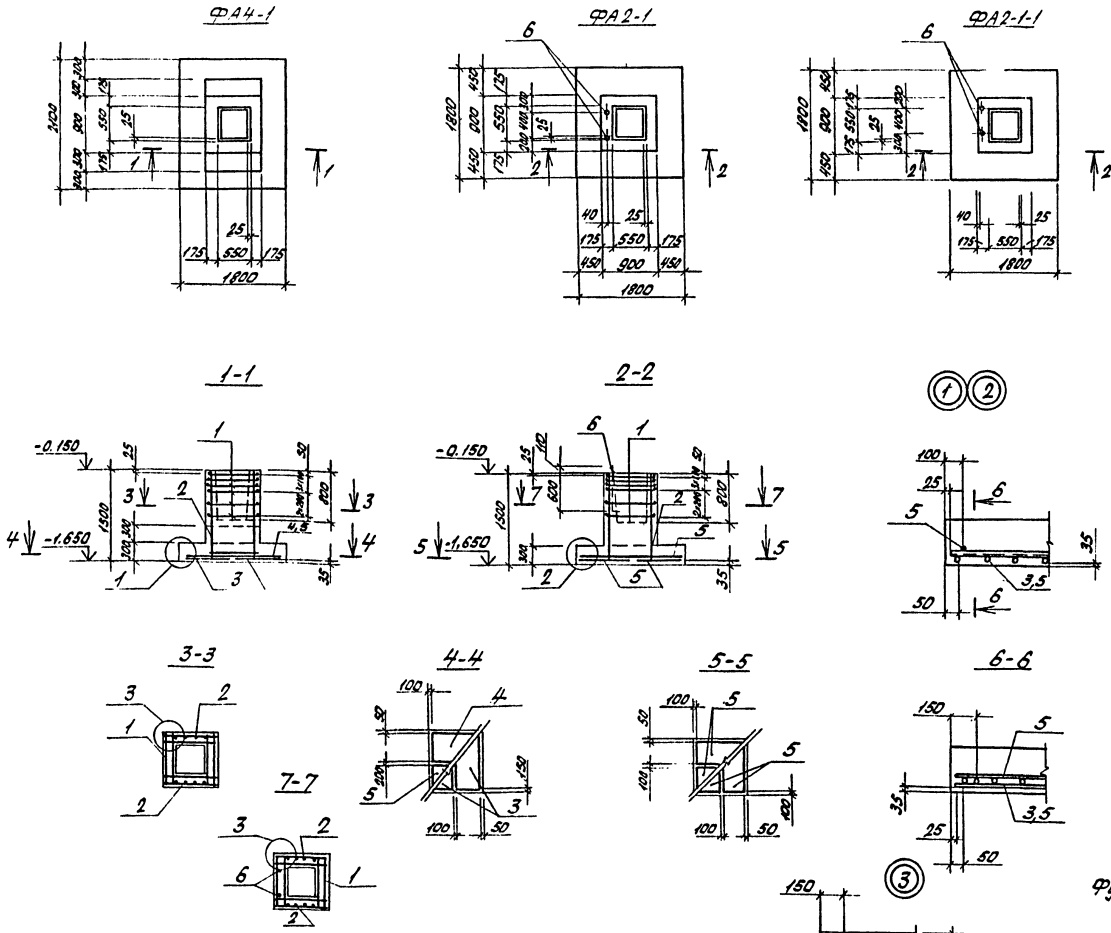

Спецификация монолитных железобетонных фундаментов

Позиция	Зона	Поз.	Обозначение	Наименование	Кол.	Примечание
				ФАН-1		
				Сборочные единицы		
				Сетки арматурные		
		1	1.412-1/77 Вып.3 л.5	СА-8АI	6	
		2	1.412-1/77 Вып.3 л.19	СН 12АII-6х15	2	
		3	1.410-2 Вып.1 л.3	С 10АIII-8х21	2	
		4	1.410-2 Вып.1 л.22	С(1) 10АIII-10х18	1	
		5	1.410-2 Вып.1 л.2	С(1) 10АIII-8х18	1	
				Материалы		
				Бетон марки 150		2,08м³
				ФА2-1		
				Сборочные единицы		
				Сетки арматурные		
		1	1.412-1/77 Вып.3 л.5	СА-8АI	6	
		2	1.412-1/77 Вып.3 л.19	СН 12АII-6х15	2	
		5	1.410-2 Вып.1 л.2	С(1) 10АIII-8х18	4	
				Изделия закладные		
		6	ГОСТ 24379.1-80	Болт 1.1 М24х1000	2	
				Материалы		
				Бетон марки 150		1,78м³
				ФА2-1-1		
				Сборочные единицы		
				Сетки арматурные		
		1	1.412-1/77 Вып.3 л.5	СА-8АI	6	
		2	1.412-1/77 Вып.3 л.19	СН 12АII-6х15	2	
		5	1.410-2 Вып.1 л.2	С(1) 10АIII-8х18	4	
				Изделия закладные		
		6	ГОСТ 24379.1-80	Болт 1.1. М24х1000	2	
				Материалы		
				Бетон марки 150		1,78м³

Фундаменты разработаны на основании серии 1.412-1/77 в.2

Ведомость расхода стали на элемент, кг

Марка элемента	Изделия арматурные									Изделия закладные			Общий расход
	арматура класса									Прокат марки			
	АI			АII			АIII		Всего	ВСТ3 ПС2		Всего	
	ГОСТ 5781-82									ГОСТ 24379.1-80			
	ф6	ф8	Итого	ф12	Итого	ф10	Итого			Болт М24	Итого		
ФА4-1	3,6	17,8	21,4	10,4	10,4	24,5	24,5		56,3				56,3
ФА2-1	3,8	17,8	21,6	10,4	10,4	21,6	21,6		53,6	8,2	8,2		61,8
ФА2-1-1	3,8	17,8	21,6	10,4	10,4	21,6	21,6		53,6	8,2	8,2		61,8

Привязан:

Инв.№

ГИП	Никитин		
Нач.отд.	Сидорова		
Гл.спец.	Стрекнин		
Рук.гр.	Шкуратов		
Ст.тех.	Голубева		
Инж.кат.	Комиссарова		

503-1-35.85 КЖ

Автотранспортное предприятие на 450 грузовых автомобилей с открытой стоянкой

Производственный корпус

Стадия	Лист	Листов
РП	12	

Арматурно-опалубочные чертежи фундаментов ФА4-1, ФА2-1, ФА2-1-1

ГИПРОАВТОТРАНС Новосибирский филиал

Инв.№подл. | Подпись и дата | Взамен инв.№

Альбом II

Типовой проект 503-1-35.85

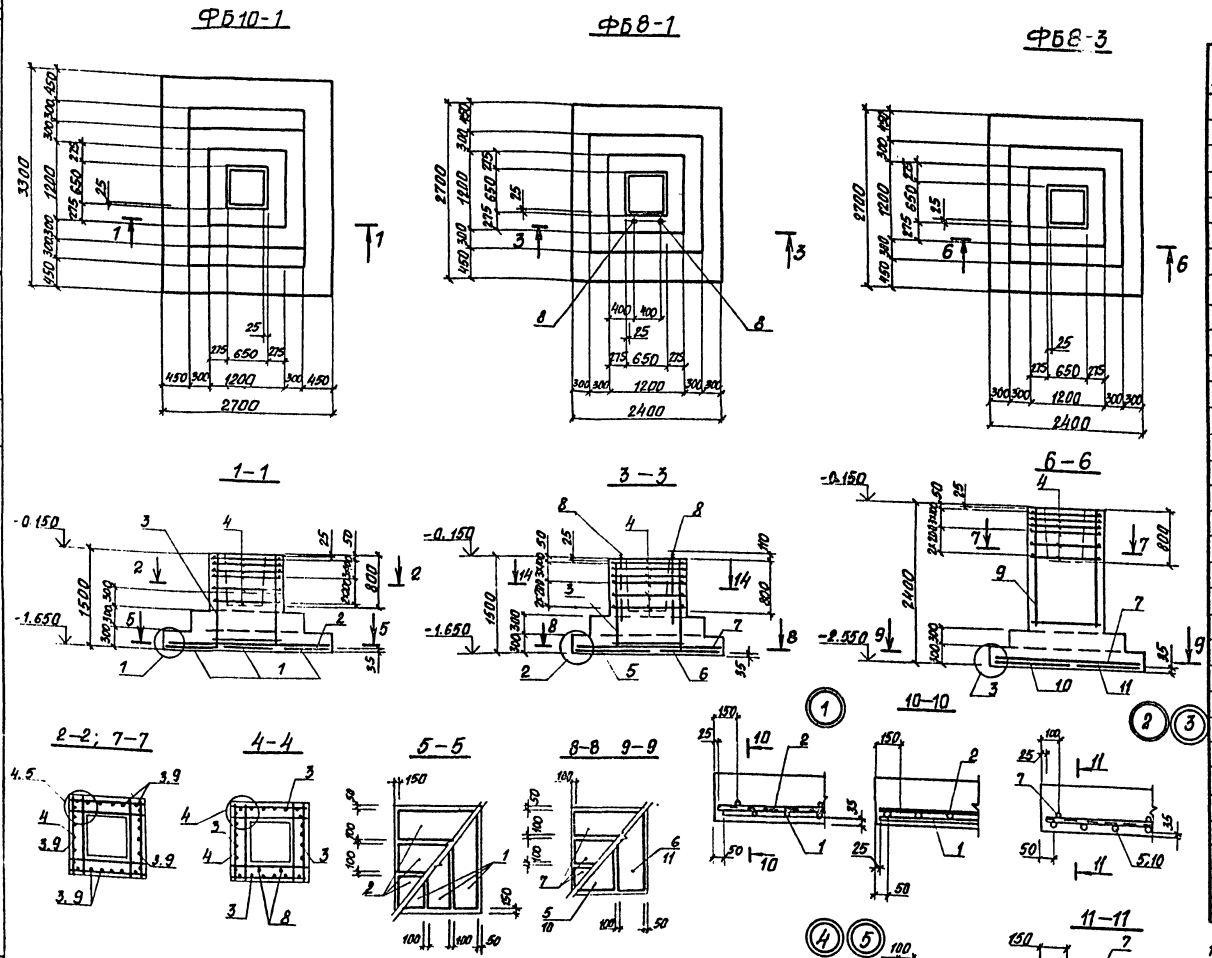

Спецификация монолитных железобетонных фундаментов

Формат	Зона	Поз.	Обозначение	Наименование	Кол.	Примечание
				ФБ 10-1		
				Сборочные единицы		
				Сетки арматурные		
		1	1.410-2 вып.1 л.7	С 12 АIII - 8 х 33	3	
		2	1.410-2 вып.1 л.25	С 10 АIII - 10 х 27	3	
		3	1.412-1/77 вып.3 л.21	СН 12 АII - 10 х 15	4	
		4	1.412-1/77 вып.3 л.8	СБ-8 АI	6	
				Материалы:		
				Бетон марки 150		5.5 м³
				ФБ 8-1		
				Сборочные единицы		
				Сетки арматурные		
		3	1.412-1/77 вып.3 л.21	СН 12 АII - 10 х 15	4	
		4	1.412-1/77 вып.3 л.8	СБ - 8 АI	6	
		5	1.410-2 вып.1 л.65	С 12 АIII - 14 х 27	1	
		6	1.410-2 вып.1 л.5	С 12 АIII - 8 х 27	1	
		7	1.410-2 вып.1 л.4	С(1) 10 АIII - 8 х 24	3	
				Изделия закладные		
		8	ГОСТ 24379.1-80	Болт 1.1. М24 х 1000	2	
				Материалы:		
				Бетон марки 150		3.9 м³
				ФБ 8-3		
				Сборочные единицы		
				Сетки арматурные		
		4	1.412-1/77 вып.3 л.8	СБ - 8 АI	6	
		7	1.410-2 вып.1 л.4	С(1) 10 АIII - 8 х 24	3	
		9	1.410-2 вып.1 л.82	1С 12 АII - 10 х 18	4	
		10	1.410-2 вып.1 л.65	С 14 АIII - 14 х 27	1	
		11	1.410-2 вып.1 л.5	С 14 АIII - 8 х 27	1	
				Материалы		
				Бетон марки 150		5.2 м³

1. Фундаменты разработаны на основании серии 1.412-1/77 в.2.

Ведомость расхода стали на элемент, кг

Марка элемента	Изделия арматурные												Изделия закладные				Общий расход
	Арматура класса												Болты				
	АI				АII				АIII			Всего	ВСТ3 пс2 ГОСТ 24379.1-80			Всего	
	ГОСТ 5781-82																
	Ф6	Ф8		Итого	Ф12		Итого	Ф10	Ф12	Ф14		Итого		Брат М24		Итого	
ФБ 10-1	3.5	30.1		33.6	30.8		30.8	29.4	43.3			72.7	137.1				137.1
ФБ 8-1	3.40	28.5		31.9	30.8		30.8	21.75	30.6			52.35	115.05	8.2		8.2	123.25
ФБ 8-3	3.39	27.8		31.2	37.2		37.2	21.75		14.6		63.4	131.8				131.8

Привязан

Инв. №

ГИП	Никитин		503-1-35.85 КЖ
Нач.отд.	Суворова		Автотранспортное предприятие на 450 грузовых автомобилей с открытой стоянкой
Гл.арх.	Стрехнин		Производственный корпус.
Рук.гр.	Шайхратова		Стадия РП, Лист 13, Листов
Ст.техн.	Голубева		Арматурно-опалубочные чертежи фундаментов ФБ10-1, ФБ8-1, ФБ8-3
Н.контр.	Камисарова		ГИПРОАВТОТРАНС Новосибирский филиал

Копировал: Синтеева

Формат А-2

Типовой проект 503-1-35.85 Альбом II

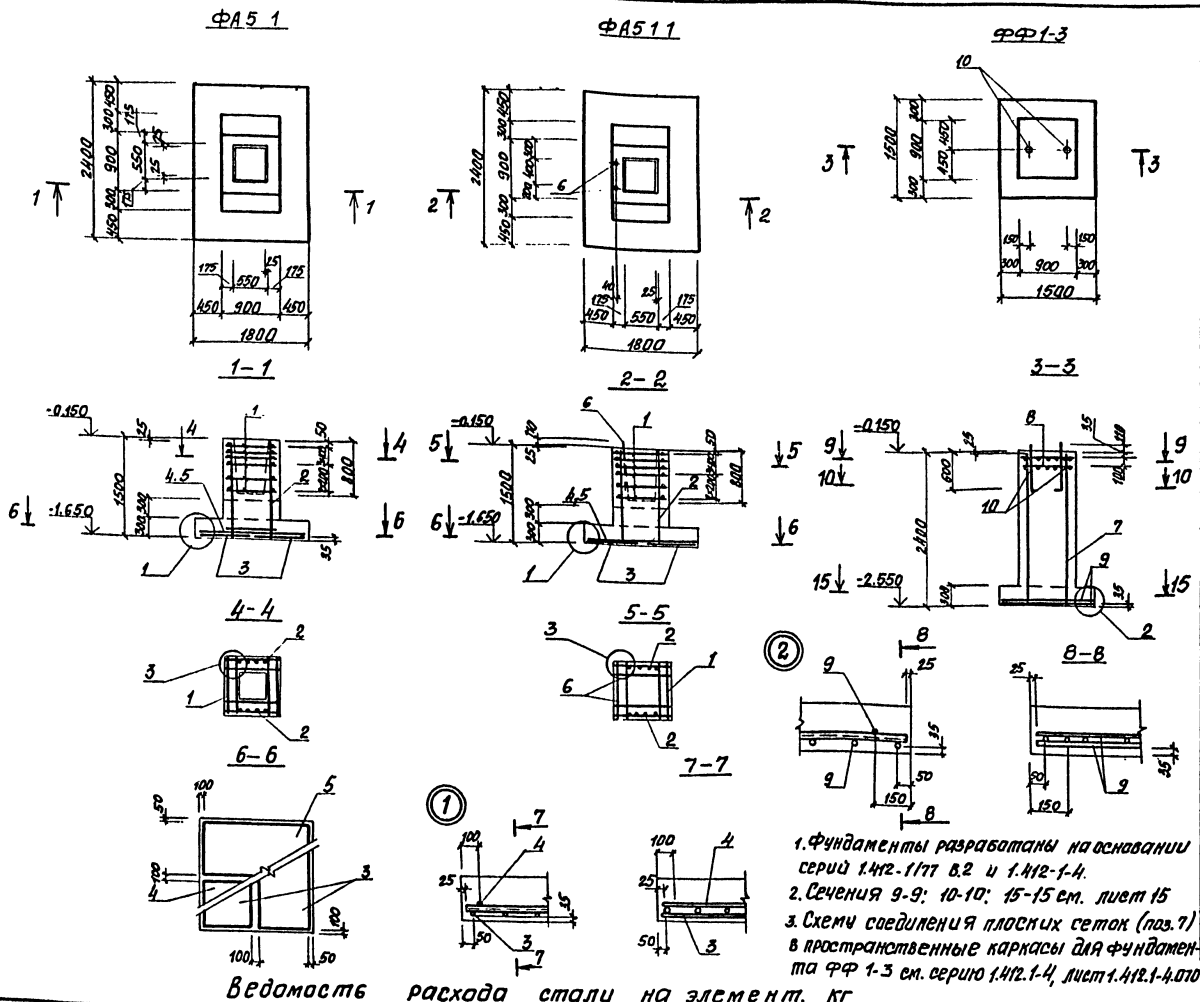

1. Фундаменты разработаны на основании серий 1.412-1/77 в.2 и 1.412-1-4.
2. Сечения 9-9; 10-10; 15-15 см. лист 15
3. Схему соединения плоских сеток (поз.7) в пространственные каркасы для фундамента ФФ 1-3 см. серию 1.412.1-4, лист 1.412.1-4.070

Формат	Зона	Поз.	Обозначение	Наименование	Кол.	Примечание
				ФА5-1		
				Сборочные единицы		
				Сетки арматурные		
		1	1.412-1/77 вып.3. л.5	СА-8АI	6	
		2	1.412-1/77 вып.3 л.19	СН 12АII-6х15	2	
		3	1.410-2 вып.1 л.4	С(1) 12АIII-8х24	2	
		4	1.410-2 вып.1 л.62	С(1) 10АIII-14х18	1	
		5	1.410-2 вып.1 л.2	С(1) 10АIII-8х18	1	
				Материалы		
				Бетон марки 150		2.18 м³
				ФА5-1-1		
				Сборочные единицы		
				Сетки арматурные		
		1	1.412-1/77 вып.3 л.5	СА-8АI	6	
		2	1.412-1/77 вып.3 л.19	СН 12АII-6х15	2	
		3	1.410-2 вып.1 л.4	С(1) 12АIII-8х24	2	
		4	1.410-2 вып.1 л.62	С(1) 10АIII-14х18	1	
		5	1.410-2 вып.1 л.62	С(1) 10АIII-8х18	1	
				Изделия закладные		
		6	ГОСТ 24379.1-80	Болт 1.1 М24х1000	2	
				Материалы		
				Бетон марки 150		2.18 м³
				ФФ1-3		
				Сборочные единицы		
				Сетки арматурные		
		7	1.410-2 вып.1	С 12АIII-8х24	2	
		8	1.412.1-4.050	СН-6АI	2	
		9	1.410-2 вып.1	С 10АIII-14х15	2	
		10	1.412.1-4.060	Закладной элемент мн1	2	
				Соединительные элементы		
			1.412.1-4.080	мм 1	4	
			1.412.1-4.080-01	мм 2	4	
			1.412.1-4.080-02	мм 3	4	
				Материалы		
				Бетон марки 150		2.38 м³

Ведомость расхода стали на элемент. кг

Марка элемента	Изделия арматурные. Арматура класса АI, ГОСТ 5781-82: Ф6	Ф8	Ф10	Итого	Ф12			Итого	Ф10	Ф12	Итого	Всего	Изделия закладные. Арматура класса АI, ГОСТ 2590-71*: Болт М24	Итого	Прокат марки Вст3кп2, ГОСТ 24379.1-80: Болт М24	Итого	ГОСТ 19903-74*: -60х8 х60	Итого	ГОСТ 5915-70*: Гайка М24	Итого	Всего	Общий расход
ФА5-1	2.54	21.82		24.36	10.4			10.4	14.04	20.86	34.90	69.66										69.66
ФА5-1-1	2.54	21.82		24.36	10.4			10.4	14.04	20.86	34.90	69.66			8.2	8.2					8.2	77.86
ФФ1-3	8.94	2.68	8.40	20.02					14.32	20.86	35.18	55.20	5.46	5.46			0.92	0.92	0.40	0.40	6.78	61.98

Привязан

Инв. №

ГИП	Никитин		503-1-35.85 -КЖ
Нач.отд.	Сидорова		Автотранспортное предприятие на 450 грузовых автомобилей с открытыми стоянками
Гл.спец.	Стрехнин		Производственный корпус
Рук.гр.	Шкратова		Стадия: РП; Лист: 14; Листов:
Ст.техн.	Голубева		Арматурно-опалубочные чертежи фундаментов ФА5-1; ФА5-1-1; ФФ1-3
Н.контр.	Новиссарова		ГИПРОАВТОТРАНС Новосибирский филиал

Копировал: Сутеева

Формат А2

Инв. № подл. | Подпись и дата | Взам. инв. №

Типовой проект 503-1-35.85 Альбом II

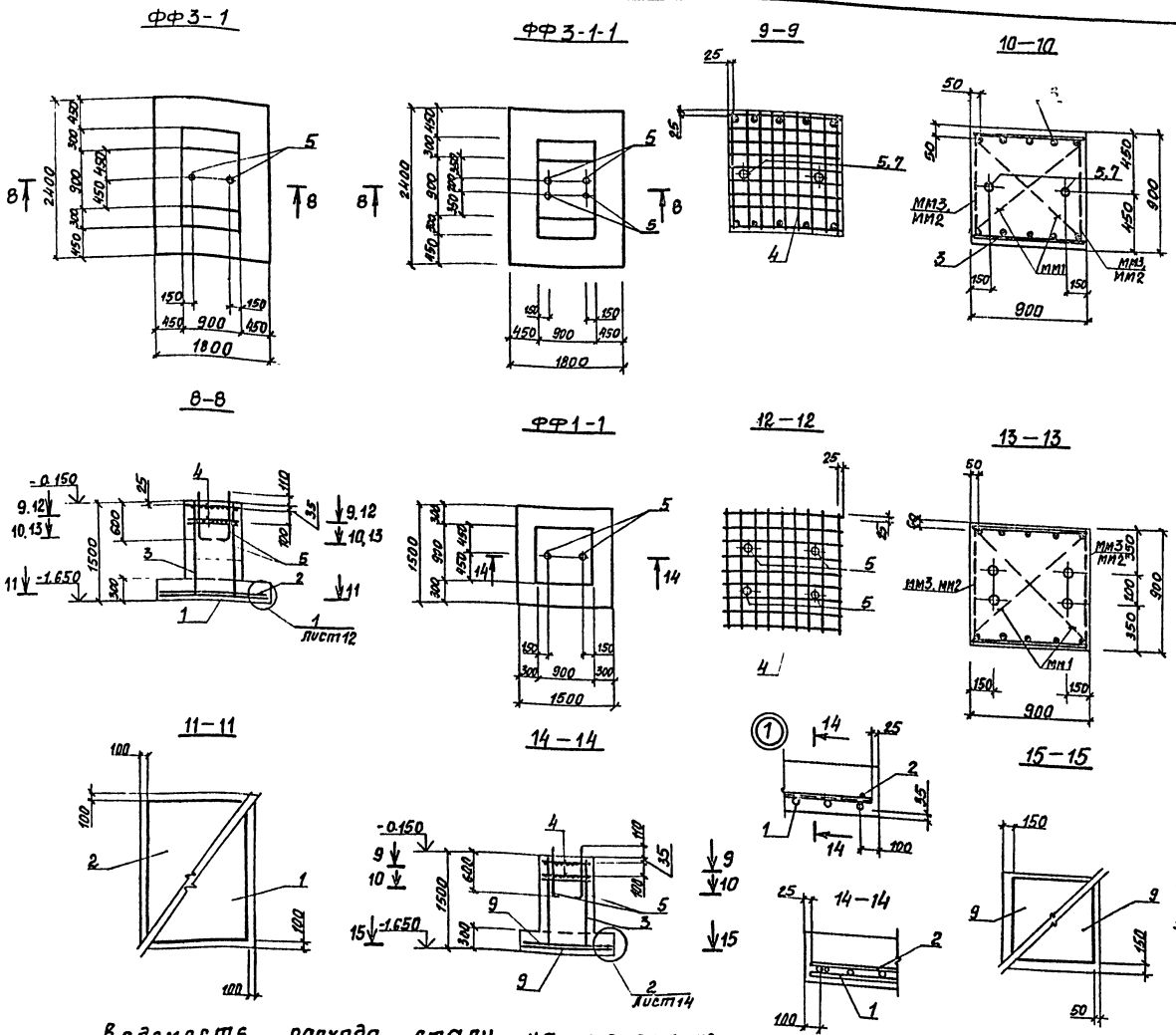

Формат	Зона	Поз.	Обозначение	Наименование	Кол.	Примечание
				ФФ3-1, ФФ3-1-1		
				Сборочные единицы		
				Сетки арматурные		
		1	1.410-2 вып.1 л.84	С(1) 12АIII - 16х24	1	
		2	1.410-2 вып.1 л.142	С(1) 10АIII 22х18	1	
		3	1.410-2 вып.1 л.1	С 12АII - 8х15	2	
		4	1.412.1-4.050	СН - 6АI	2	
		5	1.412.1-4.060	Закладной элемент мн1	2/4	см. примеч. п.2
				Соединительные элементы		
			1.412.1-4.080	мм1	4	
			1.412.1-4.080-01	мм2	4	
			1.412.1-4.080-02	мм3	4	
				Материалы		
				Бетон марки 150		2.43 м³
				ФФ1-1		
				Сборочные единицы		
				Сетки арматурные		
		3	1.410-2 вып.1 л.1	С 12АII - 8х15	2	
		4	1.412-4.050	СН - 6АI	2	
		9	1.410-2 вып.1 л.61	С10АIII - 14х15	2	
		5	1.412-4.060	Закладной элемент мн1	2	
				Соединительные элементы		
			1.412.1-4.080	мм1	4	
			1.412.1-4.080-01	мм2	4	
			1.412.1-4.080-02	мм3	4	
				Материалы		
				Бетон марки 150		1.65 м³

1. Данный лист см. совместно с листом 14.
2. В спецификации в числителе дроби значения для ФФ3-1, в знаменателе дроби значения для ФФ3-1-1.
3. Схема соединения плоских сеток в пространственные каркасы (поз. 3) см. серию 1.412.1-4, лист 1.412.1-4.070

Ведомость расхода стали на элемент, кг

Марка элемента	Изделия арматурные. Арматура класса АI (ГОСТ 5781-82) ф6	ф8	ф10		Итого	Арматура класса АII ф12		Итого	Арматура класса АIII ф10	ф12		Итого	Всего	Изделия закладные. Арматура класса АI (ГОСТ 2590-71*) Болт М24	Итого	Прокат марки Вст3кп2 (ГОСТ 19903-74*) -60х8х60	Итого	(ГОСТ 5915-70*) Гайка М24	Итого	Всего	Общий расход
ФФ3-1	9.5	5.93	8.4		23.83	12.9		12.9	12.96	18.78		31.74	68.47	5.46	5.46	0.92	0.92	0.4	0.4	6.78	75.25
ФФ1-1	8.94	2.02	8.4		19.4	12.9		12.9	14.32			14.32	46.62	5.46	5.46	0.92	0.92	0.4	0.4	6.78	53.4
ФФ3-1-1	9.5	5.93	8.4		23.83	12.9		12.9	12.96	18.78		31.74	68.47	10.92	10.92	1.84	1.84	0.8	0.8	13.56	83.03

Привязан

Инв. №

ГИП	Никитин	
Нач.отд.	Сударова	
Гл.спец.	Стрехнин	
Рук.гр.	Шайхатов	
Ст.техн.	Голубева	
Н.контр.	Полисская	

503-1-35.85 -КЖ

Автотранспортное предприятие на 450 грузовых автомобилей с открытой стоянкой

Производственный корпус

Стадия	Лист	Листов
РП	15	

Арматурно-опалубочные чертежи фундаментов ФФ3-1, ФФ3-1-1, ФФ1-1

ГИПРОАВТОТРАНС Новосибирский филиал

Копировал: Сунтеева

Формат А2

Инв. № подл. | Подпись и дата | Взам. инв. №

Альбом II

Типовой проект 503-1-35.85

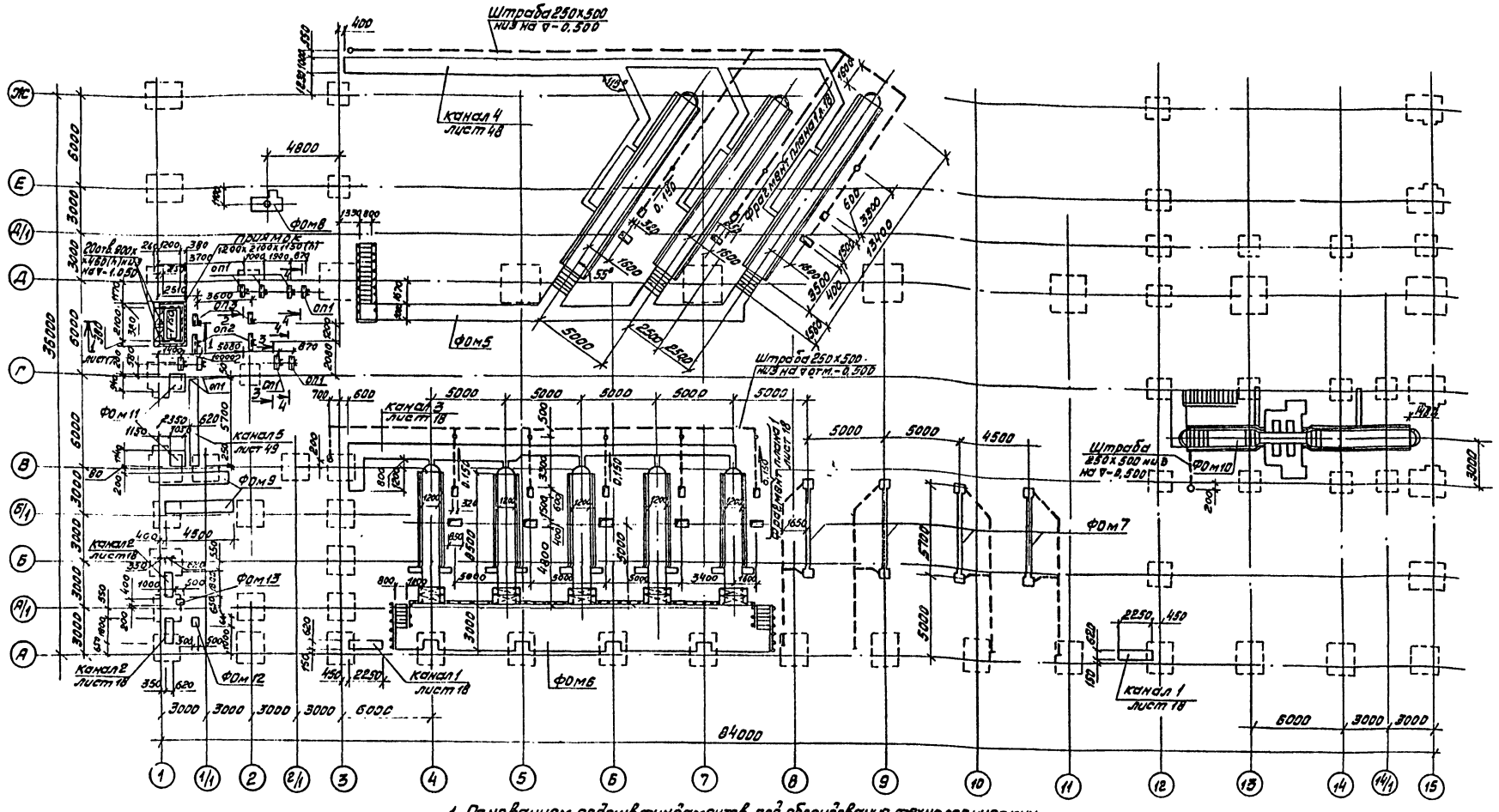

Схематический план

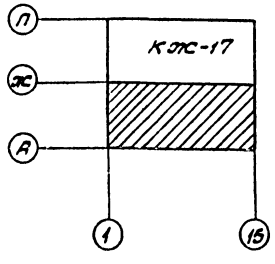

1. Основанием подошв фундаментов под оборудование, технологических канав и каналов служат грунты, указанные на листе 7 и частично насыпные. Насыпные грунты под подошвами фундаментов, днищ каналов и канав уплотнить трамбованием послойно до объемного веса скелета $\gamma_{сх}=1{,}6$ тс/м³
2. Под монолитные бетонные фундаменты под оборудование выполнить щебеночную подготовку толщиной 100 мм.
3. Обратную засыпку траншей каналов производить грунтом равномерными слоями, толщиной 200-300 мм с плотным трамбованием до объемной массы $\gamma=1{,}6$ тс/м³ после монтажа плит перекрытий.
4. Все каналы выполнять после монтажа фундаментов, фундаментных балок и устройства технологических канав и приямков.
5. Разрезы 2-2 ... 4-4 смотри лист 18.

ГИП	Никитин		503-1-35.85		КЭС	
Нач.отд.	Сидорова					
Гл.спец.	Стрехнин		Автотранспортное предприятие на 450 грузовых автомобилей с открытой стоянкой			
Рук.гр.	Шейхратова		Производственный корпус	Стадия	Лист	Листов
Инженер	Леонова			РП	16	
Н.контр.	Камиссаров		Схема расположения элементов подземного хозяйства в осях А...ЭС, 1...15	ГИПРОАВТОТРАНС Новосибирский филиал		

Привязан

Инв. №

Типовой проект 503-1-35.85 Альбом II

Согласовано

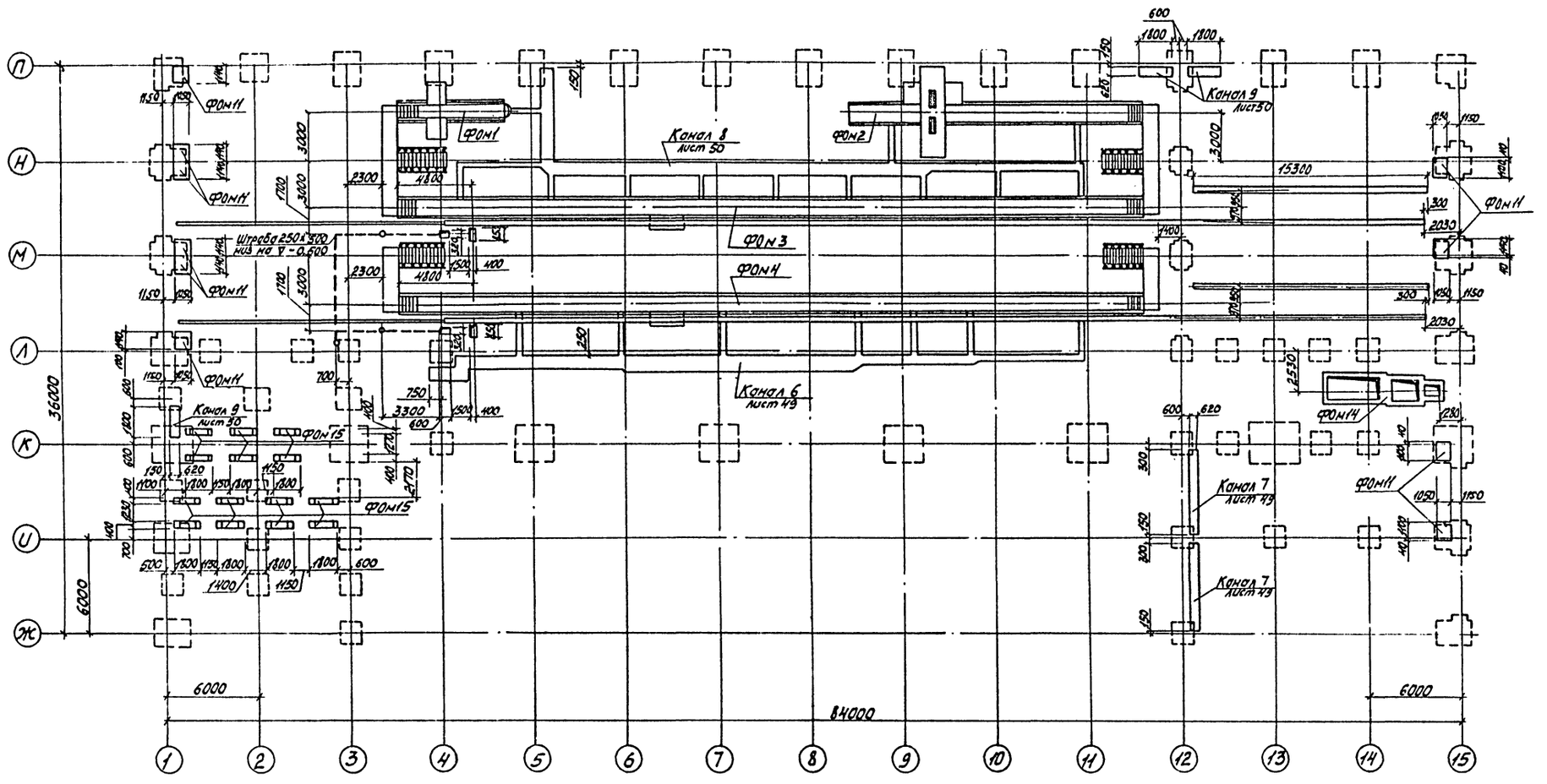

Схематический план

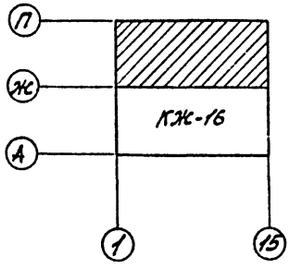

1-1

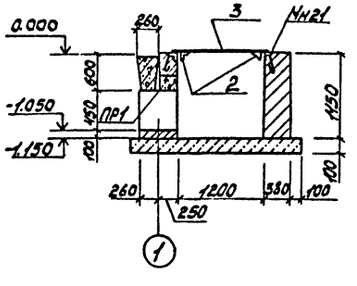

1. Данный лист смотреть совместно с листами 16, 18.

ГИП	Никитин		503-1-35.85 КЖ
Нач.отд.	Сидорова		Автотранспортное предприятие на 450 грузовых автомобилей с открытой стоянкой
Гл.спец.	Стрелкин		Производственный корпус
Рук.гр.	Шебдротова		Схема расположения элементов подземного хозяйства в осях „Ж...П", „1...15"
Инженер	Леонова		
Н.контр.	Комиссарова		

Стадия	Лист	Листов
РП	17	

ГИПРОАВТОТРАНС

Привязан

Инв. №

Альбом I

Типовой проект 503-1.35.85

Спецификация к схемам расположения элементов подземного хозяйства, на листах-16;-17;-18

Марка поз.	Обозначение	Наименование	Кол.	Масса ед., кг	Примечание
		Фундаменты под оборудование			
ФОм1	КЖС19	ФОм1	1	-	
ФОм2	КЖС20, КЖС21	ФОм2	1	-	
ФОм3	КЖС22...КЖС25	ФОм3	1	-	
ФОм4	КЖС26...КЖС29	ФОм4	1	-	
ФОм5	КЖС36...КЖС38	ФОм5	1	-	
ФОм6	КЖС39...КЖС41	ФОм6	1	-	
ФОм7	КЖС42	ФОм7	4	-	6,4 м³
ФОм8	КЖС42	ФОм8	1	-	0,6 м³
ФОм9	КЖС43	ФОм9	1	-	
ФОм10	КЖС44...КЖС47	ФОм10	1	-	
ФОм11	КЖС42	ФОм11	12	-	0,42 м³
ФОм12	КЖС42	ФОм12	1	-	0,12 м³
ФОм13	КЖС42	ФОм13	1	-	0,19 м³
ФОм14	КЖС51	ФОм14	1	-	
ФОм15	КЖС47	ФОм15	7	-	
ПТ1	3.006.1-2/82 Вып. 1-2	Плита П1-8	65	40	
ПТ2	3.006.1-2/82 Вып. 1-2	П3-8	10	50	
ПТ3	3.006.1-2/82 Вып. 1-2	П5д-8	70	100	
ПТ4	3.006.1-2/82 Вып. 1-2	П7д-3	25	150	
ПТ5	3.006.1-2/82 Вып. 1-2	П7-3	22	610	
ПТ6	3.006.1-2/82 Вып. 1-2	П5д-8б	38	100	
ПТ7	3.006.1-2/82 Вып. 1-2	П14д-3	2	310	
ПТ8	3.006.1-2/82 Вып. 1-2	П6д-15б	21	170	
ЛК1	3.006.1-2/82 Вып. 1-1	Лоток Л1д-15	50	110	
ЛК2	3.006.1-2/82 Вып. 1-1	Л2д-15	10	110	
ЛК3	3.006.1-2/82 Вып. 1-1	Л3д-15	34	190	
ЛК4	3.006.1-2/82 Вып. 1-1	Л4д-15	63	230	
ЛК5	3.006.1-2/82 Вып. 1-1	Л6-15	3	2250	
ЛК6	3.006.1-2/82 Вып. 1-1	Л6д-15	31	280	
ЛК7	3.006.1-2/82 Вып. 1-1	Л7д-15	37	350	
ЛК8	3.006.1-2/82 Вып. 1-1	Л8д-15	5	500	
		Перемычки			
ПР1	1.138-10 Вып. 1	1ПР38-27.25.22У	1	375	
ОП1	503-КЖСИ-ОП1	" ОП1	8	14,3	
ОП2	503-КЖСИ-ОП2	" ОП2	2	50,6	
ОП3	503-КЖСИ-ОП3	" ОП3	2	38,7	
Мн21	503-КЖСИ-Мн21	Изделие закладное Мн21	п.м. 55,75	5.0	п.м.
Мн22	503-КЖСИ-Мн22	" Мн22	п.м. 14,3	4,1	п.м.
		Детали каналов пришнков			
1		L75x6 ГОСТ8509-72*	п.м. 21,4	6,89	п.м.
2		L100x8 ГОСТ8509-72* Lг=2100	2	25,6	
3		Рифл. сталь δ=5мм ГОСТ8568-77	1	42,3	7,02 м²
4	1.412-1/77 Вып. 3	Сетка СА1-БАТ	12	3.4	

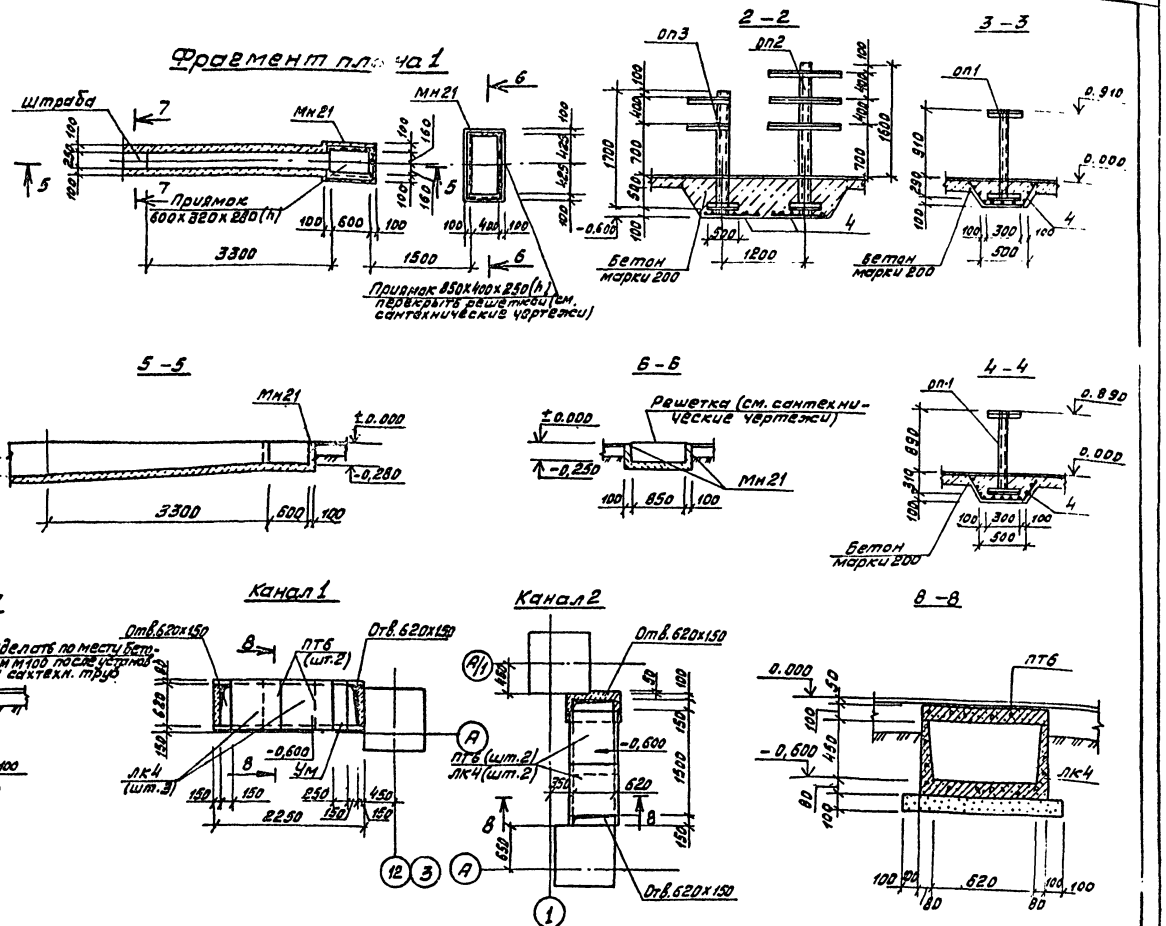

1. Общие примечания смотри лист 16.
2. Подготовку основания лотков выполнять из песка толщиной 100мм.
3. Днище и стенки монолитных участков каналов выполнять из бетона марки „100", перекрытие-армированная монолитная плита по месту (марки Ум) из бетона м„200".
4. Каналы запроектированы из сборных ж/б лотков и сборных ж/б плит укладываемых на цементном растворе М50 с тщательной заливкой швов.
5. Наружные поверхности ж/б плит перекрытия и стен обмазать горячим битумом за 2 раза.
6. В спецификации учтены сборные элементы каналов 1...3, расположенные на листах 18, 48, 49, 50.
7. Сечение 2-2...4-4 замаркированы на листе 16.
8. Расход бетона на монолитные участки марки „Ум" каналов составляет V=1,21 м³. Армировать сеткой $\frac{5Вр1-100}{5Вр1-100}$ x 1040 по ГОСТ 8478-81. Общей длины 21.0 п.м. (вес 3,3 кг/п.м.) обрезая по месту см. листы 48, 49, 50.

ГИП	Никитин		503-1-35.85 КЖС
Нач.отд.	Сидорова		Автотранспортное предприятие на 450 грузовых автомобилей с открытой стоянкой
Гл.спец.	Стрехнин		Производственный корпус
Рук.гр.	Шейхратов		Стадия: РП; Лист: 18; Листов:
Инж.	Леонова		Спецификация к схемам расположения подземного хозяйства
Н.контр.	Комиссарова		ГИПРОАВТОТРАНС Новосибирский филиал

Привязан

Инв. №

Согласовано

Инв. № подл. | Подпись и дата | Взам. инв. №

Альбом II

Типовой проект 503-1-35.85

Фундамент ФОМ1 на отм. 0.00

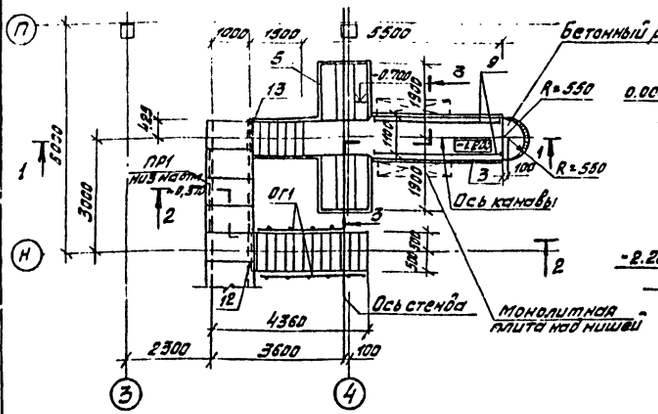

1—1

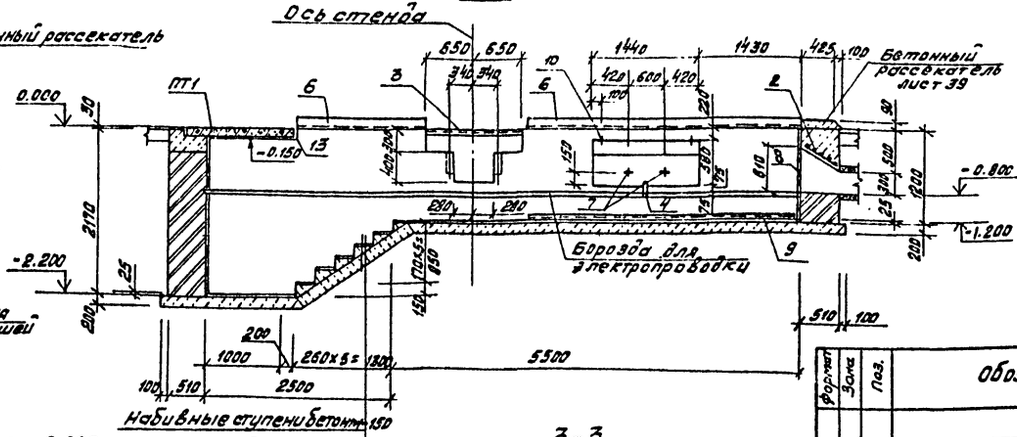

2-2

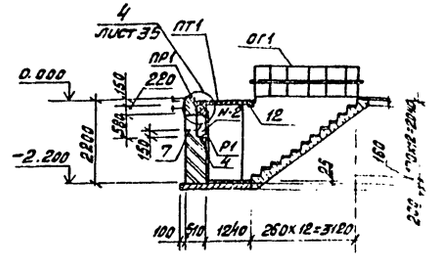

Набивные ступени бетонн. 150
Бетонная подготовка из бетона М150-150 мм
Щебень, пролитый битумом по уплотненному грунту

Фундамент ФОМ1 ниже отм. 0.000

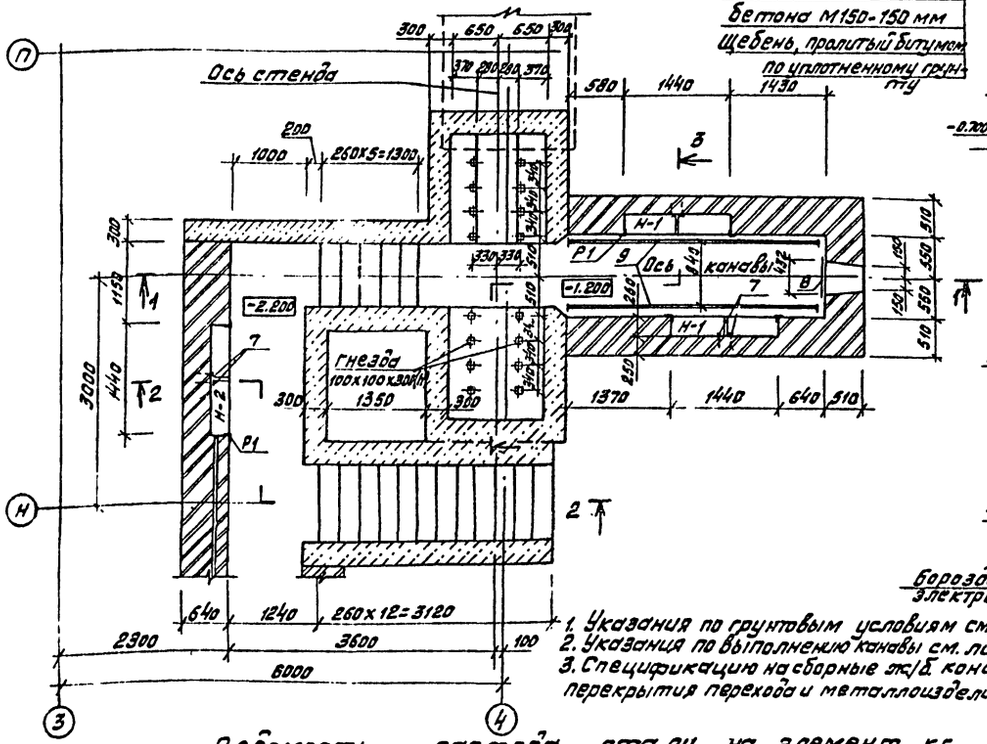

3-3

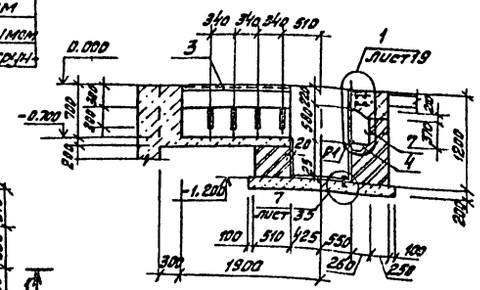

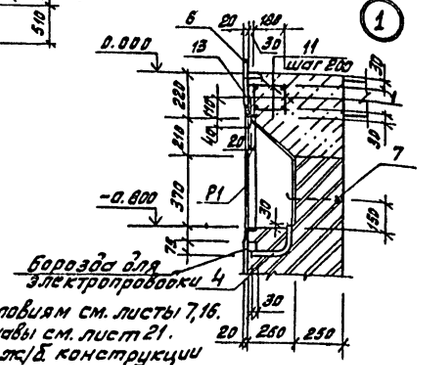

1. Указания по грунтовым условиям см. листы 7,16.
2. Указания по выполнению канавы см. лист 21.
3. Спецификацию на сборные ж/б конструкции перекрытия перехода и металлоизделий см. лист 25.

Формат	Зона	Поз.	Обозначение	Наименование	Кол.	Примечание
				Фундамент ФОМ1		
				Сборочные единицы		
				Сетки арматурные		
11		1	503-КЭСИ-С1	С1	4	
11		2	503-КЭСИ-С2	С2	1	
				Изделия закладные		
11		3	503-КЭСИ-МН1	МН1	8,6	п.м.
11		4	503-КЭСИ-МН2	МН2	3	
11		5	503-КЭСИ-МН8	МН3	2	
11		6	503-КЭСИ-МН4	МН4	11.0	п.м.
11		7	503-КЭСИ-МН5	МН5	6	
		8	503-КЭСИ-МН3	МН3	2	
		9	503-КЭСИ-МН7	МН7	5,94	п.м.
				Детали		
				ф6 АI ГОСТ 5781-82		
Б4		10		ℓ=150	6	0,03 кг
Б4		11		ℓ=240	20	0,15 кг
				∟100x10 ГОСТ 8509-72*		
Б4		12		ℓ=1500	1	22,7 кг
Б4		13		ℓ=1350	1	20,4 кг
				Материал		
				Бетон марки 150/200	–	20;28 м³ / 2,33 м³

Согласовано

Ведомость расхода стали на элемент, кг

Марка элемента	Изделия арматурные: Арматура класса А-I, ГОСТ 5781-82, ф6	Итого	Арматура класса А-III, ГОСТ 5781-82, ф8	ф12	Итого	Всего	Изделия закладные: Арматура класса А-I, ГОСТ 5781-82, ф6	ф10	Итого	Арматура класса А-III, ГОСТ 5781-82, ф8	Итого	Прокат марки Вст3кп2: ГОСТ 8240-72, С6,5	Итого	ГОСТ 103-76, -6x60	Итого	ГОСТ 8510-72*, L50x5	L100x10	Итого	ГОСТ 3262-75*, Труба Ду=20	Итого	Всего	Общий расход
ФОМ1	4,8		4,8	7,9	6,8	14,7	19,5	2,4	1,2	3,6	9,2	9,2	35,0	35,0	1,2	1,2	51,5	209,2	260,7	2,1	2,1	311,8	331,3

Привязан

Инв. №

ГИП	Никитин	
Нач.отд.	Сидорова	
Гл.спец.	Стрехнин	
Рук.гр.	Шайхутдинова	
Инж.	Леонова	
Н.контр.	Комиссарова	

503-1-35.85 КЭС

Автотранспортное предприятие на 450 грузовых автомобилей с открытой стоянкой

Производственный корпус

Стадия	Лист	Листов
РП	19	

Подземное хозяйство. Фундамент ФОМ1 на отм. 0.000 и ниже отм. 0.000. Сечения 1-1, 3-3. Узел 1

ГИПРОАВТОТРАНС
Нижегородский филиал

Альбом II

Типовой проект 503-1-35.85

Фундамент ФОм2 на отм. 0.000

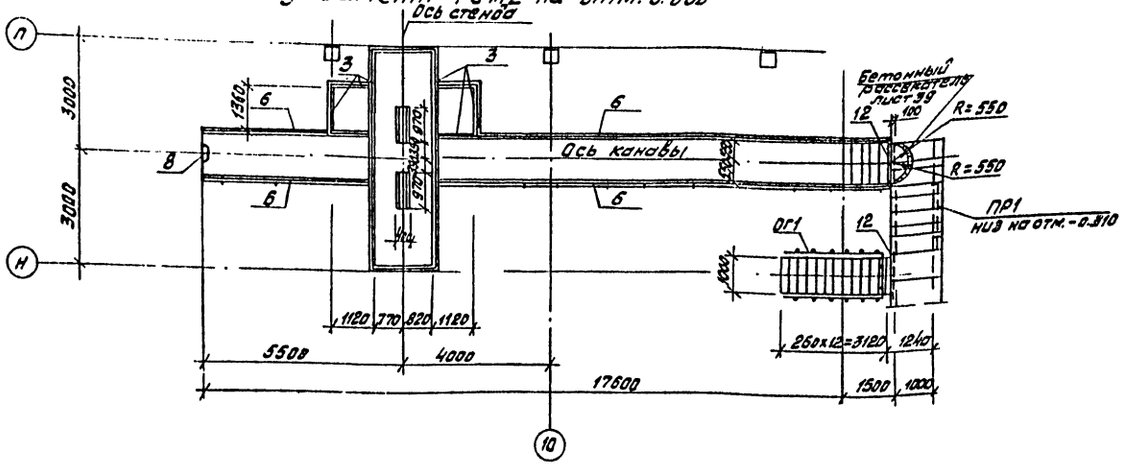

Фундамент ФОм2 ниже отм. 0.000

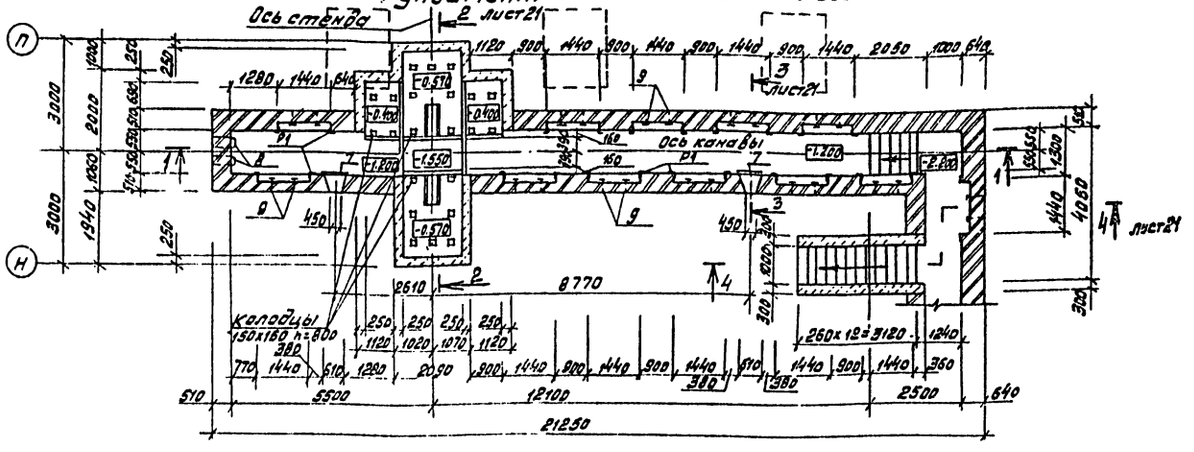

1—1

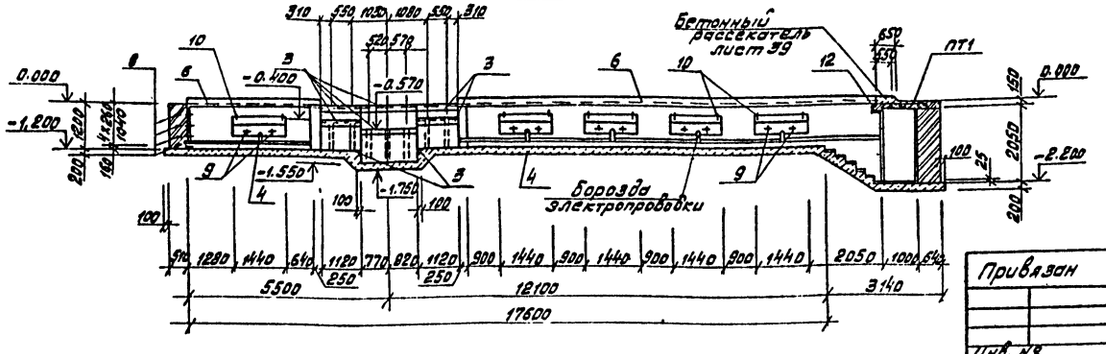

Спецификация на фундамент ФОм2

Формат	Зона	Поз.	Обозначение	Наименование	Кол.	Примечание
				Фундамент ФОм2		
				сборочные единицы		
				Сетки арматурные		
		1	503 КЖИ-С1	С1	22	
		2	503 КЖИ-С2	С2	2	
				Изделия закладные		
		3	503 КЖИ-Мн1	Мн1	28.1	п.м
		4	503 КЖИ-Мн2	Мн2	12	
		5	503 КЖИ-Мн8	Мн8	2	
		6	503 КЖИ-Мн4	Мн4	32.6	п.м
		7	503 КЖИ-Мн23	Мн23	2	
		8	503 КЖИ-Мн6	Мн6	4	
		9	503 КЖИ-Мн5	Мн5	24	
				Детали		
				Ф6А-I ГОСТ 5781-82		
Б4		10		ℓ=150	24	0.03кг
Б4		11		ℓ=240	220	0.05кг
				L 100x10 ГОСТ 8509-72*		
Б4		12		ℓ=1500	2	22.7кг
				Материал		
				Бетон марки 150/200		19.67м³ / 8.09м³

1. Ведомость расхода стали и указания по выполнению канавы смотри лист 21.
2. Спецификацию на сборные ж/б конструкции перекрытия перехода и металлоизделий смотри лист 25.

ГИП	Никитин		503-1-35.85 КЖС
Нач.отд.	Сидорова		Автотранспортное предприятие на 450 грузовых автомобилей с открытой стоянкой
Гл.спец.	Стрекнин		Производственный корпус
Рук.гр.	Шайхатова		Стадия: РП; Лист: 20; Листов:
Инженер	Леонова		Подземное хозяйство. Фундамент ФОм2 на отм. 0.000 и ниже отм. 0.000. Сечение 1-1
Н.контр.	Комиссарова		ГИПРОАВТОТРАНС Новосибирский филиал

Привязан

Инв. №

Типовой проект 503-1-35.85 Альбом II

2—2

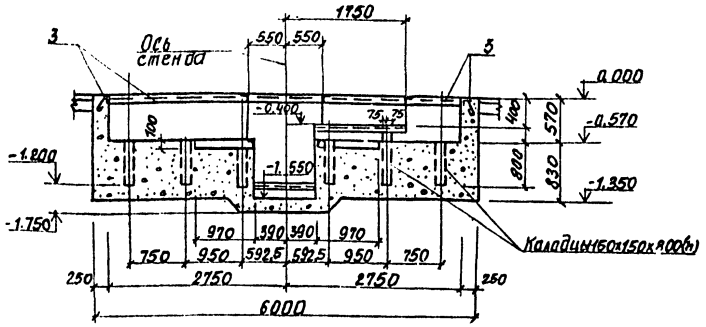

3—3

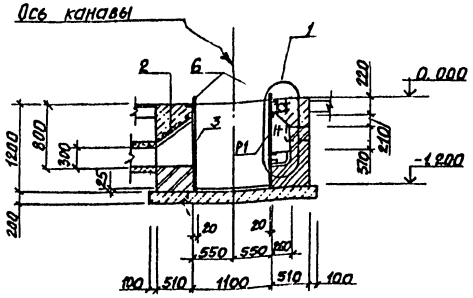

4—4

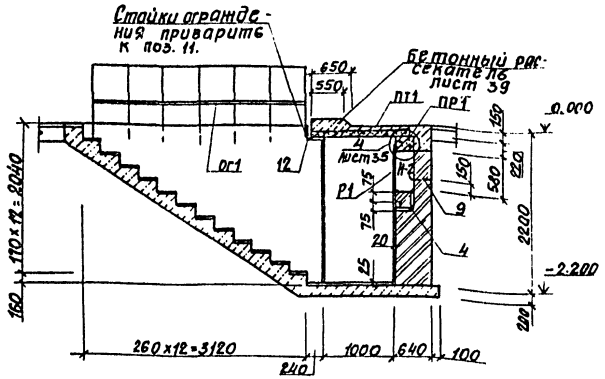

1

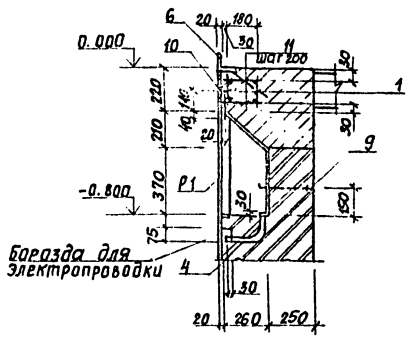

Ведомость расхода стали на элемент, кг

Марка элемента	Изделия арматурные							Изделия закладные																		Общий расход
	Арматура класса						Всего	Арматура класса							Прокат марки										Всего	
	А I			А III				А I				А III			Вст3кп2											
	ГОСТ 5781-82							ГОСТ 5781-82							ГОСТ 103-76			ГОСТ 8510-72*			ГОСТ 3262-75*					
	Ф6		Итого	Ф8	Ф12	Итого		Ф6	Ф10	Ф20		Итого	Ф8	Итого	6х60		Итого	L100х10	L50х5	Итого	Труба Ø1"х20			Итого		
фом 2	29,8		29,8	21,0	37,4	58,4	88,2	3,1	4,8	10,0		17,9	27,9	27,9	4,8		4,8	537,7	128,2	665,9	8,4			8,4	724,9	813,1

1. Указания по грунтовым условиям см. листы 17, 16.
2. Днища канав выполнять из бетона марки „150" по щебеночной подготовке толщиной 100мм. пролитой битумом.
3. Стены канав выполнять из глиняного обыкновенного кирпича пластического прессования по ГОСТ 530-80 марки „100" на цементном растворе М50, над нишами монолитный бетон марки „200", армированный сетками (см. узел 1. лист 21), монолитные стенки выполнять из бетона марки „150."
4. Сборные ж/б плиты перекрытия канав укладывать на цементном растворе М100 с тщательной заливкой швов между плитами.
5 Внутренние поверхности стен и ниш освещения с отметкой низа - 0.740 облицевать керамической плиткой светлых тонов по ГОСТ 61.:.1-82, полы- цветной керамической плиткой. Поверхности остальных ниш штукатурить.
6. Наружные стены канав, соприкасающиеся с грунтом, обмазать горячим битумом за 2 раза.
7. Поверхности необитаниируемых закладных деталей окрасить эмалью марки ПФ 133 по ГОСТ 926-82 по грунту марки ГФ-020 по ТУ6-10-1642-77.
8. Сечения 2-2... 4-4 замаркированы на листе 20.
9. Рассекатель из монолитного бетона марки „200."

Согласовано

Инв. № подл. | Подпись и дата | Взам. инв. №

ГИП	Никитин		503-1-35.85 -КЖ
Нач.отд.	Сидорова		Автотранспортное предприятие на 450 грузовых автомобилей с открытой стоянкой
Гл.спец.	Стрехнин		Производственный корпус
Рук.гр.	Шайхратов		Стадия: РП; Лист: 21; Листов:
Инж.	Леонова		
Н.контр.	Комиссарова		подземное хозяйство. Фундамент фом 2. Сечения 2-2... 4-4. Узел 1
Привязан			ГИПРОАВТОТРАНС
Инв. №			

Копировал: Гуляева

Формат А2

Альбом II

Типовой проект 503-1-35.85

План на отм. 0.000

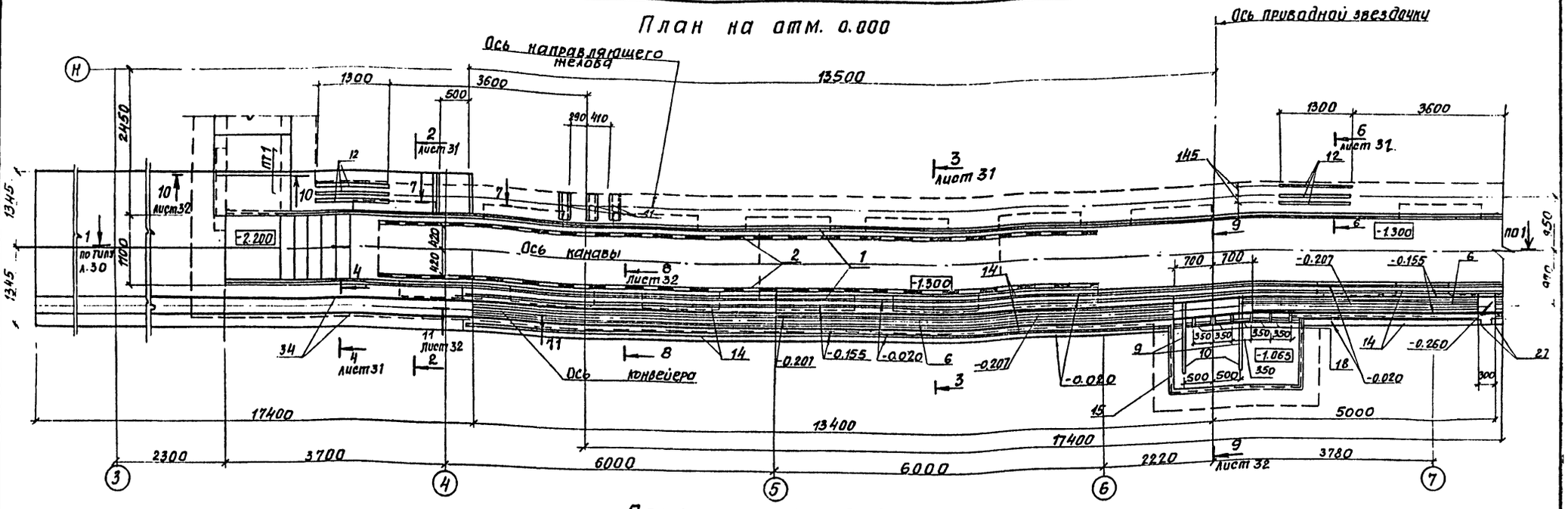

План ниже отм. 0.000

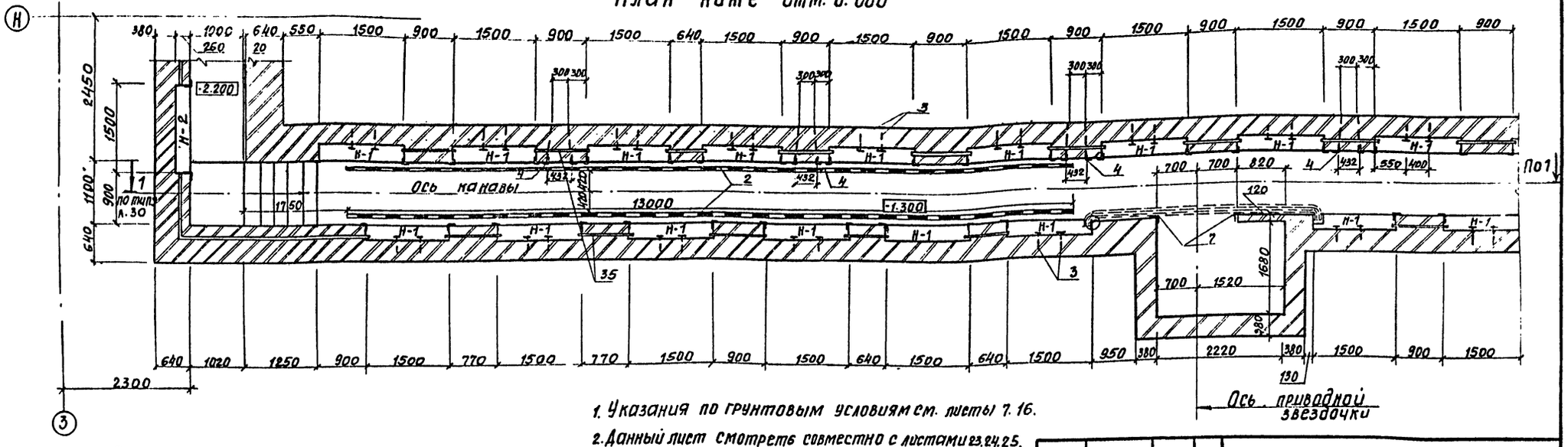

1. Указания по грунтовым условиям см. листы 7.16.
2. Данный лист смотреть совместно с листами 23.24.25, 30...35.
3. Указания по выполнению канавы см. лист 30.

Схематический план

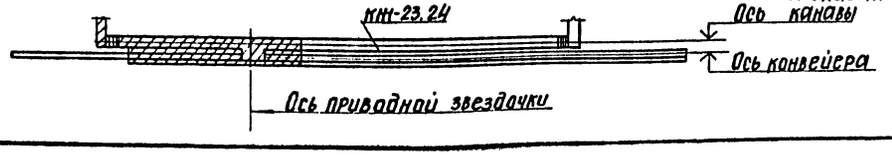

ГИП	Никитин		503-1-35.85 КЖ
Нач.отд.	Сидорова		Автотранспортное предприятие на 450 грузовых автомобилей с открытой стоянкой
Гл.спец.	Стрехнин		Производственный корпус.
Рук.гр.	Шайкратова		Стадия: РП; Лист: 22; Листов:
Инжен.	Леонова		Подземное хозяйство. Фундамент ФМ3 на отм. 0.000 и ниже отм. 0.000
Н.контр.	Комиссарова		ГИПРОАВТОТРАНС

Привязан.

Инв. №

Согласовано

Инв. № подл. | Подпись и дата | Взам. инв. №

Копировал Сычева

формат А2

Альбом II

Типовой проект 503-1-35.85

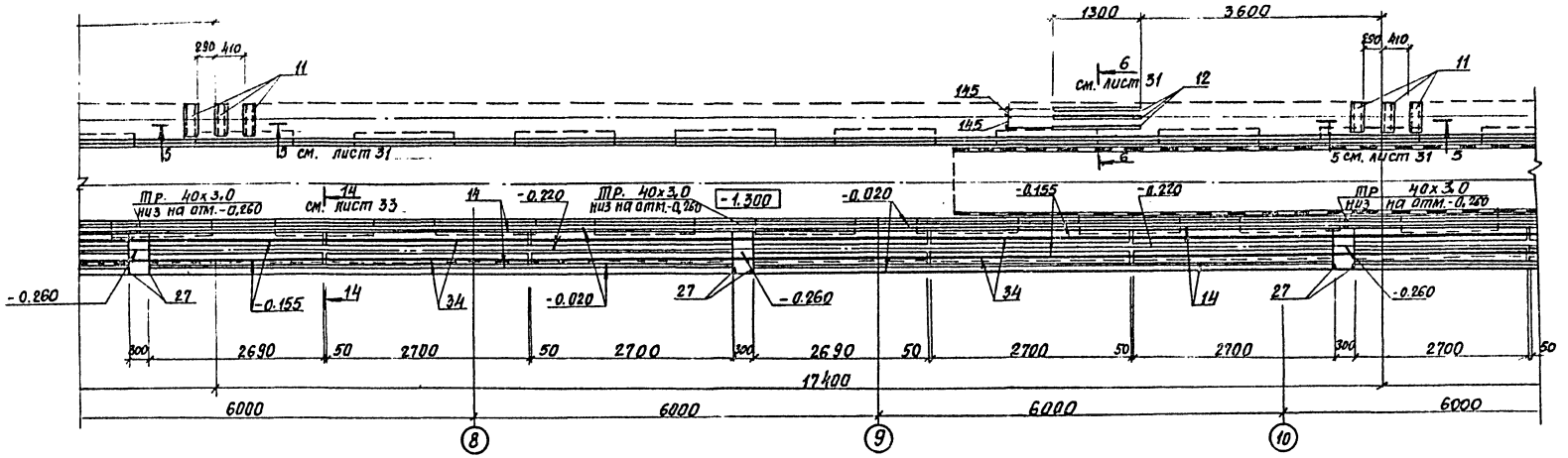

План ниже отм. 0.000

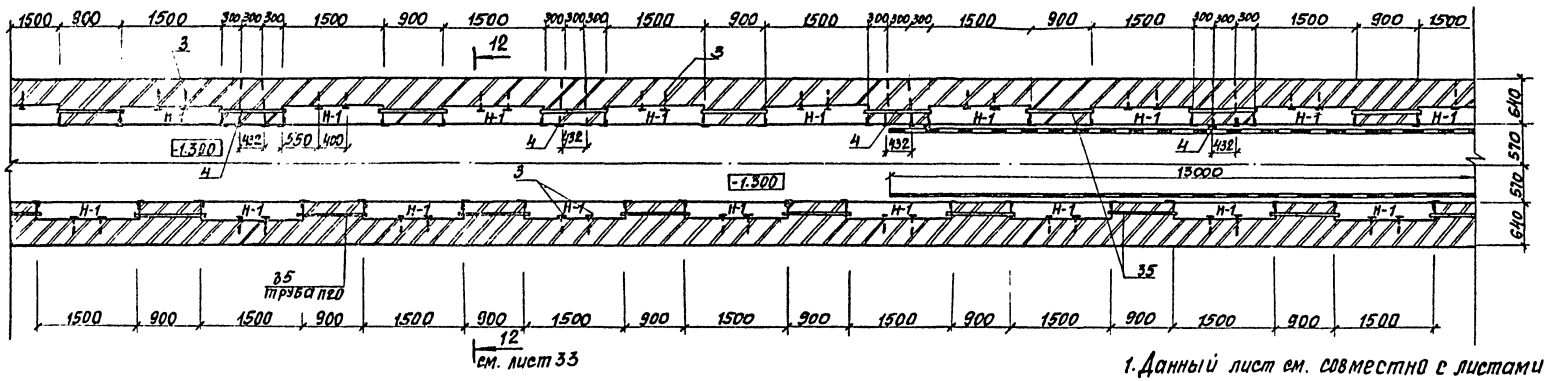

1. Данный лист см. совместно с листами 22. 24. 25, 30...35

Схематический план

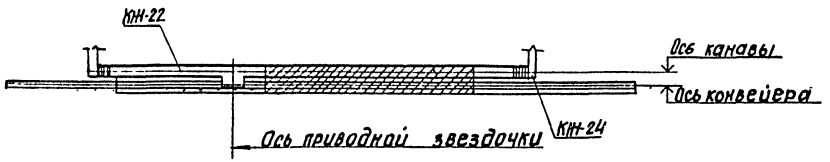

ГИП	Никитин		503-1-35.85 — КЖ
Нач.отд.	Олдарова		Автотранспортное предприятие на 450 грузовых автомобилей с открытой стоянкой
Гл.спец.	Стрехнин		Производственный корпус.
Рук.гр.	Шайхратова		Стадия: РП; Лист: 23; Листов:
Инжен.	Леонова		Подземное хозяйство. Фундамент ф03 на отм. 0.000 ниже отм. 0.000 восях 7..11
Н.контр.	Комиссарова		ГИПРОАВТОТРАНС Новосибирский филиал

Привязан

Инв. №

Согласовано

Инв. № подл. | Подпись и дата | Взам. инв. №

Копировал: Сычева

Формат А2

Типовой проект 503-1-35.85 Альбом II

План на отм. 0.000

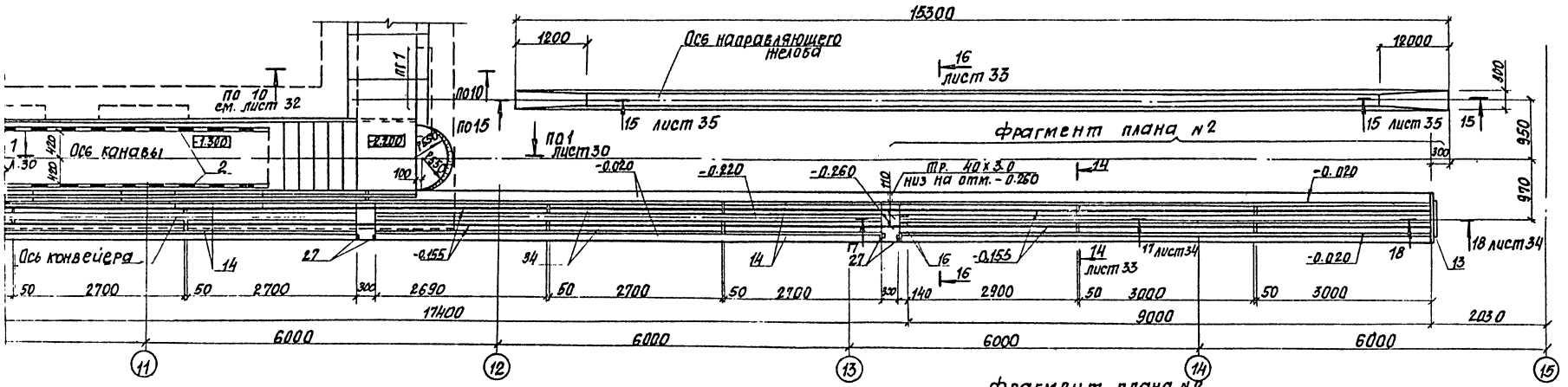

План ниже отм. 0.000

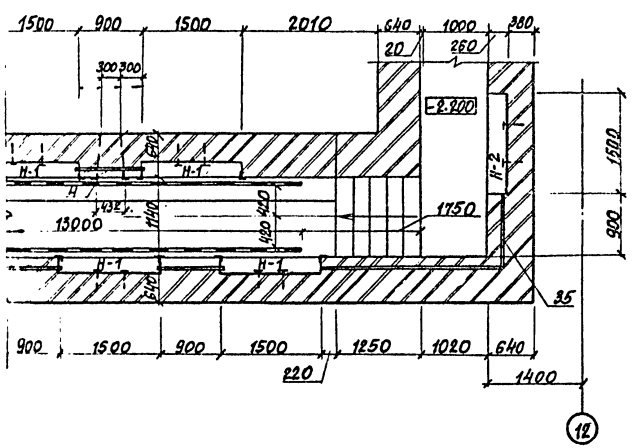

Фрагмент плана N2

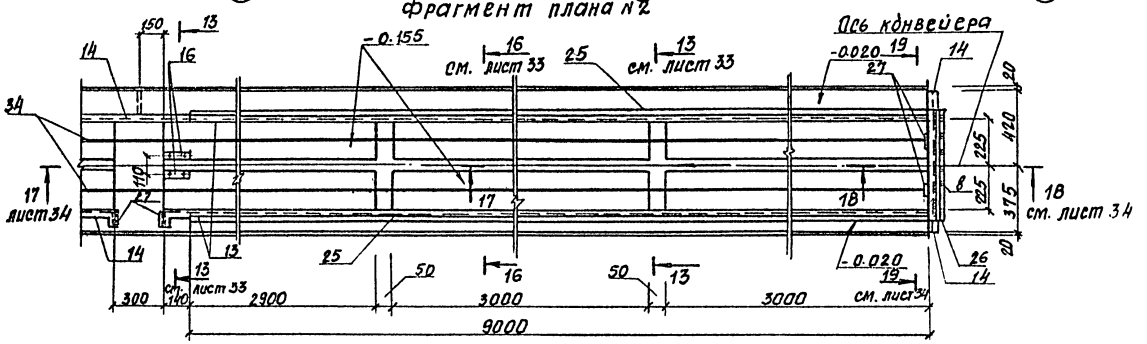

Схематический план

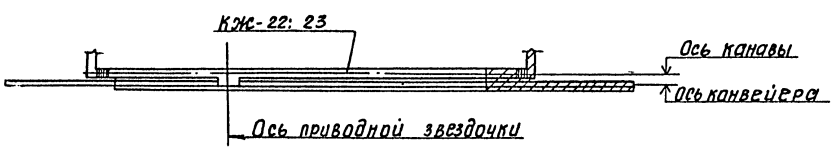

1. Данный лист см. совместно с листами 22; 23; 25

ГИП	Никитин		503-1-35.85 -КЖ
Нач.отд.	Сидорова		Автотранспортное предприятие на 450 грузовых автомобилей с открытой стоянкой
Гл.спец.	Стрехнин		
Рук.гр.	Шайхратова		Производственный корпус.
Инжен.	Леонова		Стадия: РП; Лист: 24; Листов:
Н.контр.	Полиссарова		Подземное хозяйство. Фундамент фом4 на отм. 0.000 и ниже отм. 0.000-0.300
Привязан			ГИПРОАВТОТРАНС
Инв. №			

Копировал: Сычева

Формат А2

Альбом II

Спецификация элементов к листам 19. 20

Марка поз.	Обозначение	Наименование	Кол.	Масса ед, кг	Примеч.
Р1	503 КЖИ Р1	Решетка Р1	15	17.1	
Р2	503 КЖИ Р2	Решетка Р2	39	18.4	
ОГ1	503 КЖИ ОГ1	Ограждение ОГ1	16.1	12.3	п.м.
		Плиты			
ПТ1	3.006.1-2/82 вып. 1-2	ПП3 9-11б	16	330	
		Перемычки			
ПР1	1.138-10 в. 1	1ПР28-18.25.22У	4	250	

Спецификация на фундамент фом3 (Начало).

Формат	Зона	Поз.	Обозначение	Наименование	Кол.	Примечание
				Фундамент фом3		
				Сборочные единицы		
				Изделия закладные		
		1	503- -КЖИ – Мн4	Мн4	99.0	п.м.
		2	503- -КЖИ – Мн7	Мн7	52.0	п.м.
		3	503- -КЖИ – Мн5	Мн5	78	
		4	503- -КЖИ – Мн3	Мн3	9	

(Продолжение)

Формат	Зона	Поз.	Обозначение	Наименование	Кол.	Примечание
		5	503- -КЖИ – Мн8	Мн8	4	
		6	503- -КЖИ – Мн9	Мн9	18.1	п.м
		7	503- -КЖИ – Мн10	Мн10	1	
		8	503- -КЖИ – Мн11	Мн11	1	
		9	503- -КЖИ – Мн12	Мн12	2	
		10		Болт 1.1 М24х900. ГОСТ 24379.1-80	4	3.2 кг
		11	503- -КЖИ – Мн13	Мн13	9	
		12	503- -КЖИ – Мн14	Мн14	9	
		13	503- -КЖИ – Мн15	Мн15	18.0	п.м.
		14	503- -КЖИ – Мн16	Мн16	106.0	п.м.
		15	503- -КЖИ – Мн17	Мн17	7.13	п.м
		16	503- -КЖИ – Мн18	Мн18	2	
				Изделие соединительное		
		17	503- -КЖИ – МС1	МС1	2	
		18	503- -КЖИ – МС2	МС2	6	
				Сетки арматурные		
		19	503- -КЖИ – С1	С1	4	
		20	503- -КЖИ – С3	С3	70	
		21	503- -КЖИ – С4	С4	2	
				Детали		
				ФБА-I ГОСТ 5781-82		

(Окончание)

Формат	Зона	Поз.	Обозначение	Наименование	Кол.	Примечание
Б4		22		ℓ=240	40	0.05 кг
Б4		23		ℓ=160	714	0.04 кг
Б4		24		ℓ=120	14	0.03 кг
Б4		25		□30х30, ГОСТ 2591-71*, ℓобщая	п.м. 18.0	7.06 кг/п
Б4		26		-10х40, ГОСТ 103-76, ℓ=570	1	1.79 кг
Б4		27		L20х5. ГОСТ 8509-72*, ℓ=100	10	1.10 кг
Б4		28		-10х100. ГОСТ 103-76. ℓ=200	86	1.57 кг
Б4		29		-10х100. ГОСТ 103-76. ℓ=450	36	3.5 кг
Б4		30		L75х50х5. ГОСТ 8510-72*, ℓ=520	3	2.5 кг
Б4		31		□15х15. ГОСТ 2591-71*, ℓ=1300	9	2.3 кг
Б4		32		-10х150, ГОСТ 103-76. ℓ=1800	2	21.2 кг
Б4		33		ФБА-I, ГОСТ 5781-82: ℓ=150	74	0.03 кг
Б4		34		РЕЛЕС Р11, ГОСТ 6368-82	п.м. 157.8	11.2 кг/п
Б4		35		Труба П20 ТУ 6-19-051-249-79	п.м. 65.4	0.17 кг.
				Материалы		
				Бетон марки 150	–	36.72 м³
				Бетон марки 200	–	28.23 м³

Типовой проект 503 - 1-35. 85

Ведомость расхода стали на элемент, кг

| Марка элемента | Изделия арматурные | | | | | | | | | Изделия закладные | | | | | | | | |

Альбом II

Типовой проект 503-1-35.85

План на отм. 0.000

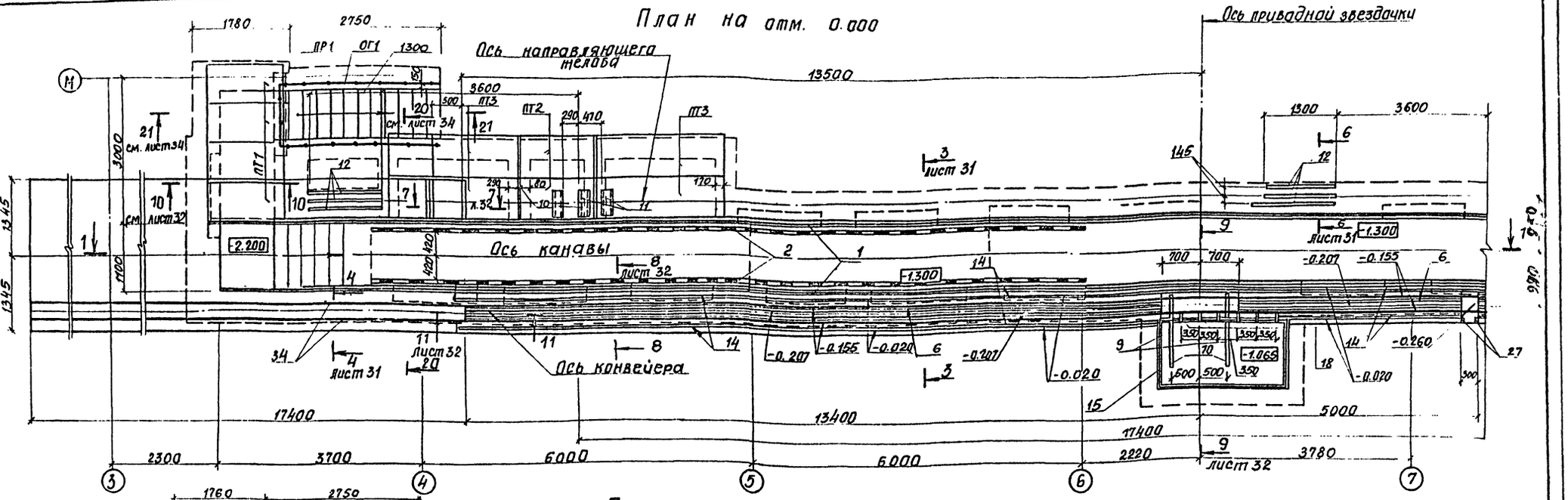

План ниже отм. 0.000

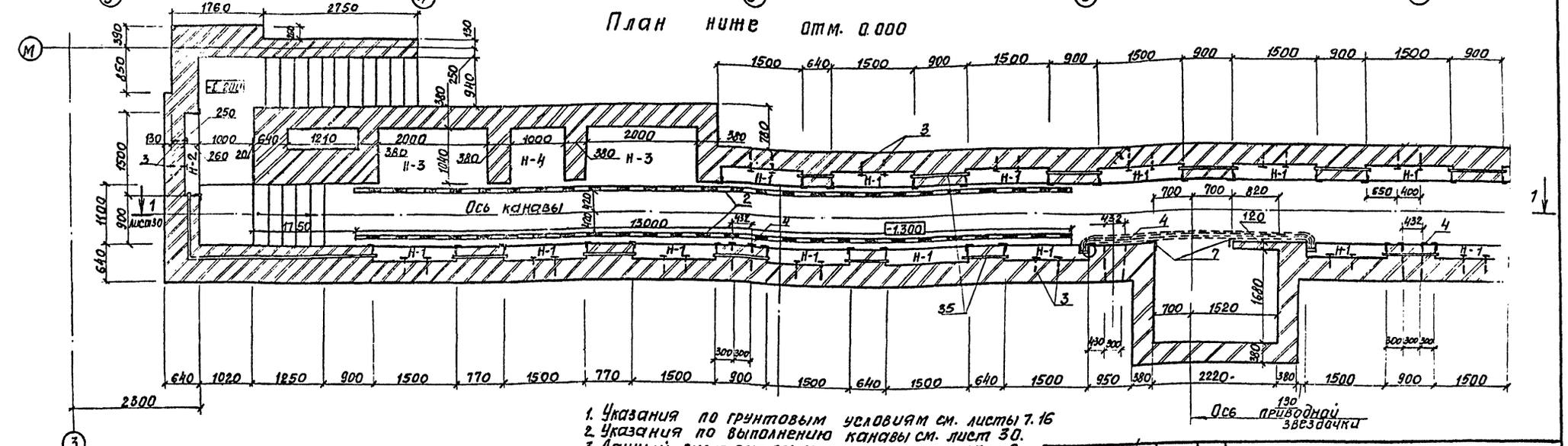

1. Указания по грунтовым условиям см. листы 7.16
2. Указания по выполнению канавы см. лист 30.
3. Данный лист см. совместно с листами 27...29.

Схематический план

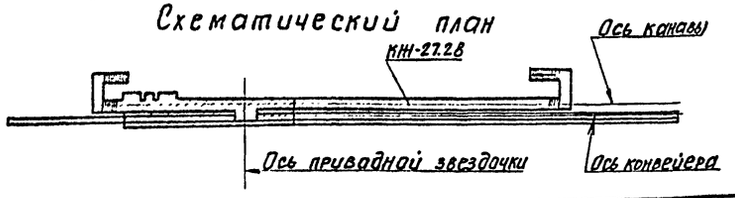

ГИП	Никитин		503-1-35.85 КЖ
Нач.отд.	Сидорова		Автотранспортное предприятие на 450 грузовых автомобилей с открытой стоянкой
Гл.спец.	Стрекнин		Производственный корпус
Рук.гр.	Шайхатова		Стадия: РП; Лист: 26; Листов:
Инж.	Леонова		Подземное хозяйство фундамент фом н на отм. 0.000 и ниже отм. 0.000 в осях 3...7
Н.контр.	Комиссарова		ГИПРОАВТОТРАНС Новосибирский филиал

Привязан.

Инв. №

Копировал. Сунтеева

Согласовано

Инв. № подл. | Подпись и дата | Взам. инв. №

Типовой проект 503-1-35.85 Альбом II

План на отм. 0.000

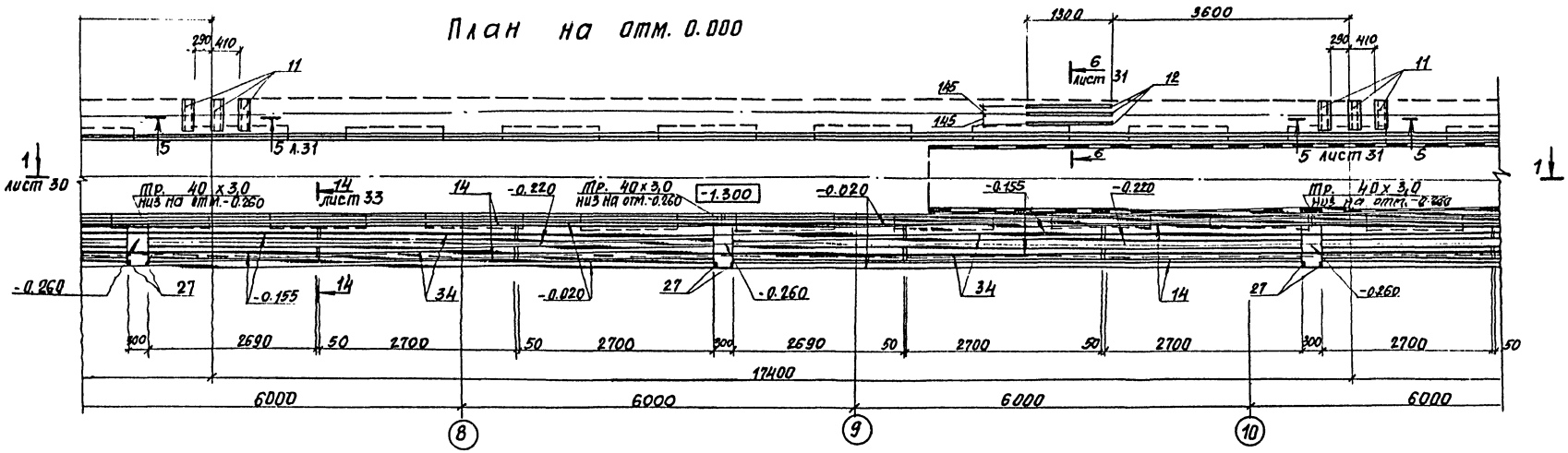

План ниже отм. 0.000

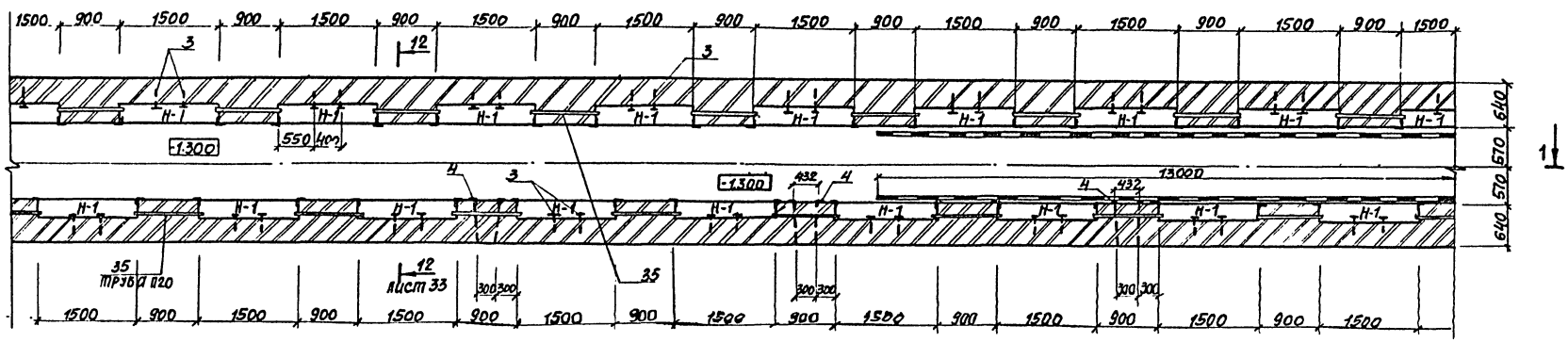

1. Данный лист см. совместно с листами 26; 28; 29

Схематический план

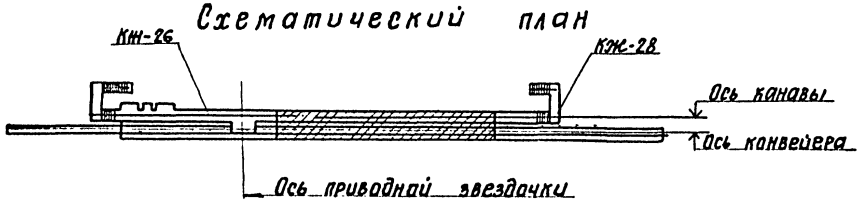

ГИП	Никитин		503-1-35.85 -КЖ			
Нач.отд.	Сидорова		Автотранспортное предприятие на 450 грузовых автомобилей с открытой стоянкой			
Гл.спец.	Стрехнин		Производственный корпус	Стадия	Лист	Листов
Рук.гр.	Шайхратова			РП	27	
Инж.	Леонова		Подземное хозяйство фундамент фото на отм. 0.000 и ниже в осях 4...1 отм. 0.000	ГИПРОАВТОТРАНС Новосибирский филиал		
Н.контр.	Комиссарова					

Привязан

Инв. №

Согласовано

Инв. № подл. | Подпись и дата | Взам. инв. №

Копировал Сунтеева

Формат А2

Альбом II

Типовой проект 503-1-35.85

План на отм. 0.000

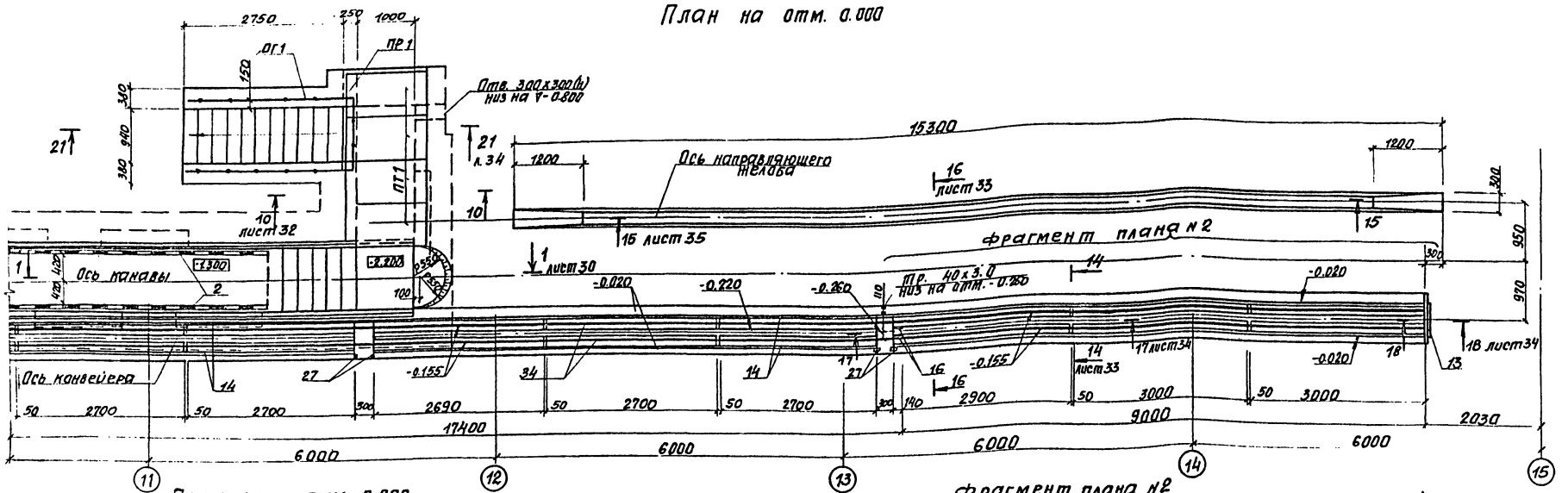

План ниже отм. 0.000

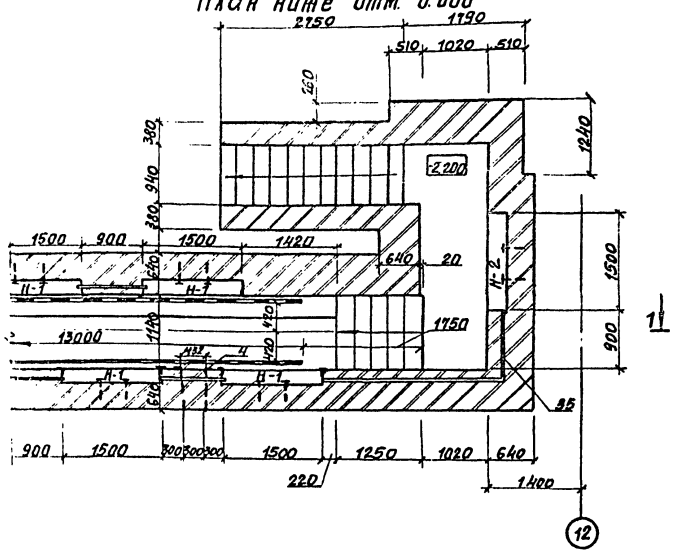

Фрагмент плана N2

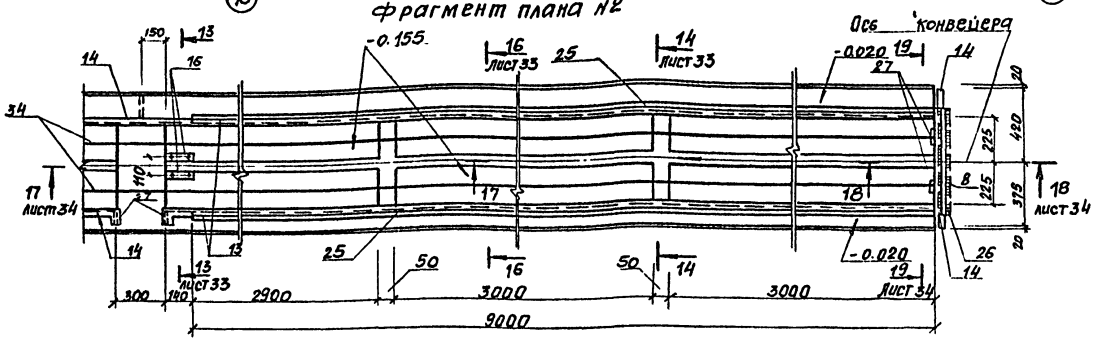

Схематический план

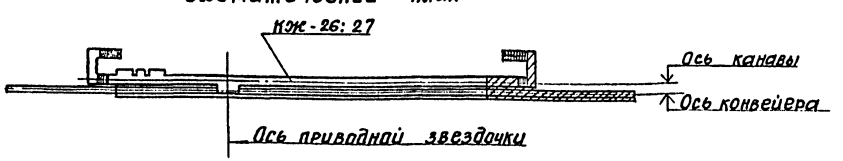

1. Данный лист см. совместно с листами 26; 27; 29.

ГИП	Никитин		
Нач.отд.	Сударова		
Гл.спец.	Стрехнин		
Рук.гр.	Шайхратов		
Инжен.	Леонова		
Н.контр.	Комисарова		

Привязан

Инв. №

503-1-35.85 КЖ

Автотранспортное предприятие на 450 грузовых автомобилей с открытой стоянкой

Производственный корпус

Подземное хозяйство. Фундамент Ф0м4 на отм. 0.000 и ниже отм. 0.000 в осях 11...15.

Стадия	Лист	Листов
РП	28	

ГИПРОАВТОТРАНС Новосибирский филиал

Согласовано: Нач. отдела ... Нач. электр. отдела ... Нач. ПСА и стандартизации ...

Подпись и дата

Инв. № подл.

Копировал: Сунтеева

Формат А2

Типовой проект 503-1-35.85

Спецификация элементов к листам 27, 28

Марка поз.	Обозначение	Наименование	Кол.	Масса ед. кг	Примечание
Р2	503- -КЖИ-Р2	Решетка Р2	36	17.1	
ОГ1	503- -КЖИ-ОГ1	Ограждение ОГ1	14.3 п.м	12.3	п.м.
		Плиты			
ПТ1	3.006.1-2/82 Вып.1-2	П13д-11Б	8	330	
ПТ2	3.006.1-2/82 Вып.1-2	П20д-3Б	4	640	
ПТ3	3.006.1-2/82 Вып.1-2	П9д-15Б	2	260	
		Перемычки			
ПР1	1.138-10 В.1	1ПР28-18.25.22У	2	250	

Спецификация на фундамент фом 4 (начало)

Формат	Зона	Поз.	Обозначение	Наименование	Кол.	Примечание
				Фундамент фом 4		
				Сборочные единицы		
				Изделия закладные		
		1	503- -КЖИ-Мн4	Мн4	99.0	п.м
		2	503- -КЖИ-Мн7	Мн7	52.0	п.м
		3	503- -КЖИ-Мн5	Мн5	72	
		4	503- -КЖИ-Мн3	Мн3	7	

(продолжение)

Формат	Зона	Поз.	Обозначение	Наименование	Кол.	Примечание
		5	503- -КЖИ-Мн8	Мн8	4	
		6	503- -КЖИ-Мн9	Мн9	18.1	п.м
		7	503- -КЖИ-Мн10	Мн10	1	
		8	503- -КЖИ-Мн11	Мн11	1	
		9	503- -КЖИ-Мн12	Мн12	2	
		10		Болт 1.1М14х900 ГОСТ 24379.1-80	4	3.2
		11	503- -КЖИ-Мн13	Мн13	9	
		12	503- -КЖИ-Мн14	Мн14	9	
		13	503- -КЖИ-Мн15	Мн15	18.0	п.м
		14	503- -КЖИ-Мн16	Мн16	106.0	п.м
		15	503- -КЖИ-Мн17	Мн17	7.13	п.м
		16	503- -КЖИ-Мн18	Мн18	2	
				Изделие соединительное		
		17	503- -КЖИ-МС1	МС1	2	
		18	503- -КЖИ-МС2	МС2	6	
				Сетки арматурные		
		19	503- -КЖИ-С1	С1	2	
		20	503- -КЖИ-С3	С3	66	
		21	503- -КЖИ-С4	С4	2	
				Детали		
				Ф6 АI ГОСТ 5781-82		

(окончание)

Формат	Зона	Поз.	Обозначение	Наименование	Кол.	Примечание
Б4		22		ℓ=240	20	0.05 кг
Б4		23		ℓ=160	674	0.04 кг
Б4		24		ℓ=120	14	0.03 кг
Б4		25		□30х30 ГОСТ 2591-71*; ℓобщая	18.0 п.м	7.06 кг/м
Б4		26		-10х40. ГОСТ 103-76. ℓ=570	1	1.79 кг
Б4		27		L20х5. ГОСТ 8509-72*. ℓ=100	10	1.10 кг
Б4		28		-10х100. ГОСТ 103-76. ℓ=200	86	1.57 кг
Б4		29		-10х100. ГОСТ 103-76. ℓ=450	36	3.5 кг
Б4		30		L75х50х5. ГОСТ 8510-72*. ℓ=520	3	2.5 кг
Б4		31		□15х15. ГОСТ 2591-71*; ℓ=1300	9	2.3 кг
Б4		32		-10х150. ГОСТ 103-76. ℓ=1800	2	21.2 кг
Б4		33		Ф6 АI. ГОСТ 5781-82. ℓ=150	68	0.03 кг
Б4		34		Рельс Р11. ГОСТ 6368-82	157.6 п.м	11.2 кг/м
Б4		35		Труба Ø120х36-19.051-249-79	11.м 56.6	10.17 кг
				Материалы		
				Бетон марки 150	-	5.63 м³
				Бетон марки 200	-	4.78 м³

Ведомость расхода стали на элемент, кг

Марка элемента	Изделия арматурные. Арматура класса А-I, ГОСТ 5781-82: Ф6	Ф10	Итого	А-III: Ф8	Ф10	Ф12	Ф18	Итого	Всего	Изделия закладные. Арматура класса А-I, ГОСТ 5781-82: Ф6	Ф10	Итого	А-III: Ф8		Итого
Фом 4	115.8	4.2	120.0	56.6	79.2	3.4	10.8	150.0	270.0	8.8	14.4	23.2	144.3		144.3

Марка элемента	Прокат марки. Вст3кп2. ГОСТ 8240-72*: С5	С6.5	С10	С12	С14	Итого	ГОСТ 8509-72*: L20х5	L50х5	L100х8	Итого	ГОСТ 8510-72*: L75х50х5	L125х80х8	Итого	ГОСТ 103-76: -6х60	-6х120	-10х40	-10х100	-10х150	-20х80	Итого	ГОСТ 6368-82: Р11
Фом 4	56.7	306.8	19.6	188.24	57.6	628.94	11.0	515.4	1494.9	2021.3	93.9	7.1	101.0	14.4	4.2	1.8	261.0	42.4	2.6	326.4	1162.4

Марка элемента	Болт 1.1М14х900 ПС2 ГОСТ 24379.1-80	Сталь Ст3пс ГОСТ 380-71	Сталь квадратная. ГОСТ 2591-71*: Ф25	□15х15	□30х30	Итого	Всего	Общий расход
Фом 4	12.8	0.5	20.7	127.1	147.8	5173.6		5443.64

Схему расположения фундамента фом 4 см. листы 26...28

ГИП	Никитин		503-1-35.85 КЖ
Нач.отд.	Сидорова		Автотранспортное предприятие на 450 грузовых автомобилей с открытой стоянкой
Гл.спец.	Стрежнин		Производственный корпус
Рук.гр.	Шайхатова		Стадия: РП; Лист: 29; Листов:
Инж.	Лерова		Подземное хозяйство. Спецификация на фундамент фом 4
Н.контр.	Комиссарова		ГИПРОАВТОТРАНС Новосибирский филиал

Привязан

Инв. №

Инв. № подл. | Подпись и дата | Взам. инв. №

Типовой проект 503-1-35.85 Альбом II

1—1

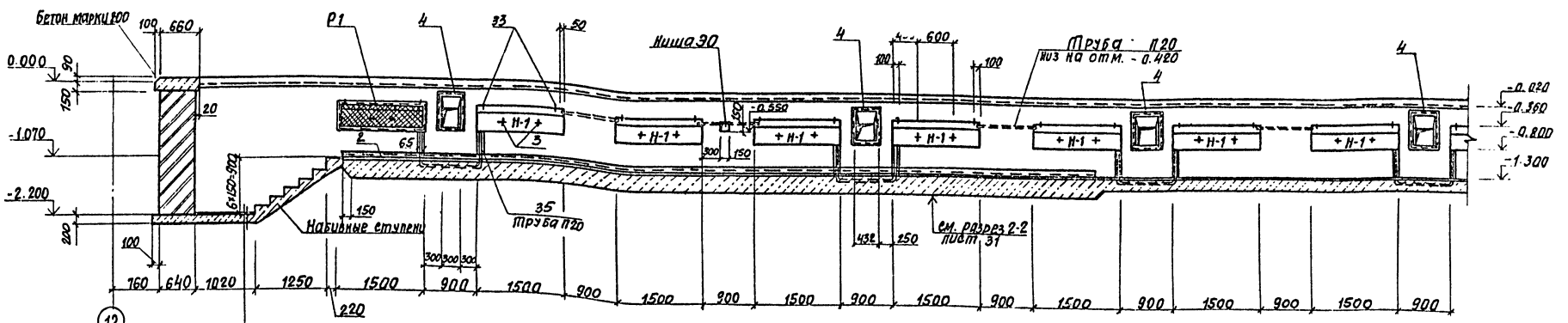

(12) Керамическая плитка ГОСТ 6787-80-10мм
Цементный раствор марки 150 - 15мм
Бетон марки 150 - 200мм
Щебень, пролитый битумом по уплотненному грунту

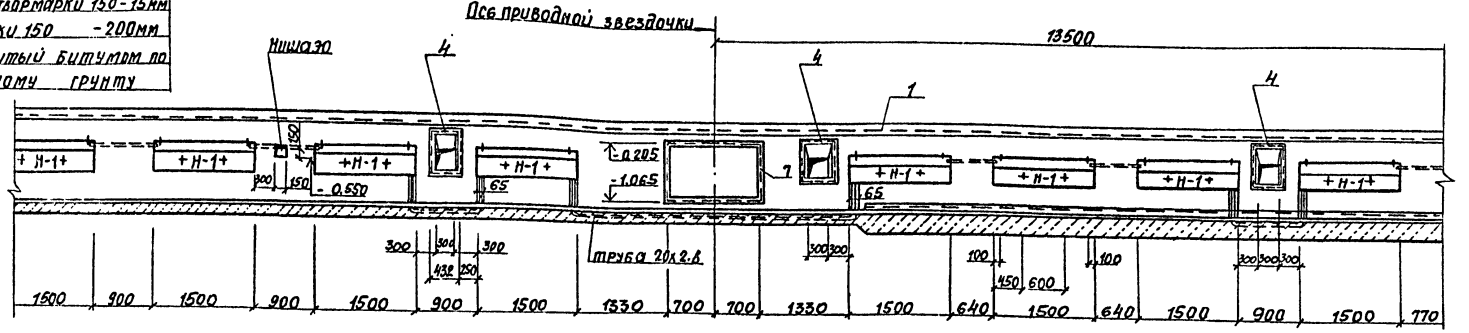

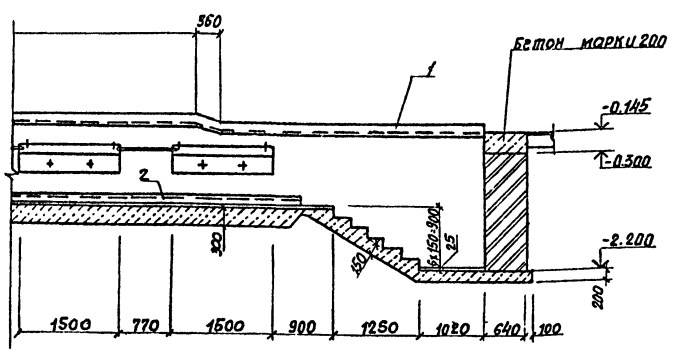

Условные обозначения

Н 1 ниша для освещения
Н 2 ниша для освещения
Н 3 ниша для масел
Н 4 ниша для насоса

1. Размеры даны без облицовки стен керамической плиткой
2. Трубы П20 по ТУ6-19-051-249-79.
3. Кладку стен вести из красного полнотелого кирпича М150 на растворе М50, над нишами монолитный бетон М200, армированный сетками (см. узел 1 л. 35).
4. Дно канав и ступени выполнить из бетона марки „150" по щебеночной подготовке толщ. 100мм, пролитой битумом.
5. Стены канав после монтажа электропроводки облицевать белой керамической плиткой, полы-цветной керамической плиткой.
6. Стены канавы, соприкасающиеся с грунтом, обмазать горячим битумом за 2 раза.
7. Все металлические элементы окрасить эмалью марки ПФ133 по ГОСТ 926-82 по грунту марки ГФ-020 по ТУ6-10-1642-77

Согласовано
Нач. сант. отдела
Нач. лаборат. отдела
Нач. техн. отдела

Инв. № подл. | Подпись и дата | Взам. инв. №

Привязан

Инв. №

ГИП	Никитин		503-1-35.85 -КЖ
Нач. отд.	Сидорова		Автотранспортное предприятие на 450 грузовых автомобилей с открытой стоянкой
Гл. спец.	Стрехнин		Производственный корпус
Рук. гр.	Шайхетдин		Стадия: РП; Лист: 30; Листов:
Инж.	Леонова		Подземное хозяйство. Фундаменты фам3; фам4. Разрез 1-1
Н. контр.	Комиссарова		ГИПРОАВТОТРАНС Новосибирский филиал

Копировал: Сунтеева

Формат А2

Типовой проект 503-1-35.85 Альбом II

2-2

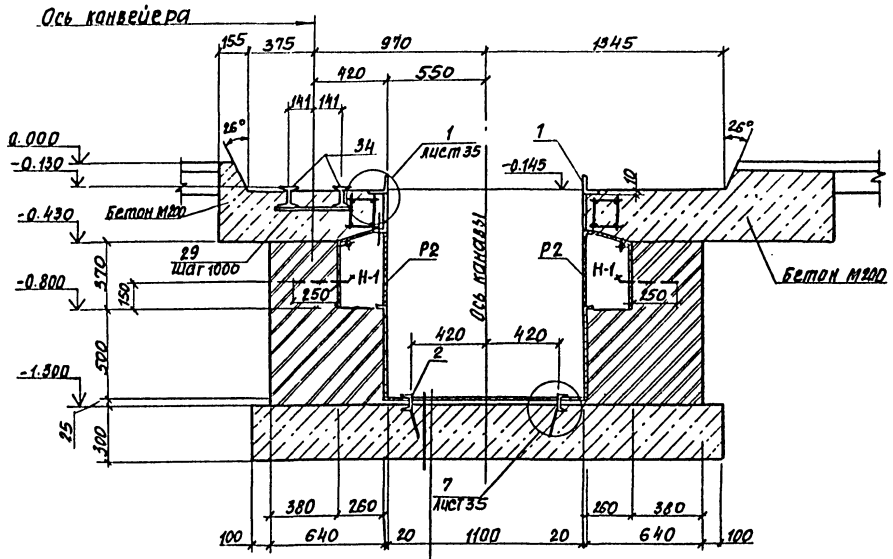

Керамическая плитка ГОСТ 6787-80-10мм
Цементный раствор марки 150-15мм
Бетон марки 150-300мм
Щебень пропитый битумом
по уплотненному грунту

3-3

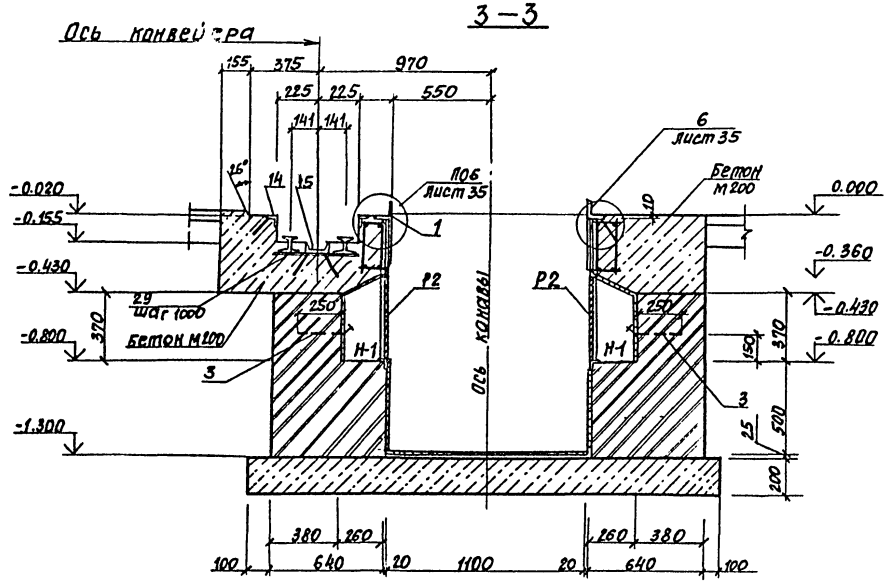

6-6

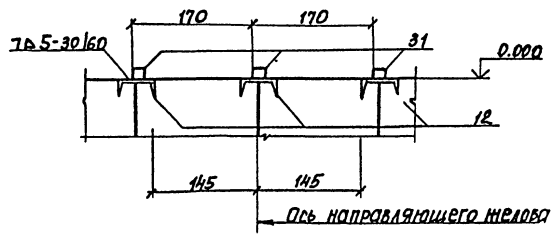

1. Данный лист смотреть совместно с листом 35.

4-4

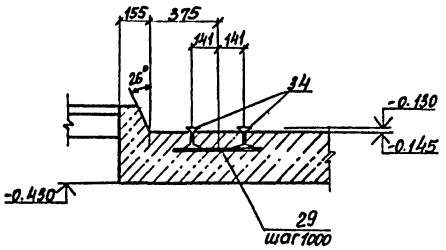

5-5

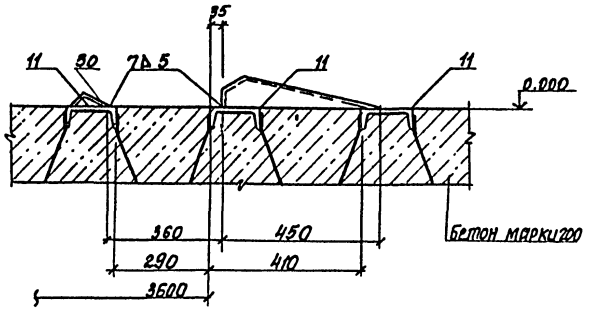

ГИП	Никитин		503-1-35.85 -КЖ
Нач.отд.	Сидорова		Автотранспортное предприятие на 450 грузовых автомобилей с открытой стоянкой
Гл.спец.	Стрехнин		Производственный корпус
Рук.гр.	Шайхратов		Стадия: РП; Лист: 31; Листов:
Инжен.	Леонова		Подземное хозяйство. Фундаменты Ф0т3, Ф0т4. Сечения 2-2...6-6
Н.контр.	Комиссарова		ГИПРОАВТОТРАНС Новосибирский филиал

Привязан

Инв. №

Согласовано

Инв. № подл. | Подпись и дата | Взам. инв. №

Альбом II

Типовой проект 503-1-35.85

Согласовано

7 – 7

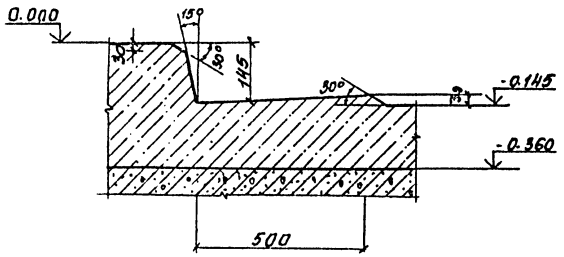

9 – 9

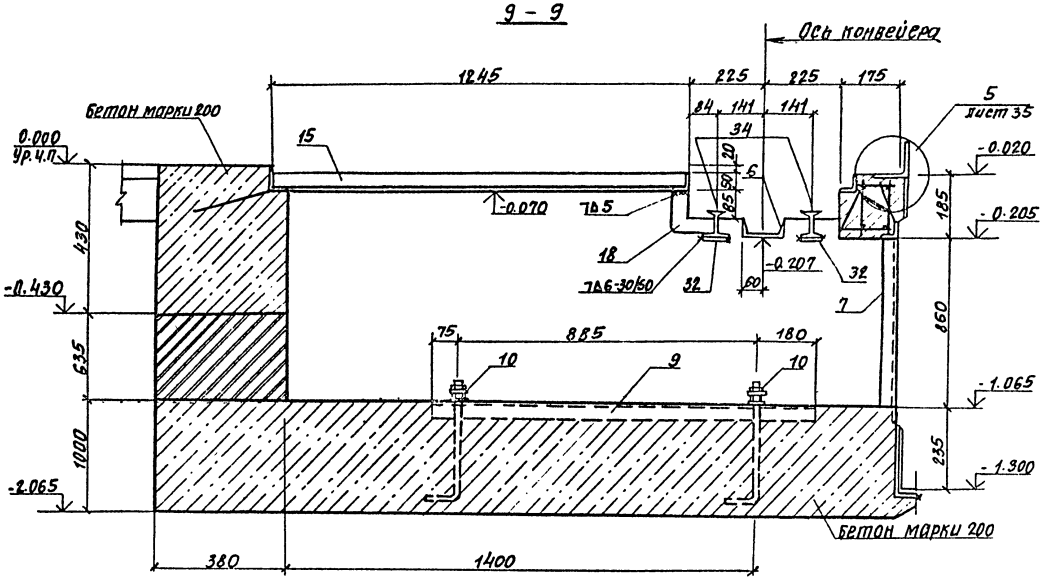

8 – 8

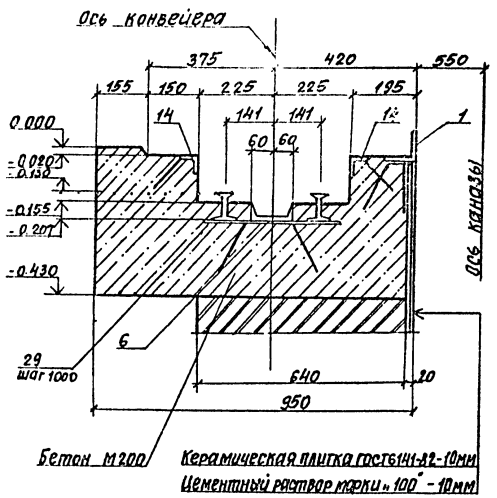

10 – 10

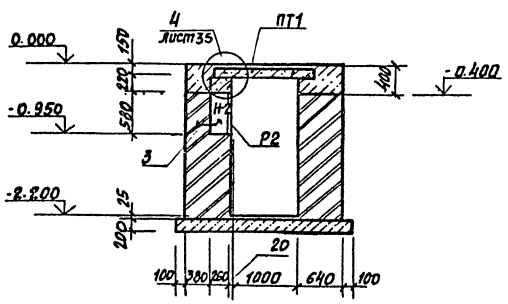

11 – 11

(поз. 34 условно не показана)

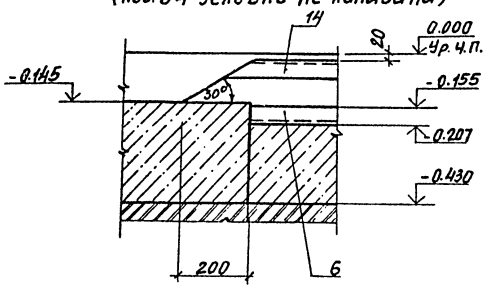

1. Данный лист смотреть совместно с листом 35

ГИП	Никитин		503-1-35.85 -КЖ				
Нач. отд.	Сидорова						
Гл. спец.	Стрехнин		Автотранспортное предприятие на 450 грузовых автомобилей с открытой стоянкой				
Рук. гр.	Шайхатова		Производственный корпус	Стадия	Лист	Листов	
Инжен.	Леонова			РП	32		
Н. контр.	Комиссарова		Подземное хозяйство. Фундаменты ФОМ3; ФОМ4 Сечение 7-7... 11-11	ГИПРОАВТОТРАНС Новосибирский филиал			

Привязан

Инв. №

Копировал: Алексеева

Формат А3

Альбом II

Типовой проект 503-1-35.85

12 – 12

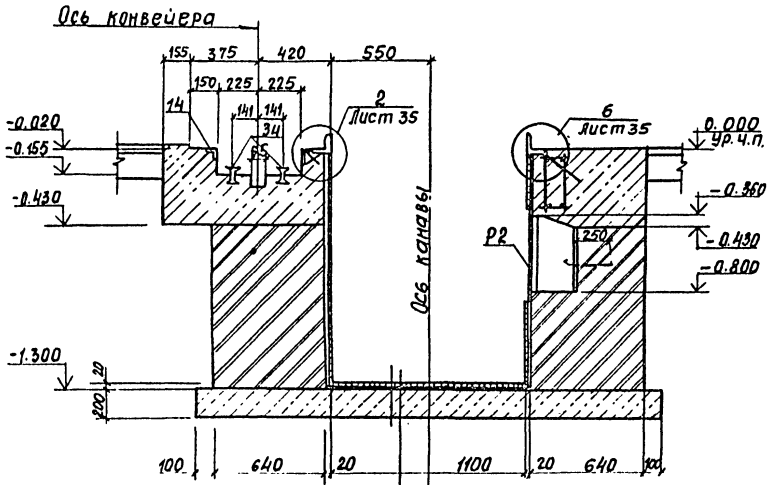

Керамическая плитка по ГОСТ 6787-80 – 10мм
Цементный раствор марки 150-15мм
Бетон марки 150 – 200мм
Щебень пролитый битумом по уплотненному грунту

13 – 13

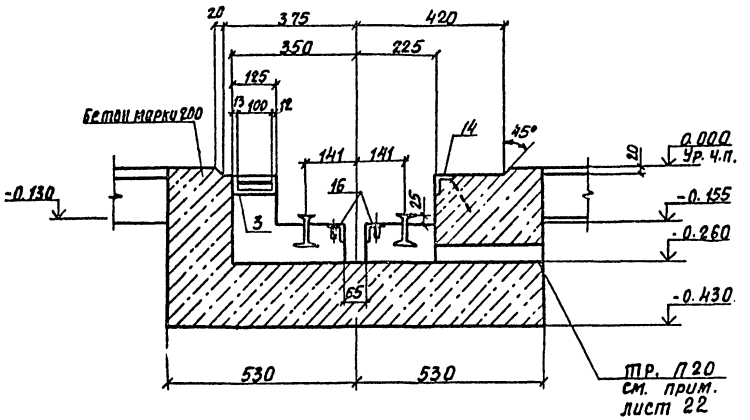

16 – 16

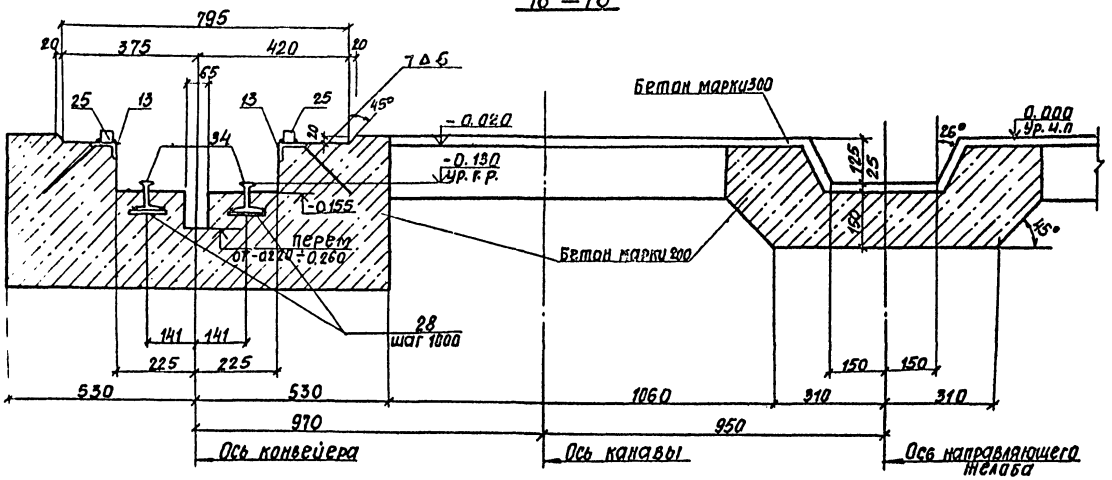

14 – 14

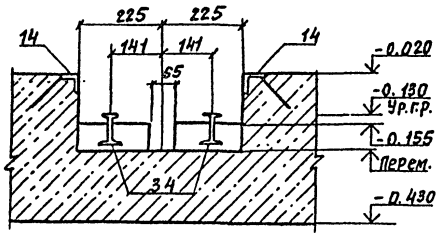

1. Данный лист см. совместно с листом 35

Согласовано
Взам. инв. №
Подпись и дата
Инв. № подл.

ГИП	Никитин		503-1-35.85 КЖ
Нач. отд.	Сударева		Автотранспортное предприятие на 450 грузовых автомобилей с открытой стоянкой
Гл. спец.	Стрехнин		Производственный корпус
Рук. гр.	Шрихратова		Стадия: РП; Лист: 33; Листов:
Инжен.	Леонова		Подземное хозяйство. Фундаменты фам3; фам4. Сечения 12-12...14-14; 16-16
Н. контр.	Комиссарова		ГИПРОАВТОТРАНС Новосибирский филиал

Привязан

Инв. №

Копировал: Сунтеева

Формат А-2

Типовой проект 503-1-35.85 Альбом II

17 – 17

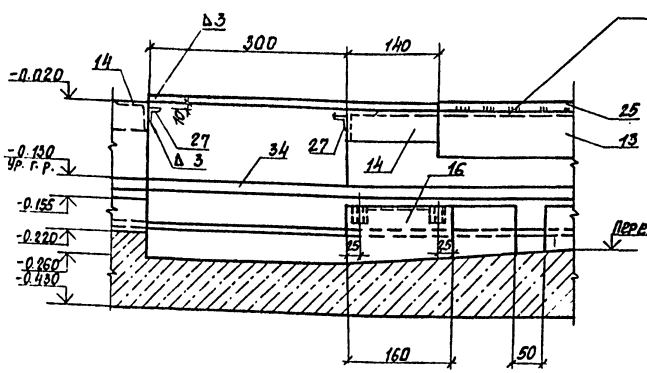

18 – 18

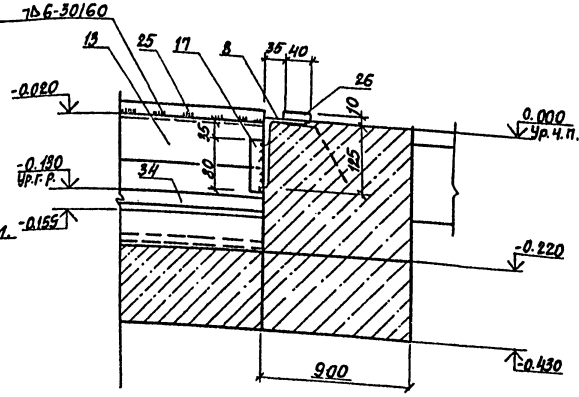

19 – 19

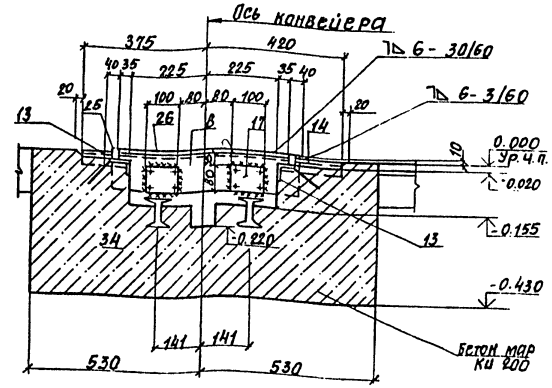

20 – 20

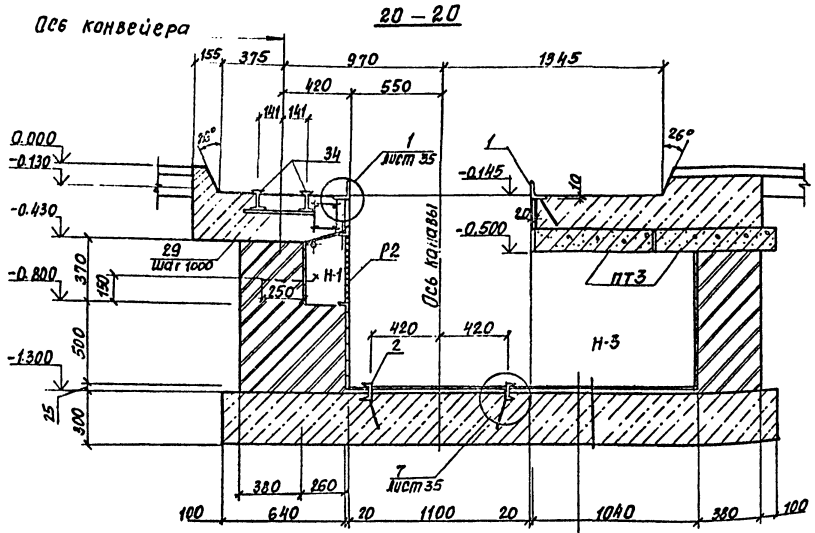

21 – 21

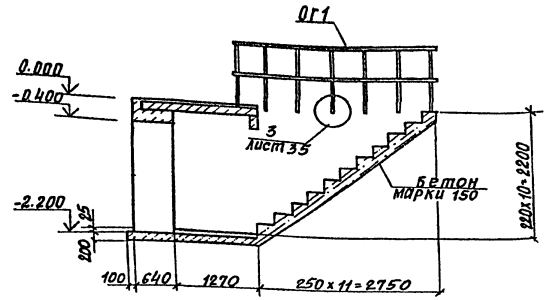

1 Данный лист см. совместно с листом 35.

Керамическая плитка ГОСТ6787-80 – 10мм
Цементный раствор марки 150-15мм
Бетон марки 150 - 300 мм
Щебень пропитый битумом по уплотненному грунту

Согласовано
Инв. № подл. | Подпись и дата | Взам. инв. №

ГИП	Никитин		503-1-35.85 -КМ.
Нач. отд.	Сидорова		Автотранспортное предприятие на 450 грузовых автомобилей с открытой стоянкой
Гл. спец.	Стрехнин		Производственный корпус
Рук. гр.	Шайхатова		Стадия: РП; Лист: 34; Листов:
Инжен.	Леонова		Подземное хозяйство фундаменты фрагм 3; фрагм 4. Сечения 17-17... 21-21
Н. контр.	Ломисарова		ГИПРОАВТОТРАНС Новосибирский филиал

Привязан

Инв. №

Копировал: Сунтеева

Формат А-2

Альбом II

Типовой проект 503-1-35.85

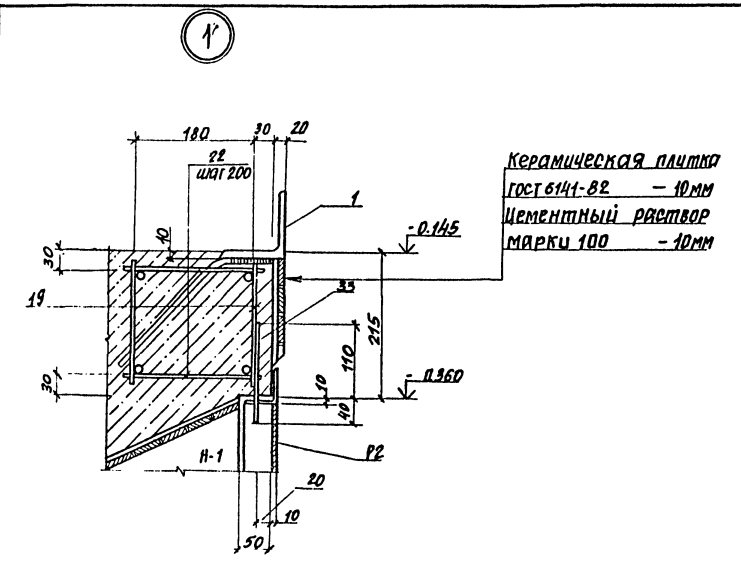

Керамическая плитка ГОСТ 6141-82 — 10мм
Цементный раствор марки 100 — 10мм

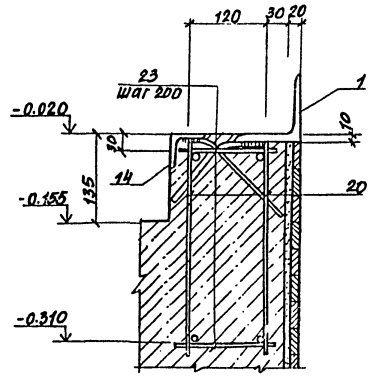

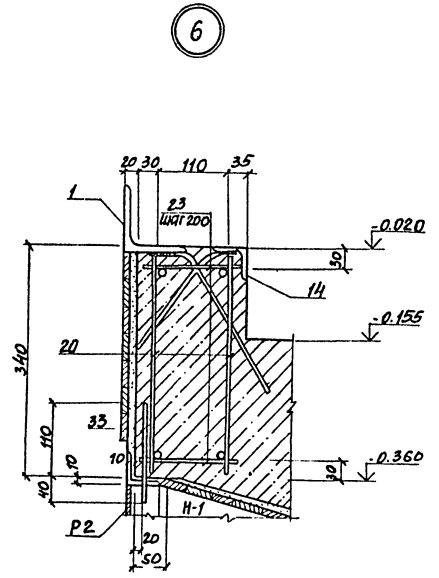

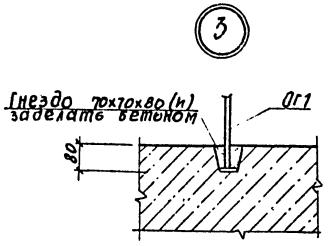

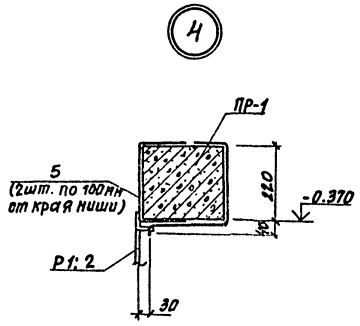

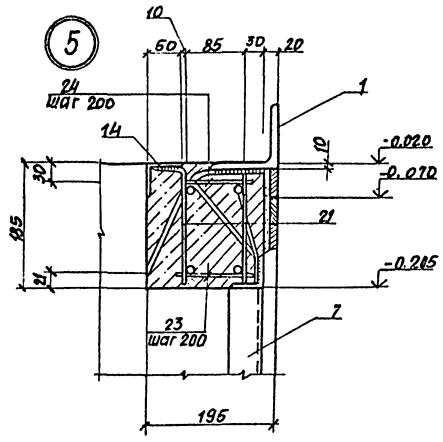

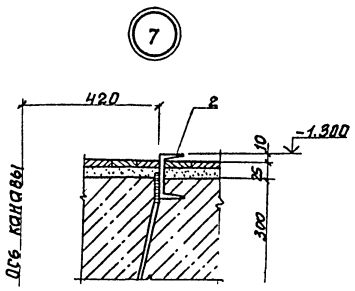

Поз. 33...35 приварить к позициям 29...32 контактной точечной сваркой при помощи сварочных клещей.

15 — 15

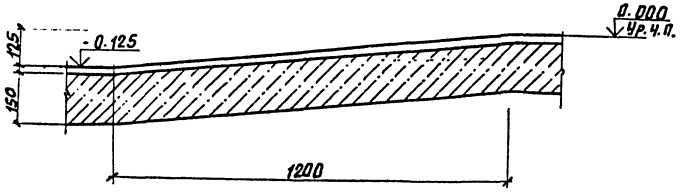

ГИП	Никитин		503-1-35.85 КЖ		
Нач. отд.	Сидорова		Автотранспортное предприятие на 450 грузовых автомобилей с открытой стоянкой		
Гл. спец.	Стрехнин		Производственный корпус	Стадия	Лист	Листов
Рук. гр.	Шайкратова			РП	35	
Инжен.	Леонова		Подземное хозяйство. Фундаменты Ф0м3; Ф0м4. Узлы 1...7 Сечение 15...15	ГИПРОАВТОТРАНС Новосибирский филиал	
Н. контр.	Комиссарова				

Привязан

Инв. №

Копировал: Сунтеева

Формат А-2

Взам. инв. № | Подпись и дата | Инв. № подл.

Типовой проект 503-1-35.85 Альбом II

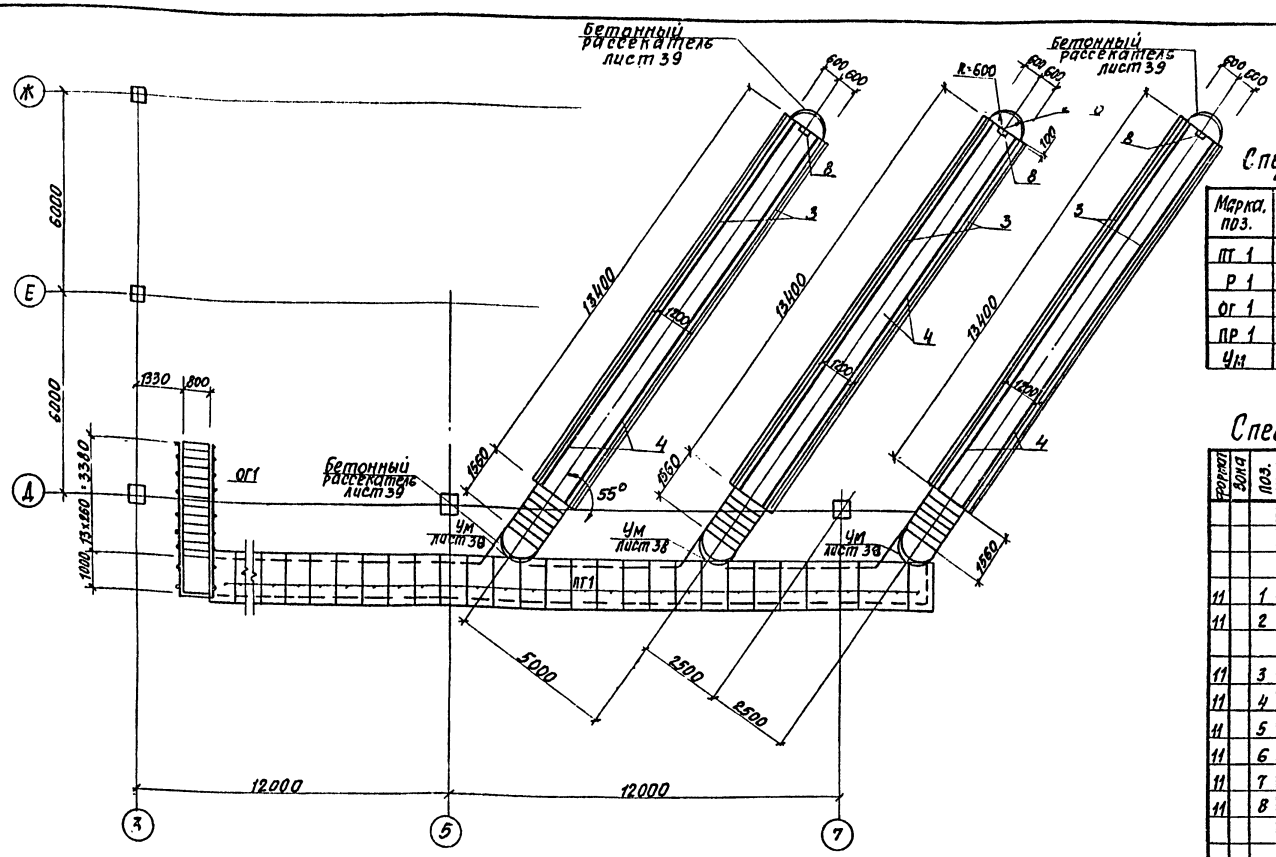

Спецификация на железобетонные, металлические изделия к данному листу.

Марка, поз.	Обозначение	Наименование	Кол.	Масса ед. кг.	Примечание
ПТ 1	3.006.1-2/82 вып. 1-2	Плиты П13а-Нб	33	330	
Р 1	503- -КЖИ-Р1	Решетка Р1	33	18.4	
Ог 1	503- -КЖИ-Ог1	Ограждение Ог1	102пм	12.3	п.м
ПР 1	1.138-10 вып.1	Перемычки 1ПР28-10.25-Т	6	275	
Ум	КЖ 38	монолитн. участок Ум	3		

Спецификация на фундамент фом 5

Формат	Зона	Поз.	Обозначение	Наименование	Кол.	Примечание
				Фундамент фом5		
				Сборочные единицы		
				Сетки арматурные		
11		1	503- -КЖИ-С1	С 1	60	
11		2	503- -КЖИ-С2	С 2	6	
				Изделия закладные		
11		3	503- -КЖИ-МН4	МН4	80.4	п.м.
11		4	503- -КЖИ-МН7	МН7	80.4	п.м.
11		5	503- -КЖИ-МН8	МН8	12	
11		6	503- -КЖИ-МН3	МН3	6	
11		7	503- -КЖИ-МН5	МН5	66	
11		8	503- -КЖИ-МН6	МН6	12	
				Детали		
				ФбА I ГОСТ 5781-82		
Б4		9		ℓ=240	660	0.05 кг
Б4		10		ℓ=150	60	0.031 кг
Б4		11		Труба Ø20 ТУ6-19-051-249-79	п.м. 33.0	0.17 кг
				Материал		
				Бетон марки 150		43.64 м³
				Бетон марки 200		35.034 м³

Ведомость расхода стали на элемент, кг

Марка элемента	Изделия арматурные									Изделия закладные																			Общий расход
	Арматура класса								Всего	Арматура класса							Прокат марки											Всего	
	AI				AIII					AI				AIII			Вст3кп2												
	ГОСТ 5781-82									ГОСТ 5781-82							ГОСТ 8509-72*			ГОСТ 8240-72*			ГОСТ 103-76						
	Ф6			Итого	Ф8	Ф12			Итого	Ф6	Ф10	Ф20	Итого	Ф8		Итого	L50×5	L100×8	Итого	С6.5		Итого	-6×80		Итого				
Фом5	81.6			81.6	58.2	132.0			190.2	277.8	10.2	13.2	30.0	53.4	88.4	88.4	56.4	1214.0	1270.4	474.4		474.4	13.2		13.2			1899.8	2177.6

1. Кладку стен вести из красного полнотелого кирпича марки „100" на растворе М„50" над нишами монолитный бетон марки „200" армированный сетками (см. узел 2 сеч. 2-2 л. 37).
2. Дно канав и ступени выполнить из бетона марки „150" по щебеночной подготовке толщиной 100 мм, пролитой битумом.
3. Стены канав после монтажа электропроводки облицевать белой керамической плиткой, полы - цветной керамической плиткой.
4. Стены канав, соприкасающиеся с грунтом обмазать горячим битумом за 2 раза.
5. Все металлические элементы окрасить эмалью марки ПФ133 по ГОСТ 926-82 по грунту марки ГФ-020 по ТУ6-10-1642-77.
6. Схему расположения канав на отм. ниже 0.000 см. лист 37

ГИП	Никитин		503-1-35.85 КЖ
Нач.отд.	Сапорова		Автотранспортное предприятие на 450 грузовых автомобилей с открытой стоянкой
Гл.спец.	Стрекнин		Производственный корпус
Рук.гр.	Шайкратов		Стадия: РП; Лист: 36; Листов:
Инж.	Беанова		
Ст.техн.	Голубева		ГИПРОАВТОТРАНС Новосибирский филиал
Н.контр.	Кассарова		Подземное хозяйство Фундамент фом 5 на отм. 0.000

Привязан

Инв. №

Копировал: Сунтеева

Формат А2

Альбом I

Типовой проект 503-1-35.85

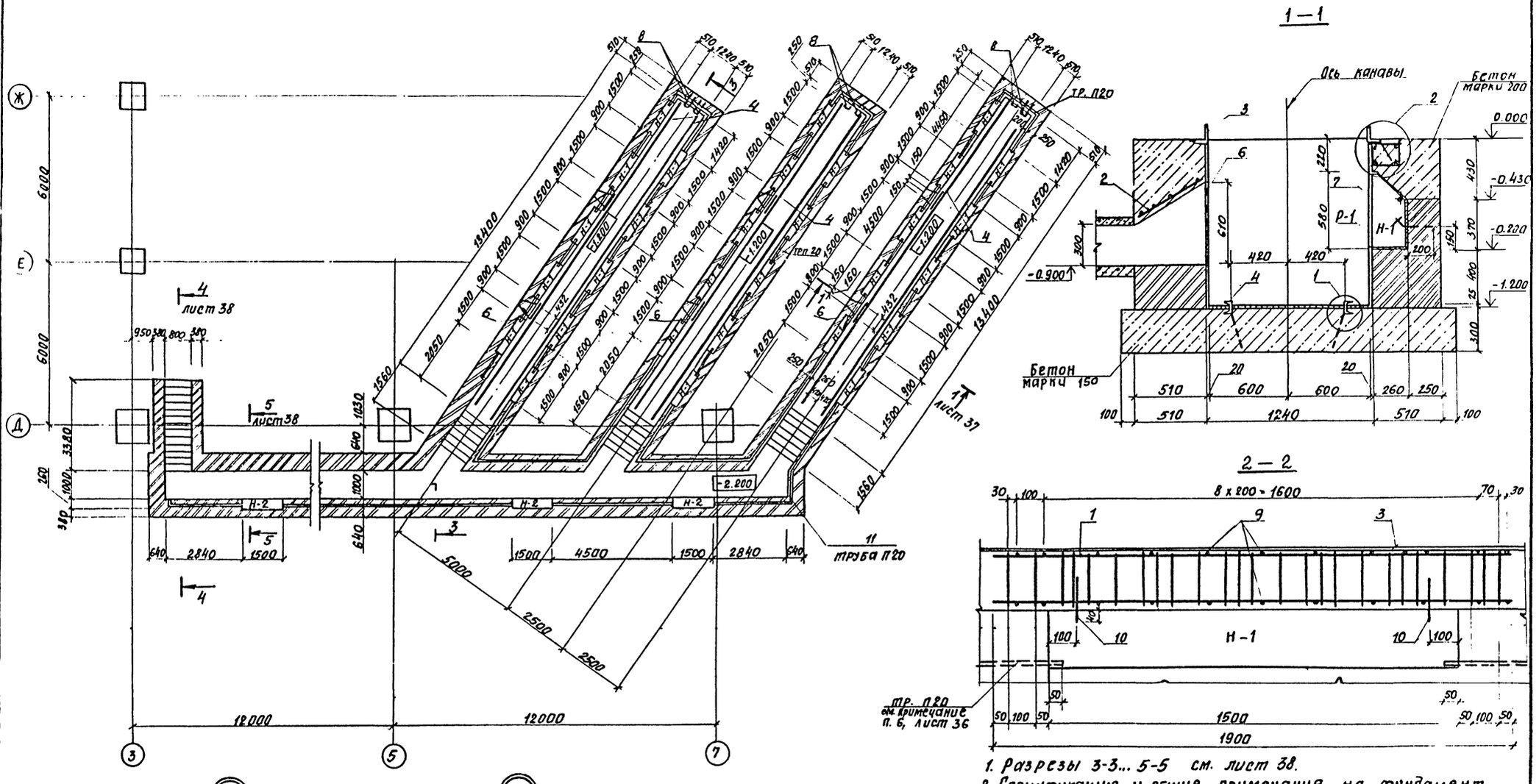

1. Разрезы 3-3... 5-5 см. лист 38.
2. Спецификацию и общие примечания на фундамент фом 5 см. лист 36.

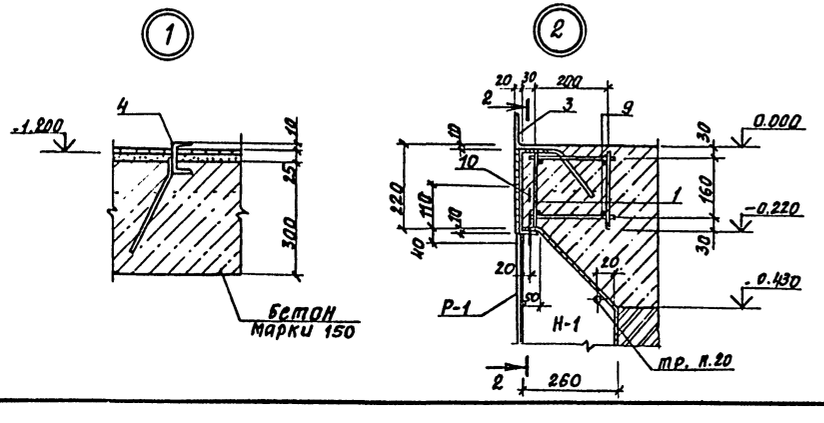

Н-1. Н-2- ниши для светильников

Согласовано

Инв. № подл. | Подпись и дата | Взам. инв. №

ГИП	Никитин		503-1-35.85 — КЖ
Нач.отд.	Сидорова		Автотранспортное предприятие на 450 грузовых автомобилей с открытой стоянкой
Гл.спец.	Стрехнин		Производственный корпус
Рук.гр.	Шайхатова		Стадия: РП; Лист: 37; Листов:
Инж.	Леонова		Подземное хозяйство. Фундамент фом5 на отм. ниже 0.000. Сечения 1-1, 2-2
Ст.техн.	Голубева		ГИПРОАВТОТРАНС Новосибирский филиал
Н.контр.	Комисарова		

Привязан

Инв. №

Копировал: Сытеева

Формат А2

Альбом I

Типовой проект 503-1-35.85

3 — 3

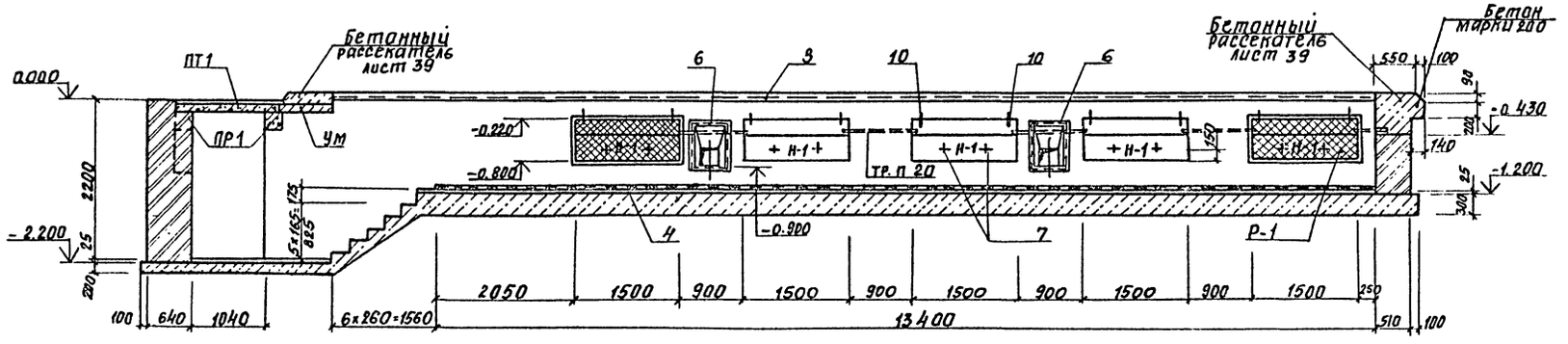

4-4

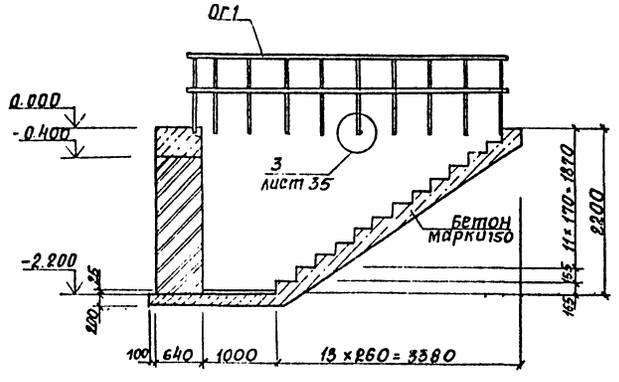

УМ

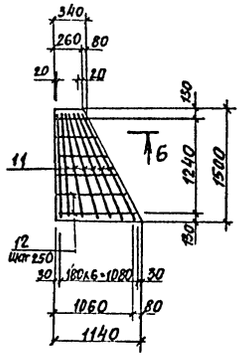

6 — 6

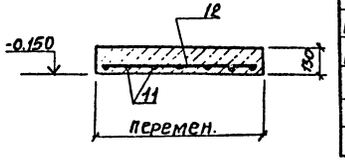

Спецификация на монолитные участки

Формат	Зона	Поз.	Обозначение	Наименование	Кол.	Примечание
				Ум. шт.3		
				Сборочные единицы		
Б4		11		Ф12АIII ГОСТ5781-82, п.м.	11,2	10,0кг
Б4		12		Ф6АI ГОСТ5781-82, п.м.	4,6	1,4кг
				Материал		
				Бетон марки 200		0,2 м³

5 — 5

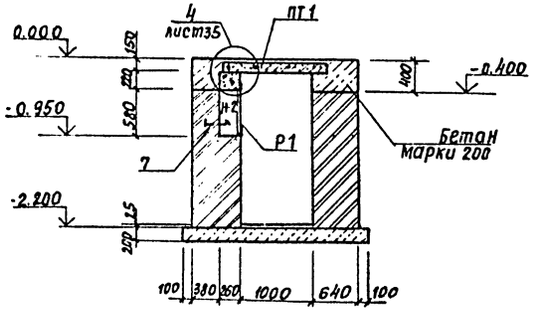

Разбивка закладных деталей в нише Н-2

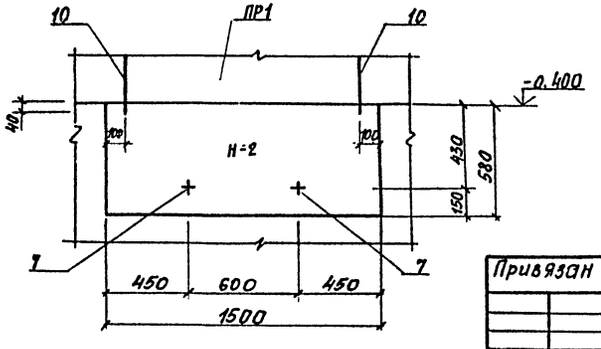

1. Схемы расположения фундамента на отм. 0.000 и ниже 0.000 см. листы 36; 37.
2. Выборка стали на монолитные участки УМ включена в ведомость расхода стали на элемент на листе 36.

Согласовано

Привязан

ГИП	Никитин		503-1-35.85	-КЖ
Нач.отд.	Сидорова		Автотранспортное предприятие на 450 грузовых автомобилей с открытой стоянкой	
Гл.спец.	Стрехнин		Производственный корпус	Стадия: РП; Лист: 38; Листов:
Рук.гр.	Шаихратова			
Инжен.	Леонова		Подземное хозяйство. Фундамент ФМ5. Сечения 3-3, 6-6	ГИПРОАВТОТРАНС
Ст.техн.	Голубева			
Н.контр.	Комиссарова			

Копировал: Сунтеева

Типовой проект: 503-1-35.85 Альбом II

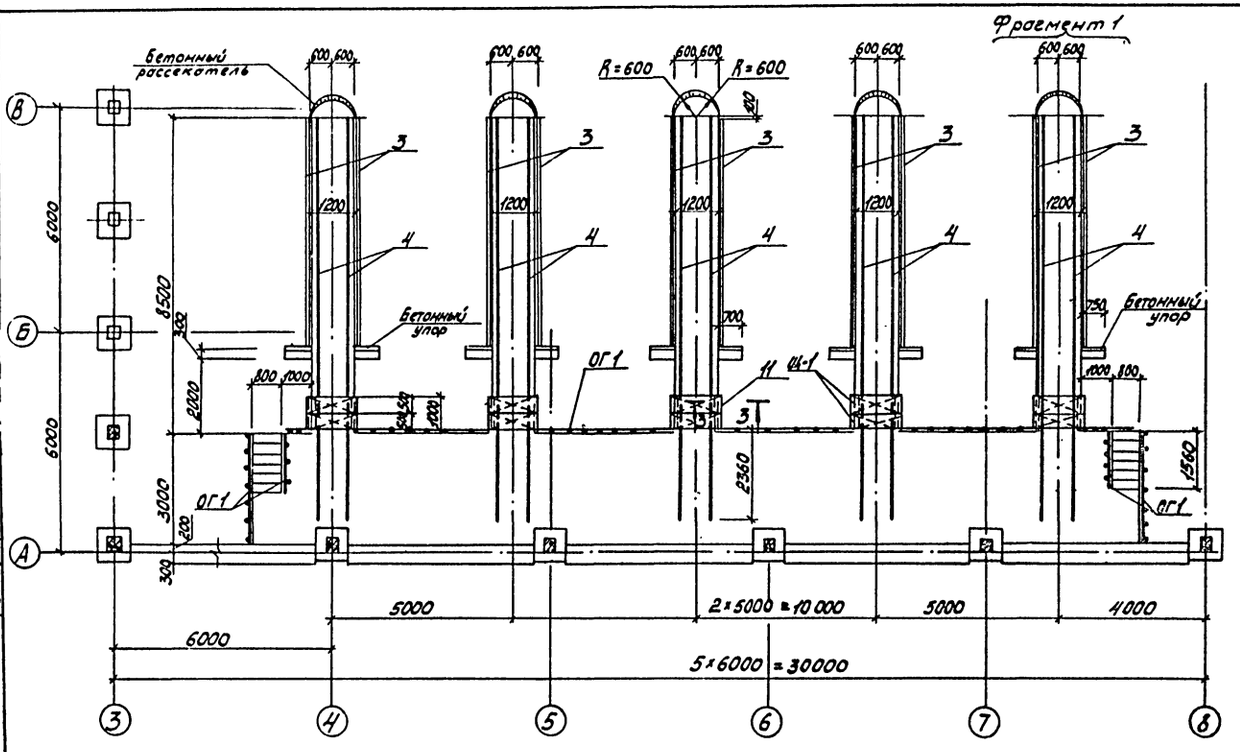

Спецификация на железобетонные и металлические изделия к данному листу

Марка, поз.	Обозначение	Наименование	Кол.	Масса ед., кг	Примечание
Р1	503-1-35.85 КЖИ-Р2	Решетка Р2	34	18.4	
ОГ1	503-1-35.85 КЖИ-ОГ1	Ограждение ОГ1	26.0	12.3	
Щ1	503-1-35.85 КЖИ-Щ1	Щит деревян. Щ1	10		
ПР1	1.138-10 вып.1	Перемычка 1ПР28-20.25.22Б	4	275	

Спецификация на фундамент Фм6

Формат	Зона	Поз.	Обозначение	Наименование	Кол.	Примечание
				Фундамент Фм6		
				Сборочные единицы		
				Сетки арматурные		
11		1	503-1-35.85 КЖИ-С1	С1	60	
11		2	503-1-35.85 КЖИ-С2	С2	5	
				Изделия закладные		
11		3	503-1-35.85 КЖИ-МН4	МН4	62.0	п.м.
11		4	503-1-35.85 КЖИ-МН7	МН7	103.6	п.м.
11		5	503-1-35.85 КЖИ-МН8	МН8	8	
11		6	503-1-35.85 КЖИ-МН23	МН23	5	
11		7	503-1-35.85 КЖИ-МН5	МН5	68	
11		8	503-1-35.85 КЖИ-МН19	МН19	30	
11		11	503-1-35.85 КЖИ-МН20	МН20	10	
				Детали		
				⌀6А-I ГОСТ 5781-82		
Б4		9		l=240	600	0.05 кг
Б4		10		l=150	68	0.03 кг
Б4		12		Труба П20 ТУ6-19-051-249-79	п.м 60.5	0.17 кг
				Материал		
				Бетон марки 150	—	59.83 м³
				Бетон марки 200	—	20.68 м³

Бетонный упор

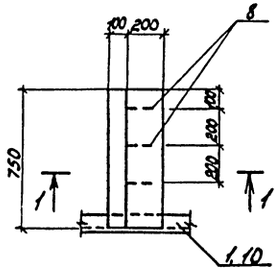

1-1

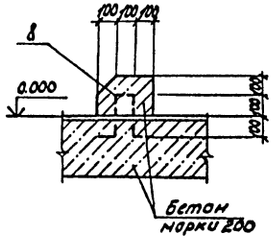

Бетонный рассекатель

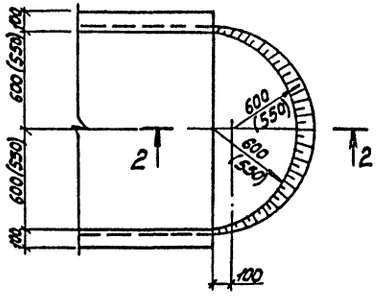

2-2

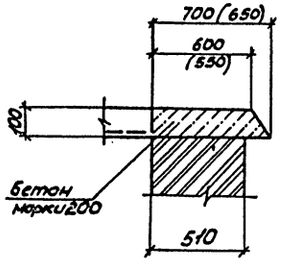

1. Данный лист см. совместно с листами 16; 40; 41

Согласовано

Нач. электр. отд.	Дрынов	
Нач. технол. отд.	Балашова	

Подп. и дата | Взам. инв.№ | Инв.№ подл.

Привязан

Инв. №

ГИП	Никитин	
Нач. отд.	Сидорова	
Гл. спец.	Стрелнин	
Рук. гр.	Шайхратова	
Инж.	Леонова	
Ст. техн.	Голубева	
Н. контр.	Комиссарова	

503-1-35.85 КЖ

Автотранспортное предприятие на 450 грузовых автомобилей с открытой стоянкой

Производственный корпус

Подземное хозяйство. Фундамент Фм6 на отм. 0,000

Стадия	Лист	Листов
РП	39	

ГИПРОАВТОТРАНС Новосибирский филиал

Альбом II

Типовой проект 503-1-35.85

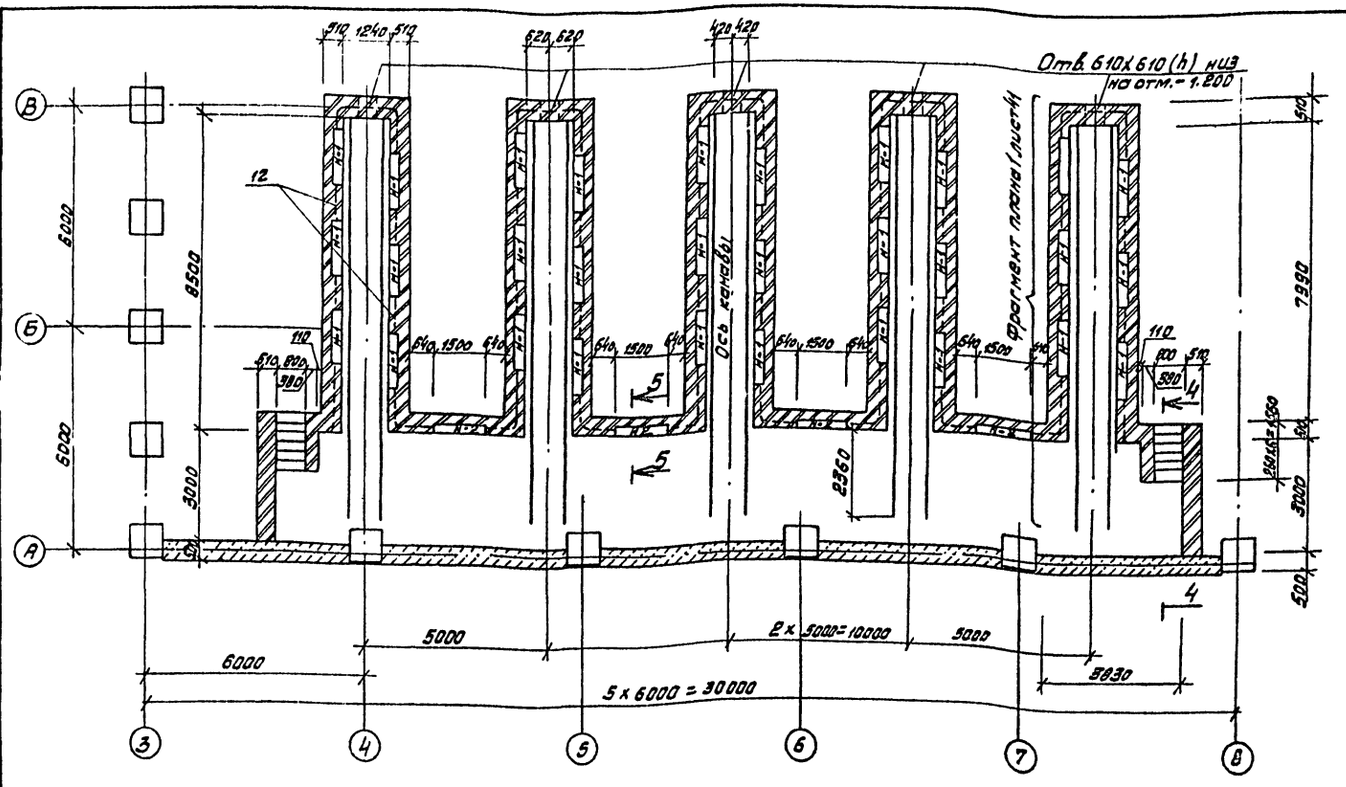

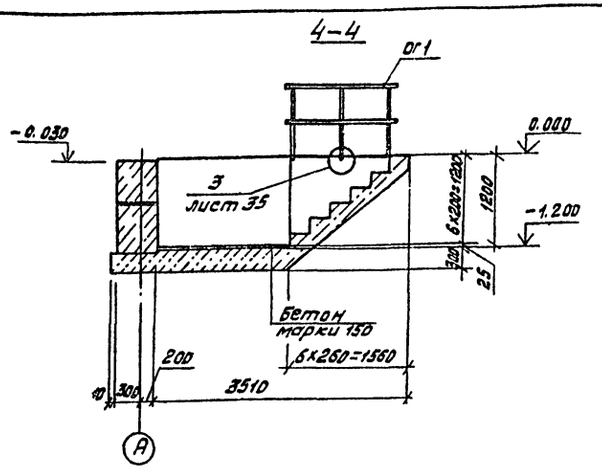

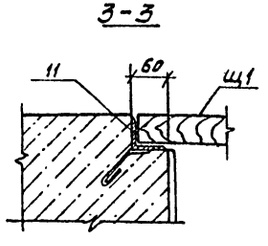

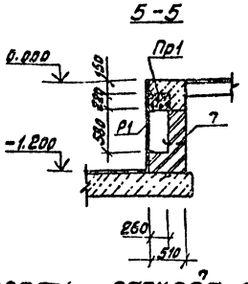

1. Данный лист смотреть совместно с листами 39, 41.
2. Кладку стен вести из красного полнотелого кирпича марки „100" на растворе марки „50", над нишами монолитный бетон марки „200", армированный сетками (см. узел 2, лист 35).
3. Дно канав и ступени выполнить из бетона марки 150 по щебеночной подготовке толщиной 100 мм, пролитой битумом.
4. Стены канав, после монтажа электропроводки, облицевать белой керамической плиткой, полы - цветной керамической плиткой.
5. Стены канав, соприкасающиеся с грунтом, обмазать горячим битумом за 2 раза.
6. Все металлические элементы окрасить эмалью марки ПФ-133 по ГОСТ 926-82 по грунту марки ГФ-020 по ТУ6-10-1642-77.
7. Трубы П20 по ТУ6-19-051-249-79.
8. Разбивку закладных деталей в нише Н-2 см. лист 38.

Ведомость расхода стали на элемент, кг

Марка элемента	изделия арматурные							изделия закладные																		общий расход
	арматура класса						всего	арматура класса						всего	прокат марки										всего	
	А I		А III					А I		А III					ВСТ3 кп2											
	ГОСТ 5781-82							ГОСТ 5781-82							ГОСТ 8509-72*				ГОСТ 8240-72*			ГОСТ 103-76				
	Ф6	итого	Ф12	Ф8		итого		Ф6	Ф10	итого	Ф8		итого		L50х5	L75х5	L108х10	итого	С6,5		итого	6х60		итого		
Фом6	81,0	81,0	102,0	56,5		158,5	239,5	14,9	13,6	28,5	91,5		91,5	120,0	53,5	58,0	936,2	1047,7	640,7		640,7	13,6		13,6	1822,0	2061,5

ГИП	Никитин		503-1-35.85 КЖС
Нач.отд.	Сидорова		Автотранспортное предприятие на 450 грузовых автомобилей с открытой стоянкой
Гл.спец.	Стрекнин		Производственный корпус — Стадия: РП; Лист: 40; Листов:
Рук.гр.	Шайхратова		
Инж.	Леонова		Подземное хозяйство. Фундамент Фом6 на отм. ниже 0.000. Сечения 3-3... 5-5.
ст.техн.	Галцева		ГИПРОАВТОТРАНС Новосибирский филиал
Н.контр.	Комиссарова		

Привязан

Инв. №

Согласовано

Инв. № подл. | Подпись и дата | Взам. инв. №

Типовой проект 503-1-35.85

Альбом II

Фрагмент плана 1

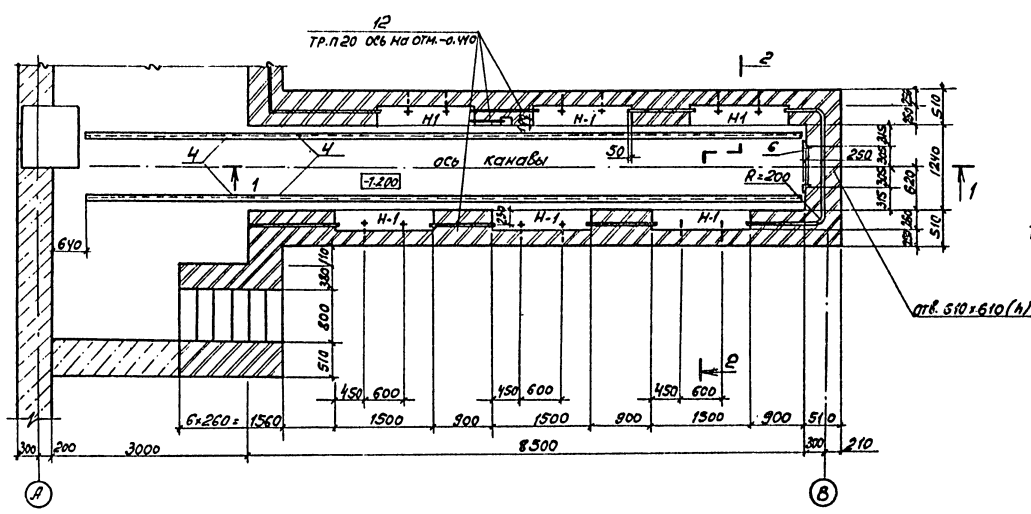

2 - 2

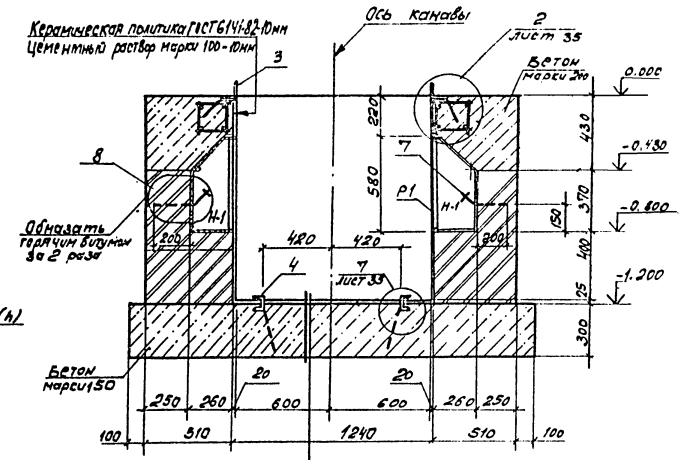

Керамическая плитка ГОСТ 6787-80 -10мм
Цементный раствор марки 150-15мм
Бетон марки 150 -300мм
Щебень пролитый битумом по уплотненному грунту

1 - 1

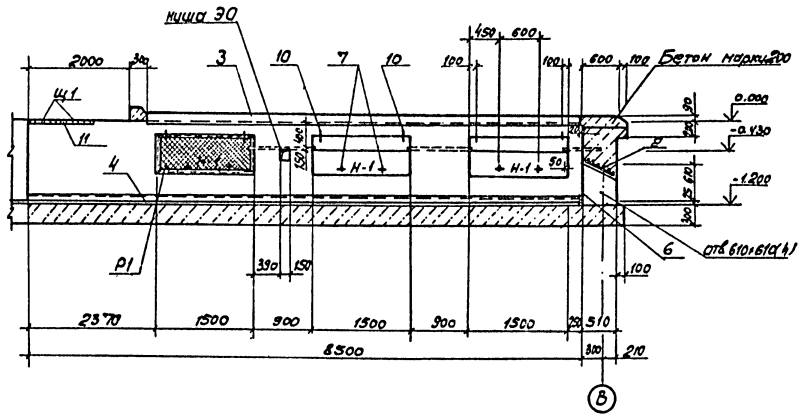

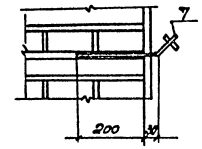

Данный лист см. совместно с листами 39, 40.

ГИП	Никитин		503-1-35.85 КЖ		
Нач.отд	Сидорова		Автотранспортное предприятие на 450 грузовых автомобилей с открытой стоянкой		
Гл.спец	Стрехнин		Производственный корпус	Стадия	Лист	Листов
Рук.гр.	Шайхратова			РП	41	
Инженер	Леонова		Подземное хозяйство. Фундамент ФОм 6. Фрагмент плана 1. Сечения 1-1, 2-2, узел 3	ГИПРОАВТОТРАНС Новосибирский филиал	
Ст.техн	Голубева				
Н.контр	Комиссарова				

Привязан

Инв. №

Типовой проект 503-1-35.85

ФО м7

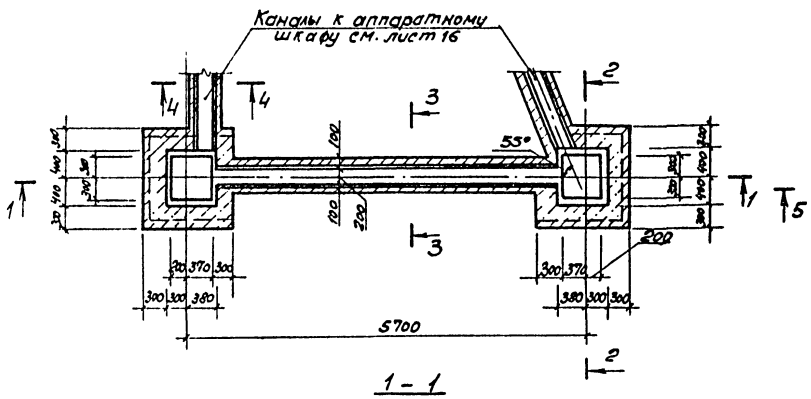

ФО м8

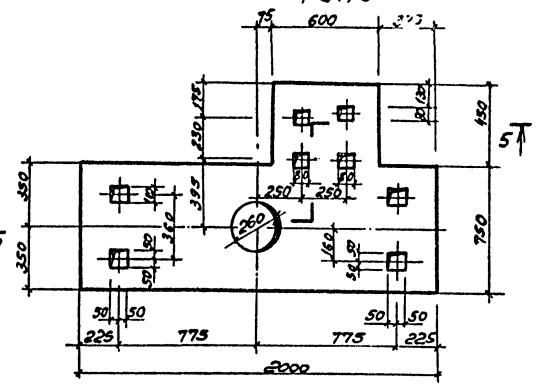

Спецификация монолитного фундамента ФО м7

Формат	Зона	Поз.	Обозначение	Наименование	Кол.	Примечание
				Фундамент ФО м7		
				Сборочные единицы		
				Детали		
Б4		1		-250×5 ГОСТ 103-76, ℓ=1000	п.м. 42,0	9,81 кг
				Материалы		
				Бетон М-150		6,4 м³

1-1

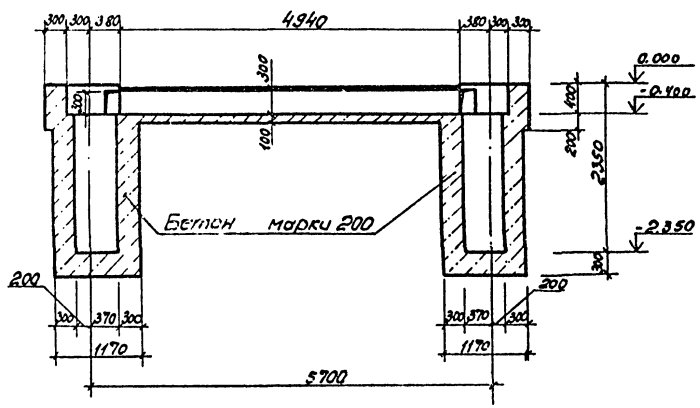

5-5

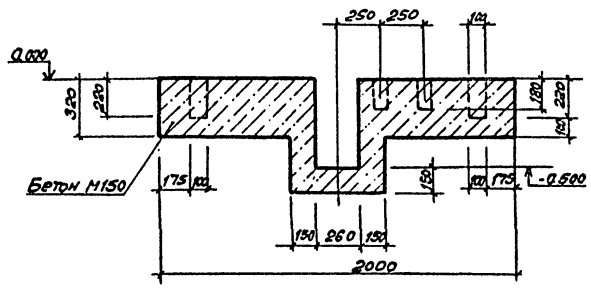

ФО м12

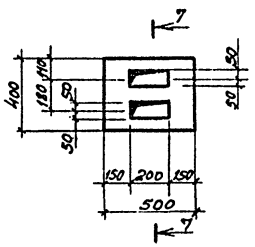

ФО м13

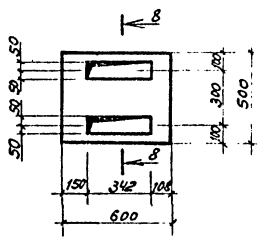

2-2

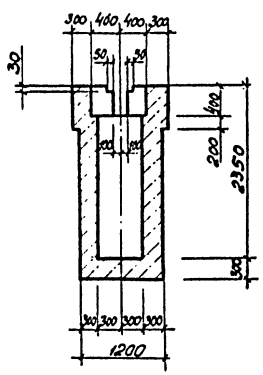

3-3

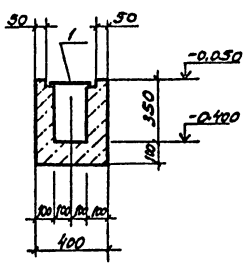

4-4

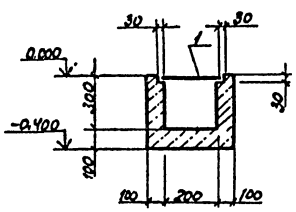

ФО м11

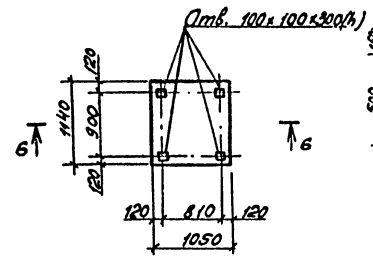

7-7

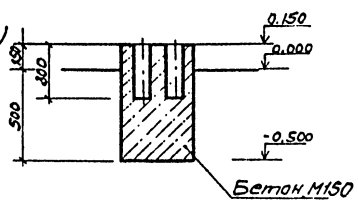

8-8

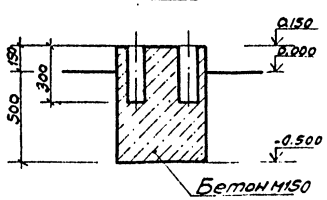

6-6

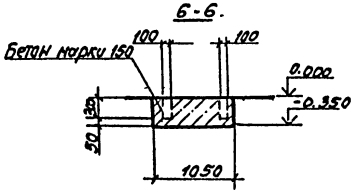

1. Данный лист см. совместно с листами 16; 17.
2. Указания по грунтовым условиям см. листы 7; 16.

ГИП	Никитин		503-1-35.85 КЖ
Нач.отд.	Сидорова		Автотранспортное предприятие на 450 грузовых автомобилей с открытой стоянкой
Гл.спец.	Стремин		Производственный корпус
Рук.гр.	Найзратова		Стадия: РП; Лист: 42; Листов:
Инженер	Леонова		Подземное хозяйство. Фундаменты под оборудование
Ст.техн.	Голубева		ГИПРОАВТОТРАНС
Н.контр.	Комиссарова		

Привязан

Инв. №

Альбом I

Типовой проект 503-1-35.85

1 - 1

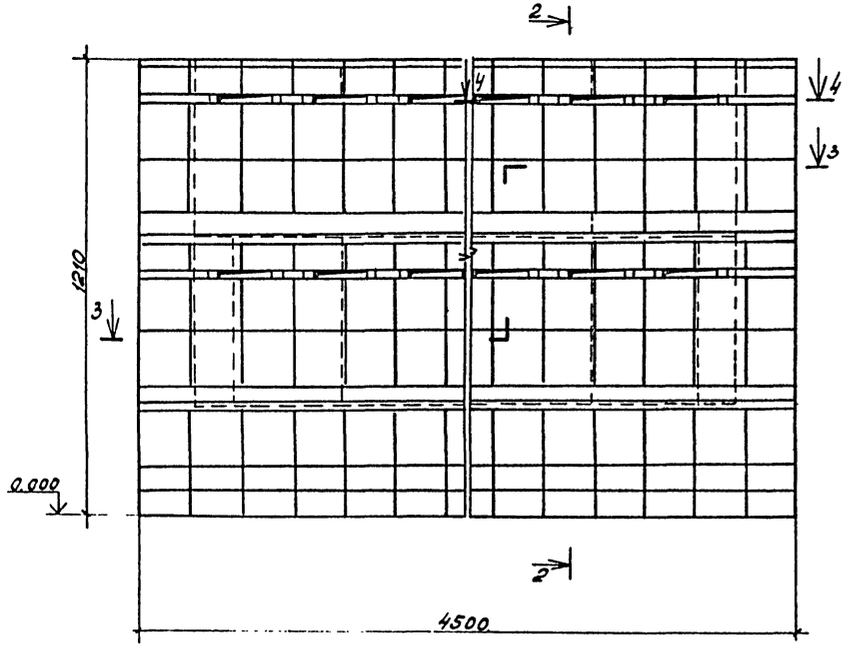

2 - 2

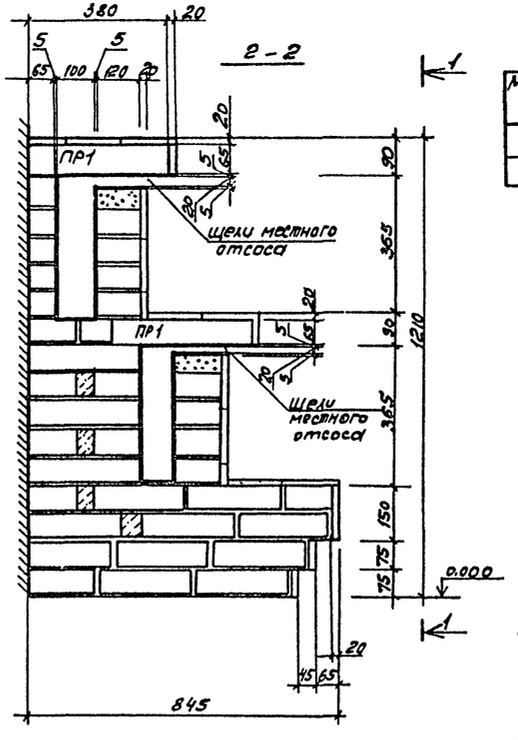

3 - 3

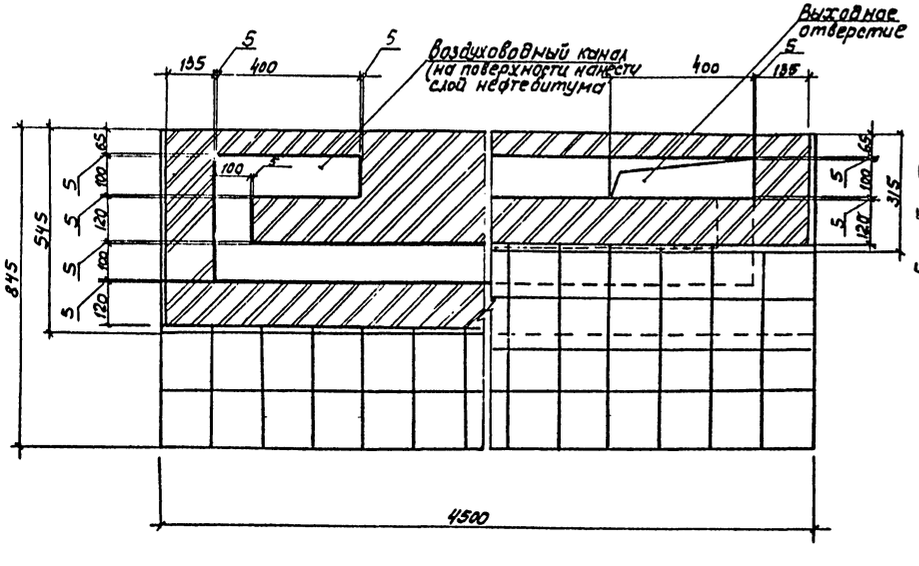

4 - 4

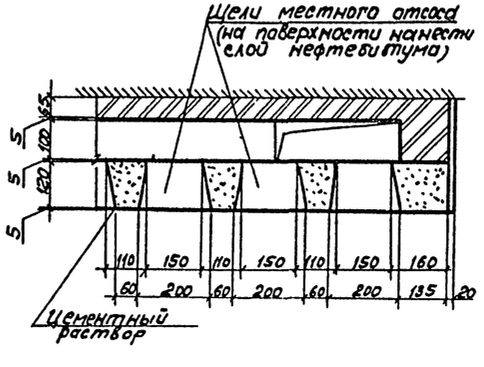

Спецификация на стеллаж

Марка поз.	Обозначение	Наименование	Кол.	Масса ед. кг	Примечание
ПР1	ГЛ38-10 В.2	2ПР3-11.38.6	8	72	

1. Отметка 0.000 соответствует отметке чистого пола.
2. Кладку стен стеллажей вести из красного полнотелого кирпича марки 75 на растворе марки 25.
3. Перегородки в щелях местного отсоса выполнить из цементного раствора.
4. На внутренние поверхности воздуховодных каналов нанести слой нефтебитума марки 5 или 2-3 слоя асфальтового лака.
5. После облицовки стеллажа специальными кислостойкими плитками, швы на горизонтальных поверхностях заполнить расплавленным парафином.
6. Бетонные конструкции выполнять из бетона марки 150
7. Расположение стеллажей в зарядной см. лист 16 количество стеллажей - 2 шт.

Согласовано

Инв. № подл. | Подпись и дата | Взам. инв. №

ГИП	Никитин		
Нач. отд.	Сидорова		
Гл. спец.	Стрехнин		
Рук. гр.	Шайхрать		
Инженер	Леонова		
Н. контр.	Комиссаров		

Привязан

Инв. №

503-1-35.85 КМ

Автотранспортное предприятие на 450 грузовых автомобилей с открытой стоянкой

Производственный корпус

Стадия	Лист	Листов
РП	43	

Подземное хозяйство. Фундамент ФОм 9. Стеллаж зарядной.

ГИПРОАВТОТРАНС Новосибирский филиал

Фундамент ФОм10 на отм. 0.000

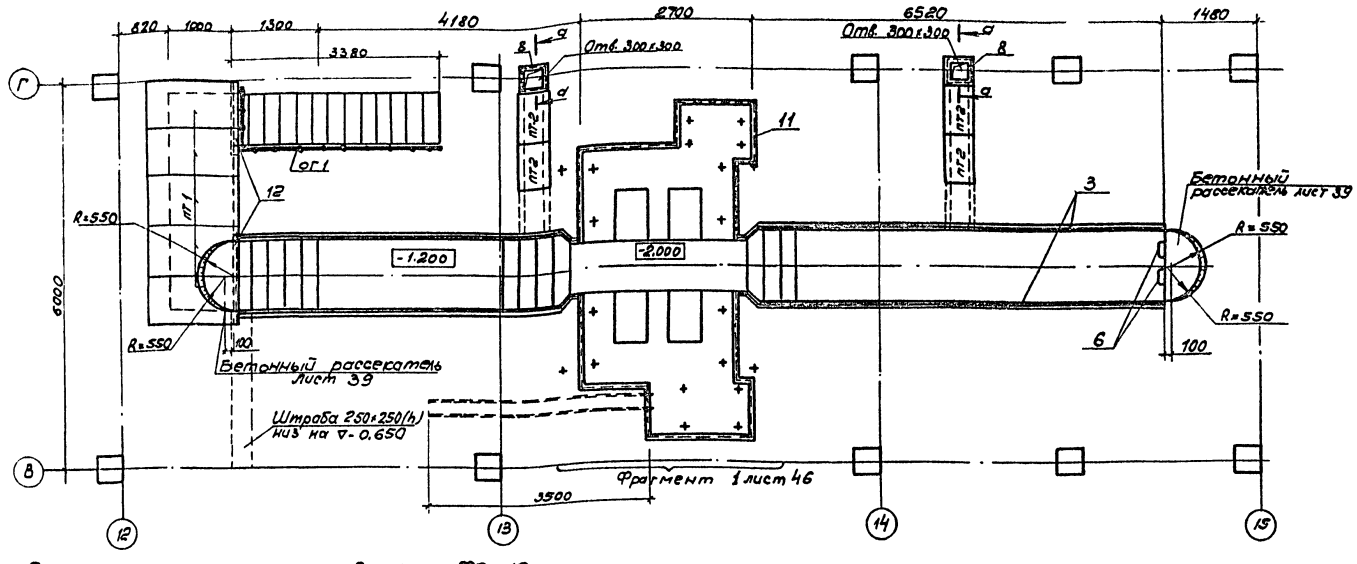

а-а

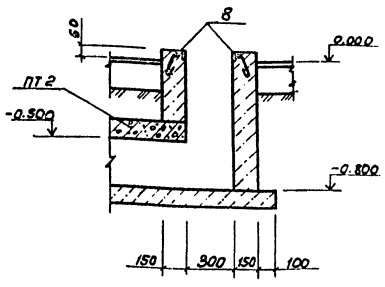

Спецификация на фундамент ФОм10

Марка	Обозначение	Наименование	Кол.	Масса ед. кг.	Примечание
ПТ1	3.006.1-2/82 вып. 1-2	Плита П13д-11б	5	330	
ПТ2	3.006.1-2/82 вып. 1-2	П2-15б	4	80	
ОГ1	503-КЖИ-ОГ1	Ограждение ОГ1	4,5пм	12,3	п.м.
ПР1	1.138-10, вып.1	Перемычка 1ПР28-20,25-22у	1	275	
Р1	503-КЖИ-Р1	Решетка Р1	7	18,4	

Спецификация монолитного фундамента ФОм10

(начало).

Формат	Зона	Поз.	Обозначение	Наименование	Кол.	Примечание
				Фундамент ФОм10		
				Сборочные единицы		
				Сетки арматурные		
		1	503-КЖИ-С1	С1	12	
		2	503-КЖИ-С2	С2	2	
				Изделия закладные		
		3	503-КЖИ-МН4	МН4	252	п.м.
		4	503-КЖИ-МН3	МН3	2	
		5	503-КЖИ-МН8	МН8	8	
		6	503-КЖИ-МН6	МН6	4	
		7	503-КЖИ-МН5	МН5	14	
		8	503-КЖИ-МН22	МН22	2	
		11	503-КЖИ-	МН21	14,2	п.м.
				Детали		
				ФбА-I ГОСТ 5781-82		
Б4	9			С=240	120	0,05 кг
Б4	10			С=150	14	0,03 кг
Б4	12			L100х10 ГОСТ 8509-72* С=1300	2	19,63 кг
Б4	13			Труба П20 ТУ 6-19-051-249-79	п.м. 20,8	0,17 кг
				Материал		
				Бетон марки 150	–	24,06 м³
				Бетон марки 200	–	7,825 м³

(продолжение).

1. Данный лист см. совместно с листами 16; 45...47
2. Фундамент выполнить по получению оборудования
3. Указания по грунтовым условиям смотреть листы 7,16.
4. Указания по выполнению канавы смотреть лист 21.

Согласовано

Привязан

Инв. №

ГИП	Никитин		503-1-35.85 КЖС
Нач.отд.	Сидорова		Автотранспортное предприятие на 450 грузовых автомобилей с открытой стоянкой
Гл.спец.	Стрекнина		Производственный корпус
Рук.гр.	Шайхатова		Стадия: РП; Лист: 44; Листов:
Инж.	Дронова		Подземное хозяйство. Фундамент ФОм10. на отм. 0.000
Н.контр.	Комисарова		ГИПРОАВТОТРАНС Новосибирский филиал

Альбом I

Типовой проект 503-1-35.85

Согласовано: Нач.отдела Сидорова; Гл.спец. Стрекнина; Рук.гр. Шайхатова; Инж. Дронова; Н.контр. Комисарова

Инв.№ подл. | Подпись и дата | Взам.инв.№

Альбом I

Типовой проект 503-1-35.85

Фундамент ФОм10 на отм. ниже 0.000

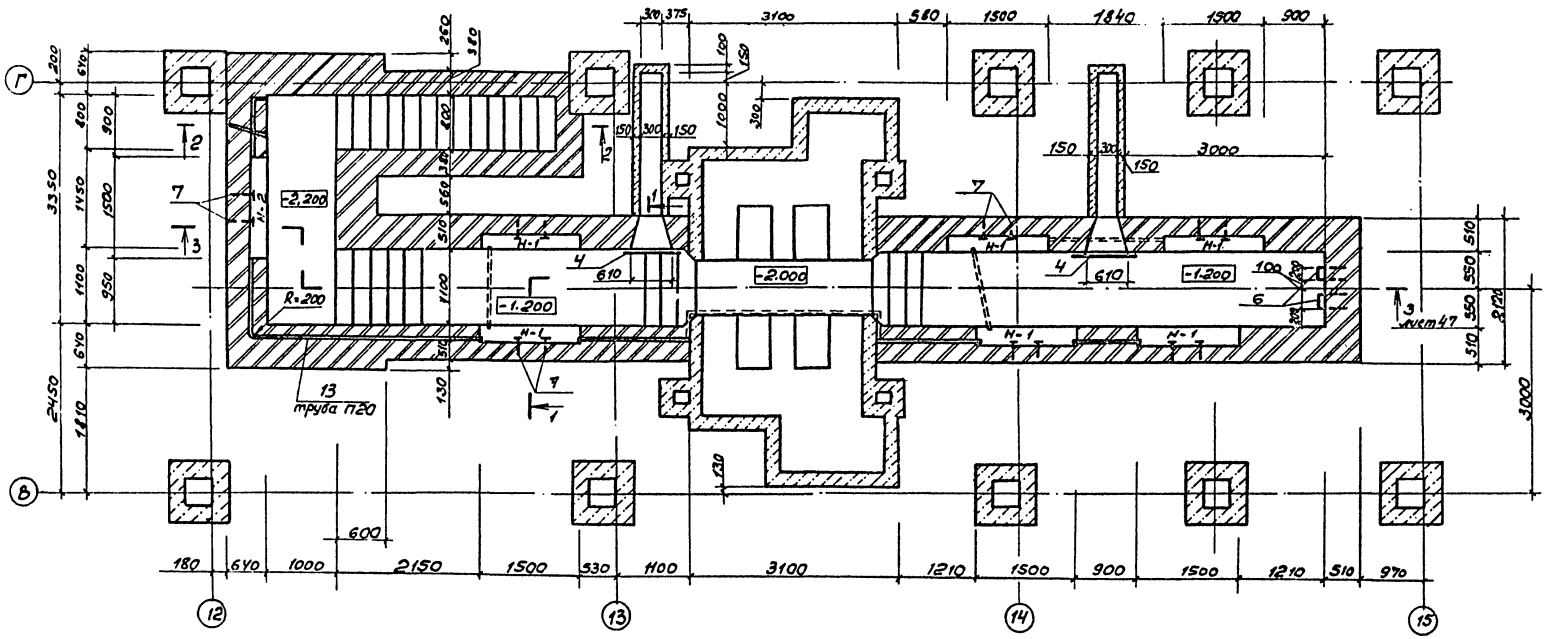

1-1

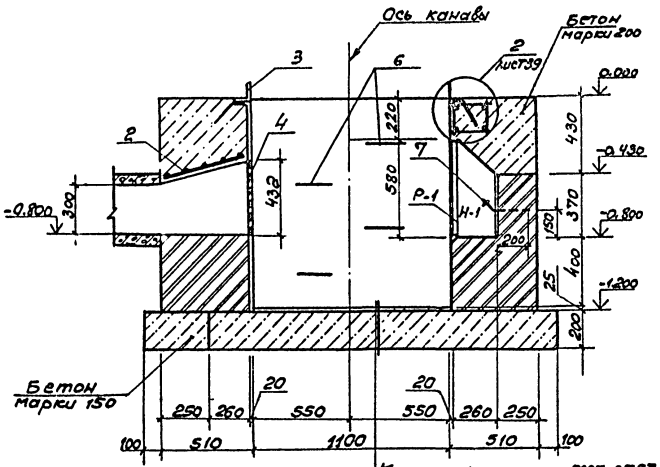

2-2

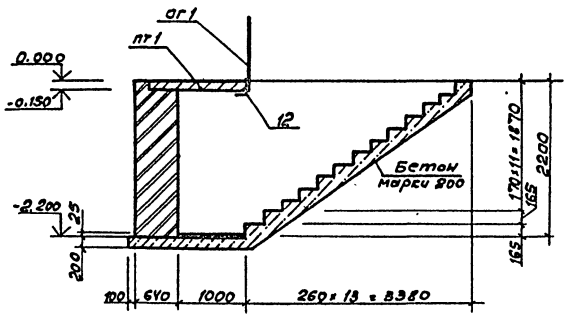

1. Данный лист см. совместно с листами 44; 46; 47.

Керамическая плитка ГОСТ 6787-80-10мм
Цементный раствор марки 150 -15мм
Бетон марки 150 -200мм
Щебень пропитанный битумом по уплотненному грунту

ГИП	Никитин		503-1-35.85 КЖ
Нач.отд.	Сидорова		Автотранспортное предприятие на 450 грузовых автомобилей с открытой стоянкой
Гл.спец.	Стрехнин		Производственный корпус
Рук.гр.	Шайхатова		Стадия: РП; Лист: 45; Листов:
Инженер	Леонова		Подземное хозяйство. Фундамент ФОм10 на отм. ниже 0.000. Сечения.
Н.контр.	Конисарова		ГИПРОАВТОТРАНС Новосибирский филиал

Привязан

Инв. №

Согласовано

Инв. № подл. | Подпись и дата | Взам. инв. №

Инв. № подл. | Подпись и дата

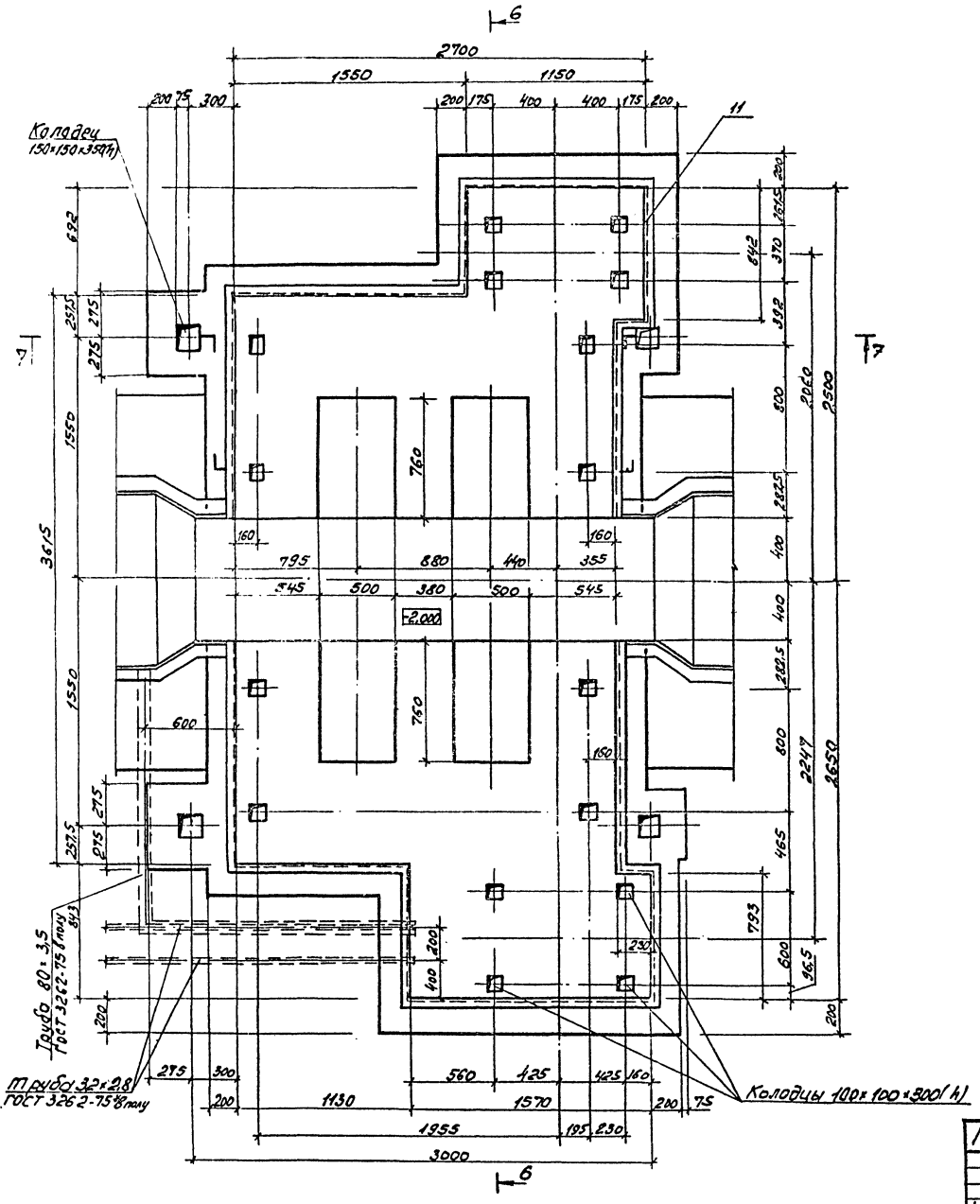

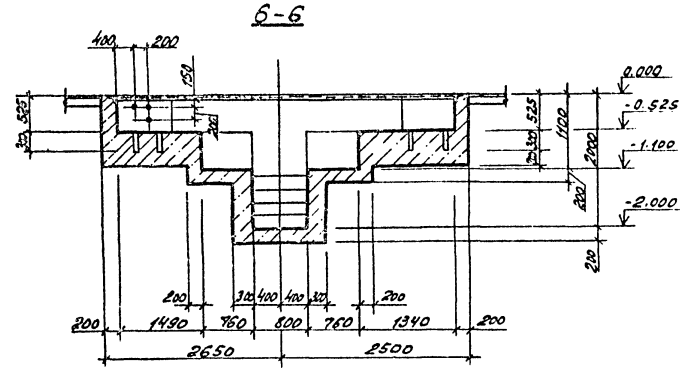

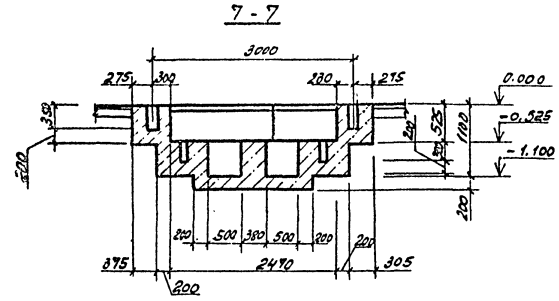

1. Данный лист см. совместно с листом 47.
2. Труба 32×2,8 и труба 80×3,5 по ГОСТ 3262-75* учтены в ведомости расхода на листе 47.

ГИП	Никитин		503-1-35-85		КЖ	
Нач.отд.	Сидорова					
Гл.спец.	Стрекин		Автотранспортное предприятие на 450 грузовых автомобилей с открытой стоянкой			
Рук.гр.	Чой хрольтмт		Производственный корпус	Стадия	Лист	Листов
Инж.	Леонов			РП	46	
Н.контр.	Комиссарова		Подземное хозяйство. Фундамент Фм10. Фрагмент 1. Секция 6-6, 7-7	ГИПРОАВТОТРАНС Новосибирское отделение		

Привязан

Инв. №

Согласовано

Типовой проект 503-1-35.85

Инв. № подл. | Подпись и дата | Взам. инв. №

Альбом II

Типовой проект 503-1-35.85

3-3

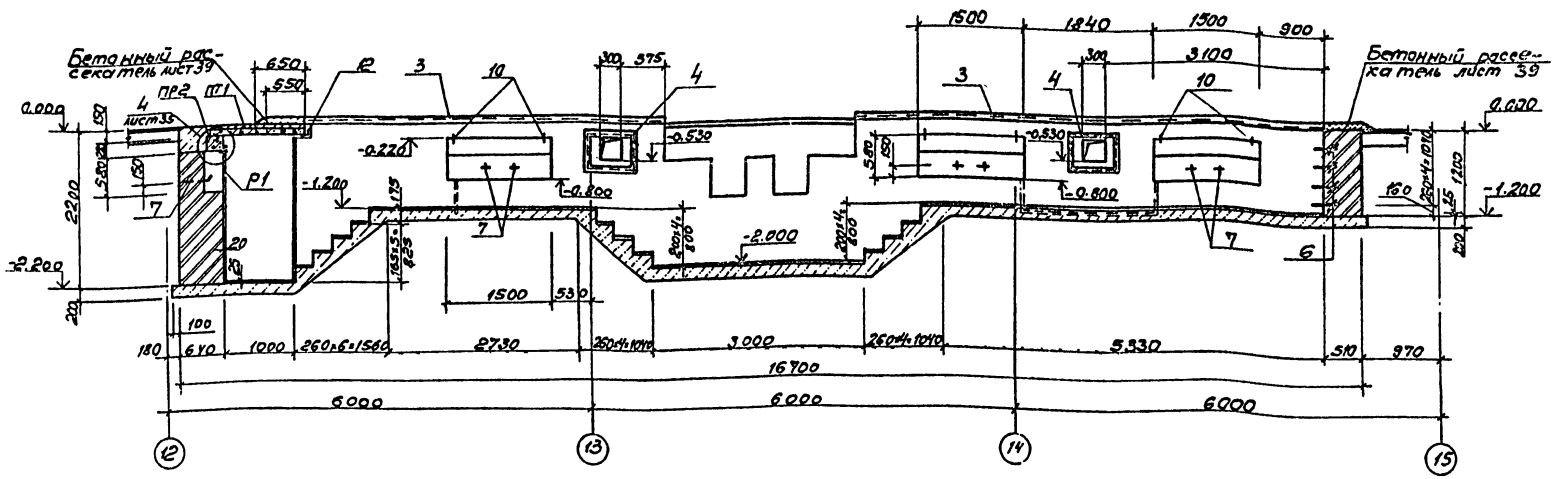

Фом 15

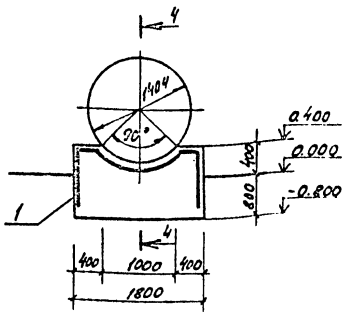

4-4

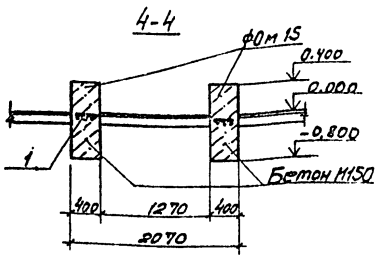

Ведомость расхода стали на элемент, кг

Марка элемента	Изделия арматурные								Изделия закладные																				Общий расход
	Арматура класса							Всего	Арматура класса							Прокат марки												Всего	
	А-I		А-III			Вр-I			А-I				А-III			Вст3кп2													
	ГОСТ 5781-82					ГОСТ 6727-80			ГОСТ 5781-82							ГОСТ 103-76			ГОСТ 8509-72*					ГОСТ 3262-72*					
	ф6	Итого	ф8	ф12	Итого	ф5	Итого		ф6	ф10	ф20	Итого	ф8		Итого	-6×60		Итого	L 100×10	L 63×6	L 50×5	L 32×4		Итого	Труба 80×3,5	Труба 38×2,5		Итого		
Фом 10	16,8	16,8	13,0	20,4	33,4			50,2	6,06	2,8	10,0	18,86	15,1		15,1	2,8		2,8	419,8	80,9	18,8	3,6		523,3	42,2	19,1		61,3	621,36	671,56
Фом 15						9,48	9,48	9,48																						9,48

Спецификация на монолитный фундамент Фом15

Формат	Зона	Поз.	Обозначение	Наименование	Кол.	Примеч.
				Фом 15		
				Сборочные единицы		
				ГОСТ 8478-81		
		1		Сетка $\frac{5Вр1-100}{5Вр1-100}$ 1540/4×3900 $\frac{20}{20}$	2	12,028кг
				Материал:		
				Бетон марки 150		1,78м³

1. Данный лист см. совместно с листами 17; 44... 46.

Согласовано

Взам. инв. №

Подпись и дата

Инв. № подл.

ГИП	Никитин		
Нач.отд.	Сидорова		
Гл.спец.	Стрехнин		
Рук.гр.	Шахтарова		
Инж.	Леонова		
Н.контр.	Коникова		

Привязан

Инв. №

503-1-35.85 КЖ

Автотранспортное предприятие на 450 грузовых автомобилей открытой стоянкой

Производственный корпус

Стадия	Лист	Листов
РП	47	

Подземное хозяйства. Фрагменты 90м 10, Фом 15 Сечения 3-3; 4-4

ГИПРОАВТОТРАНС Новосибирский филиал

Типовой проект 503-1-35.85 Альбом II

Канал 3

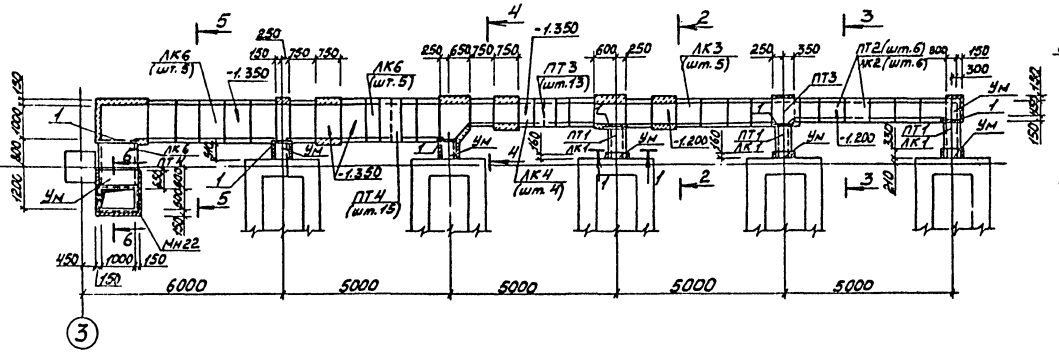

1-1... 3-3

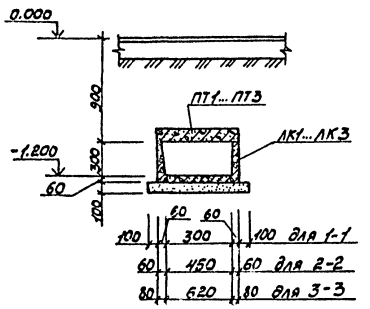

4-4... 5-5

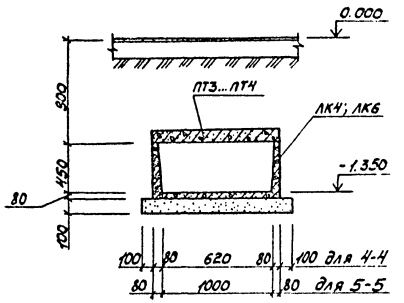

Канал 4

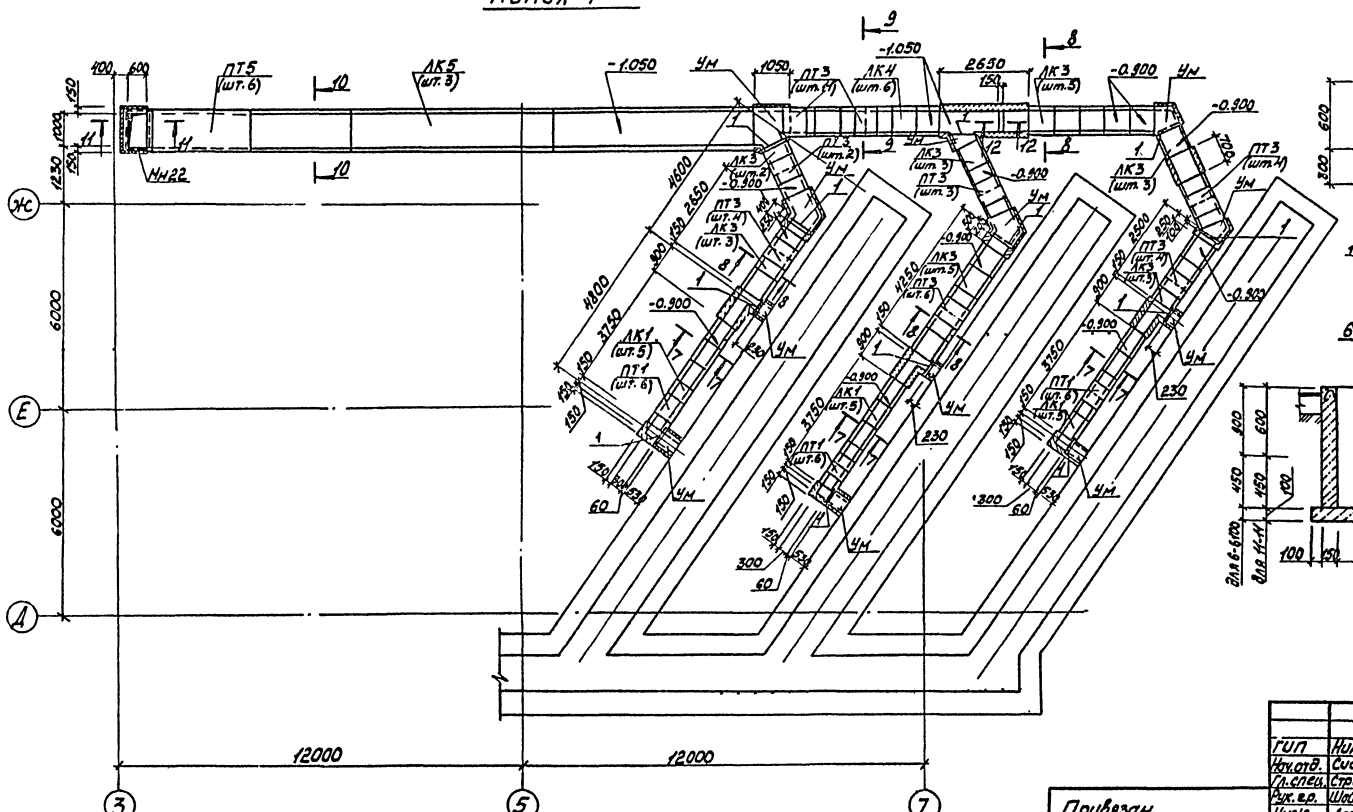

7-7... 8-8

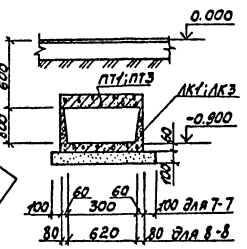

9-9... 10-10

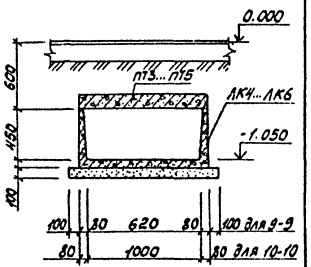

6-6; 11-11

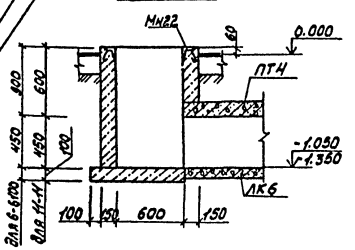

12-12

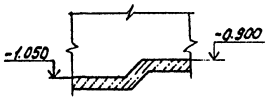

1. Спецификацию элементов, указания по изготовлению каналов смотри лист 18.
2. Расход бетона и арматуры на монолитные участки марки „Ун" по месту см. на листе 18.
3. Указания по грунтам см. на листах 7, 16.

Согласовано
Начсектора с.с. Абдуллаева

ГИП	Никитин		503-1-35.85 КЖ
Нач.отд.	Сибарова		Автотранспортное предприятие на 450 грузовых автомобилей с открытой стоянкой
Гл.спец.	Стрехнин		Производственный корпус
Рук.гр.	Шобкратова		Стадия: РП; Лист: 48; Листов:
Инж.	Леонова		Подземное хозяйство. Канал 3; 4. Сечения 1-1... 12-12
Н.контр.	Комиссарова		ГИПРОАВТОТРАНС Новосибирский филиал

Привязан

Инв. №

Альбом II

Типовой проект 503-1-35.85

Канал 6

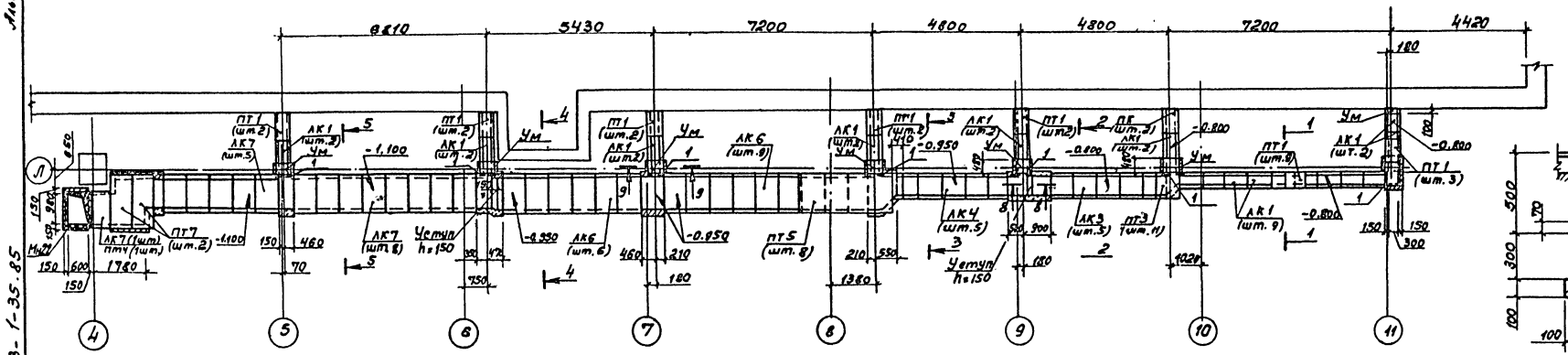

9-9

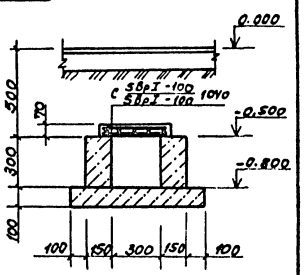

Канал 5

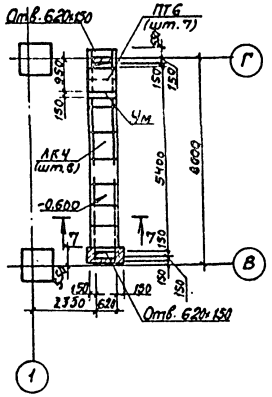

Канал 7

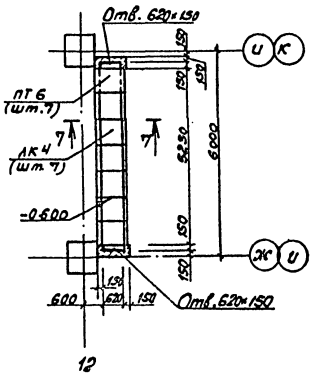

1-1; 2-2

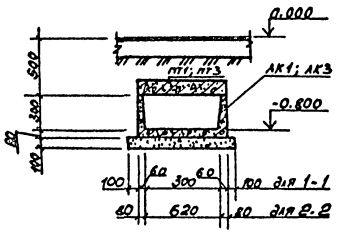

3-3; 4-4

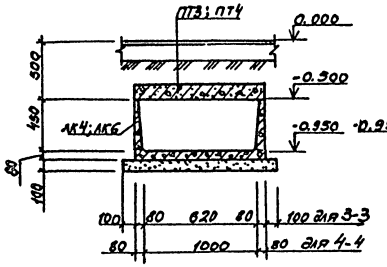

8-8

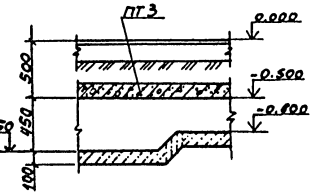

1. Спецификацию элементов см. лист 18, там же смотри указания по изготовлению каналов
2. Расход бетона и арматуры на монтажные участки марки „Ум" по месту см. на листе 18
3. Указания по грунтам см. на листах 7, 16.

5-5

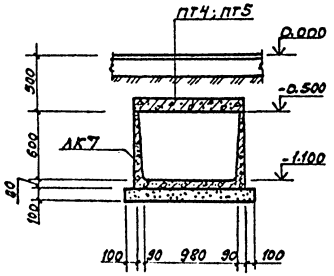

6-6

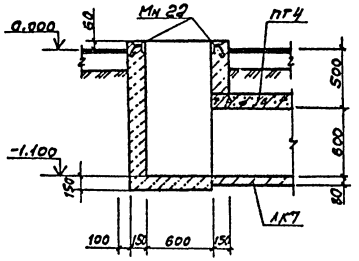

7-7

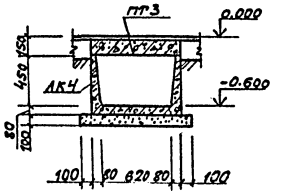

Согласовано

Нач. контр. отд. Лазикова

Взам. инв. №

Подпись и дата

Инв. № подл.

Привязан

Инв. №

ГИП	Никитин		503-1-35.85 КЖ
Нач. отд.	Сидорова		Автотранспортное предприятие на 450 грузовых автомобилей с открытой стоянкой
Гл. спец.	Стрехнин		
Рук. гр.	Шайхатова		Производственный корпус
Инженер	Леонова		Стадия: РП; Лист: 49; Листов:
Н. контр.	Комиссарова		Подземное хозяйство. Каналы 5...7. Сечения 1-1... 9-9.
			ГИПРОАВТОТРАНС Новосибирский филиал

Типовой проект 503-1-35.85 Альбом II

Канал 8

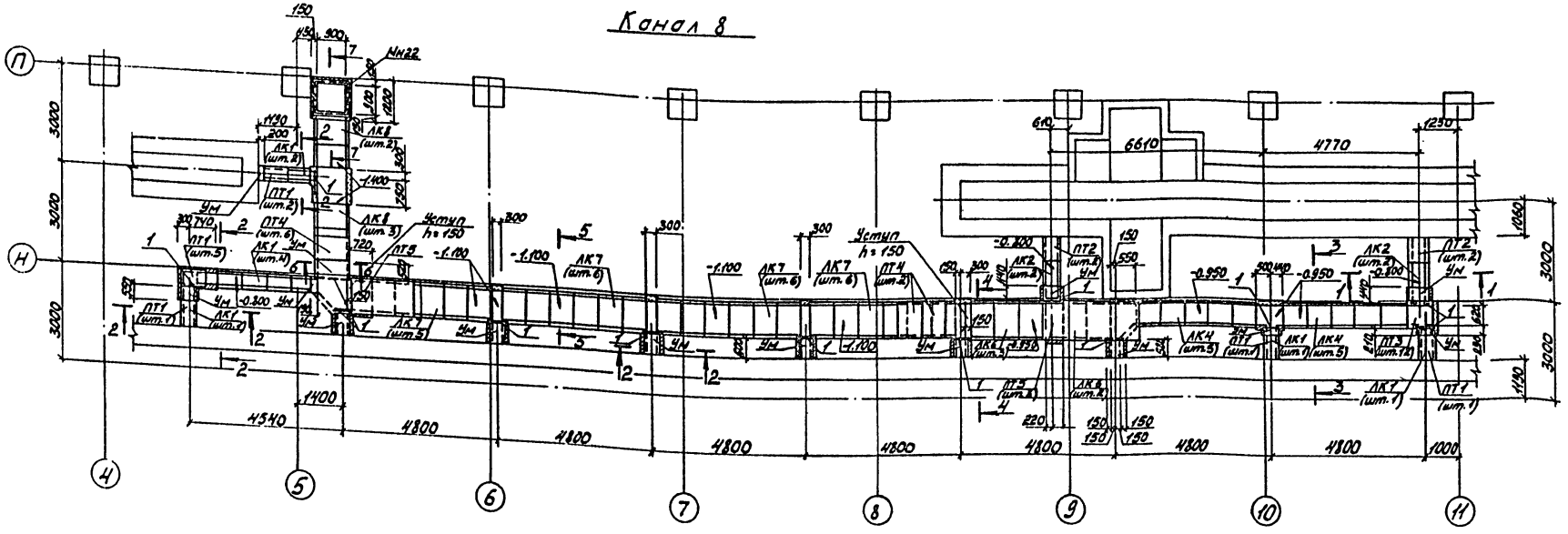

Канал 9

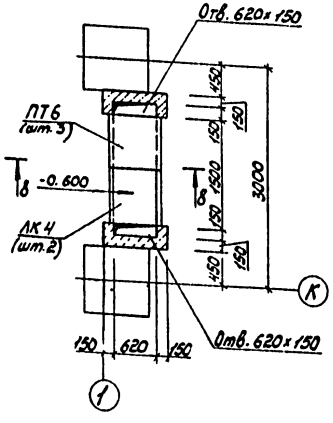

1-1; 2-2

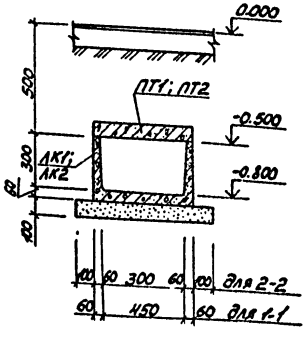

3-3; 4-4

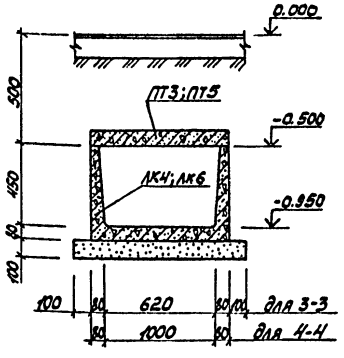

5-5

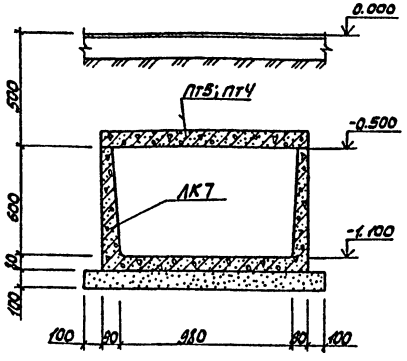

6-6

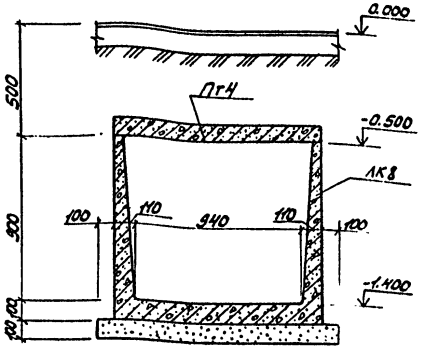

8-8

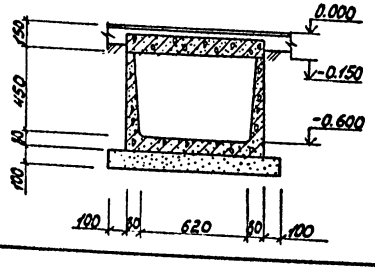

7-7

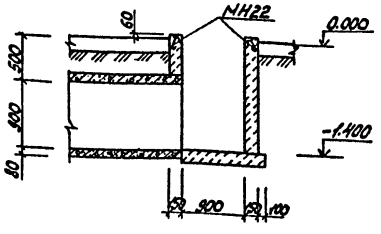

1. Спецификацию элементов, указания по изготовлению каналов смотри лист 18.
2. Расход бетона и арматуры на монолитные участки марки „Ун" по месту см. на листе 18.
3. Указания по грунтам см. на листах 7, 16.

Привязан

Инв. №

ГИП	Никитин		
Нач.отд.	Сидорова		
Гл.спец.	Стрекнин		
Рук.гр.	Шайкратова		
Инженер	Леонова		
Н.контр.	Кониссарова		

503-1-35.85 КЖ

Автотранспортное предприятие на 450 грузовых автомобилей с открытой стоянкой

Производственный корпус

Подземное хозяйство. Каналы 8; 9 Сечения 1-1... 8-8

Стадия	Лист	Листов
РП	50	

ГИПРОАВТОТРАНС Новосибирский филиал

Согласовано

Нач.сант.отд. Музыкин

Инженер

Взам. инв. №

Подп. и дата

Инв. № подл.

Альбом I

Типовой проект 503-1-35.85

Фундамент ФОМ14 на отм. 0.000

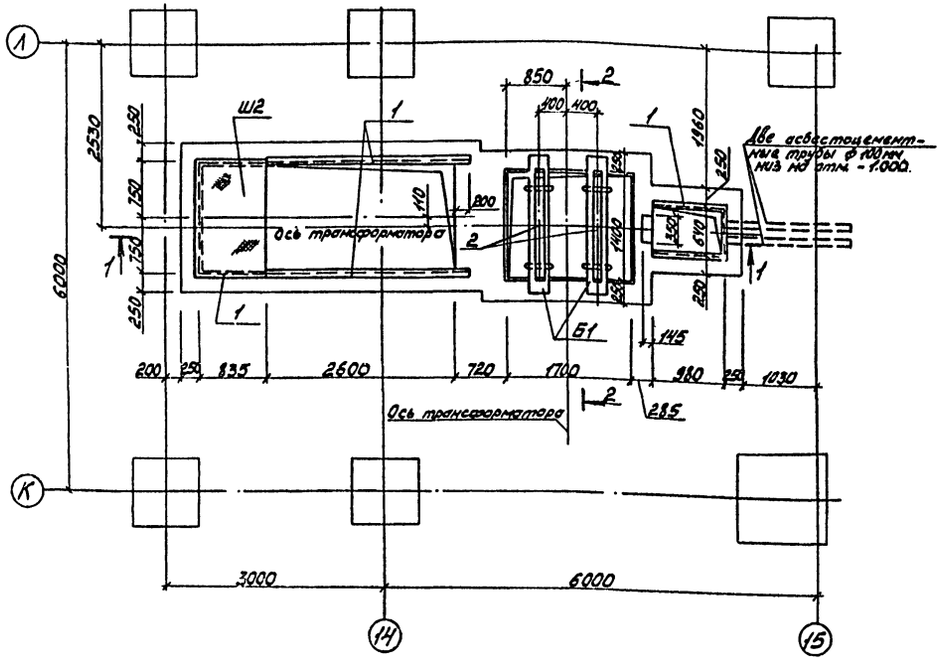

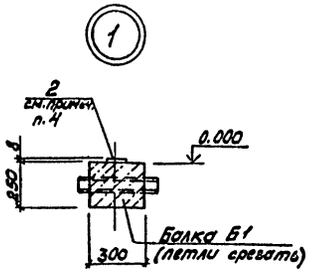

2-2

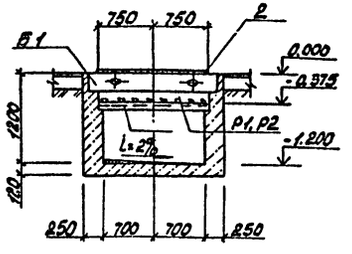

1-1

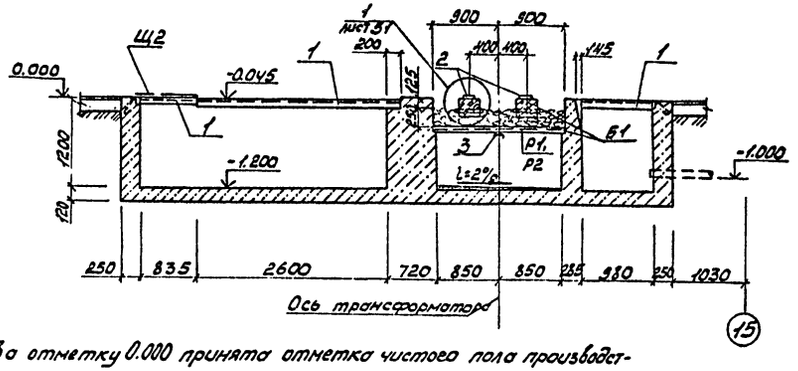

1. За отметку 0.000 принята отметка чистого пола производственного корпуса.
2. Указания по грунтовым условиям смотри листы 7, 16.
3. Монолитные участки стен, днища приямков выполнять из бетона марки „200".
4. Поверхности необетонируемых закладных деталей окрасить эмалью марки ПФ133 по ГОСТ 926-82 по грунту марки ГФ-020.
5. Стены приямков и каналов, соприкасающиеся с грунтом, обмазать горячим битумом за 2 раза по холодной битумной грунтовке.
6. Позицию „5" пристрелить к балке дюбелями в 3х точках.
7. Стальные решетки Р3; Р4 в малосборных ямах засыпать слоем гравия толщиной 250мм, крупностью зерен 30-50мм

Спецификация на железобетонные, металлические изделия к данному листу

Марка, поз	Обозначение	Наименование	Кол.	Масса ед, кг	Примечание
Б1	503- -КЖи-Б3а	Балка Б3а	2	250	
Р1	503- -КЖи-Р3	Решетка Р3	1	40.6	
Р2	503- -КЖи-Р4	То же Р4	1	43.2	
Ш2	503- -КЖи-Ш2	Щит Ш2	1	94.35	

Спецификация на фундамент ФОМ14

Формат	Зона	Поз.	Обозначение	Наименование	Кол.	Примечание
				Фундамент ФОМ14		
				Сборочные единицы		
				Изделия закладные		
А1		1	503- -КЖи-Мн1	Мн1	11.8	п.м.
				Детали		
Б4		2		-8×100 ГОСТ 103-76, ℓ=1400	2	8,8 кг
Б4		3		С10 ГОСТ 8240-72*, ℓ=1500	1	12,9 кг

Ведомость расхода стали на элемент, кг

Марка элемента	Изделия закладные												Общий расход
	Арматура класса А-III			Прокат марки Вст3кп2 ГОСТ 380-71*								Всего	
	ГОСТ 5781-82			ГОСТ 8240-72*			ГОСТ 8509-72*		ГОСТ 103-76				
	ф8		Итого	С10		Итого	L 50×5		-8×100		Итого		
ФОМ14	3.5		3.5	12.9		12.9	44.9		44.9	17.6		17.6	78.9	78.9

Согласовано

Нач. электр. отд.	Дорохов	
Нач. инж.		
Гл. инж.		
Инж.	Гейн и бота	
Инв. № подл.		

Привязан

Инв. №

ГИП	Никитин		
Нач. отд.	Сидорова		
Гл. спец.	Стрехнин		
Рук. гр.	Шайхратова		
Инж.	Леонова		
Н. контр.	Комиссарова		

503-1-35.85 КЖ

Автотранспортное предприятие на 450 грузовых автомобилей с открытой стоянкой

Производственный корпус

Стадия	Лист	Листов
РП	51	

Подземное хозяйство. Фундамент ФОМ14 на отм. 0.000

Сименцова Ф.Ш. Ф.-Е. Уаел

ГИПРОАВТОТРАНС Новосибирский филиал

Альбом II

Типовой проект 503-1-35.85

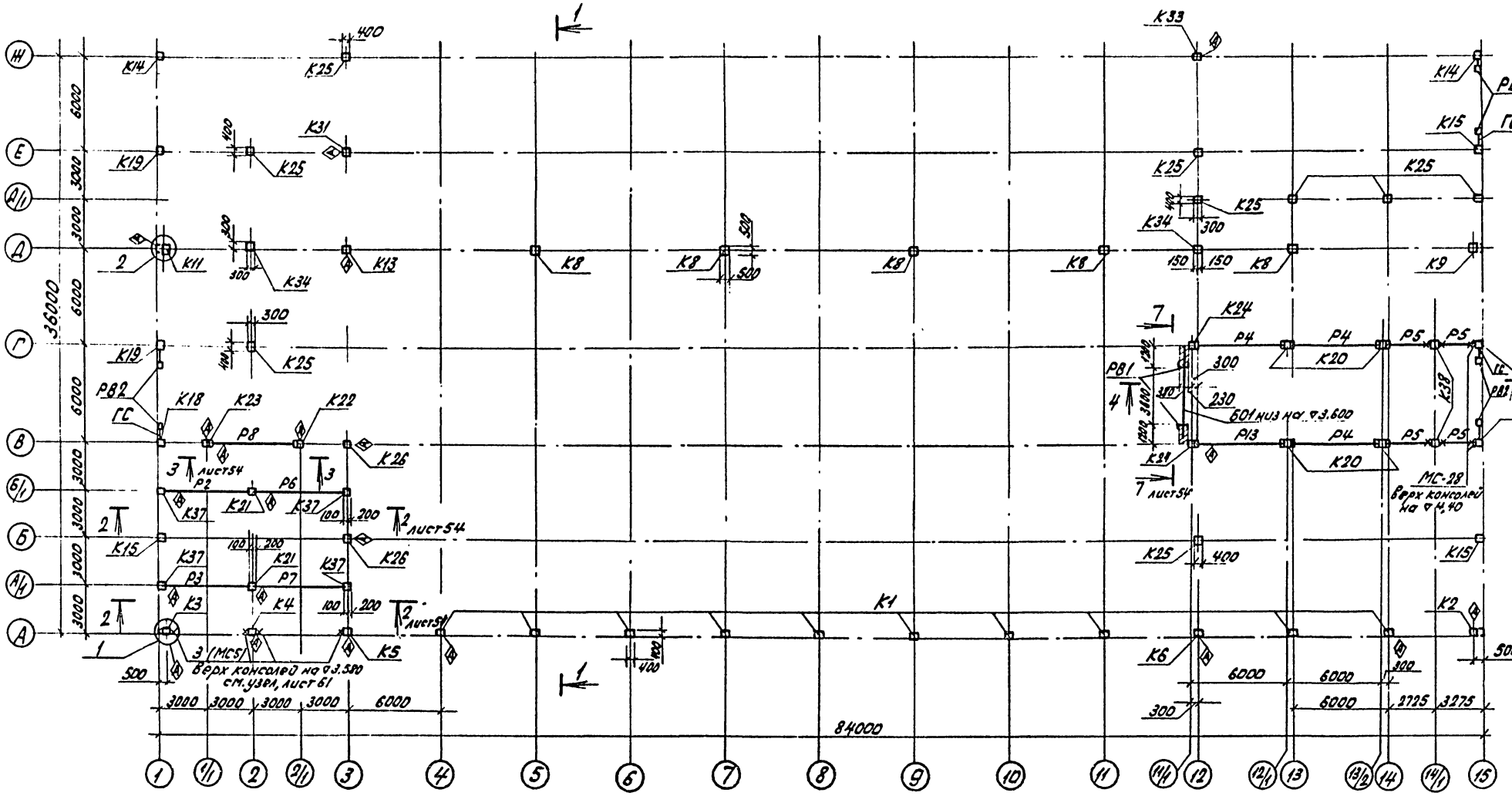

1. Замаркированные разрезы см. на листе 54.
2. Спецификацию сборных ж.бетонных конструкций и соединительных элементов см. на листе 55.
3. Общие примечания см. лист 53.

1-1

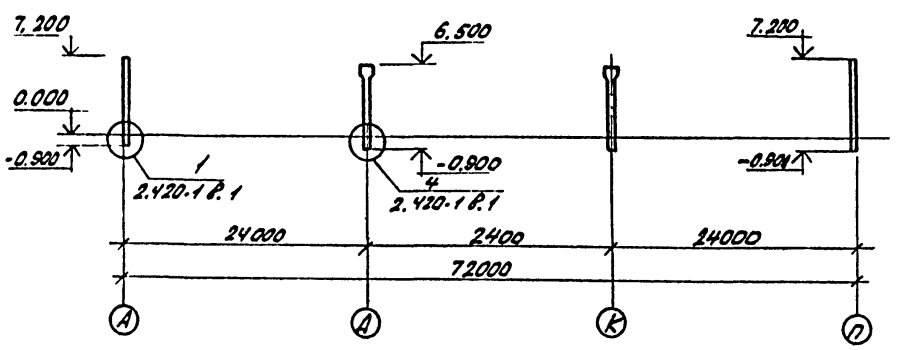

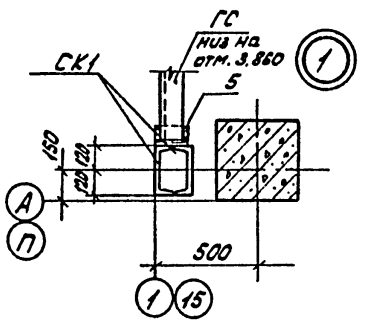

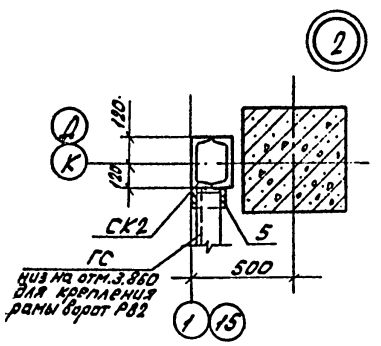

Условные обозначения

х - металлическая консоль

ГИП	Никитин		503-1-35.85 - КН
Нач.отд	Сидорова		Автотранспортное предприятие на 450 грузовых автомобилей с открытой стоянкой
Гл.спец	Стрехнин		Производственный корпус
Рук.гр.	Шайхратова		Стадия: РП; Лист: 52; Листов:
Н.контр	Комиссарова		Схема расположения колонн, ригелей, рам ворот в осях „А...Ж", „1...15". Узлы 1, 2
Привязан			ГИПРОАВТОТРАНС Новосибирский филиал
Инв.№			

Инв.№ подл. | Подп. и дата | Взам. инв.№

Типовой проект 503-1-35.85

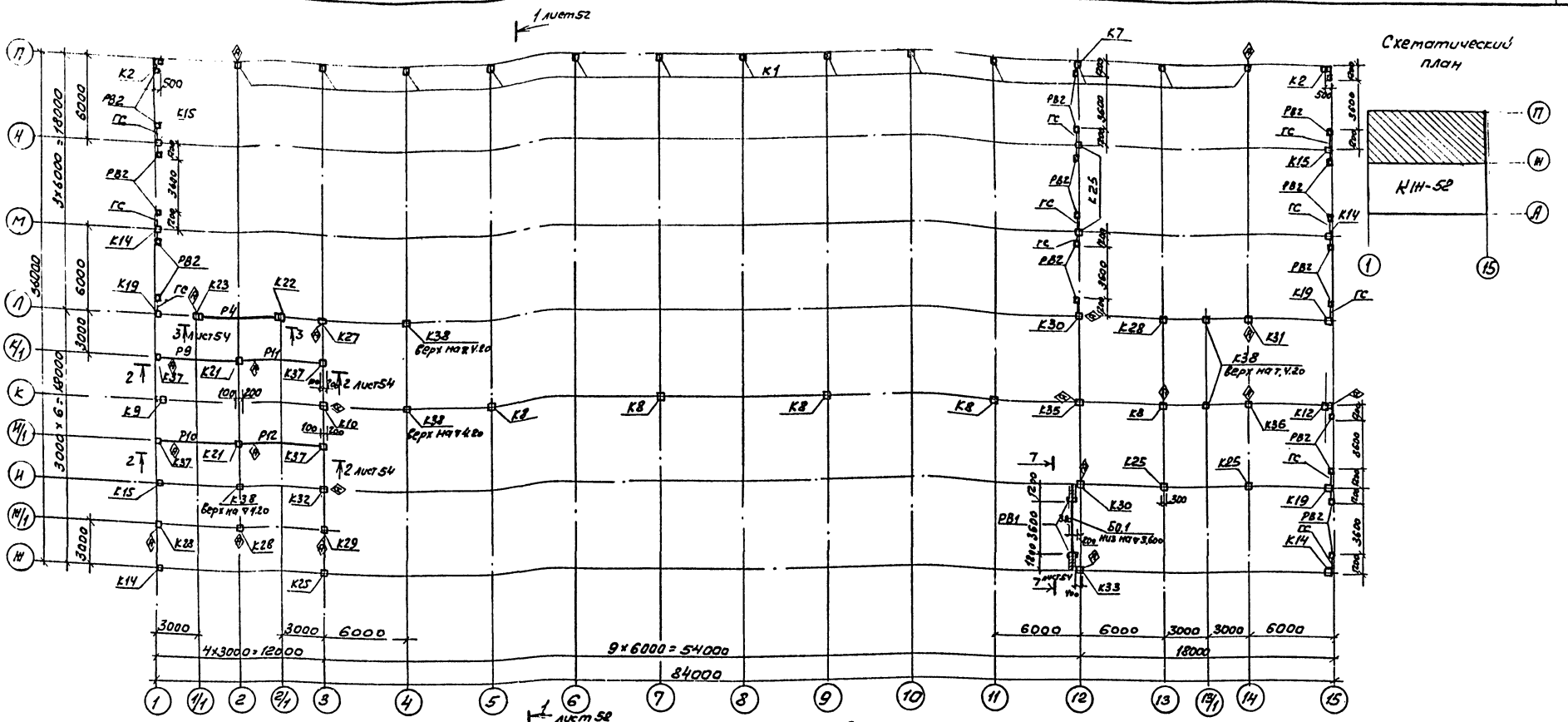

Схема расположения стальных стоек наружного фахверка и насадок по осям „1 и 15"

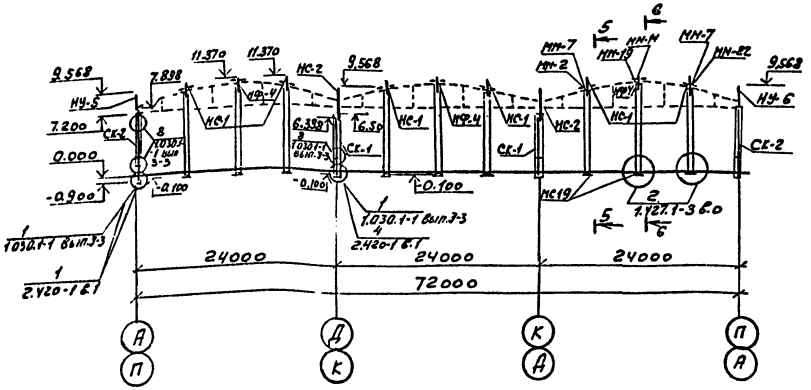

1. Данный лист см. совместно с листом 52
2. Занаркированные разрезы см. на листе 54.
3. Монтаж конструкций со знаком (4) вести в соответствии с расположением этого знака на схеме.
4. Для заполоничивания колонн в стаканах фундаментов применять бетон марки 200, кроме того следует учитывать указания, приведенные в сериях колонн.
5. Для монтажной сварки применять электроды типа Э42 по ГОСТ 9467-75.
6. Все стальные закладные детали соединительных элементов покрыть антикоррозийной защитой в соответствии с СНиП III-23-76.
7. Монтаж. шел. бетонных конструкций вести в соответствии с СНиП III-16-80 и с серией 1.423-3 вып. 0-1.
8. Спецификацию сборных железобетонных конструкций и соединительных элементов см. на листе 55.
9. Схемы расположения насадок внутренних фахверковых колонн смотри листы 74...78
10. Раму ворот РВ2 через горизонтальную связь ГС крепить к закладным деталям колонн, см. узел „3" на листе 52 и серию 42-74 вып. 1,2.

ГИП	Никитин		503-1-35.85 -КМ			
Нач.отд.	Сидорова		Автотранспортное предприятие на 450 грузовых автомобилей с открытой стоянкой			
Гл.спец.	Стрехнин		Производственный корпус	Стадия	Лист	Листов
Рук.гр.	Шадхратова			РП	53	
Вед.инж.	Поляковой		Схема расположения колонн, ригелей, рам ворот в осях „1" и „15"	ГИПРОАВТОТРАНС		
Н.контр.	Комиссарова					

Привязан

Инв. №

Копировал

Формат А2

Типовой проект 503-1-35.85 Альбом I

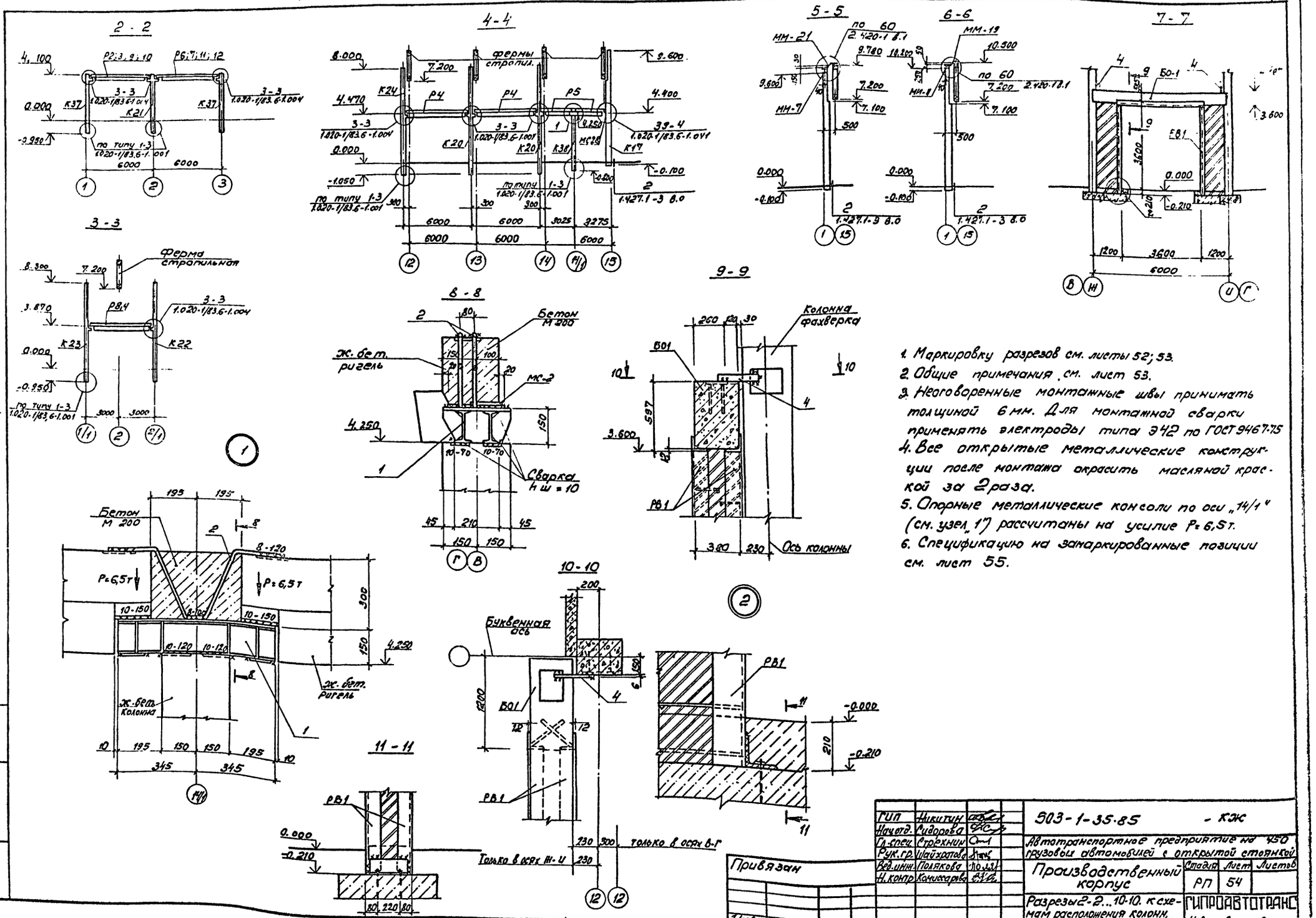

1. Маркировку разрезов см. листы 52; 53.
2. Общие примечания см. лист 53.
3. Неоговоренные монтажные швы принимать толщиной 6 мм. Для монтажной сварки применять электроды типа Э42 по ГОСТ 9467-75
4. Все открытые металлические конструкции после монтажа окрасить масляной краской за 2 раза.
5. Опорные металлические консоли по оси „14/1" (см. узел „1") рассчитаны на усилие Р=6,5т.
6. Спецификацию на загракированные позиции см. лист 55.

ГИП	Никитин		503-1-35.85 - КЖ	
Нач.отд.	Сидорова		Автотранспортное предприятие на 450 грузовых автомобилей с открытой стоянкой	
Гл.спец.	Стрехнин		Производственный корпус	Стадия: РП; Лист: 54; Листов:
Рук.гр.	Шайхатова		Разрезы 2-2...10-10. к схемам расположения колонн, ригелей, рам, ворот. Узел 1.	ГИПРОАВТОТРАНС Новосибирский филиал
Вед.инж.	Полякова			
Н.контр.	Конисарева			

Альбом II

Типовой проект 503-1-35.85

(начало)

Марка поз.	Обозначение	Наименование	Кол.	Масса ед., кг	Примечание
		Колонны			
		Ветровая нагрузка I и II район			
К1	503-КНН-К72-4-1 / К72-5-1	К72-4-1	22	3300	
К2	503-КНН-К72-4-2 / К72-5-2	К72-4-2	3	3300	
К3	503-КНН-К72-4-3 / К72-5-3	К72-4-3	1	3300	
К4	503-КНН-К72-4-4 / К72-5-4	К72-4-4	1	3300	
К5	503-КНН-К72-4-5 / К72-5-5	К72-4-5	1	3300	
К6	503-КНН-К72-4-6 / К72-5-6	К72-4-6	1	3300	
К7	503-КНН-К72-4-7 / К72-5-7	К72-4-7	1	3300	
К8	1.423-3 вып.1	К72-28а	10	4700	см. прим. п.1
К9	503-КНН-К72-28а-1 / К72-31а-1	К72-28а-1	2	4700	
К10	503-КНН-К72-28а-2 / К72-31а-2	К72-28а-2	1	4700	
К11	503-КНН-К72-28а-3 / К72-31а-3	К72-28а-3	1	4700	
К12	503-КНН-К72-28а-4 / К72-31а-4	К72-28а-4	1	4700	
К13	503-КНН-К72-28а-5 / К72-31а-5	К72-28а-5	1	4700	
К14	503-КНН-7КФ103-1-Н1 / 7КФ103-2-Н1	7КФ103-1-Н1	4	3800	
К15	503-КНН-7КФ97-1-Н1 / 7КФ97-2-Н1	7КФ97-1-Н1	6	3600	
К16	503-КНН-7КФ103-2-Н2	7КФ103-2-Н2	1	3800	
К17	503-КНН-7КФ97-2-Н2	7КФ97-2-Н2	1	3600	
К18	503-КНН-7КФ103-1-Н2 / 7КФ103-2-Н3	7КФ103-1-Н2	1	3800	
К19	503-КНН-7КФ97-1-Н2 / 7КФ97-2-Н3	7КФ97-1-Н2	5	3600	
К20	1.020-1/83 вып. 2-1	3К43.33(20)-1.3	4	2137	
К21	1.020-1/83 вып. 2-1	1К43.42	4	1170	
К22	503-КНН-2К03.42-2.1-1	2К03.42-2.1-1	2	2115	
К23	503-КНН-2К03.42-2.1-2	2К03.42-2.1-2	2	2115	
К24	503-КНН-3К03.33(20)-1.1-1	3К03.33(20)-1.1-1	2	2087	
К25	503-КНН-КБ11а-1	КБ11а-1	13	2200	
К26	503-КНН-КБ11а-2	КБ11а-2	2	2200	
К27	503-КНН-КБ11а-3	КБ11а-3	1	2200	
К28	503-КНН-КБ11а-4	КБ11а-4	3	2200	
К29	503-КНН-КБ11а-5	КБ11а-5	1	2200	
К30	503-КНН-КБ11а-6	КБ11а-6	2	2200	
К31	503-КНН-КБ11а-7	КБ11а-7	2	2200	
К32	503-КНН-КБ11а-8	КБ11а-8	1	2200	
К33	503-КНН-КБ11а-9	КБ11а-9	1	2200	
К34	503-КНН-КБ9-1	КБ9-1	2	1500	
К35	503-КНН-КБ9-2	КБ9-2	1	1500	
К36	503-КНН-КБ9-3	КБ9-3	1	1500	
К37	1.020-1/83 вып.2-1	1К03.42	8	1153	
К38	1.020-1/83 вып.2-1	1К3-42	7	1136	
		Ветровая нагрузка III района			
К1	503-КНН-К72-4-1 / К72-5-1	К72-5-1	22	3300	
К2	503-КНН-К72-4-2 / К72-5-2	К72-5-2	3	3300	
К3	503-КНН-К72-4-3 / К72-5-3	К72-5-3	1	3300	
К4	503-КНН-К72-4-4 / К72-5-4	К72-5-4	1	3300	
К5	503-КНН-К72-4-5 / К72-5-5	К72-5-5	1	3300	

(продолжение)

Марка поз.	Обозначение	Наименование	Кол.	Масса ед., кг	Примечание
К6	503-КНН-К72-4-6 / К72-5-6	К72-5-6	1	3300	
К7	503-КНН-К72-4-7 / К72-5-7	К72-5-7	1	3300	
К8	1.423-3 вып.1	К72-31а	10	4700	см. прим. п.1
К9	503-КНН-К72-28а-1 / К72-31а-1	К72-31а-1	2	4700	
К10	503-КНН-К72-28а-2 / К72-31а-2	К72-31а-2	1	4700	
К11	503-КНН-К72-28а-3 / К72-31а-3	К72-31а-3	1	4700	
К12	503-КНН-К72-28а-4 / К72-31а-4	К72-31а-4	1	4700	
К13	503-КНН-К72-28а-5 / К72-31а-5	К72-31а-5	1	4700	
К14	503-КНН-7КФ103-1-Н1 / 7КФ103-2-Н1	7КФ103-2-Н1	4	3800	
К15	503-КНН-7КФ97-1-Н1 / 7КФ97-2-Н1	7КФ97-2-Н1	6	3600	
К16	503-КНН-7КФ103-2-Н2	7КФ103-2-Н2	1	3800	
К17	503-КНН-7КФ97-2-Н2	7КФ97-2-Н2	1	3600	
К18	503-КНН-7КФ103-1-Н3 / 7КФ103-2-Н3	7КФ103-2-Н3	1	3800	
К19	503-КНН-7КФ97-1-Н3 / 7КФ97-2-Н3	7КФ97-2-Н3	5	3600	
К20	1.020-1/83 вып. 2-1	3К43.33(20)-1.3	4	2137	
К21	1.020-1/83 вып. 2-1	1К43.42	4	1170	
К22	503-КНН-2К03.42-2.1-1	2К03.42-2.1-1	2	2115	
К23	503-КНН-2К03.42-2.1-2	2К03.42-2.1-2	2	2115	
К24	503-КНН-3К03.33(20)-1.1-1	3К03.33(20)-1.1-1	2	2087	
К25	503-КНН-КБ11а-1	КБ11а-1	13	2030	
К26	503-КНН-КБ11а-2	КБ11а-2	2	2200	
К27	503-КНН-КБ11а-3	КБ11а-3	1	2200	
К28	503-КНН-КБ11а-4	КБ11а-4	3	2200	
К29	503-КНН-КБ11а-5	КБ11а-5	1	2200	
К30	503-КНН-КБ11а-6	КБ11а-6	2	2200	
К31	503-КНН-КБ11а-7	КБ11а-7	2	2200	
К32	503-КНН-КБ11а-8	КБ11а-8	1	2200	
К33	503-КНН-КБ11а-9	КБ11а-9	1	2200	
К34	503-КНН-КБ9-1	КБ9-1	2	1500	
К35	503-КНН-КБ9-2	КБ9-2	1	1500	
К36	503-КНН-КБ9-3	КБ9-3	1	1500	
К37	1.020-1/83 вып. 2-1	1К03.42	8	1153	
К38	1.020-1/83 вып. 2-1	1К3.42	7	1136	
		Ветровая нагрузка I, II, III районы			
		Стальные изделия			
СК1	1.030.1-1.4-2-10-02	метал. стойка торцевого фахверка СФ3	4	344,4	
СК2	1.030.1-1.4-2-10-07	СФ7	4	417,9	
НС1	1.030.1-1.4-1-040	насадка торцевого фахверка НС1	12	82,0	
НС2	1.030.1-1.4-1-040-01	НС2	4	151,3	
НФ4	1.030.1-1.4-1-011-01	НФ4	8	35,2	см. прим. п.2
НУ5	1.030.1-1.4-2-020-04	НУ5	2	37,2	
НУ6	1.030.1-1.4-2-020-05	НУ6	2	37,2	

(окончание)

Марка поз.	Обозначение	Наименование	Кол.	Масса ед. кг	Примечание
Т24	1.030.1-1.4-1-240	Элемент крепления Т24	24	1,1	
ММ7	1.400-7 л.2	ММ 7	12	1,9	
ММ11	1.400-7 л.4	ММ 11	6	7,3	
ММ19	1.400-7 л.7	ММ 19	6	6,3	
ММ21	1.400-7 л.8	ММ 21	6	6,3	
ММ-22	1.400-7 л.22	ММ 22	6	6,3	
Б01	ГОСТ 24893.1-81. 1000 СБ	Балка обвязочная БОН 38-1п	2	2650	
		Ригели			
Р2	503-КНН-РДП4.56-60АтV-1	РДП4.56-60АтV-1	1	2550	
Р3	503-КНН-РДП4.56-60АтV-2	РДП4.56-60АтV-2	1	2550	
Р4	1.020-1/83 в.3-1	РОП4.57-30	4	2070	
Р5	1.020-1/83 в.3-1	РОП4.27-40	4	940	
Р6	503-КНН-РДП4.57-60АтV-1	РДП4.57-60АтV-1	1	2600	
Р7	503-КНН-РДП4.57-60АтV-2	РДП4.57-60АтV-2	1	2600	
Р8	503-КНН-РОП4.57-30-1	РОП4.57-30-1	1	2070	
Р9	503-КНН-РДП4.56-60АтV-3	РДП4.56-60АтV-3	1	2550	
Р10	503-КНН-РОП4.56-40-1	РОП4.56-40-1	1	2350	
Р11	503-КНН-РДП4.57-60АтV-3	РДП4.57-60АтV-3	1	2600	
Р12	503-КНН-РОП4.57-40-1	РОП4.57-40-1	1	2070	
Р13	503-КНН-РДП4.57-60АтV-4	РДП4.57-60АтV-4	1	2600	
ГС	ГОСТ 8240-72	Сw18 ℓ=980	28	16,0	см. в п. 210 серии КНН вып.
МС28	1.020-1/83 в.7-1.090	Изделие соединит. МС28	2	10,13	
поз.1	503 КНН-МС3	Опорный столик МС3	2	41,47	см. отпр. лист 54
поз.2	503 КНН-МС4	Соедин. элемент МС4	6	1,03	см. отпр. лист 54
поз.3	503 КНН-МС5	Опорный столик МС5	4	12,37	см. отпр. лист 52
поз.4	1.438.1-3.1.090	Соедин. элемент МС2	4	1,3	см. отпр. лист 54
РВ1	503-КНН-РВ1	Рама ворот РВ1	2	325,85	
МС19	1.431-20 вып. 4.2	Соедин. элемент МС19	18	22,0	
РВ2	Шифр 42-74	ВРС 3,6×4,2	14	37,6	
поз.5	ГОСТ 8509-72*	L 180×11 ℓ=190	28	5,9	

1. В насадке марки НФ4 по серии 1.030.1-1.4-1 предусмотренные серией позиции „2,3" не приваривать, исключить.
2. Колонны марки К72-28а и К72-31а по серии 1.423-3 вып.1 приняты короче на 100мм, длина колонн 7400мм.

Привязан

Инв. №

ГИП	Никитин		503-1-35.85 КНН
Нач.отд.	Сиворова		Автотранспортное предприятие на 450 грузовых автомобилей с открытой стоянкой
Гл.спец.	Стрехнин		Производственный корпус
Рук.гр.	Шафхатова		Стадия: РП; Лист: 55; Листов:
Вед.инж.	Полякова		Спецификация сборных конструкций с целым распределительным колонн, балок и расположенных на них изделий
Н.контр.	Конюкова		Новосибирский ПСПИ

Копировал Бычкова Формат А2

Альбом II

Типовой проект 503-1-35.85

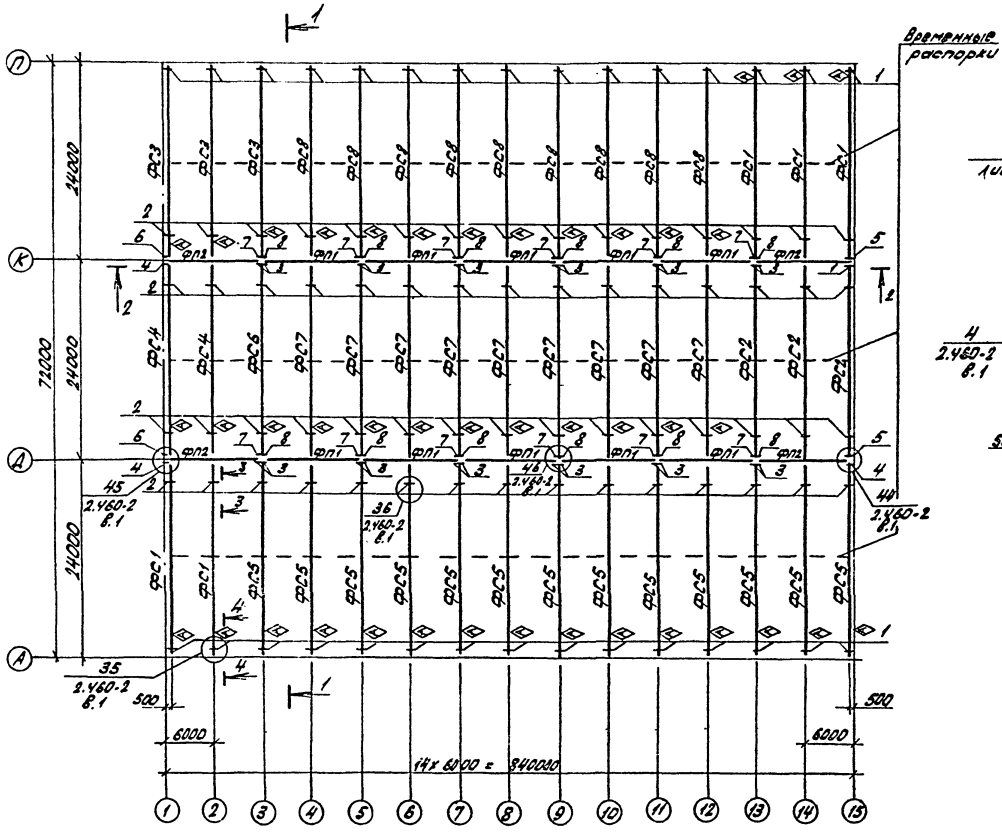

1-1

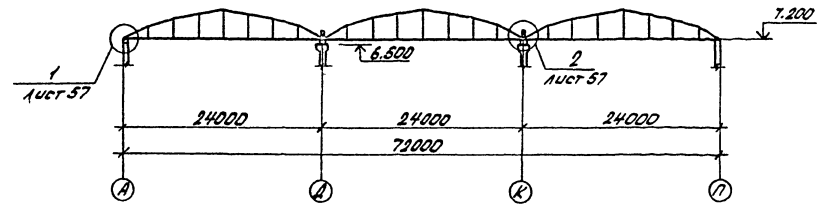

2-2

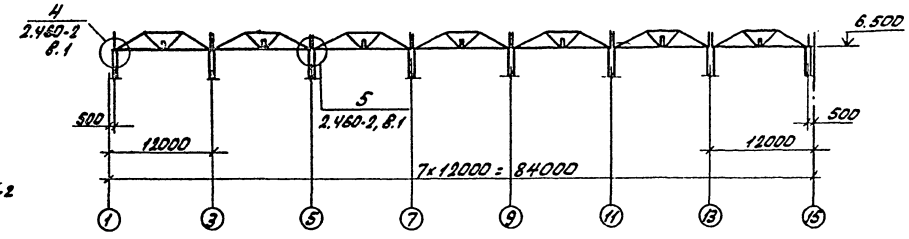

1. Спецификацию к схеме расположения сборных элементов и на замаркированные поз.1...8 смотри лист 57.
2. Монтаж ферм со знаком ◊ вести в соответствии с расположением этого знака на схеме.
3. Монтажные швы приняты h_w=6мм и выполняются после окончательной выверки конструкций.
4. Сварку производить электродом Э42 по ГОСТ 9467-75.
5. По верхним поясам стропильных ферм до монтажа плит покрытия произвести монтаж деталей А-1 для крепления элементов подвесного подъемно-транспортного оборудования в соответствии с узлами на листах марки КМ, лист 2.
8. Монтаж ж/б конструкций вести в соответствии со СНиП III-16-80 и сериями 1.463-3 в.1 и ПК-01-110/81 в.1.

3-3

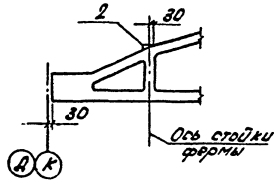

4-4

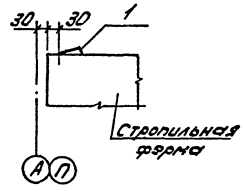

Привязан:					503-1-35.85		КЖ
					Автотранспортное предприятие на 450 грузовых автомобилей с открытой стоянкой		
					Производственный корпус	Стадия	Лист	Листов
						РП	56	
Инв.№					Схема расположения стропильных и подстропильных ферм. Сечения 1-1...5-5. Узел 1	ГИПРОАВТОТРАНС Новосибирский филиал	

ГИП	Никитин	
Нач.отд.	Сидорова	
Гл.спец.	Стрелчик	
Рук.гр.	Найхратова	
Инж.	Аронова	
Н.контр.	Комиссарова	

Инв.№подл. | Подп.и дата | Взам.инв.№

Альбом II

Типовой проект 503-1-35.85

Спецификация к схемам расположения элементов сборных конструкций, расположенных на листе 56

/Начало/

Марка, поз.	Обозначение	Наименование	Кол.	Масса ед. кг	Примечание
		Фермы стропильные			
		Снеговая нагрузка			
		II район			
ФС1	503-КЖИ-ФБ24II-3АIV-1 / ФБ24II-4АIV-2	ФБ24II-3АIV-1	5	10500	
ФС2	503-КЖИ-ФБ24II-3АIV-2 / ФБ24II-4АIV-3	ФБ24II-3АIV-2	3	10500	
ФС3	503-КЖИ-ФБ24II-3АIV-3 / ФБ24II-4АIV-4	ФБ24II-3АIV-3	3	10500	
ФС4	503-КЖИ-ФБ24II-4АIV-1 / ФБ24III-5АIV-1	ФБ24II-4АIV-1	2	10500	
ФС5	503-КЖИ-ФБ24III-5АIV-2 / ФБ24III-6АIV-1	ФБ24III-5АIV-2	13	11700	
ФС6	503-КЖИ-ФБ24III-5АIV-3 / ФБ24III-6АIV-2	ФБ24III-5АIV-3	1	11700	
ФС7	503-КЖИ-ФБ24III-5АIV-4 / ФБ24III-6АIV-3	ФБ24III-5АIV-4	9	11700	
ФС8	503-КЖИ-ФБ24III-5АIV-5 / ФБ24III-6АIV-4	ФБ24III-5АIV-5	9	11700	
		Снеговая нагрузка			
		III и IV район			
ФС1	503-КЖИ-ФБ24II-3АIV-1 / ФБ24II-4АIV-2	ФБ24II-4АIV-2	5	10500	
ФС2	503-КЖИ-ФБ24II-3АIV-2 / ФБ24II-4АIV-3	ФБ24II-4АIV-3	3	10500	
ФС3	503-КЖИ-ФБ24II-3АIV-3 / ФБ24II-4АIV-4	ФБ24II-4АIV-4	3	10500	
ФС4	503-КЖИ-ФБ24II-4АIV-1 / ФБ24III-5АIV-1	ФБ24III-5АIV-1	2	11700	
ФС5	503-КЖИ-ФБ24III-5АIV-2 / ФБ24III-6АIV-1	ФБ24III-6АIV-1	13	11700	
ФС6	503-КЖИ-ФБ24III-5АIV-3 / ФБ24III-6АIV-2	ФБ24III-6АIV-2	1	11700	
ФС7	503-КЖИ-ФБ24III-5АIV-4 / ФБ24III-6АIV-3	ФБ24III-6АIV-3	9	11700	
ФС8	503-КЖИ-ФБ24III-5АIV-5 / ФБ24III-6АIV-4	ФБ24III-6АIV-4	9	11700	
		Фермы подстропильные			
		Снеговая нагрузка			
		II и III район			
ФП1	ПК-01-110/81 вып.1	1ФПС12-2АIV	10	11300	
ФП2	ПК-01-110/81 вып.1	2ФПС12-1АIV	4	11000	
		Снеговая нагрузка			
		IV район			
ФП1	ПК-01-110/81 вып.1	1ФПС12-2АIV	10	11300	
ФП2	ПК-01-110/81 вып.1	2ФПС12-2АIV	4	11000	
		Элементы крепления			
		Соединительные изделия			
1	1.400-7 л.10	мм29	30	4.4	
2	1.400-7 л.10	мм30	60	4.4	

/окончание/

Марка, поз.	Обозначение	Наименование	Кол.	Масса ед. кг	Примечание
3	1.400-7 л.14	мм40	24	2.5	
4	1.400-7 л.14	мм42	4	1.2	
5	1.400-7 л.15	мм43	2	2.0	
6	1.400-7 л.15	мм44	2	2.0	
7	1.400-7 л.15	мм45	12	2.7	
8	1.400-7 л.15	мм46	12	2.7	
Л1	503-КЖИ-Л1	Л1	32		

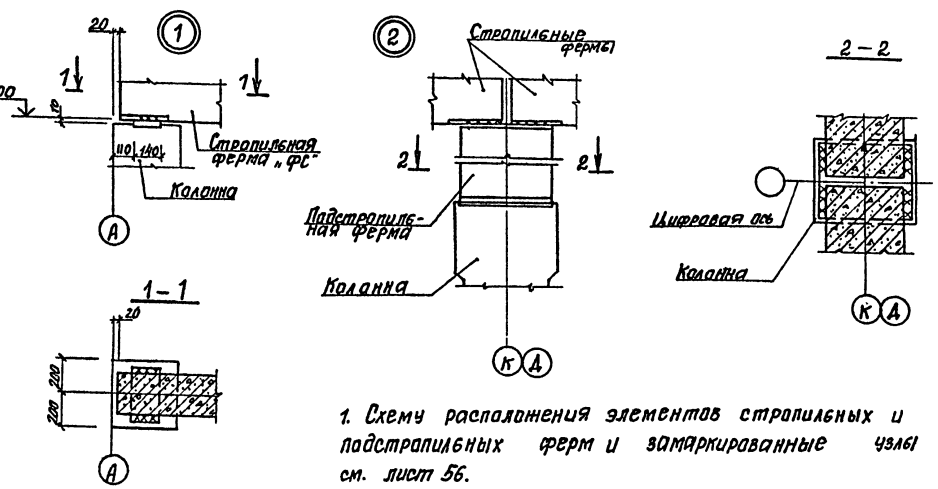

1. Схему расположения элементов стропильных и подстропильных ферм и замаркированные узлы см. лист 56.

ГИП	Никитин		503-1-35.85 -КЖ
Нач.отд	Сидорова		Автотранспортное предприятие на 450 грузовых автомобилей с открытой стоянкой
Гл.спец.	Стрехнин		Производственный корпус
Вчк.гр.	Шайхратова		Стадия: РП; Лист: 57; Листов:
Инжен.	Леонова		Спецификация к схеме расположения элементов стропильных и подстропильных ферм. Узлы 1, 2
Н.контр.	Комиссарова		ГИПРОАВТОТРАНС Новосибирский филиал

Привязан

Инв. №

Копировал: Сунтеева

Формат А2

Типовой проект 503-1-35.85 Альбом II

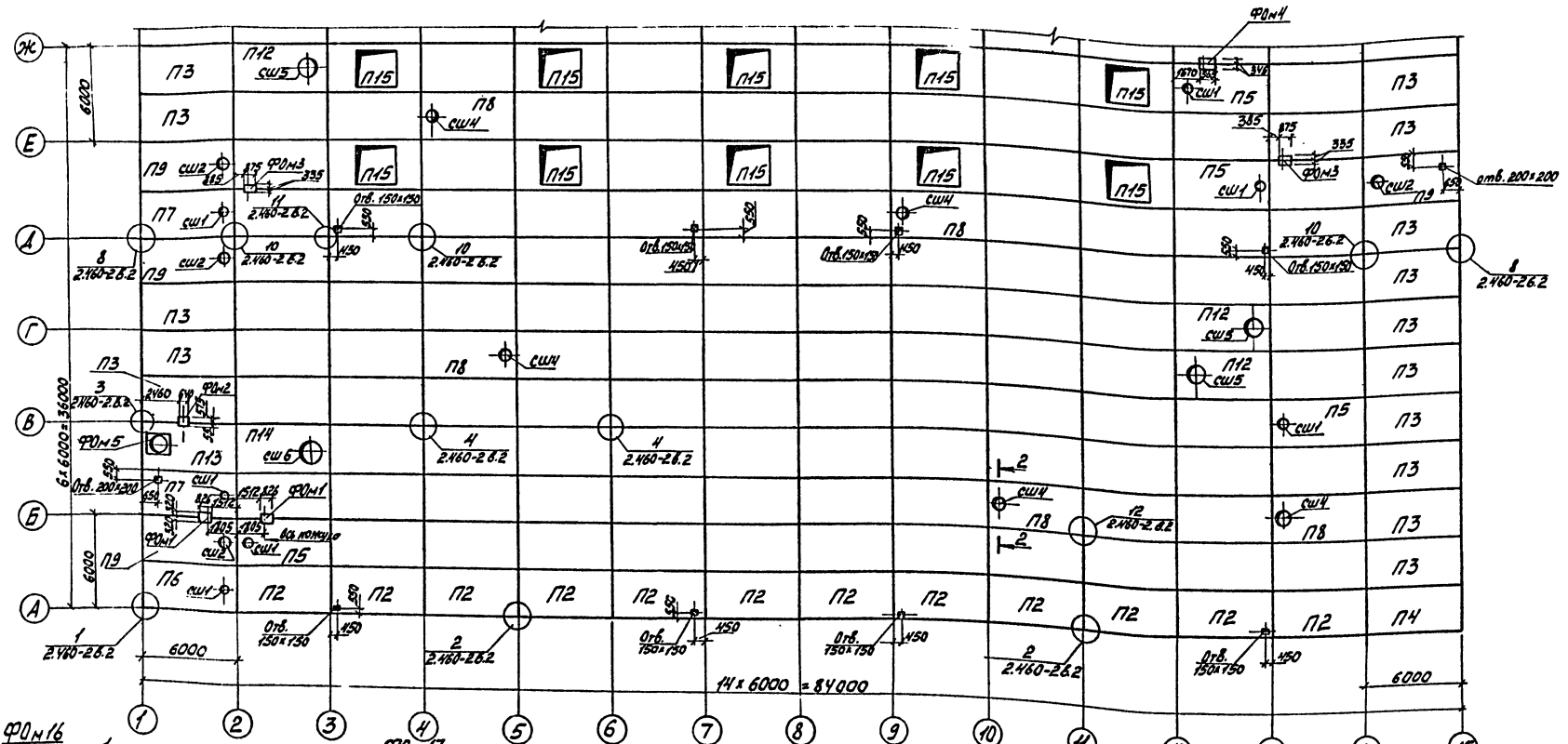

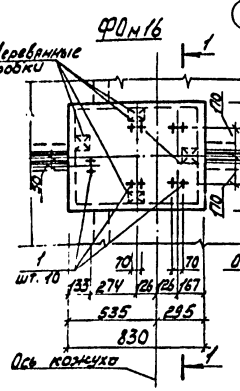

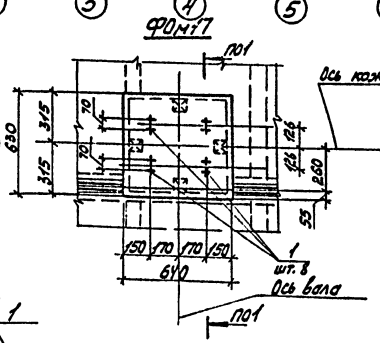

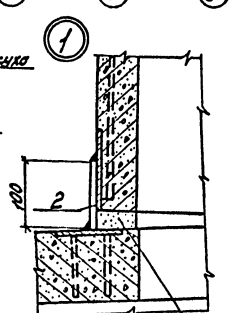

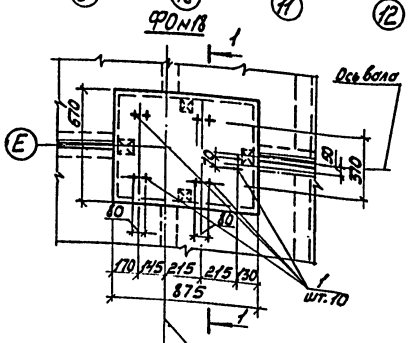

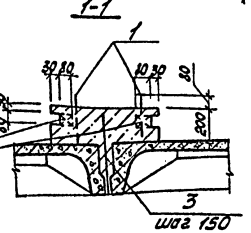

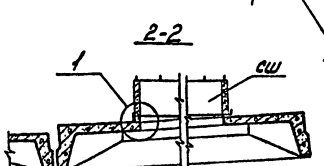

1. Общие указания см. лист 60.
2. Все незамаркированные плиты марки П1.
3. Спецификация к схеме расположения на листе 60.
4. Плиты марки П2 укладывать закладными деталями к наружным стенам.
5. Установку ж/б стаканов и крепление их к плитам покрытия с отверстиями производить по узлу 1 данного чертежа и рекомендациям серии 2.460-14 вып. 0.
6. Монолитные фундаменты ФОн1...ФОн4 выполнять из бетона марки 200.

Согласовано

ГИП	Никитин		
Нач.отд.	Сидорова		
Гл.спец.	Стрекнин		
Нач.гр.	Шукратова		
Н.контр.	Тамкосорова		

Привязан

Инв. №

503-1-35.85 -КЖ

Автотранспортное предприятие на 450 грузовых автомобилей с открытой стоянкой

Производственный корпус

Стадия	Лист	Листов
РП	58	

Схема расположения плит покрытия в осях А-Ж. Фундаменты ФОн1-ФОн4

ГИПРОАВТОТРАНС Новосибирский филиал

Инв. № подл. | Подп. и дата | Взам. инв. №

копировал

Формат А2

Типовой проект 503-1-35.85 Альбом II

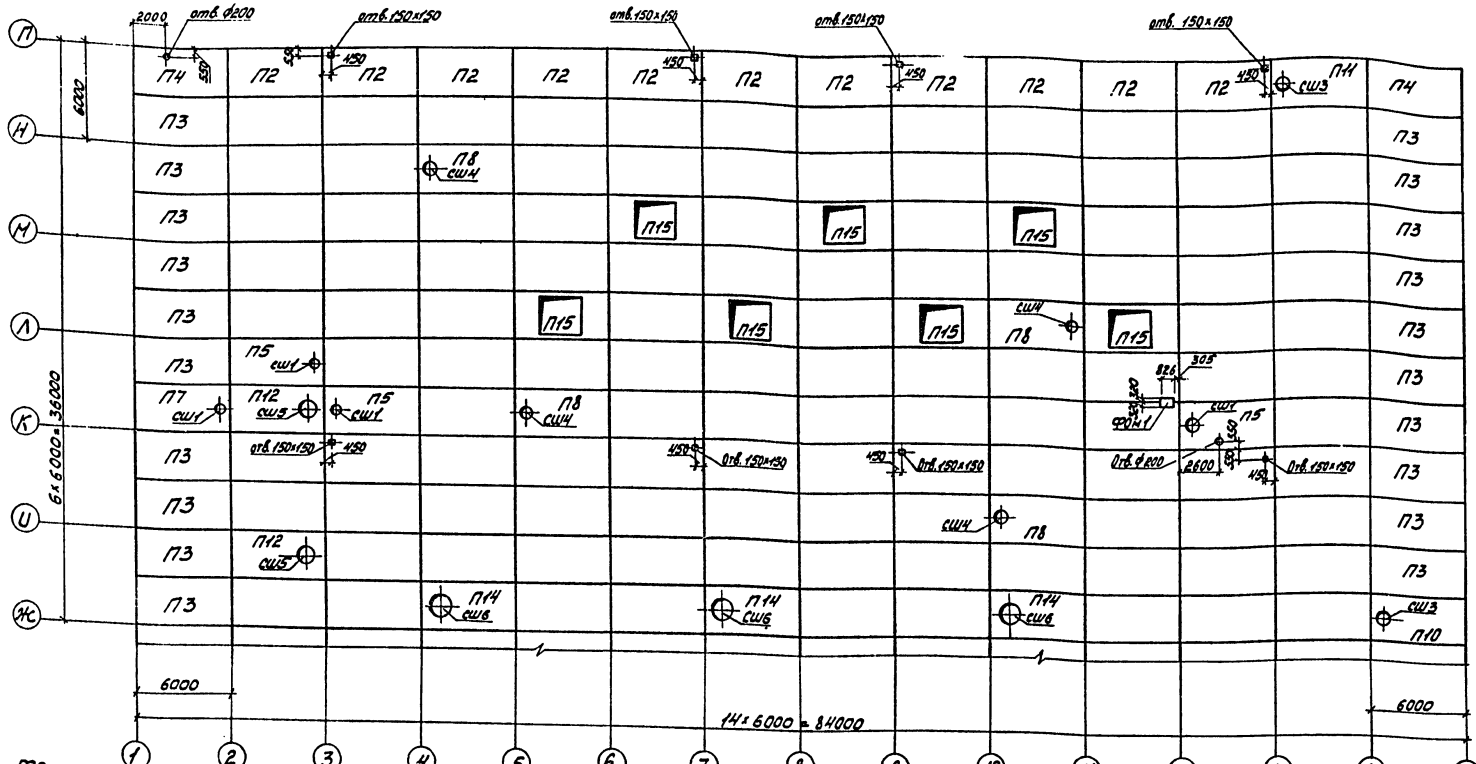

ФОм19

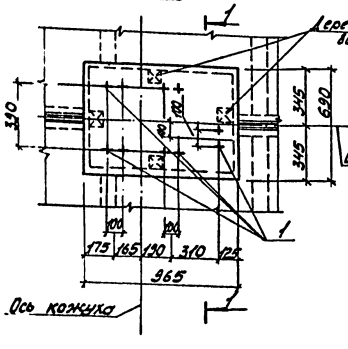

ФОм20

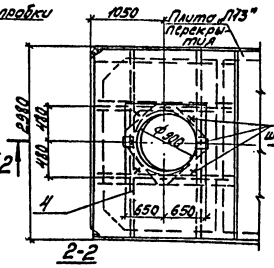

2-2

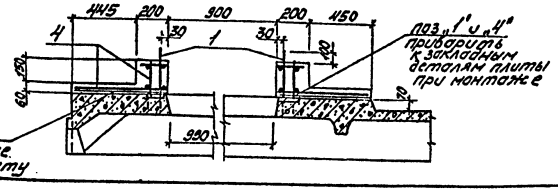

1. Данный лист смотреть совместно с листом 58.
2. Все незаанкерованные плиты - марки П1.
3. Спецификация к схемам расположения на листе 60.
4. Монолитный фундамент ФОм5 выполнять из бетона марки „200" и армировать пространственным каркасом КП-1 (поз.4) и сеткой по ГОСТ 8478-81 (поз.5).
5. Монтаж плит и сборку закладных деталей производить в последовательности, указанной на листе 13. серии 2.460-28.0 и в соответствии с заанкерованными узлами. Швы между плитами заделать раствором марки „200".
6. Разрез 1-1 смотреть на листе 58.
7. Закладные детали и соединительные элементы оцинковать методом металлизации, толщиной 0,12 мм.
8. Все отверстия сеч. 150х150, ф200 выполнить по месту, методом осверления отверстия по контуру.
9. Монтаж плит вести в соответствии с указаниями серии 1.463.1-10/82 вып. 1 и СНиП III-16-80.

ГИП	Никитин		503-1-35.85 -КЖ		
Нач.отд.	Соборова		Автотранспортное предприятие на 450 грузовых автомобилей с открытой стоянкой		
Л.спец.	Стрелин		Производственный корпус	Стадия	Лист	Листов
Рук.гр.	Шаджратова			РП	59	
Н.контр.	Канисарова		Схема расположения плит покрытия в осях Ж-П. Фундаменты ФОм 19-20	ГИПРОАВТОТРАНС Новосибирский филиал	

Привязан

Инв. №

Согласовано

Взам. инв. №

Подп. и дата

Инв. № подл.

Формат А2

Альбом II

Типовой проект 503-1-35.85

/Начало/

Марка, поз.	Обозначение	Наименование	Кол.	Масса ед.,кг	Примечание
		Плиты			
		t=-30°C; t=-40°C			
		Снеговой район II			
П1	ГОСТ22701.1-77*; 1.465.1-10/82 в.1	1ПГ-2АтVТ-130АН-500П	222	4220	
		1ПГ-2АтVТ-170АН-500П		4550	
П2	503-КЖСИ-1ПГ-2АтVТ-130АН-500П-1; 1ПГ-2АтVТ-170АН-500П-1	1ПГ-2АтVТ-130АН-500П-1	23	4220	
		1ПГ-2АтVТ-170АН-500П-1		4550	
П3	503-КЖСИ-1ПГ-2АтVТ-130АН-500П-2; 1ПГ-2АтVТ-170АН-500П-2	1ПГ-2АтVТ-130АН-500П-2	35	4220	
		1ПГ-2АтVТ-170АН-500П-2		4550	
П4	503-КЖСИ-1ПГ-2АтVТ-130АН-500П-3; 1ПГ-2АтVТ-170АН-500П-3	1ПГ-2АтVТ-130АН-500П-3	3	4220	
		1ПГ-2АтVТ-170АН-500П-3		4550	
П5	ГОСТ22701.2-77*; 1.465.1-10/82 в.1	1ПВ4-2АтVТ-130АН-500П	7	4490	
		1ПВ4-2АтVТ-170АН-500П		4750	
П6	503-КЖСИ-1ПВ4-2АтVТ-130АН-500П-1; 1ПВ4-2АтVТ-170АН-500П-1	1ПВ4-2АтVТ-130АН-500П-1	1	4490	
		1ПВ4-2АтVТ-170АН-500П-1		4750	
П7	503-КЖСИ-1ПВ4-2АтVТ-130АН-500П-2; 1ПВ4-2АтVТ-170АН-500П-2	1ПВ4-2АтVТ-130АН-500П-2	3	4490	
		1ПВ4-2АтVТ-170АН-500П-2		4750	
П8	ГОСТ22701.2-77*; 1.465.1-10/82 в.1	1ПВ7-3АтVТ-130АН-500П	9	4390	
		1ПВ7-3АтVТ-170АН-500П		4650	
П9	503-КЖСИ-1ПВ7-2АтVТ-130АН-500П-1; 1ПВ7-2АтVТ-170АН-500П-1	1ПВ7-2АтVТ-130АН-500П-1	4	4390	
		1ПВ7-2АтVТ-170АН-500П-1		4650	
П10	503-КЖСИ-1ПВ7-3АтVТ-130АН-500П-1; 1ПВ7-3АтVТ-170АН-500П-1	1ПВ7-3АтVТ-130АН-500П-1	1	4390	для крышных вентиляторов
		1ПВ7-3АтVТ-170АН-500П-1		4650	
П11	503-КЖСИ-1ПВ7-3АтVТ-130АН-500П-2; 1ПВ7-3АтVТ-170АН-500П-2	1ПВ7-3АтVТ-130АН-500П-2	1	4390	
		1ПВ7-3АтVТ-170АН-500П-2		4650	
П12	ГОСТ22701.2-77*; 1.465.1-10/82 в.1	1ПВ10-3АтVТ-130АН-500П	5	4790	
		1ПВ10-3АтVТ-170АН-500П		5050	
П13	503-КЖСИ-1ПВ10-3АтVТ-130АН-500П-1; 1ПВ10-3АтVТ-170АН-500П-1	1ПВ10-3АтVТ-130АН-500П-1	1	4790	
		1ПВ10-3АтVТ-170АН-500П-1		5050	
П14	ГОСТ22701.2-77*; 1.465.1-10/82 в.1	1ПВ14-3АтVТ-130АН-500П	4		
		1ПВ14-3АтVТ-170АН-500П			
П15	ГОСТ22701.14-77*; 1.465.1-10/82 в.1	1ПФ-2АтVТ-130АН-500П	17	3490	
		1ПФ-2АтVТ-170АН-500П		3750	
		t=-30°C; t=-40°C			
		Снеговой район III			
П1	ГОСТ22701.1-77*; 1.465.1-10/82 в.1	1ПГ-2АтVТ-130АН-500П	222	4220	
		1ПГ-3АтVТ-170АН-500П		4550	
П2	503-КЖСИ-1ПГ-2АтVТ-130АН-500П-1; 1ПГ-2АтVТ-170АН-500П-1	1ПГ-2АтVТ-130АН-500П-1	23	4220	
	503-КЖСИ-1ПГ-3АтVТ-130АН-500П-1; 1ПГ-3АтVТ-170АН-500П-1	1ПГ-3АтVТ-170АН-500П-1		4550	

/Продолжение/

Марка, поз.	Обозначение	Наименование	Кол.	Масса ед.,кг	Примечание
П3	503-КЖСИ-1ПГ-2АтVТ-130АН-500П-2; 1ПГ-2АтVТ-170АН-500П-2	1ПГ-2АтVТ-130АН-500П-2	35	4220	
	503-КЖСИ-1ПГ-3АтVТ-130АН-500П-2; 1ПГ-3АтVТ-170АН-500П-2	1ПГ-3АтVТ-170АН-500П-2		4550	
П4	503-КЖСИ-1ПГ-2АтVТ-130АН-500П-3; 1ПГ-2АтVТ-170АН-500П-3	1ПГ-2АтVТ-130АН-500П-3	3	4220	
	503-КЖСИ-1ПГ-3АтVТ-130АН-500П-3; 1ПГ-3АтVТ-170АН-500П-3	1ПГ-3АтVТ-170АН-500П-3		4550	
П5	ГОСТ22701.2-77*; 1.465.1-10/82 в.1	1ПВ4-3АтVТ-130АН-500П	7	4490	
		1ПВ4-3АтVТ-170АН-500П		4750	
П6	503-КЖСИ-1ПВ4-3АтVТ-130АН-500П-1; 1ПВ4-3АтVТ-170АН-500П-1	1ПВ4-3АтVТ-130АН-500П-1	1	4490	
		1ПВ4-3АтVТ-170АН-500П-1		4750	
П7	503-КЖСИ-1ПВ4-3АтVТ-130АН-500П-2; 1ПВ4-3АтVТ-170АН-500П-2	1ПВ4-3АтVТ-130АН-500П-2	3	4490	
		1ПВ4-3АтVТ-170АН-500П-2		4750	
П8	ГОСТ22701.2-77*; 1.465.1-10/82 в.1	1ПВ7-3АтVТ-130АН-500П	9	4390	
		1ПВ7-3АтVТ-170АН-500П		4650	
П9,П10	503-КЖСИ-1ПВ7-3АтVТ-130АН-500П-1; 1ПВ7-3АтVТ-170АН-500П-1	1ПВ7-3АтVТ-130АН-500П-1	5	4390	
		1ПВ7-3АтVТ-170АН-500П-1		4658	
П11	503-КЖСИ-1ПВ7-3АтVТ-130АН-500П-2; 1ПВ7-3АтVТ-170АН-500П-2	1ПВ7-3АтVТ-130АН-500П-2	1	4390	
		1ПВ7-3АтVТ-170АН-500П-2		4650	
П12	ГОСТ22701.2-77*; 1.465.1-10/82 в.1	1ПВ10-3АтVТ-130АН-500П	5	4790	
		1ПВ10-3АтVТ-170АН-500П		5050	
П13	503-КЖСИ-1ПВ10-3АтVТ-130АН-500П-1; 1ПВ10-3АтVТ-170АН-500П-2	1ПВ10-3АтVТ-130АН-500П-1	1	4790	
		1ПВ10-3АтVТ-170АН-500П-1		5050	
П14	ГОСТ22701.2-77*; 1.465.1-10/82 в.1	1ПВ14-3АтVТ-130АН-500П	4		
		1ПВ14-3АтVТ-170АН-500П			
П15	ГОСТ22701.14-77*; 1.465.1-10/82 в.1	1ПФ-3АтVТ-130АН-500П	17	3490	
		1ПФ-3АтVТ-170АН-500П		3750	
		t=-30°C; t=-40°C			
		Снеговой район IV			
П1	ГОСТ22701.1-77*; 1.465.1-10/82 в.1	1ПГ-3АтVТ-130АН-500П	222	4220	
		1ПГ-3АтVТ-170АН-500П		4550	
П2	503-КЖСИ-1ПГ-3АтVТ-130АН-500П-1; 1ПГ-3АтVТ-170АН-500П-1	1ПГ-3АтVТ-130АН-500П-1	23	4220	
		1ПГ-3АтVТ-170АН-500П-1		4550	
П3	503-КЖСИ-1ПГ-3АтVТ-130АН-500П-2; 1ПГ-3АтVТ-170АН-500П-2	1ПГ-3АтVТ-130АН-500П-2	35	4220	
		1ПГ-3АтVТ-170АН-500П-2		4550	
П4	503-КЖСИ-1ПГ-3АтVТ-130АН-500П-3; 1ПГ-3АтVТ-170АН-500П-3	1ПГ-3АтVТ-130АН-500П-3	3	4220	
		1ПГ-3АтVТ-170АН-500П-3		4550	
П5	ГОСТ22701.2-77*; 1.465.1-10/82 в.1	1ПВ4-3АтVТ-130АН-500П	7	4490	
		1ПВ4-4АтVТ-170АН-500П		4750	
П6	503-КЖСИ-1ПВ4-3АтVТ-130АН-500П-1; 1ПВ4-3АтVТ-170АН-500П-1	1ПВ4-3АтVТ-130АН-500П-1	1	4490	
	503-КЖСИ-1ПВ4-4АтVТ-170АН-500П-1	1ПВ4-4АтVТ-170АН-500П-1		4750	

/окончание/

Марка, поз.	Обозначение	Наименование	Кол.	Масса ед.,кг	Примечание
П7	503-КЖСИ-1ПВ4-3АтVТ-130АН-500П-2; 1ПВ4-3АтVТ-170АН-500П-2	1ПВ4-3АтVТ-130АН-500П-2	3	4490	
	503-КЖСИ-1ПВ4-4АтVТ-170АН-500П-2	1ПВ4-4АтVТ-170АН-500П-2		4750	
П8	ГОСТ22701.2-77*; 1.465.1-10/82 в.1	1ПВ7-4АтVТ-130АН-500П	9	4390	
		1ПВ7-4АтVТ-170АН-500П		4650	
П9	503-КЖСИ-1ПВ7-3АтVТ-130АН-500П-1; 1ПВ7-3АтVТ-170АН-300П-1	1ПВ7-3АтVТ-130АН-600П-1	4	4390	
	503-КЖСИ-1ПВ7-4АтVТ-130АН-500П-1; 1ПВ7-4АтVТ-170АН-500П-1	1ПВ7-4АтVТ-170АН-500П-1		4650	
П10	503-КЖСИ-1ПВ7-4АтVТ-130АН-600П-1; 1ПВ7-4АтVТ-170АН-500П-1	1ПВ7-4АтVТ-130АН-500П-1	1	4390	для крышных вентиляторов
		1ПВ7-4АтVТ-170АН-500П-1		4650	
П11	503-КЖСИ-1ПВ7-4АтVТ-130АН-500П-2; 1ПВ7-4АтVТ-170АН-500П-2	1ПВ7-4АтVТ-130АН-500П-2	1	4390	
		1ПВ7-4АтVТ-170АН-500П-2		4650	
П12	ГОСТ22701.2-77*; 1.465.1-10/82 в.1	1ПВ10-4АтVТ-130АН-500П	5	4790	
		1ПВ10-4АтVТ-170АН-500П		5050	
П13	503-КЖСИ-1ПВ10-4АтVТ-130АН-500П-1; 1ПВ10-4АтVТ-170АН-500П-1	1ПВ10-4АтVТ-130АН-500П-1	1	4790	
		1ПВ10-4АтVТ-170АН-500П-1		5050	
П14	ГОСТ22701.2-77*; 1.465.1-10/82 в.1	1ПВ14-4АтVТ-130АН-500П	4		
		1ПВ14-4АтVТ-170АН-500П			
П15	ГОСТ22701.14-77*; 1.465.1-10/82 в.1	1ПФ-3АтVТ-130АН-500П	17	3490	
		1ПФ-3АтVТ-170АН-500П		3750	
		Стаканы			
СШ1	1.494-24 вып.1	СВ46-1	11	160	
СШ2	1.494-24 вып.1	СВ76-1	4	320	
СШ3	1.494-24 вып.1	СВ76-2	2	320	
СШ4	1.494-24 вып.1	СВ76-3	9	340	
СШ5	1.494-24 вып.1	СВ106-1	5	280	
СШ6	1.494-24 вып.1	СВ146-1	4	460	
ФОн1	л. КЖС-58	Фундаменты под вентиляторы ФОн16	3	-	0.106м³
ФОн2	Л. КЖС-58	ФОн17	1	-	0.081м³
ФОн3	Л. КЖС-58	ФОн18	2	-	0.117м³
ФОн4	Л. КЖС-59	ФОн19	1	-	0.133м³
ФОн5	Л. КЖС-59	Фундамент под эжектор ФОн20	1	-	0.510м³
МН-34	1.400-7 л. 11	Соединительная деталь МН34	14	2.0	
поз. 1	Б.Ч.	ФГ2АIIС=250 ГОСТ 5781-82	68	0.22	
поз. 2	Б.Ч.	-80×100×6 ГОСТ 103-76	136	0.4	
поз. 3	Б.Ч.	ФГ2АIII С=390 ГОСТ 5781-82	42	0.35	
поз. 4	503-КЖСИ КП1	Пространств. каркас КП1	1	44.95	
поз. 5	ГОСТ 8478-81	Сетка $\frac{5Вр1-100}{5Вр1-100}$ 1040×2980 $\frac{65}{20}$	2	9.83	

1. Толщина утеплителя для t=-30°C принята-130мм, для t=-40°C-170мм
2. Плита П10 по несущей способности для установки крышных вентиляторов.

Инв.№ подл. | Подп. и дата | Взам. инв.№

ГИП	Никитин		503-1-35.85 - КЖ
Нач.отд.	Сидорова		Автотранспортное предприятие на 450 грузовых автомобилей с открытой стоянкой
Гл.спец.	Стрелкин		Производственный корпус
Рук.гр.	Шатарова		Стадия: РП; Лист: 60; Листов:
Н.контр.	Комиссарова		Спецификация к схемам расположения плит покрытий
			ГИПРОАВТОТРАНС Новосибирский филиал

Привязан

Инв.№

Альбом II

Типовой проект 503-1-35.85

Схема 1 расположения панелей перекрытия на отм. 4.20

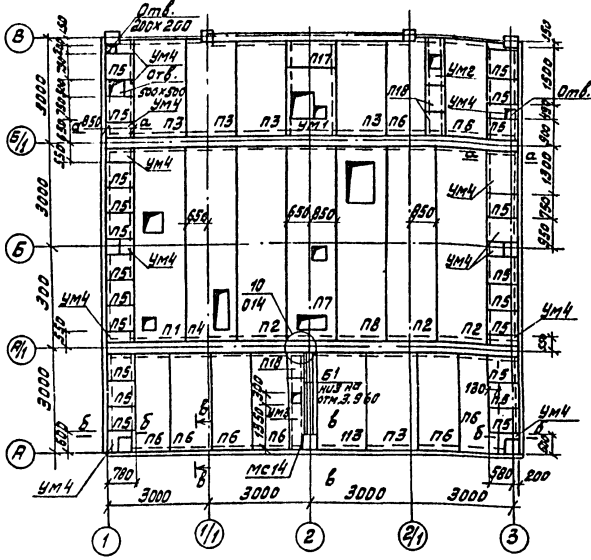

Схема 2 расположения панелей перекрытия на отм. [illegible]

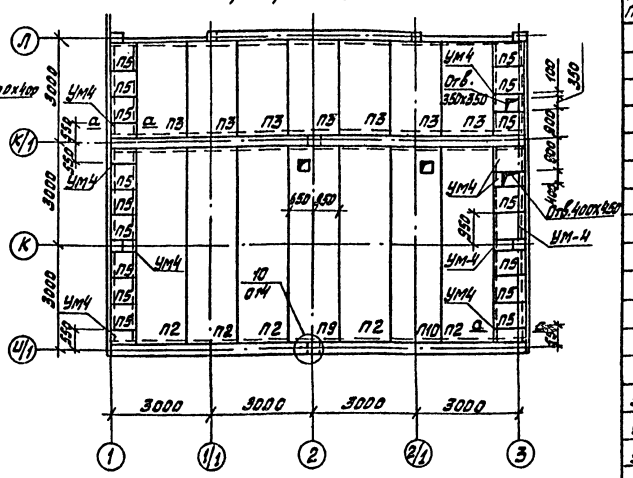

Спецификация к схемам расположения панелей перекрытий

Марка позиция	Обозначение	Наименование	Кол.	Масса кг	Примечание
		Схема 1			
П1	503-КЖСИ-ПРС56.15-16АтVТ-1	ПРС56.15-16АтVТ-1	1	2870	
П2	1.041.1-2.1.300-09	ПК56.15-11АтVТ	3	2600	
П3	1.041.1-2.5.2000-02	ПК27.15-10АтIIIТ	6	1300	
П4	503-КЖСИ-ПРС56.15-16АтVТ-2	ПРС56.15-16АтVТ-2	1	2870	
П5	3.006.1-2/82 Вып.1-2	П5д-8б	21	100	
П6	1.041.1-2.6.1000-02	ПК27.12-12АIIIТ	8	900	
П7	503-КЖСИ-ПРС56.15-16АтVТ-3	ПРС56.15-16АтVТ-3	1	2870	
П8	503-КЖСИ-ПРС56.15-16АтVТ-4	ПРС56.15-16АтVТ-4	1	2840	
П17	3.006.1-2/82 Вып.1-2	П10д-5б	1	190	
П18	3.006.1-2/82 Вып.1-2	П3-8	3	50	
Б1	1.138-10. Выпуск 1	Перемычка 1ПР3-24.12.14	3	100	
УМ1	КЖС-62	УМ1	1		
УМ2	КЖС-62	УМ2	1		
УМ3	КЖС-62	УМ3	1		
УМ4	КЖС-62	УМ4	14		
МС14	1.431-20 Вып.7 часть 2	Столик МС-14	1	4,80	
		Схема 2			
П5	3.006.1-2/82 Вып.1-2	П5д-8б	16	100	
П9	503-КЖСИ-ПРС56.15-16АтVТ-5	ПРС56.15-16АтVТ-5	1	2890	
П10	503-КЖСИ-ПРС56.15-16АтVТ-6	ПРС56.15-16АтVТ-6	1	2890	
П2	1.041.1-2.1.300-09	ПК56.15-11АтVТ	5	2600	
П3	1.041.1-2.5.2000-02	ПК27.15-10АIIIТ	7	1300	
УМ4	КЖС-62	Монолитный участок УМ4	9	—	
		Схема 3			
П2	1.041.1-2.1.300-09	ПК56.15-11АтVТ	4	2600	
П10	503-КЖСИ-ПРС56.15-16АтVТ-6	ПРС56.15-16АтVТ-6	2	2890	
П11	503-КЖСИ-ПРС56.15.16АтVТ-7	ПРС56.15-16АтVТ-7	1	2890	
П12	503-КЖСИ-ПРС56.15-16АтVТ-8	ПРС56.15-16АтVТ-8	1	2870	
П13	1.041.1-2.1.600-12	ПК56.9-10АтVТ	1	1700	
П14	1.041.1-2.1.500-09	ПК56.15-11АтVТ-3	2	2600	
П15	1.041.1-2.1.100-08	ПК56.12-11АтVТ	2	2000	

Схема 3 расположения панелей перекрытия на отм. 4.80 и 5.40

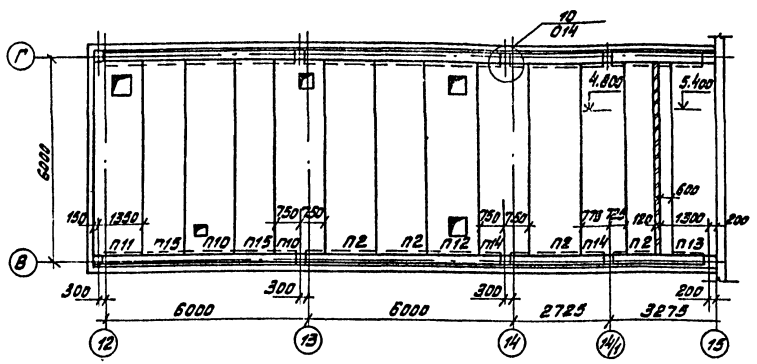

а-а

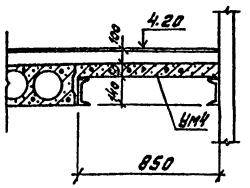

б-б

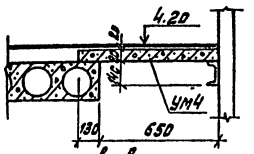

в-в

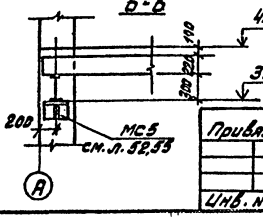

1. Замаркированные узлы приняты по серии 1.020-1/83 Вып. 6-1.
2. Монтаж железобетонных конструкций вести в соответствии со СНиП III-16-80 и сериями 1.020-1/83 Вып. 0-1 и 3.006.1-2/82 Вып. 1-2.
3. Сварку производить электродами Э42 по ГОСТу 9467-75.
4. Швы между плитами заделывать раствором марки „200."
5. Столики для опирания металлических балок см. лист КМ-9.

Согласовано

Инв. № подл. | Подпись и дата | Взам. инв. №

ГИП	Никитин		503-1-35.85 КЖС	
Нач.отд.	Сидорова		Автотранспортное предприятие на 450 грузовых автомобилей с открытой стоянкой	
Гл.спец.	Стрекин		Производственный корпус	Стадия: РП; Лист: 61; Листов:
Рук.гр.	Шейкрата			
Вед.инж.	Полякова			
Ст.техн.	Голубева		Схемы 1,2,3 расположения плит перекрытий	ГИПРОАВТОТРАНС Новосибирский филиал
Н.контр.	Комиссарова			
Привязан				
Инв. №				

Альбом II

Типовой проект 503-1-35.85

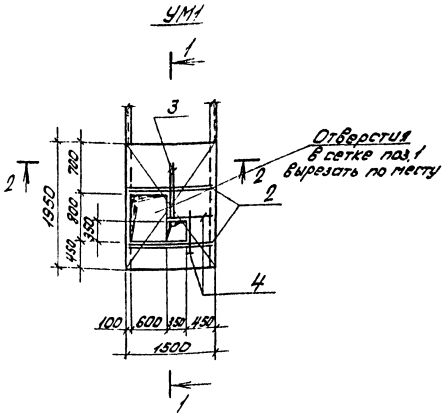

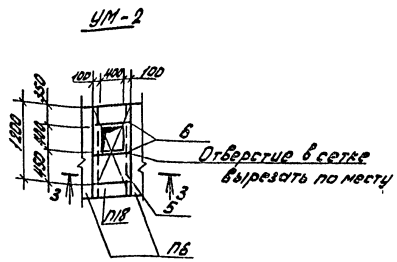

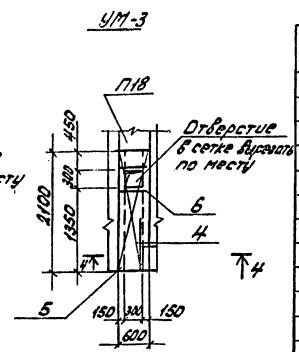

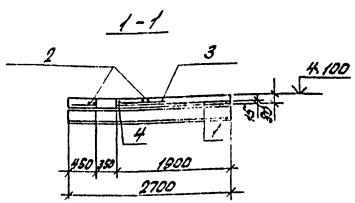

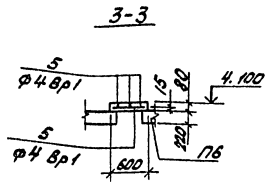

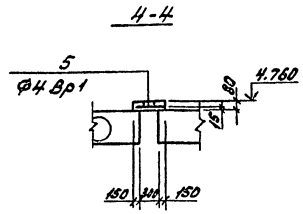

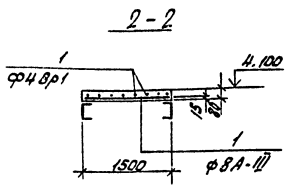

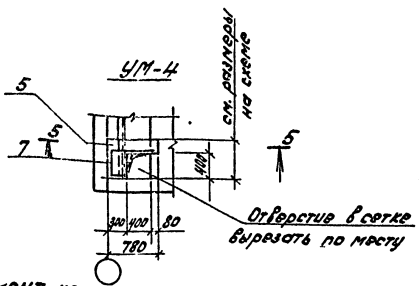

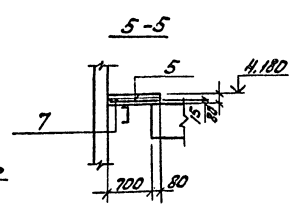

Спецификация монолитных конструкций „УМ"

Позиция	Зона	Поз.	Обозначение	Наименование	Кол.	Прим.
				Участок монолитный УМ1-шт.1		
				Сборочные единицы		
		1		Сетка ГОСТ 8478-81 4Вр1-I(x200)+100 x 2960 x L C1/15; 8АIII-150	1	8,56кг
		2		ф10АIII ГОСТ 5781-82 ℓ=1500	4	0,93кг
		3		-"- ℓ=900	2	0,50кг
		4		ф6А-III ГОСТ 5781-82 ℓ=800	2	0,18кг
				Материалы		
				Бетон марки 200		0,25м3
				Участок монолитный УМ2-шт.1		
				Сборочные единицы		
		5		Сетка ГОСТ 8478-81 4Вр1-I(x200)+100 x 1140 x L C/20; 4Вр1-I(x200)+100 x 2 x L C/20	1	0,90кг
		6		ф6А-III ГОСТ 5781-82 ℓ=580	2	0,14кг
				Материалы		
				Бетон марки 200		0,16м3
				Участок монолитный УМ3-шт.1		
				Сборочные единицы		
		5		Сетка ГОСТ 8478-81 4Вр1-I(x200)+100 x 1140 x L C/20; 4Вр1-I(x200)+100 x 2 x L C/20	1	1,60кг
		6		ф6А-III ГОСТ 5781-82 ℓ=580	2	0,14кг
		4		ф6А-III ГОСТ 5781-82 ℓ=800	1	0,18кг
				Материалы		
				Бетон марки 200		0,10м3
				Участок монолитный УМ4-шт.1		
				Сборочные единицы		
		5		Сетка ГОСТ 8478-81 4Вр1-I(x200)+100 x 1140 x L C/20; 4Вр1-I(x200)+100 x 1140 x L C/20	-	8,1кг
		7		ф8А-III ГОСТ 5781-82 ℓ=1400	6	0,55кг
				Материалы		
				Бетон марки 200		0,8м3 см.прим.2

Ведомость расхода стали на элемент, кг

Марка элемента	Изделия арматурные: Арматура класса А-III ГОСТ 5781-82 ф6	ф8	ф10		Итого	Арматура класса Вр-I ГОСТ 6727-80 ф4		Итого	Всего	Общий расход
УМ1	0,36	8,2	4,72		13,28	0,18		0,18	13,46	13,46
УМ2	0,28				0,28	0,90		0,90	1,18	1,18
УМ3	0,64				0,64	1,60		1,60	2,24	2,24
УМ4 (на все)		3,30			3,30	8,1		8,1	11,40	11,40

1. Данный лист смотреть совместно с листом 61.
2. Монолитные участки УМ4 выполнять по месту. Армирование см. спецификацию. Общий расход арматуры и бетона дан на 23 штуки.
3. Стержни сеток приварить к металлическим балкам.

Привязан:

Инв. №

ГИП	Никитин		503-1-35.85 КЖ
Нач.отд.	Уборевич		Автотранспортное предприятие на 450 грузовых автомобилей с открытой стоянкой
Гл.спец.	Стрехнин		Производственный корпус
Рук.гр.	Шейкратова		Стадия: РП; Лист: 62; Листов:
Ведущ.	Полякова		Монолитные участки перекрытий УМ-1,2,3,4
Н.контр.	Комиссаров		ГИПРОАВТОТРАНС Новосибирский филиал

Инв.№ подл. | Подп. и дата | Взам.инв.№

Типовой проект 503-1-35.85 Альбом V

По оси „А"

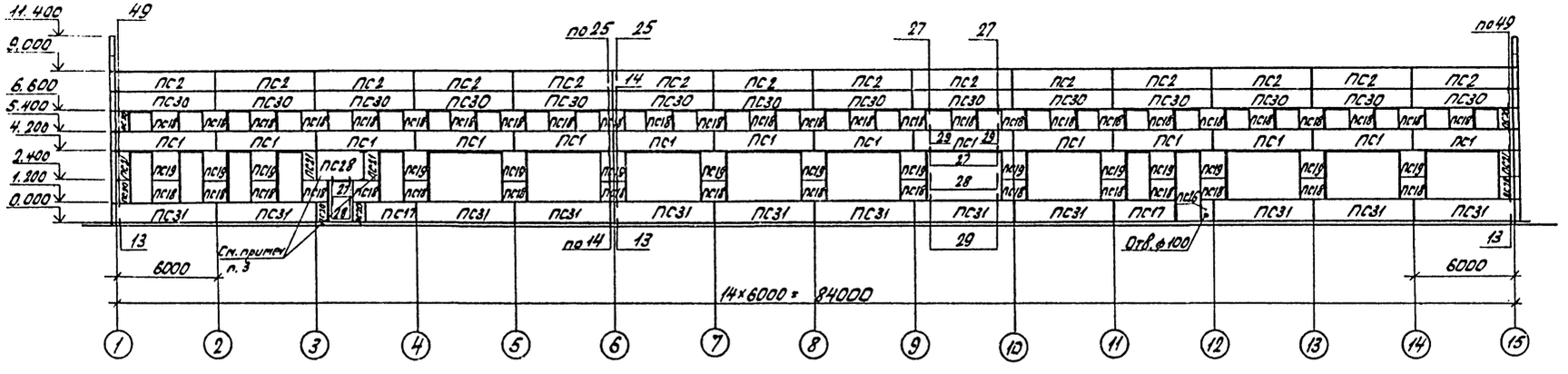

По оси „П"

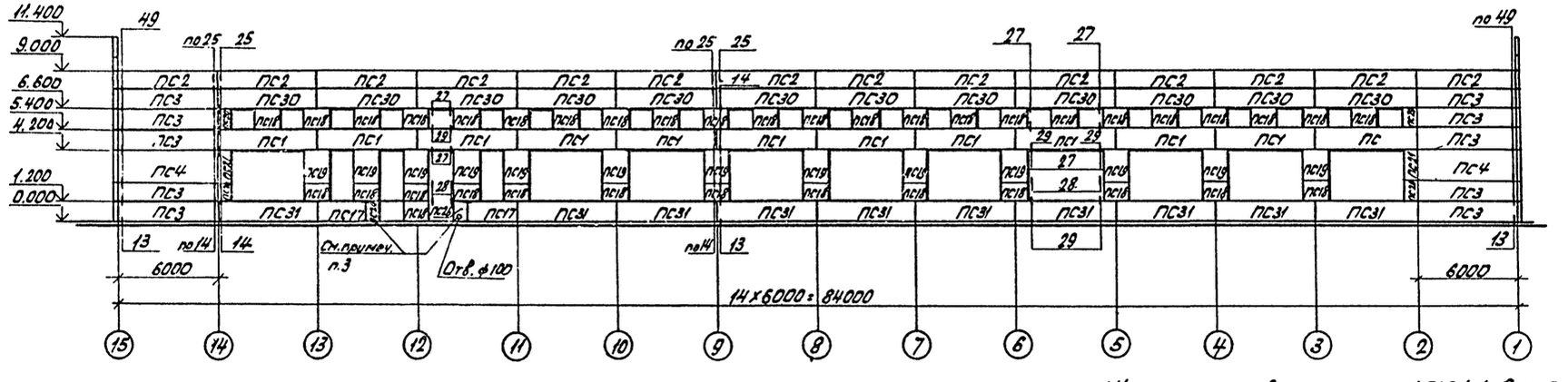

1. Узлы, замаркированы по серии 1.030.1-1 вып. 3-3.
2. Спецификацию панелей и элементов крепления см. лист 65.
3. Панели марки ПС21 и ПС28 в осях 3-4" по оси „А" на отм. 2.400 сварить между собой снизу и сверху и панели марки ПС20 и ПС26 в осях „13-12", „12-11" по оси „П" на отм. 0.000 сварить только сверху, до монтажа, уголком L 63×6 ℓ=400 с панелью ПС17.
4. Данный чертеж смотри совместно с планами стен, листы АР-3,4.

ГИП	Никитин		503-1-35.85 -КЖ
Нач.отд	Сиборова		Автотранспортное предприятие на 450 грузовых автомобилей с открытой стоянкой
Гл.спец	Стрехнин		Производственный корпус
Рук.пр.	Шайкротова		
Инж.	Аронова		Стадия: РП; Лист: 63; Листов:
Н.контр.	Омиссарова		Схемы расположения стеновых панелей по осям „А" и „П"
			ГИПРОАВТОТРАНС Новосибирск

Привязан:

Инв. №

Согласовано

Нач.сектора | Дзичковский | Взам. инв. № | Подп. и дата | Инв. № подл.

Типовой проект 503-1-35.85 Альбом 4

Согласовано

Инв.№ подл. | Подп. и дата | Взам.инв.№

Инв.№ подл. | Подп. и дата

По оси „15"

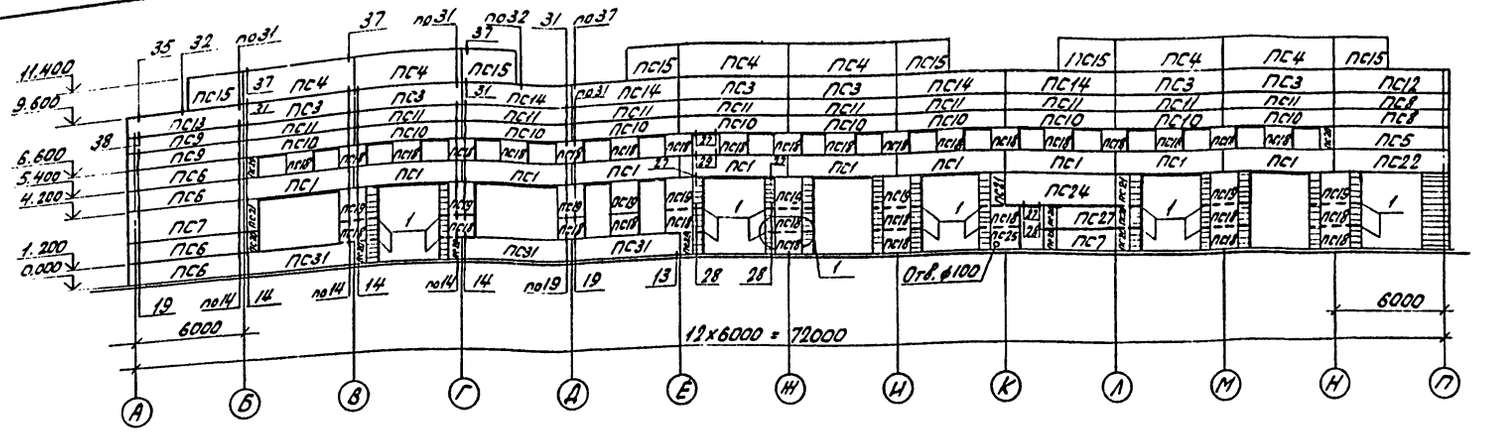

По оси „1"

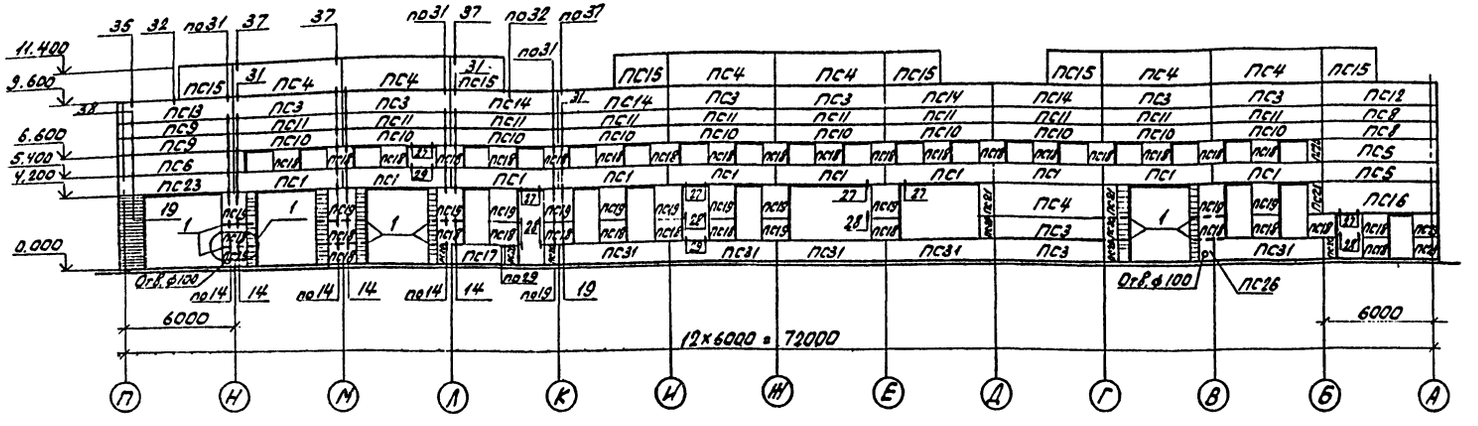

1. Узлы, кроме оговоренных, замаркированы по серии 1.090.1-1 в.3.3.
2. Кирпичные участки по оси „П" выполнить до монтажа панелей.
3. На участках проемов ворот кладку выполнить при монтаже панелей простенков, в горизонтальные швы панелей укладывать по оси „15" в осях: „В; Г; Е...К; Л...Н;" по оси „1" в осях: „В; Г; М; Н" и между осями „Б-А" арматуру 3ф4Вр1, поз.1" и завести её в участки примыкающей кладки.
4. Спецификацию панелей и элементов крепления смотри лист 65.
5. Панели марки ПС20 и ПС17 в осях „Л; К" на отм. 0.000 и в осях „К; Л" на отм. 0.000 и 1.20 сварить между собой сверху до монтажа L63×6 ℓ=400.
6. Планы стен смотри листы АР-3; 4.

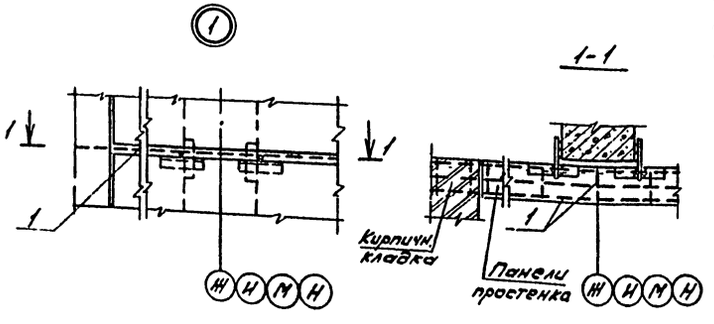

ГИП	Никитин		503-1-35.85 КЖ
Нач.отд	Сударова		Автотранспортное предприятие на 450 грузовых автомобилей с открытой стоянкой
Гл.спец	Стрехнин		Производственный корпус
Рук.гр.	Шайхразов		Стадия: РП; Лист: 64; Листов:
Инж.	Леонова		Схемы расположения стеновых панелей по осям „1" и „15"
Н.контр.	Камисарова		ГИПРОАВТОТРАНС Новосибирский филиал

Привязан:

Инв.№

Альбом II

Типовой проект 503-1-35.85

Спецификация к схемам расположения стеновых панелей

(начало)

Марка поз.	Обозначение	Наименование	кол.	Масса ед.кг	примечание
		Стеновые панели			
		t=-30°C			
ПС1	503-КЖСИ ПС30,12,2,0-4,л-1,44-1 / ПС61,18,2,5-5,л-1,44-1	ПС60,12,2,0-4л-1.44-1	46	1760	
ПС2	1.030.1-1.1-1.05	ПС60.12,2.0-2,л-1.34	28	1740	
ПС3	1.030,1-1.1-1.05	ПС60,12.2.0-2,Л-1.31	24	1740	
ПС4	1.030.1-1.1-1.07	ПС60.18.2.0-1.л-1.31	15	2610	
ПС5	1.030.1-1.1-1.15-03	ПС62.5,12.2.0-2,л-1.31	3	1810	
ПС6	1.030,1-1.1-1.23-03	ПС62,5,12,2.0-2л-2.31	5	1810	
ПС7	1,030,1-1.1-1.23-06	ПС62,5,18.2.0-1,Л-2.31	1	2720	
ПС8	1.030,1-1.1-1.15	ПС62,5,9.2.0-2,л-1.31	4	1370	
ПС9	1.030,1-1.1-1.23	ПС62,5,9.2.0-2,л-2.31	4	1370	
ПС10	503-КЖСИ ПС60,9,2,0-4,л-1,31-1 / ПС60,9,2,5-4,л-1,31-1	ПС60.9,2.0-4,л-1.31-1	20	1330	
ПС11	1,030,1-1.1-1.04-05	ПС60,9,2.0-2,л-1.31	20	1310	
ПС12	503-КЖСИ ПС62,5,12,2,0-2,л-1,31-1 / ПС63,12,2,5-3,л-1,31-1	ПС62,5,12,2,0-2,л-1.31-1	2	1810	
ПС13	503-КЖСИ ПС62,5,12,2,0-2,л-2,31-1 / ПС63,12,2,5-3,л-2,31-1	ПС62,5,12,2,0-2,л-2,31-1	2	1810	
ПС14	503-КЖСИ ПС60,12,2,0-2,л-1,31-1 / ПС60,12,2,5-3,л-1,31-1	ПС60,12,2,0-2,л-1.31-1	8	1740	
ПС15	1.030.1-1.1-1.03-04	ПС30,18,2,0-6,л-57	12	1300	
ПС16	503-КЖСИ ПС62,5,18,2,0-3,л-1,31-1 / ПС63,18,2,5-4,л-1,31-1	ПС62,5,18,2,0-3,л-1,31-1	1	2740	
ПС17	503-КЖСИ ПС30,12,2,0-6,л-1,53-1 / ПС30,18,2,5-6,л-1,53-1	ПС50.12,2.0-6,л-1.53-1	5	870	
ПС18	1,030,1-1.1-1.60	2ПС12,12,2.0-л-59	49	340	
ПС19	1,030,1-1,1-1.61	2ПС12,18,2,0-л-59	49	520	
ПС20	1.030,1-1.1-1.58	2ПС6,12,2,0-л-60	30	170	
ПС21	1,030.1-1.1-1.59	2ПС6,18,2,0-л-60	12	260	
ПС22	503-КЖСИ ПС62,5,12,2,0-4,л-1,31-1 / ПС63,12,2,5-5,л-1,31-1	ПС62,5,12,2.0-4,л-1,31.1	1	1840	
ПС23	503-КЖСИ ПС62,5,12,2,0-4,л-2,31-1 / ПС63,12,2,5-5,л-2,31-1	ПС62,5,12,2.0-4,л-2.31-1	1	1840	
ПС24	503-КЖСИ ПС60,18,2,0-3,л-1,31-1 / ПС60,18,2,5-4,л-1,31-1	ПС60,18,2,0-3,л-1.31-1	1	2620	
ПС25	503-КЖСИ 2ПС12,12,2,0-л-59-1 / 2ПС12,12,2,5-л-59-1	2ПС12,12,2,0-л-59-1	2	340	
ПС26	503-КЖСИ 2ПС6,12,2,0-л-60-1 / 2ПС6,12,2,5-л-60-1	2ПС6,12,2,0-л-60-1	3	170	
ПС27	1,030,1-1,1-1.01-09	ПС30,12,2,0-6.л-53	2	870	
ПС28	503-КЖСИ ПС30,18,2,0-6,л-1,56-1 / ПС30,18,2,5-6,л-1,56-1	ПС30,18,2,0-6,л-1,56-1	1	1300	
ПС29	1,030,1-1.1-1,64	2ПС8,12,2,0-л-72	2	230	
ПС30	503-КЖСИ ПС60,12,2,0-4,л-1,42-1 / ПС60,12,2,5-4,л-1,42-1	ПС60.12,2.0-4,л-1.42-1	26	1760	
ПС31	503-КЖСИ ПС60,12,2,0-4,л-1,41-1 / ПС60,12,2,5-4,л-1,41-1	ПС60.12,2.0-4Л-1.41-1	30	1760	
		Стеновые панели			
		t=-40°C			
ПС1	503-КЖСИ ПС60,12,2,0-4,л-1,44-1 / ПС60,12,2,5-5,л-1,44-1	ПС60,12,2,5-5,л-1,44-1	46	2320	
ПС2	1.030,1-1.1-1.05-03	ПС60,12,2,5-3.л-1,34	28	2120	

(продолжение)

Марка поз.	Обозначение	Наименование	кол.	Масса ед.кг	Примечание
ПС3	1.030,1-1.1-1.05-03	ПС60.18,2.5-3.л-1.31	24	2120	
ПС4	1.030,1-1.1-1.07-05	ПС60,18.2.5-2,л-1.31	15	3190	
ПС5	1.030.1-1.1-1.16-03	ПС63,12,2,5-3,л-1.31	3	2230	
ПС6	1.030,1-1.1-1.24-03	ПС63,12,2,5-3,л-2.31	5	2230	
ПС7	1.030.1-1.1-1.24-06	ПС63,18,2,5-2.л-2,31	1	3350	
ПС8	1.030,1-1.1-1.16	ПС63.9,2,5-2.л-1.31	4	1680	
ПС9	1.030,1-1.1-1.24	ПС63,9,2,5-2,л-2,31	4	1680	
ПС10	503-КЖСИ ПС60,9,2,0-4,л-1,31-1 / ПС60,9,2,5-4,л-1,31-1	ПС60,9,2,5-4.л-1.31-1	20	1610	
ПС11	1.030.1-1.1-1.04-08	ПС60,9,2,5-2.л-1.31	20	1600	
ПС12	503-КЖСИ-ПС62,5,12,2,0-2,л-1,31-1 / ПС63,12,2,5-3,л-1,31,1	ПС63,12,2,5-3.л-1.31-1	2	2230	
ПС13	503-КЖСИ-ПС62,5,12,2,0-2,л-2,31-1 / ПС63,12,2,5-3,л-2,31-1	ПС63,12,2,5-3,л-2,31-1	2	2230	
ПС14	503-КЖСИ ПС60,12,2,0-2,л-1,31-1 / ПС60,12,2,5-3,л-1,31-1	ПС60,12,2,5-3.л-1,31-1	8	2120	
ПС15	1.031.1-1.1-1.03-05	ПС30,18,2,5-6.л-57	12	1600	
ПС16	503-КЖСИ-ПС62,5,18,2,0-3,л-1,31-1 / ПС63,18,2,5-4,л-1,31-1	ПС63-182,5-4.л-1.31-1	1	3370	
ПС17	503-КЖСИ ПС30,12,2,0-6,л-1,53-1 / ПС30,12,2,5-6,л-1,53-1	ПС30,12,2,5-6.л-1.53-1	5	1060	
ПС18	1.031.1-1.1-1.60-01	2ПС12,12,2,5-л-59	49	420	
ПС19	1.031.1-1.1-1.61-01	2ПС12.18.2,5-л-59	49	630	
ПС20	1.031.1-1.1-1.58-01	2ПС6.12.2.5-л-60	30	210	
ПС21	1.031.1-1.1-1.59-01	2ПС5.18.2,5-л-60	12	320	
ПС22	503-КЖСИ-ПС62,5,12,2,0-4,л-1,31-1 / ПС63.12,2,5-5,л-1.31-1	ПС63.12,2,5-5.л-1.31-1	1	2240	
ПС23	503-КЖСИ-ПС62,5,12,2,0-4,л-2,31-1 / ПС63,12,2,5-5,л-2,31,1	ПС63,12,2,5-5,л-2,31-1	1	2240	
ПС24	503-КЖСИ-ПС60,18,2,0-3,л-1,31-1 / ПС60,18,2,5-4,л-1,31-1	ПС60,18,2,5-4.л-1.31-1	1	3210	
ПС25	503-КЖСИ-2ПС12,12,2,0-л-59-1 / 2ПС12,12,2,5-л-59-1	2ПС12,12,2,5-Л-39-1	2	420	
ПС26	503-КЖСИ-2ПС6,12,2,0-л-60-1 / 2ПС61,8,2,5-л-60-1	2ПС6,18,2,5-л-60-1	3	210	
ПС27	1.031.1-1.1-1.01-10	ПС30.12.2,5-6.л-53	2	1060	
ПС28	503-КЖСИ-ПС30,18,2,0-6,л-1,56-1 / ПС30,18,2,5-6,л-1,56-1	ПС30.18.2,5-6.л-1,56-1	1	1600	
ПС29	1.031.1-1.1-1.64-03	2ПС9,12,2,5-л-72	2	320	
ПС30	503-КЖСИ-ПС60,12,2,0-4,л-1,42,1 / ПС60,12,2,5-4,л-1,42-1	ПС60,12.2,5-4,л.-1,42-1	26	1760	
ПС31	503-КЖСИ ПС60,12,2,0-4,л-1,41-1 / ПС60,12,2,5-4,л-1,41-1	ПС60,12,2,5-4.л-1.42-1	30	1760	
		Стальные изделия			
		t=-30с; t=-40°c			
Т3	1.030.1-1.4-1-120	Т3	630	0.40	
Т25	1.030.1-1.4-1-260	Т25	56	1.00	
Т19	1.030.1-1.4-1-220	Т19	52	0,50	
Т8	1.030.1-1.4-1-140	Т8	56	0.50	
Т5	1.030-1-1.4-1-130	Т5	24	0.40	

(окончание)

Марка поз.	Обозначение	Наименование	кол.	Масса ед.кг	примечание
Поз.1		Ф4ВрI ТУ14-4-659-75	П.м. 806.0	0.09	п.м.
Б.Ч.		L63х6 ГОСТ8509-72, l=400	8	2.30	
Поз.19	1.030.1-1.3-2-514	Поз. 19	585	0.70	
Поз.22	1.030.1-1.3-2-515	Поз. 22	132	1.23	

1. Стеновые панели должны выполняться с наружными и внутренними фактурными слоями толщиной по 20мм из цементно-песчаного раствора марки 100.
2. Стеновые панели приняты из бетона на пористом заполнителе (керамзите) с объемным весом бетона в сухом состоянии $\gamma_{об.}=900$ кг/м.^{3}
3. Закладные детали панелей, соединительные элементы, сварные швы и участки закладных изделий с нарушенным защитным покрытием оцинковать методом металлизации толщиной слоя 0,12 мм
4. Монтаж стеновых панелей осуществлять в соответствии с указаниями СНиП III-16-80 и серии 1.030.1-1 вып. 3-3.
5. Сварку производить электродами типа Э-42 по ГОСТ 9467-85.
6. Заполнение швов следует производить в соответствии с „Указаниями по герметизации стыков при монтаже строительных конструкций." СН420-71 Заполнение швов см. узлы 56, 57, 58 серии 1.030.1-1.3-3-480.

Привязан

Инв. №

Инв. № подл. | Подпись и дата | Взам. инв. №

ГИП	Никитин		503-1-35.85 КЖС
Нач.отд.	Сиборова		Автотранспортное предприятие на 450 грузовых автомобилей с открытой стоянкой
Гл.спец.	Стрехнин		Производственный корпус
Рук.гр.	Шайхратова		Стадия: РП; Лист: 65; Листов:
Инженер	Лернова		Спецификация к схемам расположения стеновых панелей
Н.контр.	Комиссарова		ГИПРОАВТОТРАНС Новосибирский филиал

Альбом I

Типовой проект 503-1-35.85

Схема расположения перегородок по оси „З"

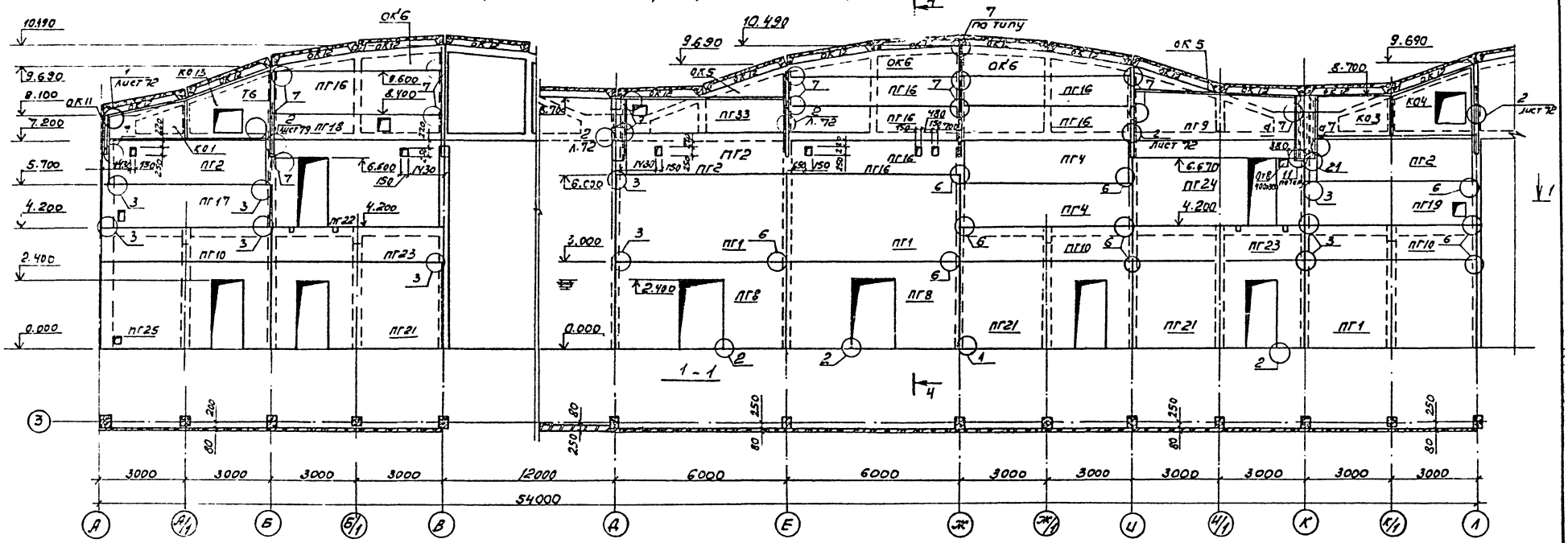

Схема расположения перегородок по оси „Л"

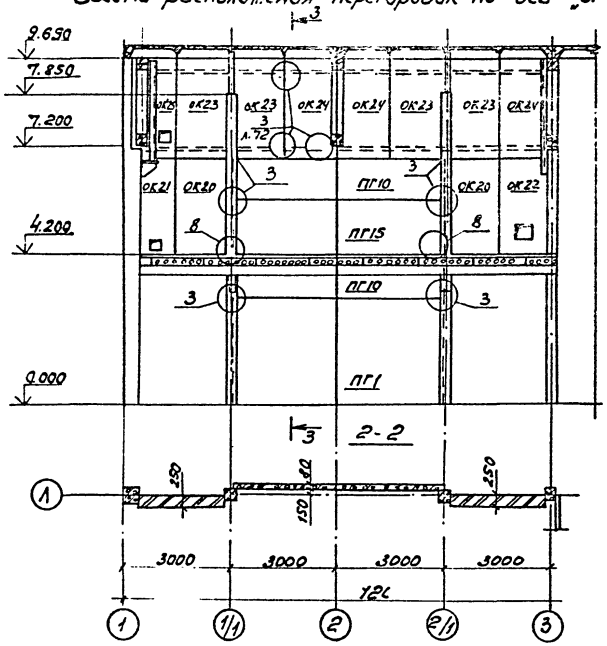

3-3

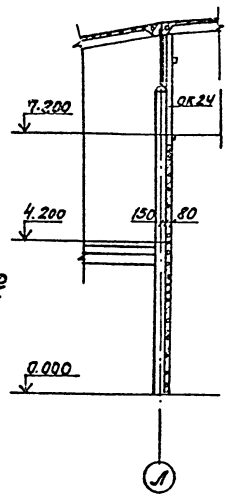

4-4

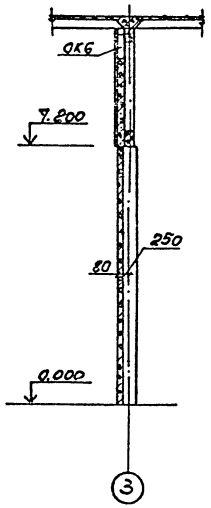

1. Узлы, замаркированные на данном листе, см. серию 1.431-20 вып. 6
2. Данный лист см. совместно с листами 72, 74, 75, 80.
3. Сечение d-d см. лист 72.
4. Каркасно-обшивные вкладыши у элементов крепления на колоннах выполнять по месту по узлам на листе 72.

Привязан:

Инв. №

ГИП	Никитин		503-1-35.85 КЖ	
Нач.отд.	Сидорова		Автотранспортное предприятие на 450 грузовых автомобилей с открытой стоянкой	
Гл.спец.	Стрехнин		Производственный корпус	Стадия: РП; Лист: 66; Листов:
Рук.гр.	Шайхратов			
Вед.инж.	Полякова			
Н.контр.	Кокшарова		Схемы расположения перегородок по осям „З", „Л"	ГИПРОАВТОТРАНС Новосибирский филиал

Инв. № подл. | Подпись и дата | Взам. инв. №

Альбом II

Типовой проект 503-1-35.85

Схема расположения перегородок по оси „Г"

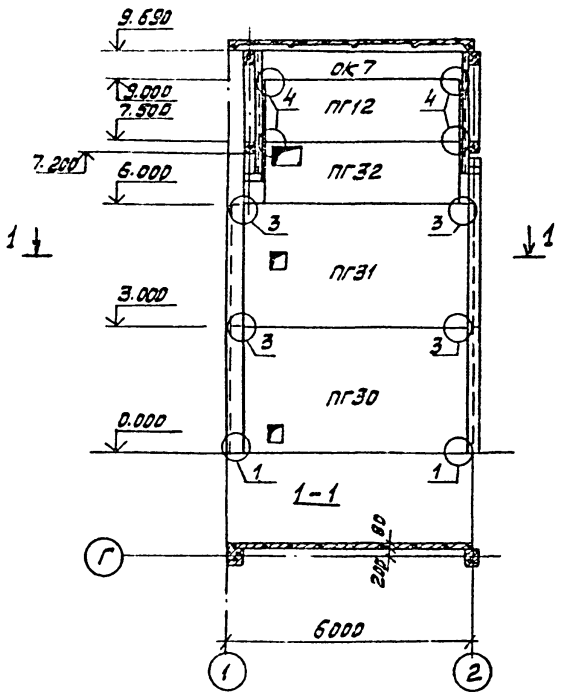

Схема расположения перегородок по оси „Д"

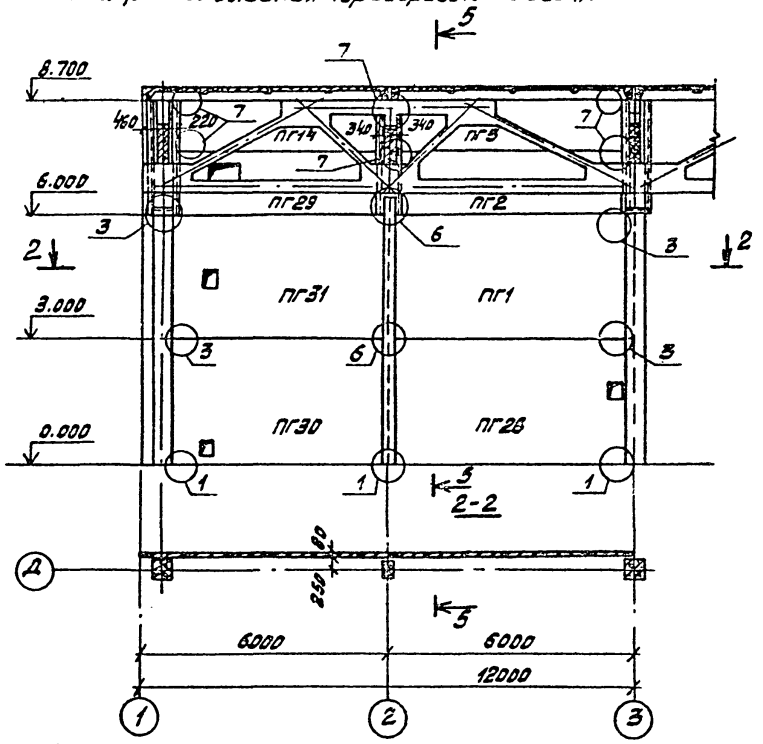

Схема расположения перегородок по оси „Е"

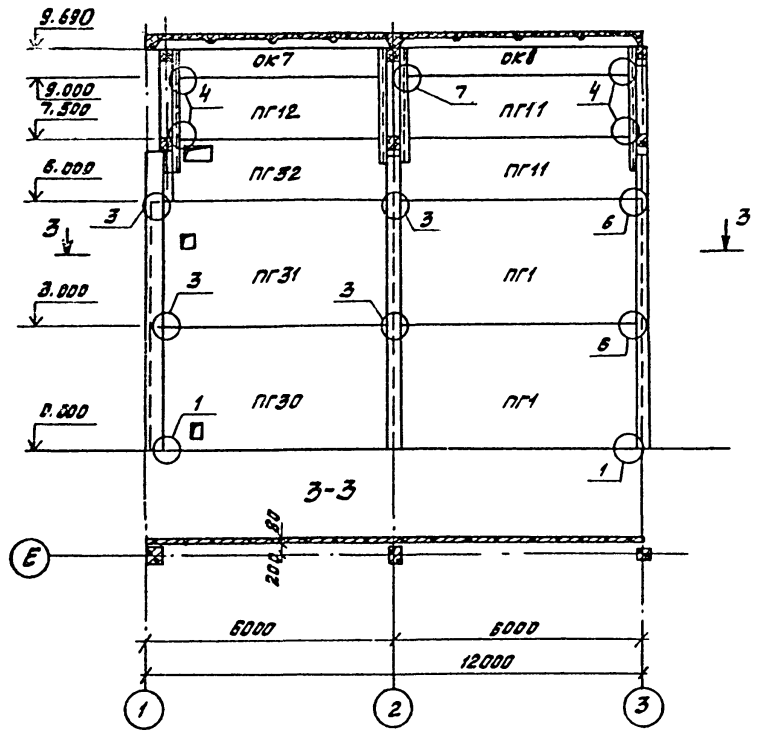

Схема расположения перегородок по оси „В"

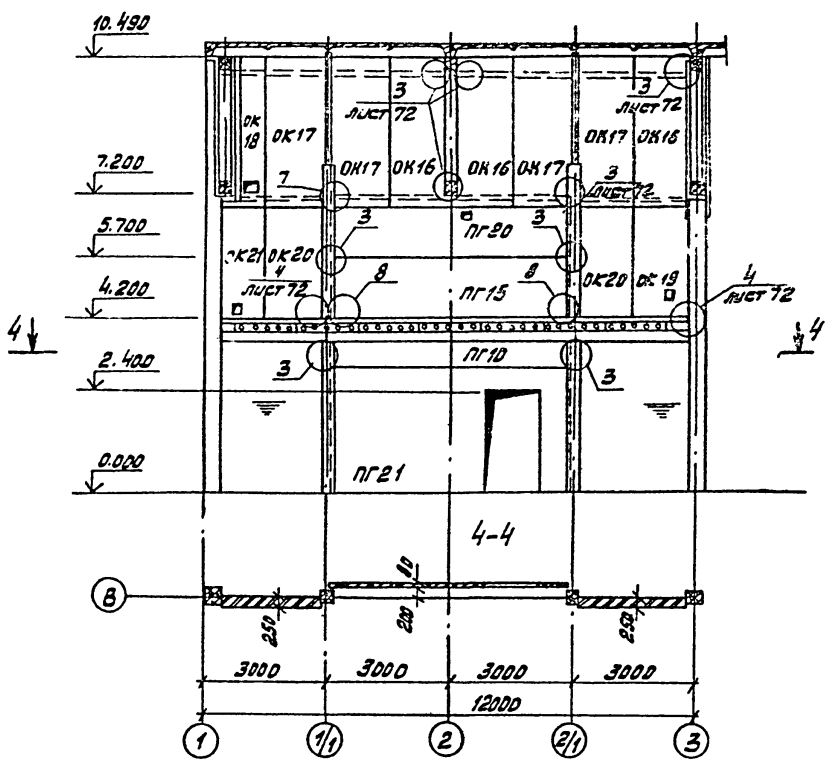

5-5

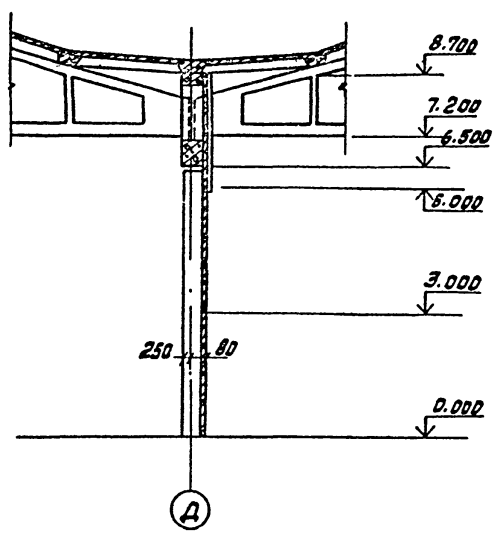

1. Узлы, замаркированные на данном листе, см. серию 1.431.-20 вып. 6
2. Данный лист смотреть совместно с листами 72, 73, 76, 80.
3. Каркасно-обшивные вкладыши у элементов крепления на колоннах выполнять по месту по узлам на листе 72.

	ГИП	Никитин		503-1-35.85 КЖС		
	Нач.отд.	Сиборова				
	Гл.спец.	Стрехнин		Автотранспортное предприятие на 450 грузовых автомобилей с открытой стоянкой		
	Рук.гр.	Шайхратова				
Привязан:	Вед.инж.	Полякова		Производственный корпус	Стадия: РП	Лист: 67 / Листов:
	Н.контр.	Комиссарова				
Инв. №				Схемы расположения перегородок по осям „В", „Г", „Д", „Е"	ГИПРОАВТОТРАНС Новосибирский филиал	

Взам. инв. № | Подпись и дата | Инв. № подл.

Типовой проект 503-1-35.85 Альбом II

Схема расположения перегородок по оси „Ж/1"

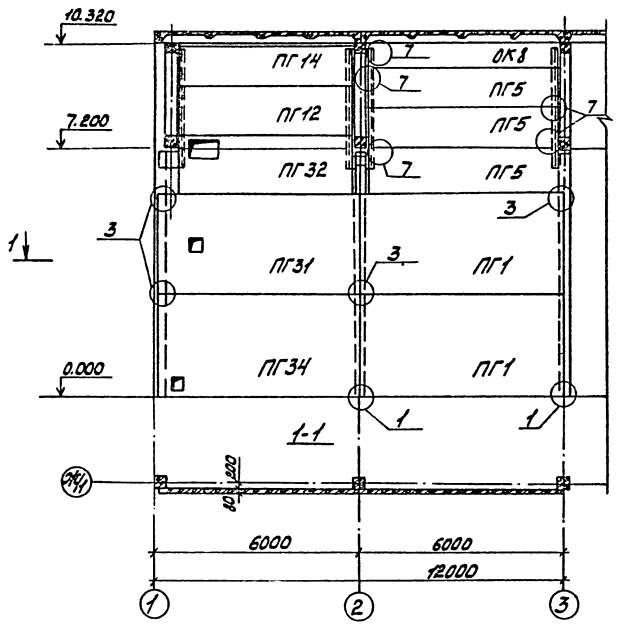

Схема расположения перегородок по оси „12"

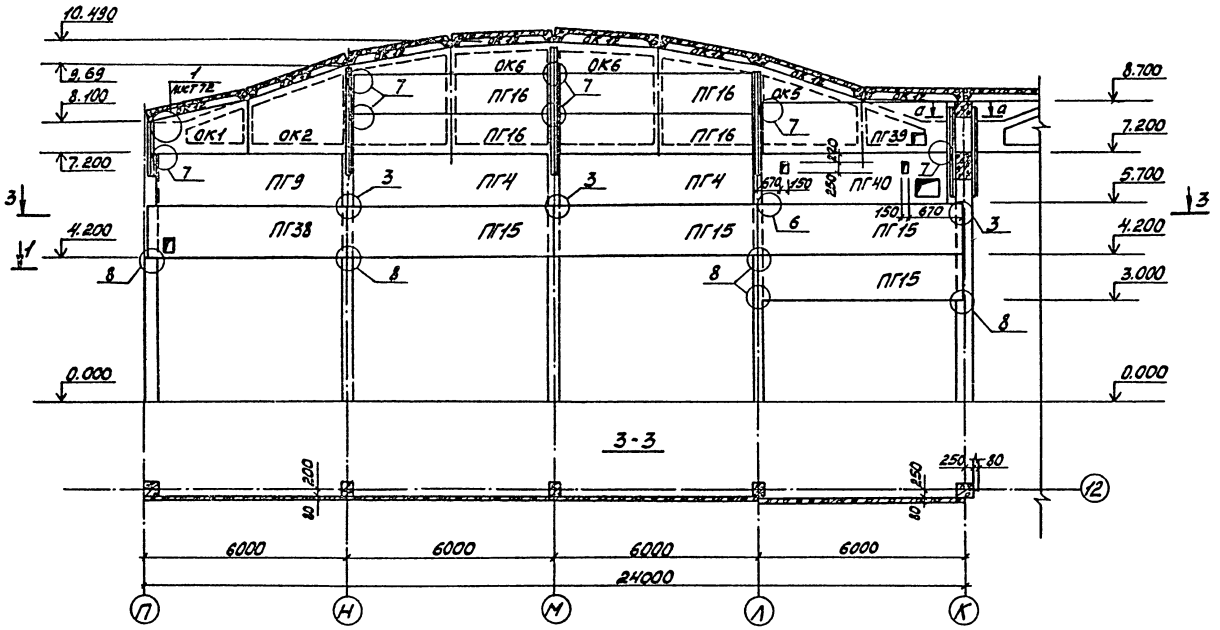

Схема расположения перегородок по оси „U"

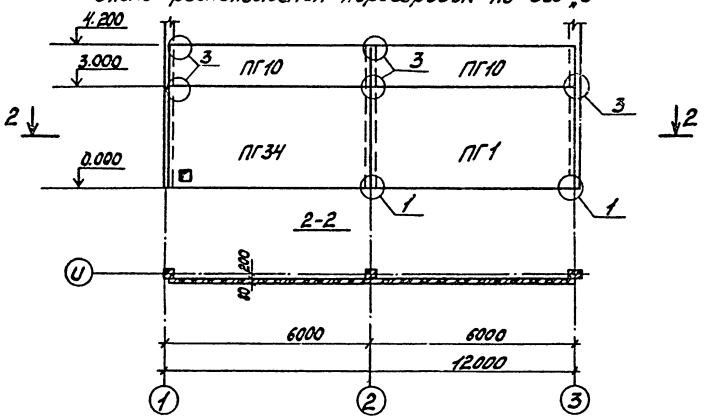

Схема расположения перегородок по осям „Н" и „Л"

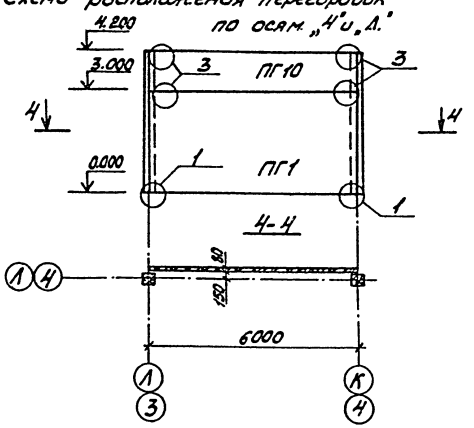

1. Данный лист смотреть совместно с листами 72, 73, 78.
2. Узлы, замаркированные на данном листе, см. серию 1.431-20 вып. 6
3. Каркасно-обшивные вкладыши у элементов крепления на колоннах выполнять по месту по узлам на листе 72.

ГИП	Никитин		503-1-35.85 -КЖ
Нач.отд.	Сидорова		Автотранспортное предприятие на 450 грузовых автомобилей с открытой стоянкой
Гл.спец.	Стрелкин		Производственный корпус
Рук.гр.	Шабалова		Стадия: РП; Лист: 68; Листов:
Вед.инж.	Полякова		Схемы расположения перегородок по осям „Ж/1", „U" по оси „12" в осях „П"-„К"
Н.контр.	Комиссаров		ГИПРОАВТОТРАНС Новосибирский филиал

Привязан

Инв. №

Инв. № подл. | Подп. и дата | Взам. инв. №

Альбом I

Типовой проект 503-1-35.85

Схема расположения перегородок по оси „12"

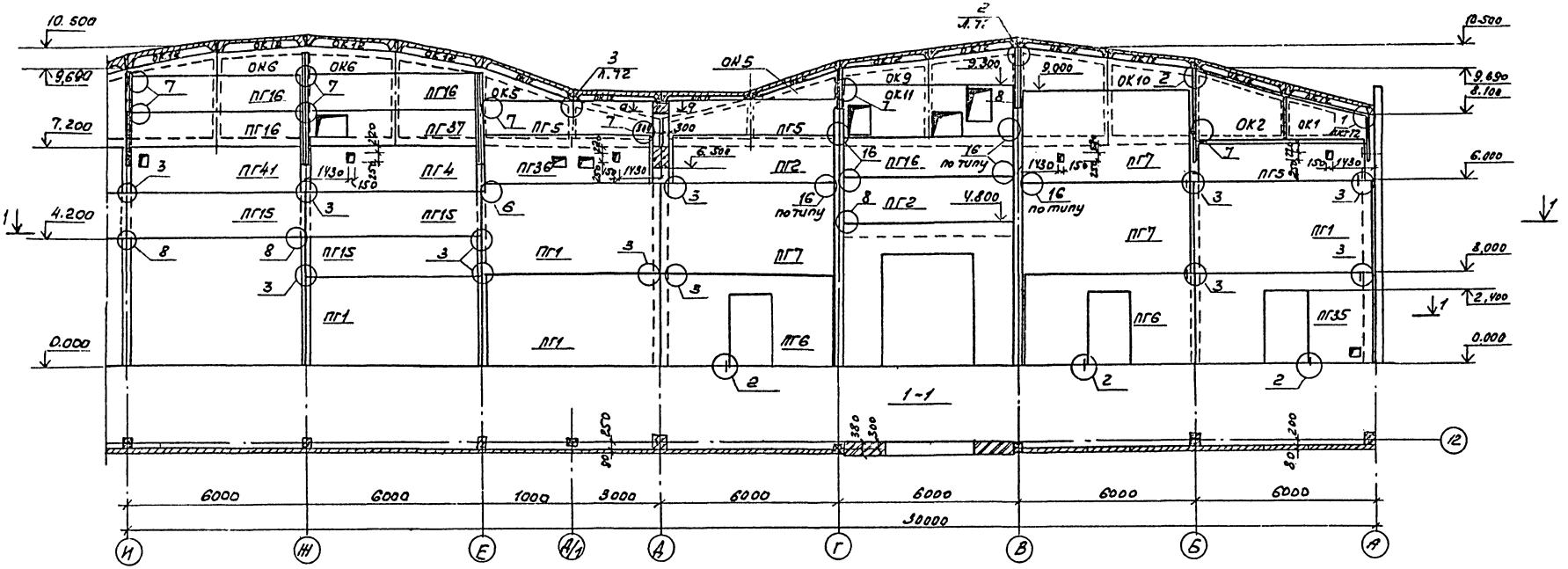

Схема расположения перегородок по оси „И"

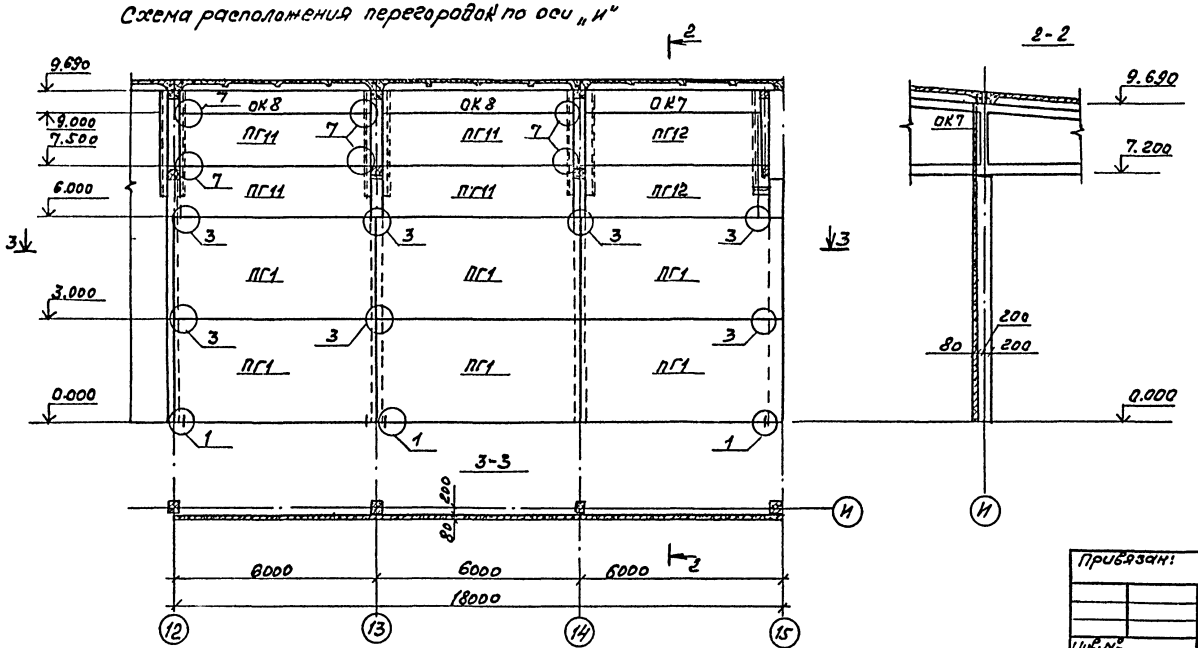

1. Узлы, затаркированные на данном листе, см серию 1.431-20 вып. 6
2. Данный лист смотреть совместно с листами 72, 73, 77.
3. Каркасно-обшивные вкладыши у элементов крепления на колоннах выполнять по месту по узлам на листе 72.

ГИП	Никитин		503-1-35.85 -КЖ	
Нач.отд.	Сидорова		Автотранспортное предприятие на 150 грузовых автомобилей с открытой стоянкой	
Гл.спец.	Стрекнин		Производственный корпус	Стадия: РП; Лист: 69; Листов:
Рук.гр.	Шкляренко			
Вед.инж.	Полякова		Схема расположения перегородок по оси „12" в осях „И"-„А" и по оси „Н"	ГИПРОАВТОТРАНС Новосибирский филиал
Н.контр.	Корнисарова			

Привязан:

Инв.№

Копировал

Инв.№ подл. | Подпись и дата | Взам.инв.№

Альбом II

Типовой проект 503-1-35-85

Схема расположения перегородок по оси „Г"

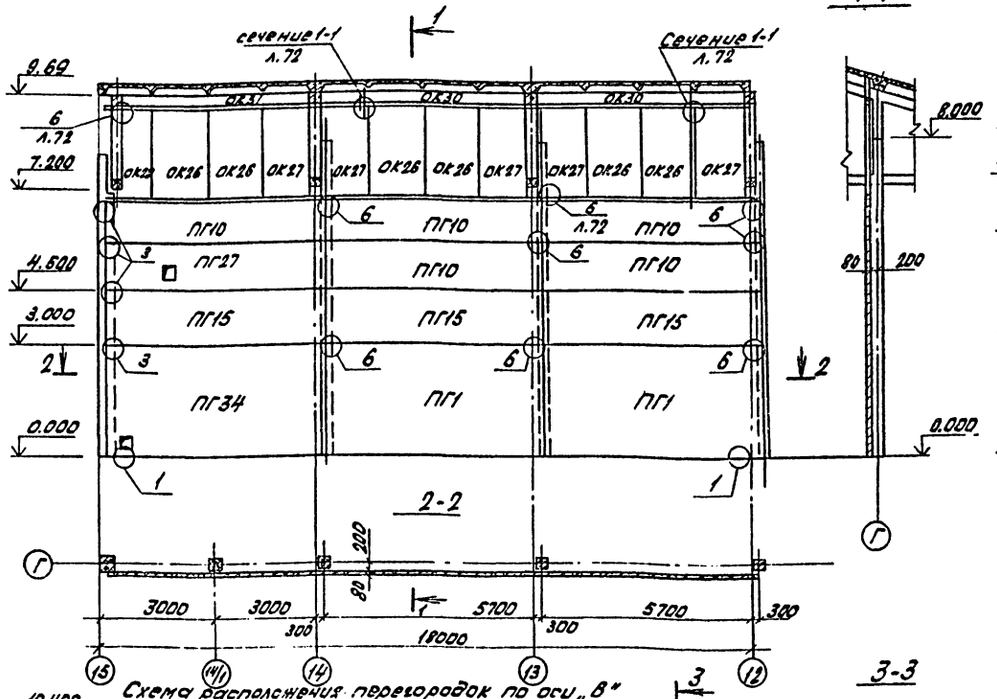

1-1

Схема расположения перегородок по оси „Д/1"

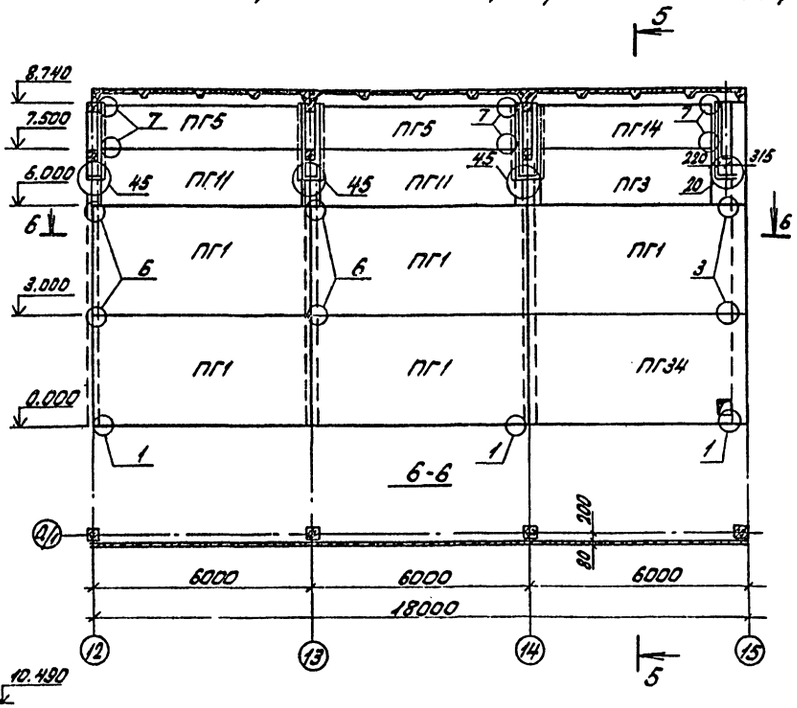

5-5

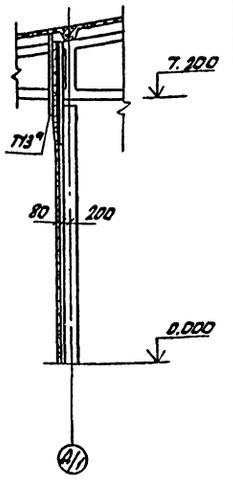

Схема расположения перегородок по оси „В"

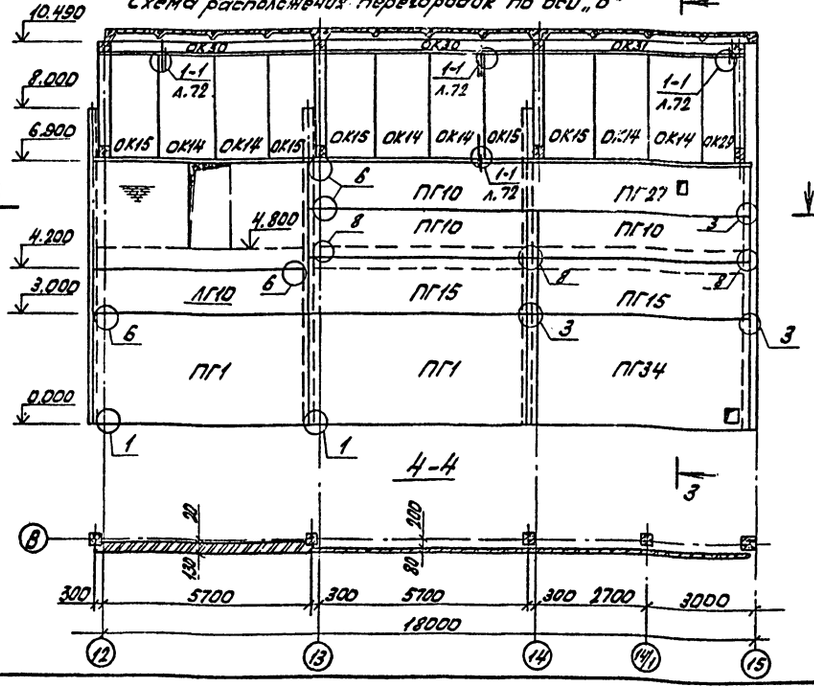

3-3

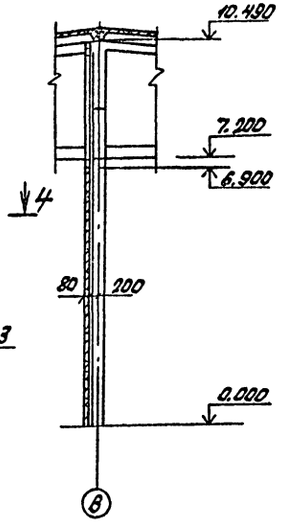

1. Узлы, замаркированные на данном листе, см. серию 1.431-20 вып.6.
2. Данный лист смотреть совместно с листами 72, 73, 74.
3. Каркасно-обшивные вкладыши у элементов крепления на колоннах выполнять по месту по узлам на листе 72.

ГИП	Никитин		503-1-35.85 -КЖ			
Нач.отд.	Сидорова		Автотранспортное предприятие на 450 грузовых автомобилей с открытой стоянкой			
Гл.спец.	Стрекнин		Производственный корпус	Стадия	Лист	Листов
Рук.гр.	Шайкратов			РП	70	
Вед.инж.	Полякова					
Н.контр.	Комиссаров		Схемы расположения перегородок по осям „В", „Г", „Д/1"	ГИПРОАВТОТРАНС Новосибирский филиал		

Привязан:

Инв.№

Инв.№подл. | Подп. и дата | Взам.инв.№

Альбом II

Типовой проект 503-1-35.85

Схема расположения перегородок по оси „К"

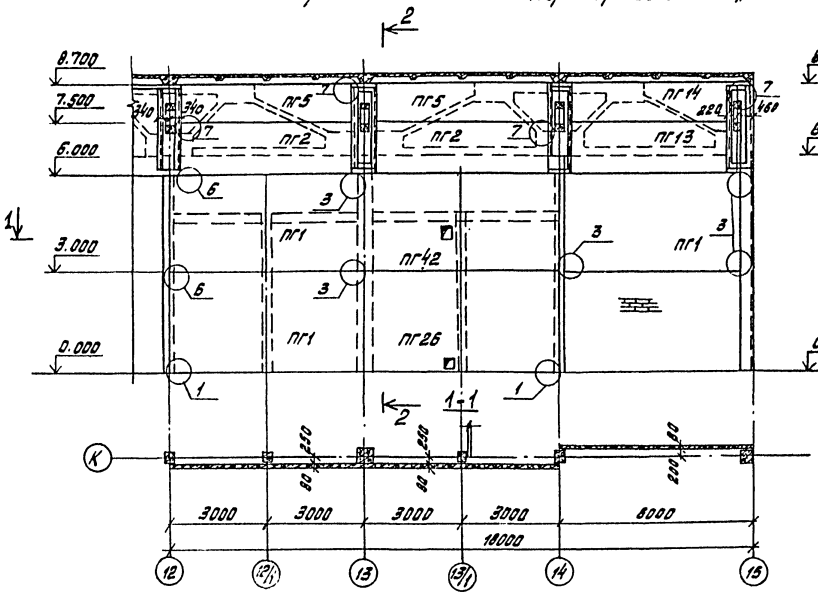

2-2

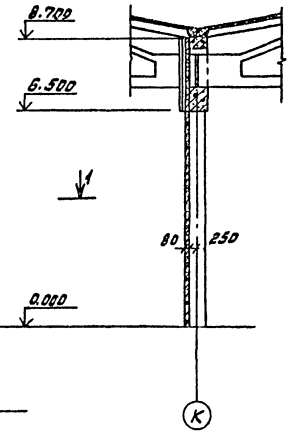

Схема перегородок по оси „13/1

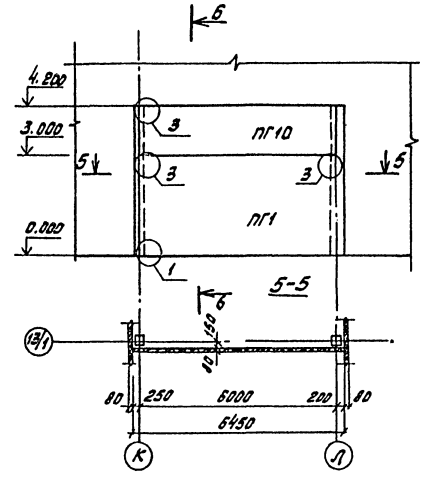

Б-Б

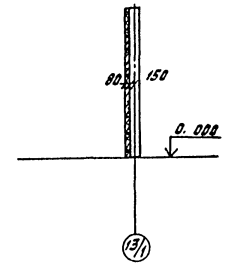

Схема расположения перегородок по оси „Л"

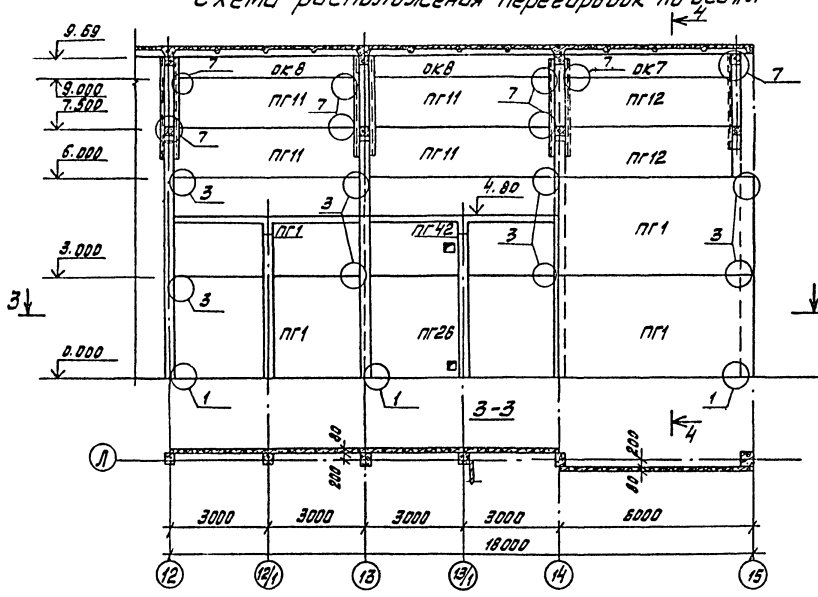

4-4

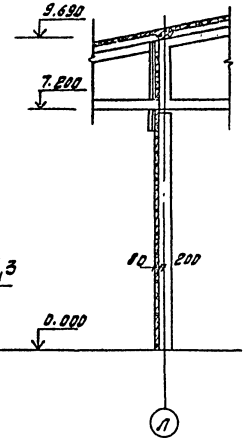

1. Узлы, замаркированные на данном листе, см. серию 1.431-20 вып. 6
2. Данный лист смотреть совместно с листами 72, 73, 78.
3. Каркасно-обшивные вкладыши у элементов крепления на колоннах выполнять по месту по узлам на листе 72.

ГИП	Никитин		503-1-35.85 КЖ			
Нач.отд.	Сидорова		Автотранспортное предприятие на 450 грузовых автомобилей с открытой стоянкой			
Гл.спец.	Стрекнин		Производственный корпус	Стадия	Лист	Листов
Рук.гр.	Шайхрутдинова			РП	71	
Вед.инж.	Полякова		Схемы расположения перегородок по осям „К" и „Л" в осях „1/2"–„15" и по оси „13/1"	ГИПРОАВТОТРАНС Новосибирский филиал		
Н.контр.	Комиссарова					

Привязан:

Инв. №

Альбом I

Типовой проект 503-1-35.85

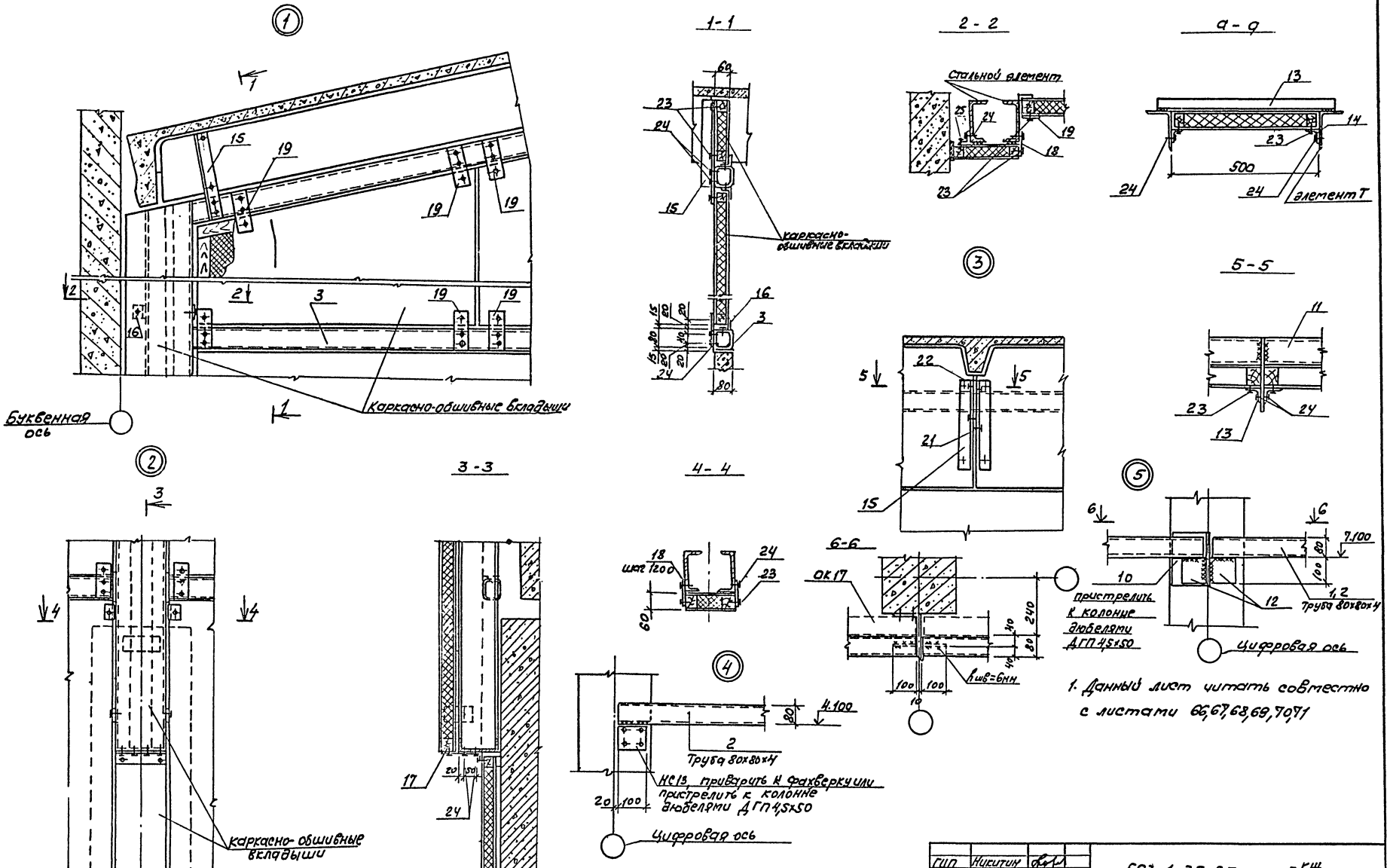

1. Данный лист читать совместно с листами 66,67,68,69,70,71

ГИП	Никитин		503-1-35.85 -КМ		
Нач.отд.	Сидорова		Автотранспортное предприятие на 450 грузовых автомобилей с открытой стоянкой		
Гл.спец.	Стрехнин		Производственный корпус	Стадия	Лист	Листов
Рук.гр.	Шайхратова			РП	72	
Вед.инж.	Полякова					
Ст.тех.	Голубева		Схемы расположения перегородок и каркасно-обшивных вкладышей. Узлы 1, 2, 3, 4	ГИПРОАВТОТРАНС		
Н.контр.	Соиссарова					

Привязан

Инв. №

Альбом I

Типовой проект 503-1-35.85

(начало)

Марка	Обозначение	Наименование	Кол.	Масса кг	Примечание
		Панели перегородок			
ПГ1	1.431-20 Вып.1	ППЛ-1 / 5,98×2,985	39	1460	
ПГ2	1.431-20 Вып.1	ППЛ-12 / 5,97×1,485	8	640	
ПГ3	1.431-20 Вып.1	ППЛ-16 / 5,98×1,185	1	610	
ПГ4	1.431-20 Вып.1	ППЛ-7 / 5,77×1,485	5	700	
ПГ5	1.431-20 Вып.1	ППЛ-13 / 5,27×1,185	11	510	
ПГ6	1.431-20 Вып.1	ППЛ-5А / 5,77×2,985	2	1140	
ПГ7	1.431-20 Вып.1	ППЛ-5 / 5,77×2,985	3	1410	
ПГ8	1.431-20 Вып.1	ППЛ-4А / 5,98×2,985	2	1200	
ПГ9	1.431-20 Вып.1	ППЛ-11 / 5,56×1,485	2	670	
ПГ10	1.431-20 Вып.1	ППЛ-7 / 5,98×1,185	20	580	
ПГ11	1.431-20 Вып.1	ППЛ-10 / 5,67×1,485	12	680	
ПГ12	1.431-20 Вып.1	ППЛ-15 / 5,17×1,485	7	620	
ПГ13	1.431-20 Вып.1	ППЛ-18 / 4,98×1,485	1	600	
ПГ14	1.431-20 Вып.1	ППЛ-19 / 4,88×1,185	3	470	
ПГ15	1.431-20 Вып.1	ППЛ-3 / 5,98×1,485	14	730	
ПГ16	1.431-20 Вып.1	ППЛ-8 / 5,77×1,185	14	560	
ПГ17	503- -КЖИ- ППЛ-3 / 5,98×1,485	ППЛ-3 / 5,98×1,485 -1	1	730	
ПГ18	503- -КЖИ- ППЛ-8 / 5,77×1,185	ППЛ-8 / 5,77×1,185 -1	1	560	
ПГ19	503- -КЖИ- ППЛ-3 / 5,98×1,485	ППЛ-3 / 5,98×1,485 -2	2	730	
ПГ20	503- -КЖИ- ППЛ-4 / 5,98×1,185	ППЛ-4 / 5,98×1,185 -1	1	580	
ПГ21	503- -КЖИ- ППЛ-1 / 5,98×2,985	ППЛ-1 / 5,98×2,985 -4	4	1460	
ПГ22	503- -КЖИ- ППЛ-5 / 5,77×2,985	ППЛ-5 / 5,77×2,985 -1	1	1410	
ПГ23	503- -КЖИ- ППЛ-4 / 5,98×1,185	ППЛ-4 / 5,98×1,185 -2	2	580	
ПГ24	503- -КЖИ- ППЛ-5 / 5,77×2,985	ППЛ-5 / 5,77×2,985 -2	1	1410	
ПГ25	503- -КЖИ- ППЛ-1 / 5,98×2,985	ППЛ-1 / 5,98×2,985 -3	1	1460	
ПГ26	503- -КЖИ- ППЛ-1 / 5,98×2,985	ППЛ-1 / 5,98×2,985 -1	2	1460	
ПГ27	503- -КЖИ- ППЛ-4 / 5,98×1,185	ППЛ-4 / 5,98×1,185 -3	2	580	
ПГ28	503- -КЖИ- ППЛ-1 / 5,98×2,985	ППЛ-1 / 5,98×2,985 -5	1	1460	
ПГ29	503- -КЖИ- ППЛ-18 / 4,88×1,485	ППЛ-18 / 4,88×1,485 -1	1	600	
ПГ30	503- -КЖИ- ППЛ-1 / 5,98×2,985	ППЛ-1 / 5,98×2,985 -6	3	1460	
ПГ31	503- -КЖИ- ППЛ-1 / 5,98×2,985	ППЛ-1 / 5,98×2,985 -7	4	1460	
ПГ32	503- -КЖИ- ППЛ-15 / 5,17×1,485	ППЛ-15 / 5,17×1,485 -1	3	620	
ПГ33	503- -КЖИ- ППЛ-13 / 5,27×1,185	ППЛ-13 / 5,27×1,185 -1	1	510	
ПГ34	503- -КЖИ- ППЛ-1 / 5,98×2,985	ППЛ-1 / 5,98×2,985 -8	5	1460	
ПГ35	503- -КЖИ- ППЛ-1А / 5,98×2,985	ППЛ-1А / 5,98×2,985 -1	1	1200	
ПГ36	503- -КЖИ- ППЛ-12 / 5,27×1,485	ППЛ-12 / 5,27×1,485 -1	1	640	

(продолжение)

Марка	Обозначение	Наименование	Кол.	Масса кг	Примечание
ПГ37	503- -КЖИ- ППЛ-8 / 5,77×1,185 -2	ППЛ-8 / 5,77×1,185 -2	1	560	
ПГ38	503- -КЖИ- ППЛ-3 / 5,98×1,485 -3	ППЛ-3 / 5,98×1,485 -3	1	730	
ПГ39	503- -КЖИ- ППЛ-12 / 5,27×1,485 -2	ППЛ-12 / 5,27×1,485 -2	1	640	
ПГ40	503- -КЖИ- ППЛ-12 / 5,27×1,485 -3	ППЛ-12 / 5,27×1,485 -3	1	640	
ПГ41	503- -КЖИ- ППЛ-9 / 5,77×1,485 -1	ППЛ-9 / 5,77×1,485 -1	1	700	
ПГ42	503- -КЖИ- ППЛ-1 / 5,98×2,985 -2	ППЛ-1 / 5,98×2,985 -2	1	1460	
		Каркасно-обшивные вкладыши			
ОК1	503- -КЖИ-ОК1	ОК1	3		
ОК2	503- -КЖИ-ОК2	ОК2	2		
ОК3	503- -КЖИ-ОК3	ОК3	1		
ОК4	503- -КЖИ-ОК4	ОК4	1		
ОК5	503- -КЖИ-ОК5	ОК5	5		
ОК6	503- -КЖИ-ОК6	ОК6	7		
ОК7	503- -КЖИ-ОК7	ОК7	4		
ОК8	503- -КЖИ-ОК8	ОК8	6		
ОК9	503- -КЖИ-ОК9	ОК9	1		
ОК10	503- -КЖИ-ОК10	ОК10	1		
ОК11	503- -КЖИ-ОК11	ОК11	1		
ОК12	503- -КЖИ-ОК12	ОК12	37		
ОК13	503- -КЖИ-ОК13	ОК13	1		
ОК14	503- -КЖИ-ОК14	ОК14	6		
ОК15	503- -КЖИ-ОК15	ОК15	5		
ОК16	503- -КЖИ-ОК16	ОК16	3		
ОК17	503- -КЖИ-ОК17	ОК17	4		
ОК18	503- -КЖИ-ОК18	ОК18	1		
ОК19	503- -КЖИ-ОК19	ОК19	1		
ОК20	503- -КЖИ-ОК20	ОК20	4		
ОК21	503- -КЖИ-ОК21	ОК21	2		
ОК22	503- -КЖИ-ОК22	ОК22	1		
ОК23	503- -КЖИ-ОК23	ОК23	4		
ОК24	503- -КЖИ-ОК24	ОК24	3		
ОК25	503- -КЖИ-ОК25	ОК25	1		
ОК26	503- -КЖИ-ОК26	ОК26	6		
ОК27	503- -КЖИ-ОК27	ОК27	5		
ОК28	503- -КЖИ-ОК28	ОК28	1		
ОК29	503- -КЖИ-ОК29	ОК29	1		

(окончание)

Марка	Обозначение	Наименование	Кол.	Масса кг	Примечание
ОК30	503- -КЖИ-ОК30	ОК30	4		
ОК31	503- -КЖИ-ОК31	ОК31	2		
		Элементы крепления панелей перегородок			
МС1	1.431-20 Вып.7 ч.2	МС1	20	1,0	
МС2	1.431-20 Вып.7 ч.2	МС2	195	0,5	
МС3	1.431-20 Вып.7 ч.2	МС3	327	0,3	
МС4	1.431-20 Вып.7 ч.2	МС4	152	0,8	
МС6	1.431-20 Вып.7 ч.2	МС6	24	0,1	
МС7	1.431-20 Вып.7 ч.2	МС7	4	0,5	
МС8	1.431-20 Вып.7 ч.2	МС8	18	0,5	
МС13	1.431-20 Вып.7 ч.2	МС13	15	1,8	
МС14	1.431-20 Вып.7 ч.2	МС14	4	4,3	
МС15	1.431-20 Вып.7 ч.2	МС15	220	0,7	
МС16	1.431-20 Вып.7 ч.2	МС16	65	1,8	
МС24	1.431-20 Вып.7 ч.2	МС24	8	1,9	
МС25	1.431-20 Вып.7 ч.2	МС25	8	0,4	
	Б.4.	Дюбель ДГП 4,5×50	850		
		Винт самонарезающий	470		
		8.СП410-80 ТУ 67-72-75			

1. Схемы расположения панелей перегородок см. листы 66, 67, 68, 69, 70, 71
2. Спецификацию на элементы фахверка для крепления панелей перегородок см. лист 80.

Привязан

Инв. №

Инв. № подл. | Подпись и дата | Взам. инв. №

ГИП	Никитин		
Нач.отд.	Сидорова		
Гл.спец.	Стреницк		
Рук.гр.	Шоколатьев		
Ведущий	Полякова		
Н.контр.	Конисарев		

503-1-35.85 -КЖ

Автотранспортное предприятие на 450 грузовых автомобилей с открытой стоянкой

Производственный корпус

Стадия	Лист	Листов
РП	73	

Спецификация к схемам расположения панелей перегородок

ГИПРОАВТОТРАНС Новосибирский филиал

Альбом I

Типовой проект 503-1-35.85

Схема расположения элементов фахверка по оси „Г"

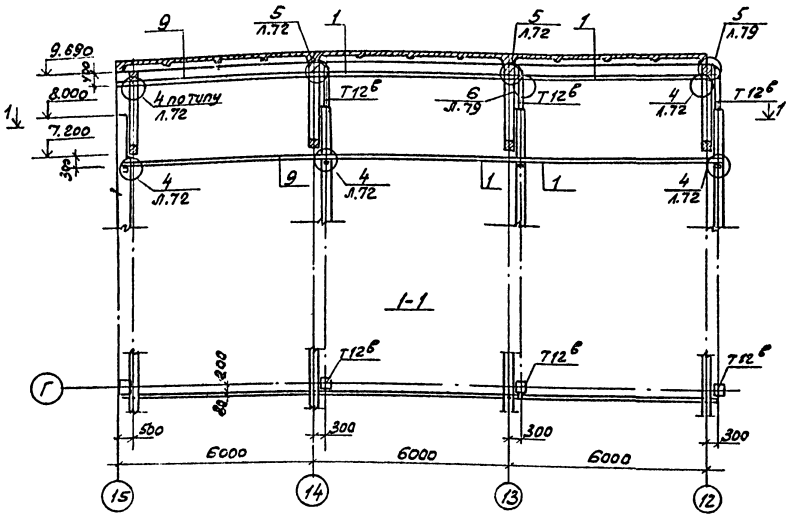

Схема расположения элементов фахверка по оси „А/1"

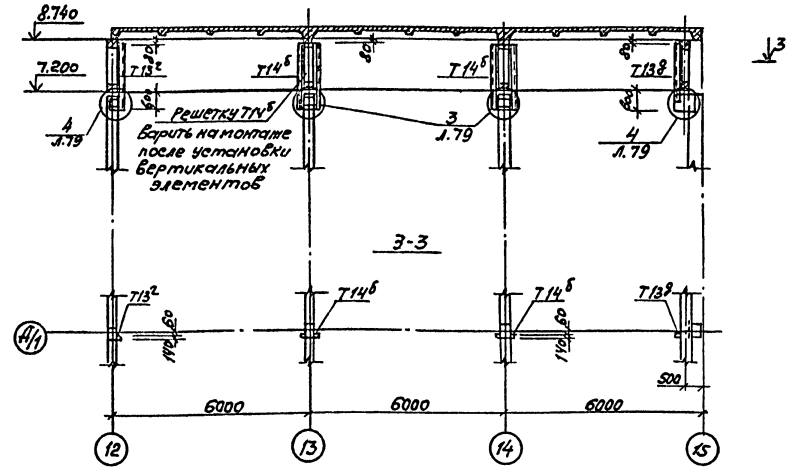

Схема расположения элементов фахверка по оси „В"

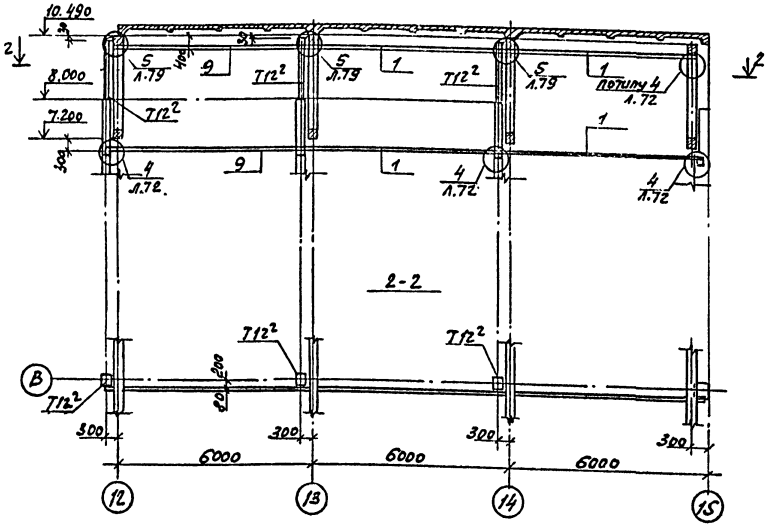

1. Узлы, замаркированные на данном листе, см. серию 1.431-20 вып. 6
2. Данный лист смотреть совместно с листами 79, 80.

ГИП	Никитин		503-1-35.85 -КМ				
Нач.отд.	Сидорова						
Гл.спец.	Стрекнин		Автотранспортное предприятие на 450 грузовых автомобилей с открытой стоянкой				
Рук.гр.	Шафкатова						
Вед.инж.	Полякова		Производственный корпус	Стадия	Лист	Листов	
Н.контр.	Конисарова			РП	74		
Привязан			Схемы расположения элементов крепления фахверка по осям В, Г, А/1	ГИПРОАВТОТРАНС Новосибирский филиал			
Инв. №							

Инв. № подл. | Подпись и дата | Взам. инв. №

Альбом II

Типовой проект 503-1-35.85

Схема расположения элементов фахверка по оси „3"

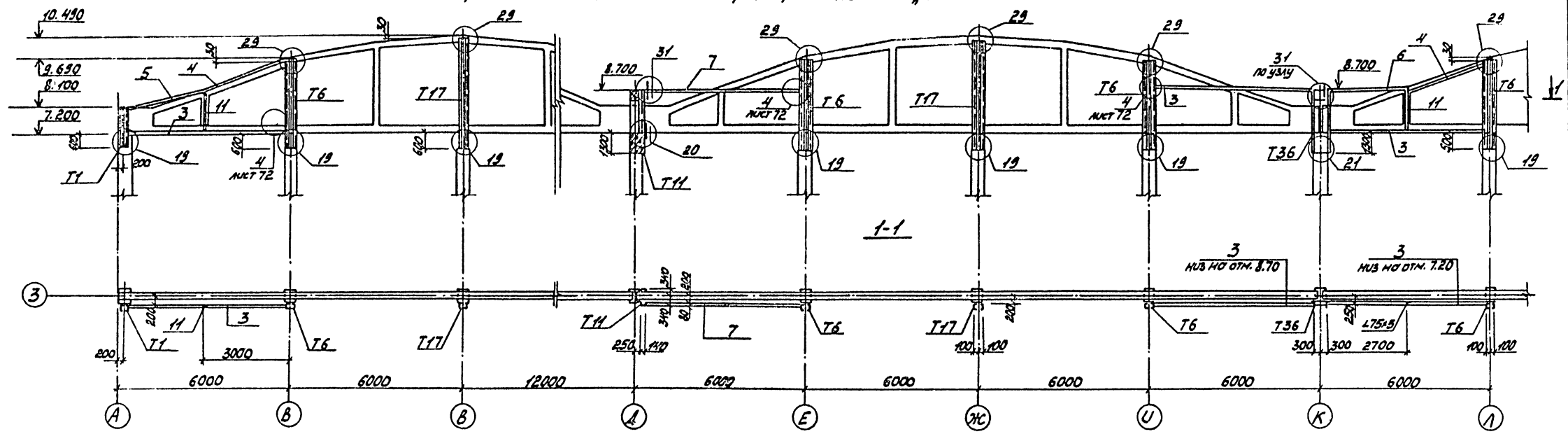

Схема расположения элементов фахверка по оси „Л"

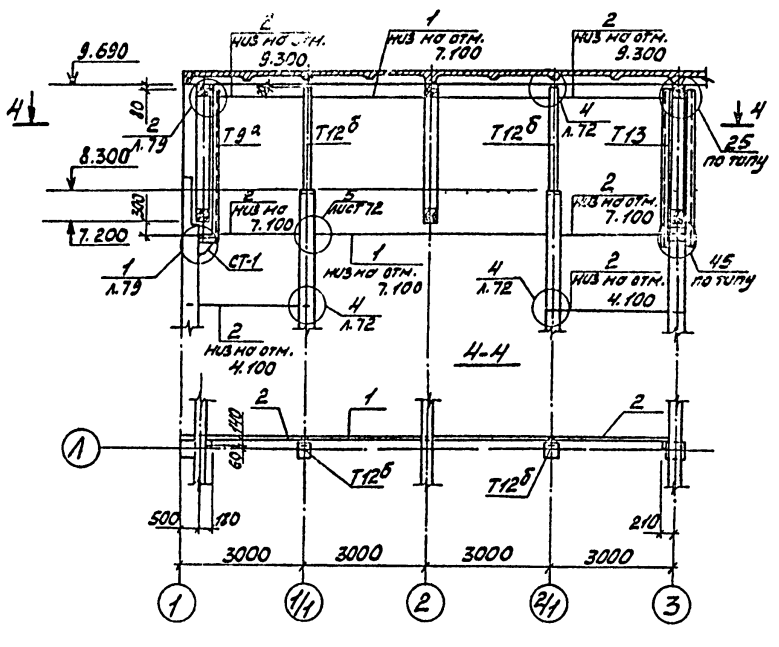

1. Данный лист см. совместно с листами 66, 74, 79, 80.
2. Узлы, замаркированные на данном листе, см. серию 1.431-20 вып. 6.

ГИП	Никитин		
Нач.отд.	Сидорова		
Гл.спец.	Стрелнин		
Рук.гр.	Шойхратова		
Вед.инж.	Полякова		
Н.контр.	Комиссарова		

Привязан

Инв. №

503-1-35.85 КЖ			
Автотранспортное предприятие на 450 грузовых автомобилей с открытой стоянкой			
Производственный корпус	Стадия	Лист	Листов
	РП	75	
Схемы расположения элементов фахверка по оси „3" в осях „А-Л" и по оси „Л" в осях 1-3	ГИПРОАВТОТРАНС Новосибирский филиал		

Взам. инв. № | Подп. и дата | Инв. № подл.

копировал Мартынов

Альбом III

Типовой проект 503

Схема по оси „Г" в осях „1-2"

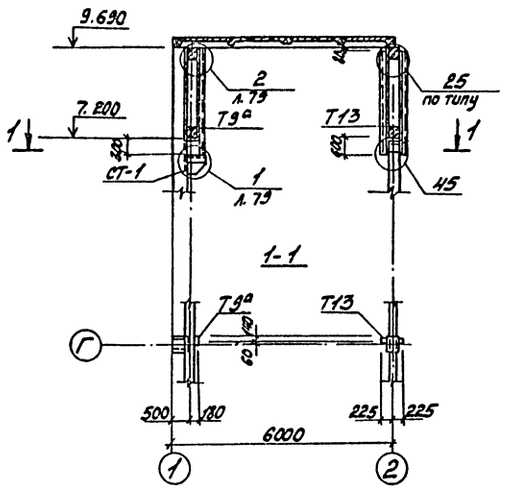

Схема по оси „Д" в осях „1-3"

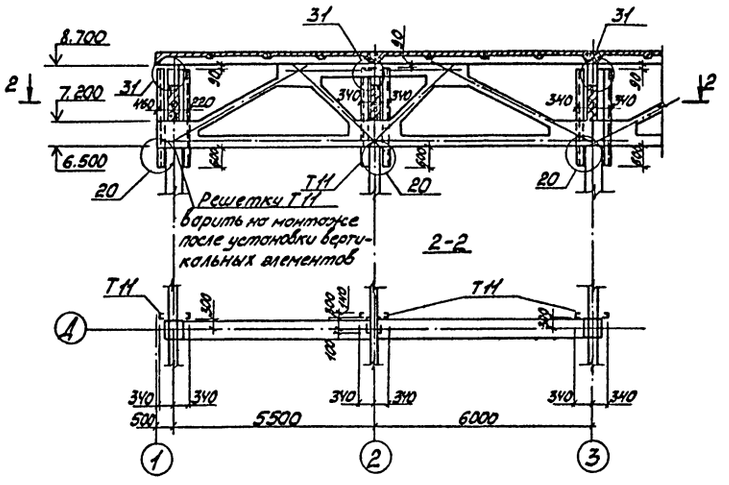

Схема по оси „Е" в осях „1-3"

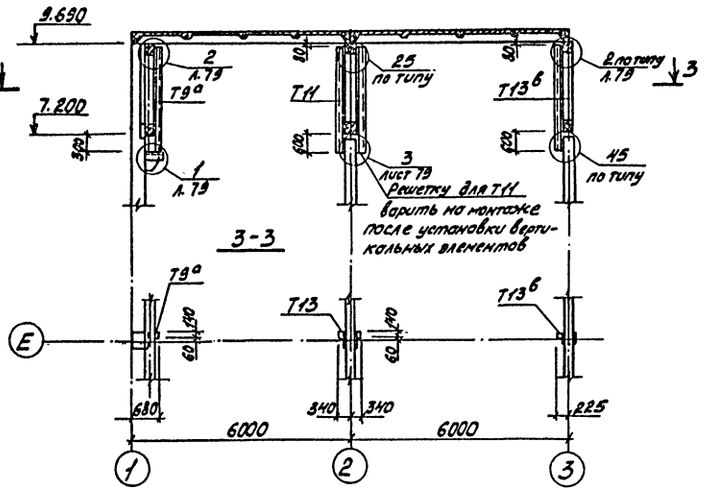

Схема по оси „В" в осях „1-3"

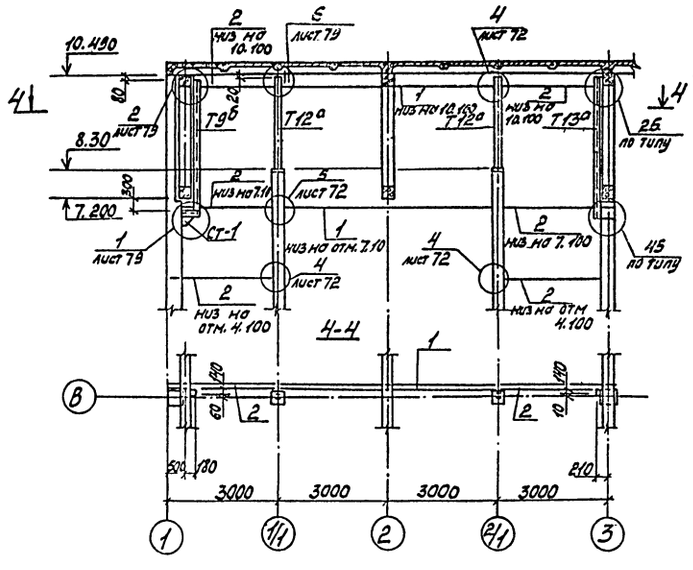

Схема по оси Ж/1 в осях „1-3"

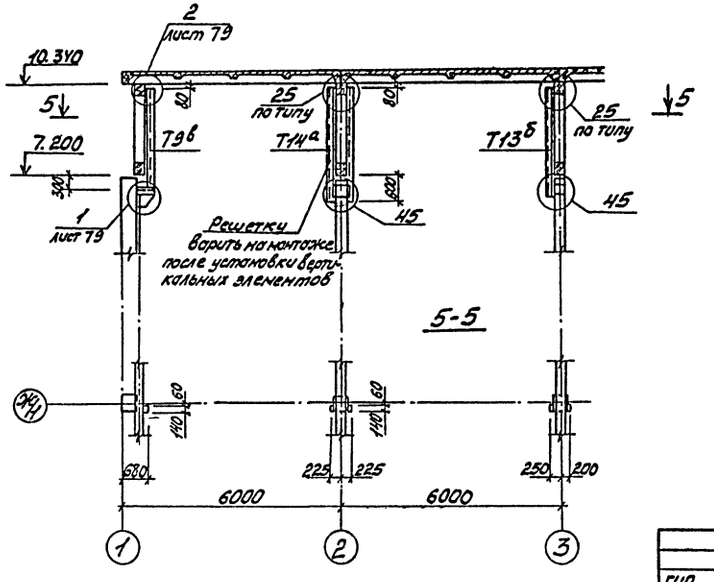

1. Данный лист см. совместно с листами 67, 79, 80.
2. Узлы, замаркированные на данном листе, см. серию 1.431-20 вып. 6.

ГИП	Никитин		503-1-35.85 КЖ				
Нач.отд.	Сидорова		Автотранспортное предприятие на 450 грузовых автомобилей с открытой стоянкой				
Гл.спец.	Стрехнин		Производственный корпус	Стадия	Лист	Листов	
Рук.гр.	Шойхратова			РП	76		
Вед.инж.	Полякова		Схемы расположения элементов фахверка для крепления стеновых панелей	ГИПРОАВТОТРАНС			
Н.контр.	Камиссарова						

Привязан

Инв. №

Взам. инв. №

Подп. и дата

Инв. № подл.

Альбом II

Типовой проект 503

Схема расположения элементов фахверка по оси „12"

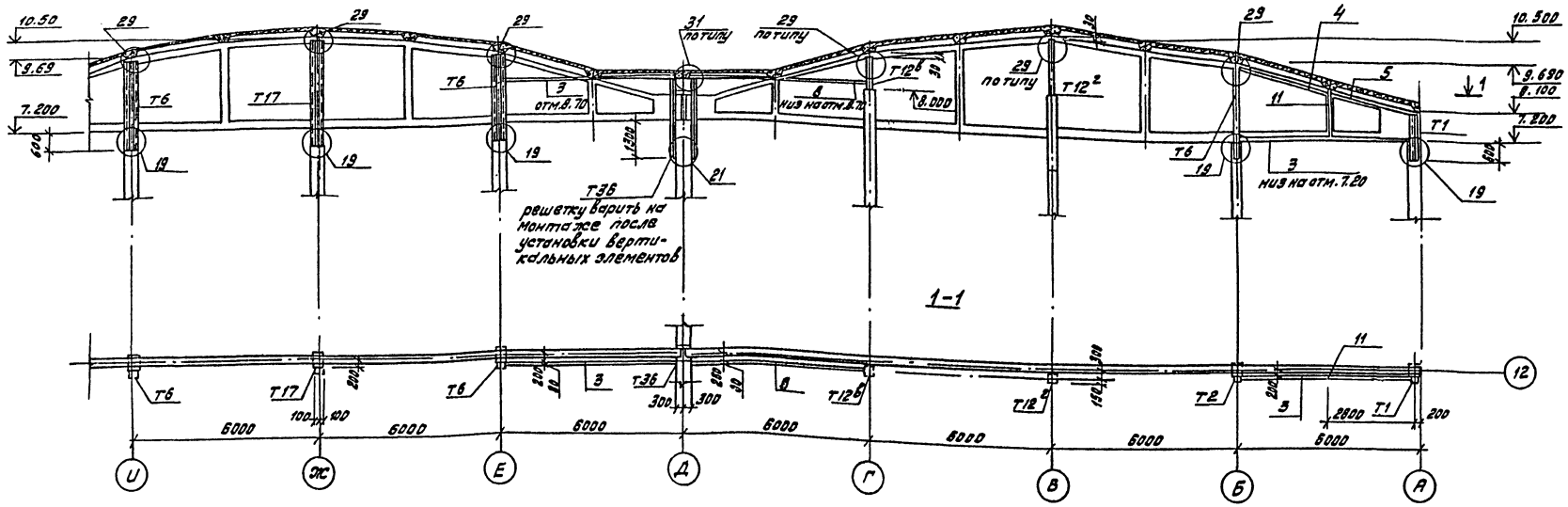

Схема расположения элементов фахверка по оси „U"

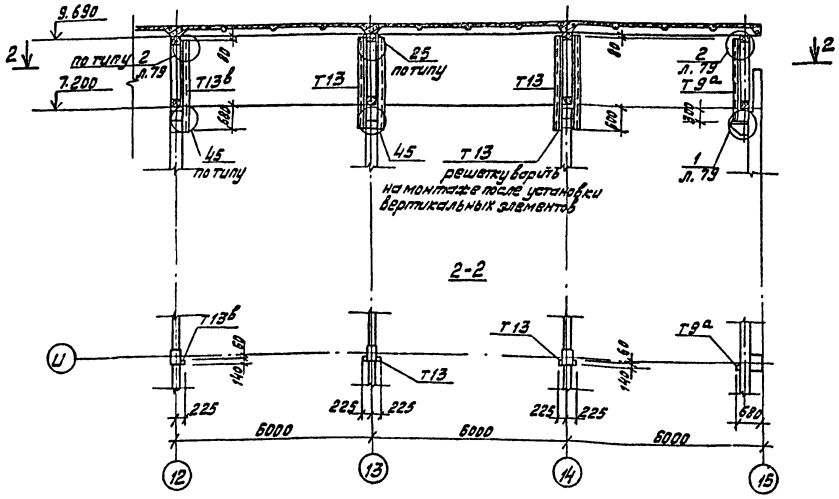

1. Данный лист см. совместно с листами 69, 79, 80.
2. Узлы, замаркированные на данном листе см. серию 1.431-20 вып. 6

ГИП	Никитин		503-1-35.85 КЖС				
Нач.отд.	Сидорова						
Гл.спец.	Стрекнин		Автотранспортное предприятие на 450 грузовых автомобилей с открытой стоянкой				
Рук.гр.	Шайхратова						
Вед.инж.	Полякова		Производственный корпус	Стадия	Лист	Листов	
Н.контр.	Комиссарова			РП	77		
			Схемы расположения элементов фахверка по оси „12" осях „U-А" и по оси „U"	ГИПРОАВТОТРАНС Новосибирский филиал			

Привязан

Инв. №

Инв.№ подл. | Подпись и дата | Взам.инв.№

Альбом II

Типовой проект 503

Схема расположения элементов фахверка по оси „К"

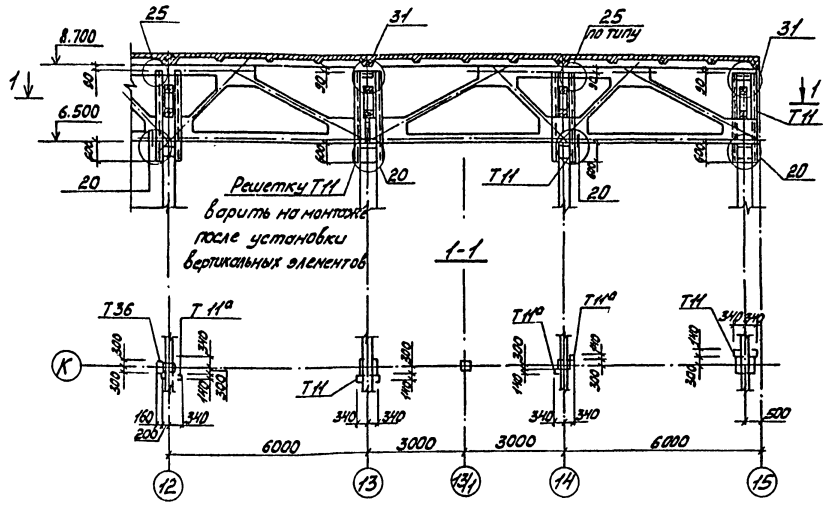

Схема расположения элементов фахверка по оси „Л"

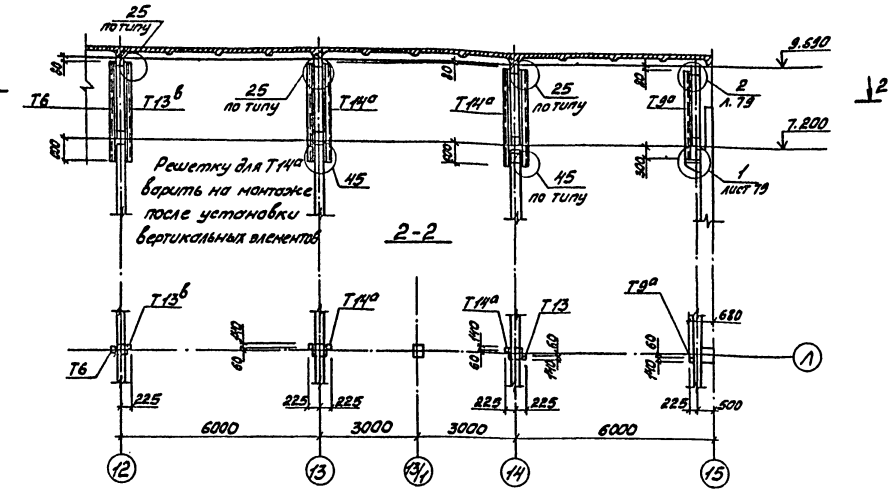

Схема расположения элементов фахверка по оси „12"

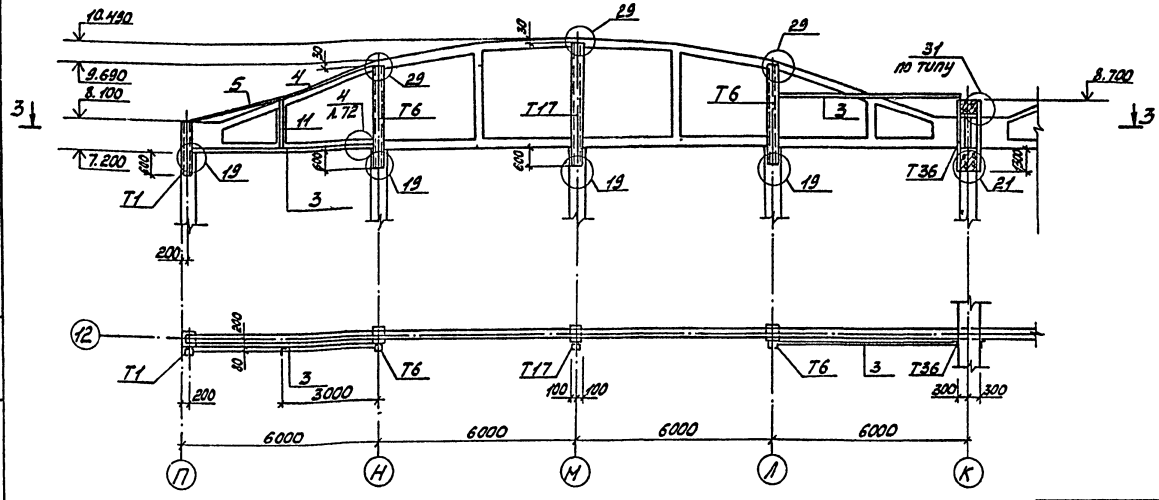

1. Данный лист см. совместно с листами 71, 79, 80.
2. Узлы, замаркированные на данном листе, см. серию 1.431-20 вып. 6

ГИП	Никитин		
Нач.отд.	Сыворова		
Гл.спец.	Стрекнин		
Рук.гр.	Шобратова		
Вед.инж.	Полякова		
Н.контр.	Конисерова		

Привязан

Инв. №

503-1-35.85 -КЖ

Автотранспортное предприятие на 450 грузовых автомобилей с открытой стоянкой

Производственный корпус

Стадия	Лист	Листов
РП	78	

Схемы расположения элементов фахверка по осям „К" и „Л" осям „12"-„15" по осям „П"-„К"

ГИПРОАВТОТРАНС

Альбом II

Типовой проект 503

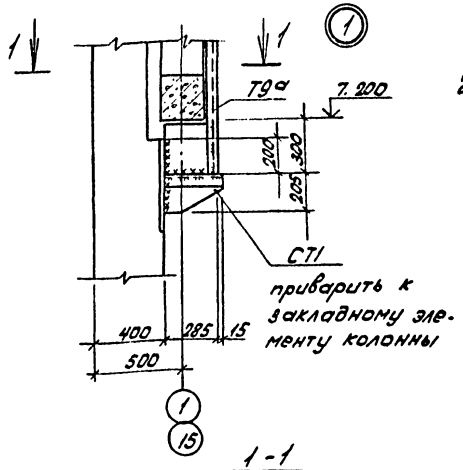

1-1

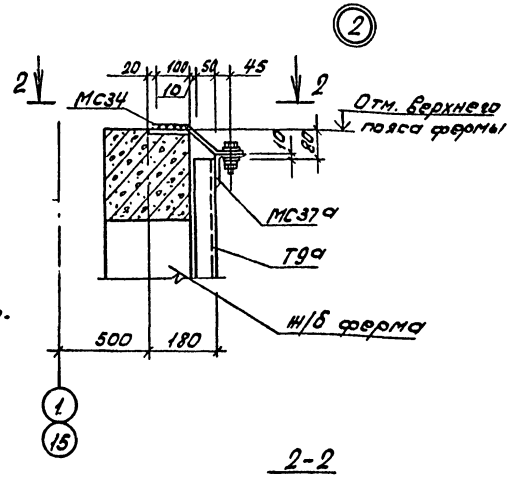

2-2

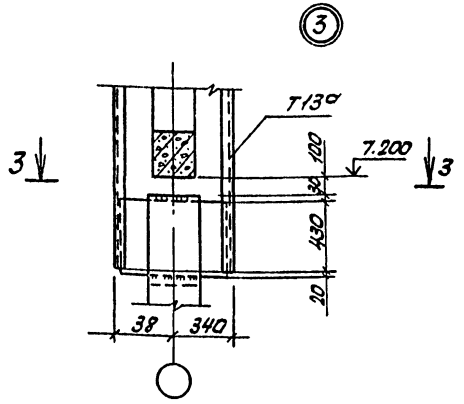

3-3

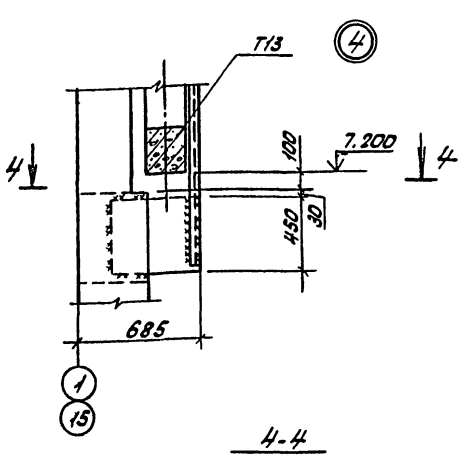

4-4

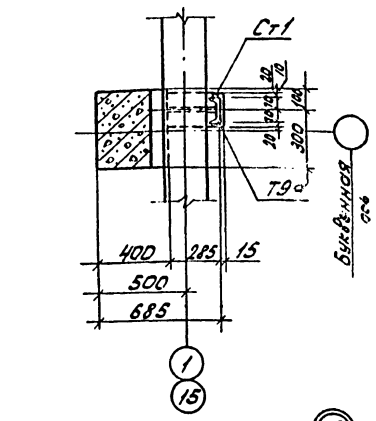

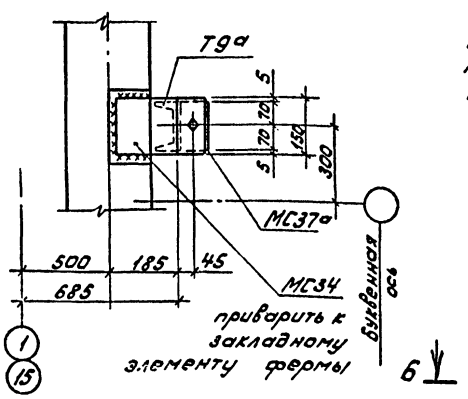

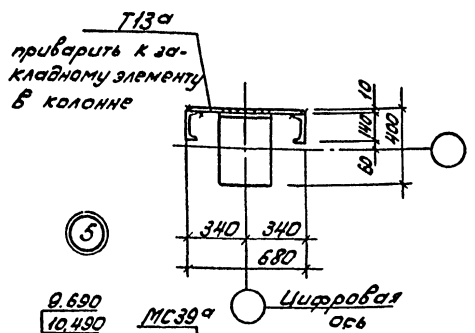

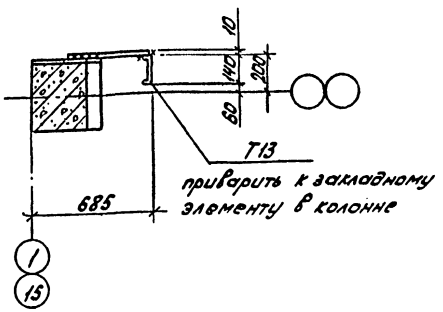

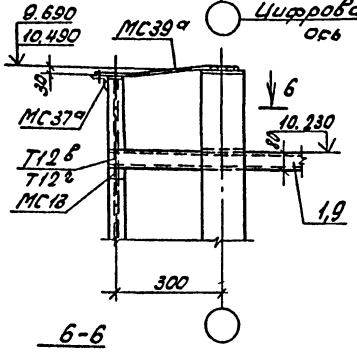

6-6

1. Данный лист см. совместно с листами 74, 75, 76, 77, 78.
2. Для монтажной сварки применять электроды Э-42 по ГОСТ 9467-75, высоту сварного шва принимать по наименьшей толщине свариваемых деталей.

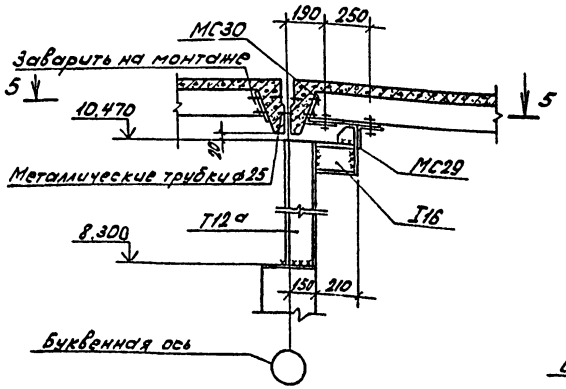

5-5

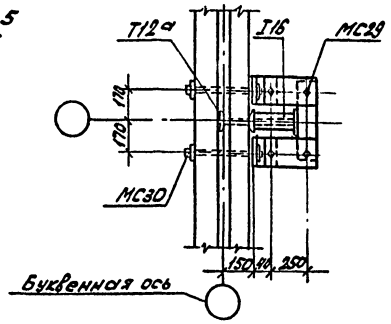

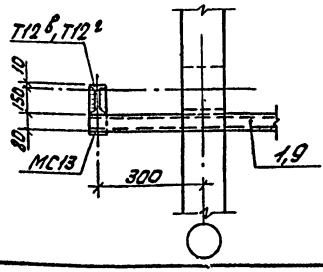

Привязан:

Инв. №

ГИП	Никитин		503-1-35.85 КЖ	
Нач.отд.	Сидорова		Автотранспортное предприятие на 450 грузовых автомобилей с открытой стоянкой	
Гл.спец.	Стрехнин		Производственный корпус	Стадия: РП; Лист: 79; Листов:
Рук.гр.	Найкратова			
Вед.инж.	Полякова		Схемы расположения элементов фахверка. Узлы 1,2,3,4,5	ГИПРОАВТОТРАНС Новосибирский филиал
Н.контр.	Комиссарова			

Инв. № подл. | Подп. и дата | Взам. инв. №

Альбом II

Типовой проект 503

(Начало)

Марка	Обозначение	Наименование	Кол.	Масса кг	Примечание
		Элементы фахверка для крепления панелей, перегородок			
Т1	1.431-20 Вып. 4	Т1	3	60,0	
Т6	1.431-20 Вып. 4	Т6	9	150,0	
Т9а	503- -КЖИ-Т9а	Т9а	5	39,05	
Т9б	503- -КЖИ-Т9б	Т9б	1	50,8	
Т9в	503- -КЖИ-Т9в	Т9в	1	48,9	
Т11	1.431-20 Вып. 4	Т11	7	120,0	
Т11а	503- -КЖИ-Т11а	Т11а	3	41,2	
Т12а	503- -КЖИ-Т12а	Т12а	2	39,3	
Т12б	503- -КЖИ-Т12б	Т12б	2	24,7	
Т12в	503- -КЖИ-Т12в	Т12в	3	29,31	
Т12г	503- -КЖИ-Т12г	Т12г	3	48,92	
Т13	1.431-20 Вып. 4	Т13	4	120,0	
Т13а	Б4	С14 ℓ=3750 ГОСТ 8240-72*	1	46,1	
Т13б	Б4	С14 ℓ=3990 ГОСТ 8240-72*	1	47,9	
Т13в	503- -КЖИ-Т13в	Т13в	3	42,8	
Т13г	503- -КЖИ-Т13г	Т13г	1	30,0	
Т13д	503- -КЖИ-Т13д	Т13д	1	36,6	
Т14а	503- -КЖИ-Т14а	Т14а	3	124,3	
Т14б	503- -КЖИ-Т14б	Т14б	2	52,98	
Т17	1.431-20 Вып. 4	Т17	4	200,0	
Т36	1.431-20 Вып. 4	Т36	3	150,0	
		Ригели для крепления каркасно-обшивных вкладышей			
		Гн.180×60×6 ГОСТ 8645-68			
Поз.1	Б4	ℓ=5980	12	71,98	
Поз.2	Б4	ℓ=2990	12	35,99	
Поз.3	Б4	ℓ=5590	8	67,29	
Поз.4	Б4	ℓ=3110	4	37,44	
Поз.5	Б4	ℓ=2810	3	33,83	
Поз.6	Б4	ℓ=2720	1	32,74	
Поз.7	Б4	ℓ=5500	1	66,21	
Поз.8	Б4	ℓ=5530	1	66,55	
Поз.9	Б4	ℓ=5080	4	73,19	

(Окончание)

Марка	Обозначение	Наименование	Кол.	Масса кг	Примечание
		Элементы крепления каркасно-обшивных вкладышей			
Поз.10	Б4	L 180×110×10 ГОСТ 8510-72 ℓ=250	28	5,55	
Поз.11	Б4	L 75×5 ГОСТ 8509-72 ℓ=1540	4	8,93	
Поз.13	Б4	L 50×5 ГОСТ 8509-72	8	2,30	
Поз.14	Б4	L 50×5 ГОСТ 8509-72 ℓ=60	4	0,20	
Поз.15	Б4	Гн.50×4 ГОСТ 19771-74* ℓ=340	190	0,50	
Поз.16	Б4	Гн.50×4 ГОСТ 19771-74* ℓ=160	140	0,30	
Поз.12	Б4	-100×100×10 ГОСТ 103-76	56	0,76	
Поз.18	Б4	-4×60×120 ГОСТ 103-76	28	0,20	
Поз.19	Б4	-4×60×160 ГОСТ 103-76	186	0,30	
Поз.20	Б4	-6×60×450 ГОСТ 103-76	16	1,30	
Поз.21	Б4	-8×100×240 ГОСТ 103-76	102	1,50	
Поз.22	Б4	-8×60×240 ГОСТ 103-76	102	0,90	
Поз.17	Б4	Гн.160×125×7 ГОСТ 19772-74 ℓ=200	23	1,10	
Поз.23	Б4	Шуруп А6×45 ГОСТ 1144-80*	1600		
		Винт самонарезающий			
Поз.24	Б4	В6×25 ТУ67-72-80	800		
		Т16 ГОСТ 8239-72*			
Поз.25	Б4	ℓ=270	2	3,34	
		Элементы крепления фахверка перегородок			
СТ1	503 -КЖИ-СТ1	СТ1	5	9,29	
МС13	1.431-20 Вып. 7 ч.2	МС13	48	1,8	
МС29	1.431-20 Вып. 7 ч.2	МС29	4	16,70	
МС30	1.431-20 Вып. 7 ч.2	МС30	4	9,10	
МС34	1.431-20 Вып. 7 ч.2	МС34	47	3,70	
МС37	1.431-20 Вып. 7 ч.2	МС37	14	7,00	
МС37а	503- -КЖИ-МС37а	МС37а	44	2,24	
МС39а	503- -КЖИ-МС39а	МС39а	25	2,70	

1. Схемы расположения элементов фахверка см. листы 74, 75, 76, 77, 78, 79.
2. Спецификация к схемам расположения панелей перегородок см. лист 73.

Инв.№ подл. | Подпись и дата | Взам. инв.№

Привязки

Инв.№

ГИП	Никитин		
Нач.отд.	Сидорова		
Гл.спец.	Орехкин		
Рук.гр.	Шайхатова		
Вед.инж.	Полякова		
Н.контр.	Сонисарова		

503-1-35.85 -КЖ

Автотранспортное предприятие на 450 грузовых автомобилей с открытой стоянкой

Производственный корпус

Стадия	Лист	Листов
РП	80	

Спецификация к схемам расположения элементов фахверка перегородок

Копировал Шлай

ГИПРОАВТОТРАНС Новосибирский филиал

Формат А2

Альбом II

Типовой проект 503

План колодца

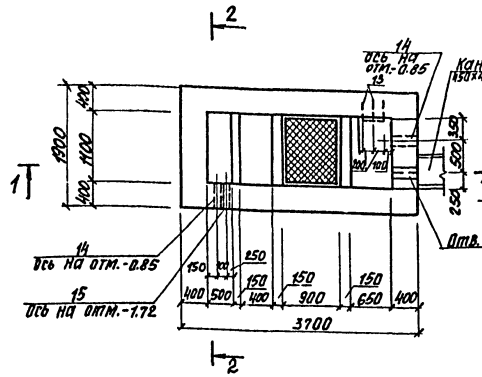

Раскладка сеток днища и выпусков арматуры

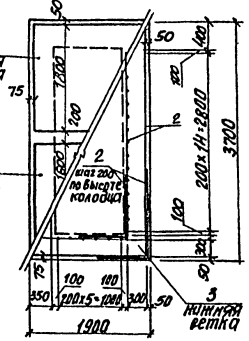

Схема плит перекрытия

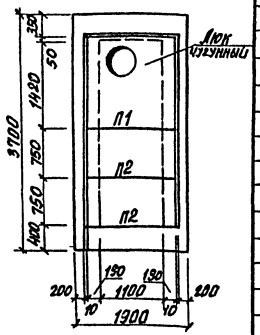

Спецификация монолитной жел. бет. конструкции

Формат	Зона	Позиц.	Обозначение	Наименование	Кол.	Примеч.
				Колодец К1 – шт 1		
				Сборочные единицы		
		1	503 КНЖ-КР3	Плоский каркас КР3	42	20.88 кг.
		2	Б.4	Ф25А-III ГОСТ 5781-82 L=2100	164	8.08 кг
		3	Серия 1.410-2 вып. 1	Сетка С12А-III-18х36	1	35.90 кг
		4	1.410-2 вып. 1	С12А-III-18х18	1	17.73 кг.
		5	1.410-2 вып. 1	С12А-III-16х18	1	15.95 кг
		6	1.410-2 вып. 1	С12А-III-26х18	2	24.90 кг
		7	1.410-2 вып. 1	С12А-III-30х18	2	28.47 кг
		8	1.410-2 вып. 1	С12А-III-26х30	2	41.90 кг
		9	1.410-2 вып. 1	С12А-III-30х36	2	57.67 кг
		10	1.410-2 вып. 1	С12А-III-8х18	6	8.78 кг.
				Детали		
		11	503 КНЖ-Мн28	Рамка Мн28	1	39.33 кг
		12	Б.4.	Ст10 ГОСТ 8240-72* L=950	2	8.16 кг
		13	503 -КНЖ-Мн6	Изделие закладное Мн6	6	2.5 кг
		14	3.901-5	Сальник Ду 100	2	12.3 кг
		15	3.901-5	Сальник Ду 150	1	24.5 кг
				Материалы		
				Бетон марки 200		13.75 м³

1-1

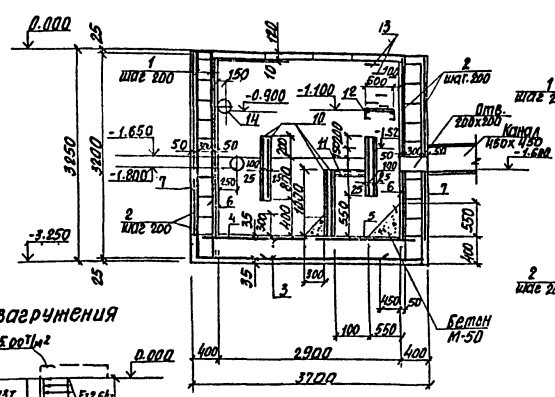

2-2

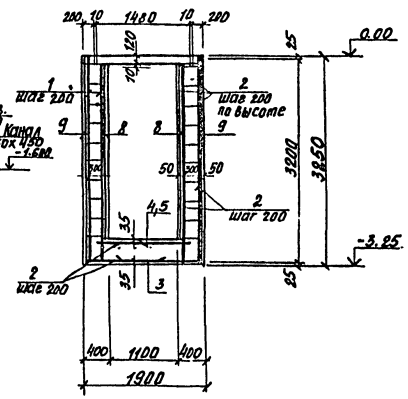

Схема загружения

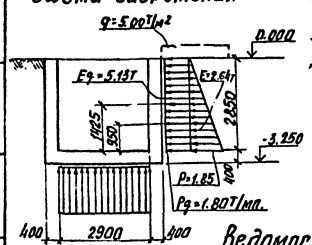

Спецификация сборных железобетонных элементов

Марка	Обозначение	Наименование	Кол.	Масса	Примеч
П1	3.006-2 вып. III-2	Плита ПО2	1	550	
П2	3.006-2 вып. II-2	Плита П13д-11б	2	330	
	ГОСТ 3634-61	Люк чугунный	1	80	

1. За относительную отметку 0.000 принята отметка крышки люка, что соответствует абсолютной отметке ▭
2. Внутренние поверхности колодца оштукатурить цементным раствором марки 50 с железнением.
3. Величину защитного слоя бетона для рабочей арматуры принимать для нижней арматуры - 35мм, для вертикальной арматуры - 30мм.
4. Арматуру, попадающую в отверстия, вырезают по месту.

Ведомость расхода стали на элемент, кг.

Марка элемента	Арматурные изделия: Арматура класса А-I ГОСТ 5781-82 Ф8		Итого	А-III ГОСТ 5781-82 Ф25	Ф22	Ф12	Ф10		Итого	Всего	Закладные изделия: Арматура Класса А-I ГОСТ 5781-82 Ф20	Прокат Ст3 кп2 ГОСТ 8240-72 С10		Сальник А100	Сальник №150	Итого	Всего	Общий расход
Колодец к1	53.01		53.01	1325.12	785.82	375.13	91.14		2577.21	2630.22	15.0	55.65		24.6	24.5	104.75	119.75	2749.97

Привязан

Инв. №

ГИП	Никитин		503-1-35.85 -КЖ
Нач.отд.	Сидорова		Автотранспортное предприятие на 450 грузовых автомобилей с открытой стоянкой
Гл.спец.	Стрехнин		
Рук.гр.	Шайхутдинов		Производственный корпус — Стадия: РП; Лист: 81; Листов:
Вед.ин.	Полякова		
Н.контр.	Комиссарова		Колодец-нейтрализатор №1 — ГИПРОАВТОТРАНС Новосибирский филиал

Согласовано: Нач. сант. отд. Бузикова; Отд. ...

Инв. № подл. | Подпись и дата | Взам. инв. №

Копировал: Суптеева

Формат А4

Альбом II

Типовой проект 503

План колодца

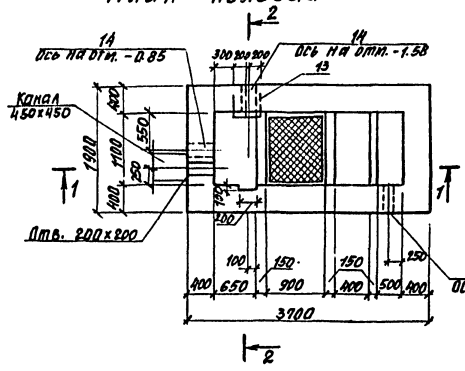

Раскладка сеток днища и выпусков арматуры

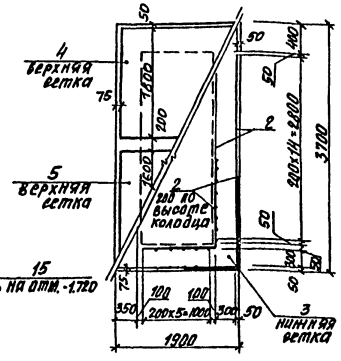

Схема плит покрытия

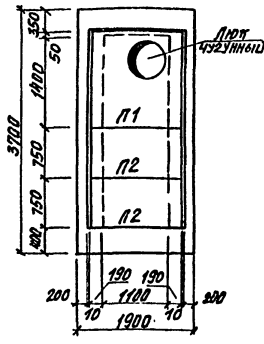

1-1

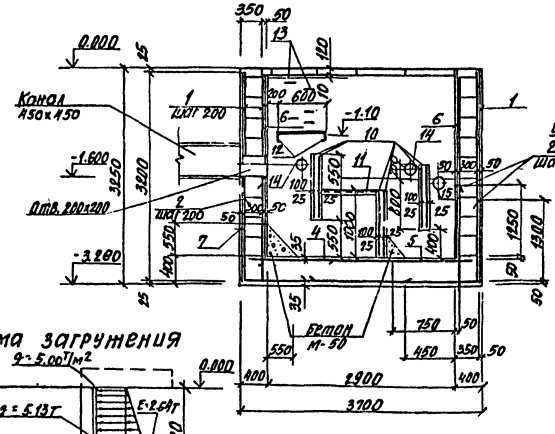

2-2

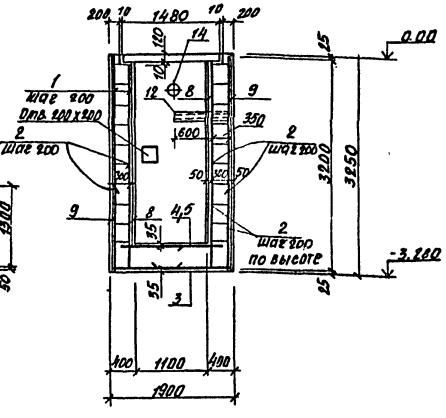

Схема загружения

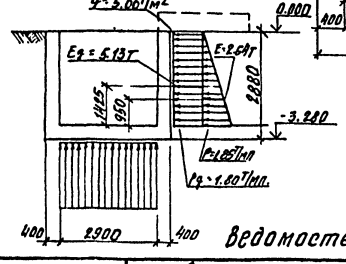

Спецификация монолитной железобетонной конструкции

Формат	Зона	Позиция	Обозначение	Наименование	Кол.	Примеч.
				Колодец N2 - шт. 1		
				Сборочные единицы		
		1	503 КЖИ - КР3	Плоский каркас КР3	42	20.88 кг
		2	Б.Ч.	Ф25 А-III ГОСТ 5781-82 ℓ=200	164	8.08 кг
		3	Серия 1.410-2 вып. 1	Сетка С12А-III-18х36	1	35.90 кг
		4	1.410-2 вып. 1	С12А-III-18х18	1	17.73 кг
		5	1.410-2 вып. 1	С12А-III-16х18	1	15.95 кг
		6	1.410-2 вып. 1	С12А-III-26х18	2	24.90 кг
		7	1.410-2 вып. 1	С12А-III-30х18	2	28.47 кг
		8	1.410-2 вып. 1	С12А-III-26х30	2	41.90 кг
		9	1.410-2 вып. 1	С12А-III-30х36	2	57.67 кг
		10	1.410-2 вып. 1	С12А-III-8х18	6	8.78 кг
				Детали		
		11	503- КЖИ- МН28	Рамка МН28	1	39.33 кг
		12	ГОСТ 8240-72*	Ст 10 ГОСТ 8240-72* ℓ=950	2	8.16 кг
		13	503- КЖИ- МН6	Изделие закладное МН6	6	2.5 кг
		14	Серия 3.901-5	Сальник Ду100 (ℓ=500)	3	12.30 кг
		15	3.901-5	Сальник Ду150 (ℓ=500)	1	24.50 кг
				Бетон марки 200		13.75 м³

Спецификация сборных железобетонных элементов

Марка	Обозначение	Наименование	Кол.	Масса	Примеч.
П1	3.006-2 вып. III-2	Плита П02	1	550	
П2	3.006-2 вып. II-2	Плита П13д-11б	2	330	
	ГОСТ 3634-79	Люк чугунный	1	80	

1. За относительную отметку 0.000 принята отметка крышки колодца, что соответствует абсолютной отметке ▭
2. Внутренние поверхности сооружения оштукатурить цементным раствором марки 50 с железнением.
3. Величину защитного слоя бетона для рабочей арматуры принимать для нижней арматуры - 35мм, для вертикальной арматуры - 30мм.
4. Арматуру, попадающую в отверстия, вырезают по месту.
5. Снаружи стены, соприкасающиеся с грунтом, обмазать горячим битумом за два раза.

Ведомость расхода стали на элемент, кг

Марка элемента	Арматурные изделия: Арматура класса А-I ГОСТ 5781-82 Ф8	Итого	Арматура класса А-III ГОСТ 5781-82 Ф25	Ф22	Ф12	Ф10	Итого	Всего	Закладные изделия: Арматура класса А-I ГОСТ 5781-82 Ф20	Прокат Ст.3 кп2 ГОСТ 8240-72 С10	Сальник Ду150	Сальник Ду100	Итого	Всего	Общий расход
Колодец N2	53.01	53.01	1325.12	785.82	375.13	91.14		2571.21	2630.22	16.0	55.65	24.5	36.9	117.05	132.05	2762.27

Привязан

Инв. №

ГИП	Никитин		
Нач.отд.	Сидорова		
Гл.спец.	Стрежнин		
Рук.гр.	Шайхатова		
Вед.инж.	Полякова		
Н.контр.	Комиссарова		

503-1-35.85 КЖ

Автотранспортное предприятие на 450 грузовых автомобилей с открытой стоянкой

Производственный корпус

Колодец-нейтрализатор N2

Стадия	Лист	Листов
РП	82	

ГИПРОАВТОТРАНС Новосибирский филиал

Копировал: Сергеева

формат А-2

Инв. № подл. | Подпись и дата | Взам. инв. №

Согласовано

Утверждено: Главный инженер проекта Дзюпа А.Г.

Альбом II

Типовой проект 503-1-35.85

Ведомость рабочих чертежей основного комплекта КМ

Лист	Наименование	Примечание
1	Общие данные (начало) Техническая спецификация металла	
2	Общие данные (продолжение) Техническая спецификация металла	
3	Общие данные (продолжение) Техническая спецификация металла типовой конструкции	
4	Общие данные (окончание) Ведомость металлоконструкций по видам профилей	
5	Схема расположения элементов подвесных путей	
6	Схема расположения подвесных путей Разрезы 1-1...8-8	
7	Узлы 1...3 подвесного подъемно-транспортного оборудования	
8	Узлы 4...7 подвесного подъемно-транспортного оборудования.	
9	Схемы расположения балок перекрытий и элементов крепления подвесных потолков	
10	Схемы расположения лестниц по осям „Б; И/1", в осях „12-13"	

Ведомость ссылочных документов

Обозначение	Наименование	Примечание
1.426.2-3	Стальные подкрановые балки:	
	– пути подвесного транспорта пролетом 3; 4 и 6 м.	
1.450.3-3	Стальные лестницы, площадки стремянки и ограждения:	
Вып. 1. часть 1.2	– конструкции из холодногнутых профилей. Чертежи КМД	
ГОСТ 26020-83	Двутавры стальные горячекатаные с параллельными гранями полок	

Типовой проект разработан в соответствии с действующими нормами и правилами и предусматривает мероприятия, обеспечивающие взрывную, взрывопожарную и пожарную безопасность при эксплуатации здания.

Главный инженер проекта (Никитин).

Техническая спецификация металла

(Начало)

Вид профиля и ГОСТ. ТУ	Марка металла и ГОСТ	Обозначение и размер профиля в мм.	Н п/п	Код: Марка металла	Код: Вида профиля	Код: Размера профиля	Количества шт.	Длина мм	Масса металла по элементам конструкции, т: пути подвесных кранов	балки двутавровые	каркасы подвесных потолков	Общая масса т.	Масса потребности в металле по кварталам (заполняется изготовителем) т: I	II	III	IV	Заполняется вц.
									Код элемента конструкции								
1	2	3	4	5	6	7	8	9	526235	526233	526112						
Балки двутавровые ГОСТ 19425-74*	ВСт3Гпс5 ГОСТ 380-71*	I 24 М	1						14.52			14.52					
		Итого:	2	087018	092500				14.52			14.52					
Двутавры с параллельными гранями полок ГОСТ 26020-83	ВСт3 сп5-1 ТУ14-1-3023-80	I 30 Ш1	3							0.587		0.587					
		Итого:	4	087019	092505					0.587		0.587					
Швеллеры ГОСТ 8240-72*	ВСт3Гпс5-1 ГОСТ 380-71*	С16	5						0.511			0.511					
		С20	6						1.303			1.303					
		Итого:	7	087018	092501				1.814			1.814					
Швеллеры ГОСТ 8240-72*	ВСт.3 сп5-1 ТУ14-1-3023-80	С14	8							1.107		1.107					
		С16	9							0.130		0.130					
		Итого:	10	087019	092501					1.237		1.237					
Гнутый профиль ГОСТ 8278-83	ВСт3Гпс5-1 ГОСТ 380-71*	С60х32х3	11						0.003			0.003					
		С80х50х4	12						0.616			0.616					
		Итого:	13	087018	112000				0.619			0.619					
Сталь угловая равнополочная ГОСТ 8509-72*	ВСт3 пс6-1 ТУ14-1-3023-80	L 160х10	14								0.070	0.070					
		Итого:	15	087018	095100						0.070	0.070					
	ВСт3Гпс5-1 ГОСТ 380-71*	L 110х8	16						0.131			0.131					
		L 100х7	17						0.045			0.045					
		L 50х5	18						0.060			0.060					
		Итого:	19	087018	095100				0.236			0.236					
	ВСт3сп5-1 ТУ14-1-3023-80	L 100х8	20							1.446		1.446					
		Итого:	21	087019	095100					1.446		1.446					
	ВСт3пс6 ГОСТ 380-71*	L 75х6	22							0.010	0.060	0.070					
		Итого:	23	087018	095100					0.010	0.060	0.070					
	ВСт3кп2 ГОСТ 380-71*	L 50х5	24								0.528	0.528					
		L 63х5	25						0.412			0.412					
		Итого:	26	087016	095100				0.412		0.528	0.940					

Инв. № подл. | Подпись и дата | Взам. инв. №

Привязан

Инв. №

ГИП	Никитин	
Нач. отд.	Сидорова	
Гл. спец.	Стрехнин	
Рук. гр.	Шайхатова	
Вед. инж.	Полякова	
Инж.	Печенко	
Н. контр.	Комиссарова	

503-1-35.85 КМ

Автотранспортное предприятие на 450 грузовых автомобилей с открытой стоянкой

Производственный корпус

Общие данные (начало) Техническая спецификация металла

Стадия	Лист	Листов
РП	1	

ГИПРОАВТОТРАНС Новосибирский филиал

Копировал: Сунтеева

Формат А4

/окончание/

Вид профиля и ГОСТ, ТУ	Марка металла и ГОСТ	Обозначение и размер профиля мм	№ п/п	Код: Марки металла	Код: Вида профиля	Код: Размера профиля	Количество шт.	Длина мм	Масса металла в элементах конструкции, т: Пути подвесных кранов (Код элемента конструкции 526235)	Балки рабочих площадок (526233)	Каркасы подвесных потолков (526212)	Общая масса, т	Масса потребности в металле по кварталам (заполняется изготовителем) т: I	II	III	IV	Заполняется ВЦ.
1	2	3	4	5	6	7	8	9									
Сталь листовая ГОСТ 82-70*	ВСт3Гпс5-1 ТУ14-1-3023-80	δ=6	27						0.141			0.141					
		δ=8	28						0.953			0.953					
		δ=10	29						0.075			0.075					
		δ=14	30						1.288			1.288					
		Итого:	31	087018	097100				2.457			2.457					
Сталь листовая ГОСТ 19903-74*	ВСт3Гпс5-1 ТУ14-1-3023-80	δ=4	32						0.041			0.041					
		Итого:	33	087018	097102				0.041			0.041					
Сталь листовая ГОСТ 103-76*	ВСт3Гпс5-1 ТУ14-1-3023-80	δ=6	34						0.041			0.041					
		δ=8	35						0.035			0.035					
		δ=10	36						0.009			0.009					
		δ=12	37						0.158			0.158					
		Итого:	38	0.87018	097100				0.243			0.243					
Итого масса металла			39						20.342	3.28	0.658	24.280					
Лестницы	лист КМ8		40									0.838					
Всего масса металла			41									25.118					
В том числе по маркам	ВСт3Гпс5-1 ТУ14-1-3023-80		42	0.87018					5.41			5.41					
	ВСт3Гпс5 ГОСТ 380-71*		43	087018					14.52			14.52					
	ВСт3пс6 ГОСТ 380-71*		44	087018						0.010	0.060	0.070					
	ВСт3кп2 ГОСТ 380-71*		45	087016					0.412		0.528	0.940					
	ВСт3сп5-1 ТУ14-1-3023-80		46	087019						3.270		3.270					
	ВСт3пс6-1 ТУ14-1-3023-80		47	087018							0.070	0.070					
Масса поставки элементов по кварталам, т (заполняется заказчиком)	I																
	II																
	III																
	IV																

Альбом II

Типовой проект 503-1-35.85

Инв. № подл. | Подп. и дата | Взам. инв. №

Привязан

Инв. №

ГИП	Никитин	
Нач. отд.	Сидорова	
Гл. спец.	Стрехнин	
Рук. гр.	Шайхратова	
Вед. инж.	Псякова	
Инж.	Пехенько	
Н. контр.	Комиссарова	

503—1-35.85 —КМ

Автотранспортное предприятие на 450 грузовых автомобилей с открытой стоянкой

Производственный корпус

Стадия	Лист	Листов
РП	2	

Общие данные (продолжение) Техническая спецификация металла

ГИПРОАВТОТРАНС Новосибирский филиал

Копировал: Сычева

Формат А2

Техническая спецификация металла типовой конструкции

Вид профиля и ГОСТ, ТУ	Марка металла и ГОСТ	Обозначение и размер профиля, мм	№ п.п	Код. Марки металла	Код. Вида профиля	Код. Размера профиля	Количество, шт.	Длина, мм	Масса металла по элементам конструкции. Лестничные марши (526392)	Площадки лестниц (526391)	Ограждения лестниц (526392)	Общая масса, т	Масс. потребности в металле по кварталам (заполняется изготовителем), т I	II	III	IV	Заполняется в Ц.
1	2	3	4	5	6	7	8	9									
Швеллеры стальные гнутые равнополочные ГОСТ 8278-83	ВСт3 кп2 ГОСТ 11474-76*	[180x50x4	1		112000				0.286			0.286					
		[160x50x4	2		112000					0.068		0.068					
		Итого:	3	087016					0.286	0.068		0.354					
Швеллеры стальные гнутые неравнополочные ГОСТ 8281-80		[50x40x12x2.5	4		112000						0.110	0.110					
		Итого:	5	087016							0.110	0.110					
Гнутые профили ЧМТУ-2-130-70	ВСт3кп2 ГОСТ 16523-70*	{ 90x30x25x3	6		112000						0.028	0.028					
		Итого:	7	087016							0.028	0.028					
Сталь угловая равнополочная ГОСТ 8509-72*	ВСт3кп2 ГОСТ 535-79	L 75x6	8		095100				0.017	0.029		0.046					
		L 56x5	9		095100					0.003		0.003					
		L 25x3	10		095300						0.026	0.026					
		Итого:	11	087016					0.017	0.032	0.026	0.075					
Сталь листовая ГОСТ 19903-74*	ВСт.3кп2 ГОСТ 16523-70*	δ=2	12		097200				0.179	0.061		0.240					
		Итого:	13	087016					0.179	0.061		0.240					
	ВСт3кп2 ГОСТ 14637-79	δ=4	14		097102				0.021	0.006		0.027					
		δ=6	15		097100				0.004			0.004					
		Итого:	16	087016					0.025	0.006		0.031					
Всего масса металла			17						0.507	0.167	0.164	0.838					
В том числе по маркам	ВСт3кп2 ГОСТ 11474-76*		18	087016					0.286	0.068	0.110	0.464					
	ВСт3кп2 ГОСТ 16523-70*		19	087016					0.179	0.061	0.028	0.268					
	ВСт.3кп2 ГОСТ 535-79		20	087016					0.017	0.032	0.026	0.075					
	ВСт.3кп2 ГОСТ 14637-79		21	087016					0.025	0.006		0.031					
Масса поставки металла по кварталам, т (заполняется заказчиком)		I															
		II															
		III															
		IV															

Типовой проект 503-1-35.85 Альбом II

Инв. № подл. | Подпись и дата | Взам. инв. №

Привязан

Инв. №

ГИП	Никитин	
Нач.отд.	Сидорова	
Гл.спец.	Стрехнин	
Рук. гр.	Шайхратова	
Вед.инж.	Полякова	
Инжен.	Лепкова	
Н.контр.	Комиссарова	

503-1-35.85 -КМ

Автотранспортное предприятие на 1[illegible] грузовых автомобилей с открытой стоя[illegible]

Производственный корпус

Стадия: РП

Лист

Общие данные (продолжение) Техническая спецификация металла типовой конструкции

ГИПРГ Новосиб

Копировал: Сапожкова

Альбом II

Типовой проект 503-1-35.85

Ведомость металлоконструкций по видам профилей

Наименование конструкции по номенклатуре прейскуранта № 01-09	Позиция по Прейскуранту № 01-09	№ п.п.	Код конструкций	Масса конструкций, т: Всего стали, прокатанной листовой толщ.	По видам профилей стали: Балки и швеллеры	Крупносортная сталь	Среднесортная сталь	Мелкосортная сталь	Толстолистовая сталь	Универсальная сталь	Тонколистовая сталь	Гнутые и гнутосварные	Трубы	Прочие	Всего	Количество, шт.	Серия типовых конструкций
1	2	3	4	5	6	7	8	9	10	11	12	13	14	15	16	17	18
Типовые конструкции																	
Лестничные марши под углом 45° со ступенями штампованного типа	109-225	1	526392			0,018			0,026		0,184	0,295			0,528		1.450.3-3 Вып.1 часть 1; 2
Прямоугольные переходные площадки с настилом штампованного типа	109-444	2	526391			0,033			0,006		0,063	0,07			0,174		
Ограждения для лестничных маршей под углом 45° и переходных площадок из холодногнутых профилей	109-297; 298; 479; 480	3	526392 526391					0,027				0,142			0,171		
Нетиповые конструкции		4															
Пути подвесных кранов	303-31	5	526235		16,824	0,667			2,923			0,638			21,162		
Балки рабочих площадок	309-24	6	526233		1,879	1,500									3,413		
Каркасы подвесных потолков с подвесками и деталями крепления	311-3	7	526212			0,678									0,685		
Итого:		8			18,703	2,896		0,027	2,855		0,247	1,145			26,133		
Контрольная сумма																	

Привязан:

Инв. №

ГИП	Никитин		
Нач.отд.	Сидорова		
Гл.спец.	Стрехнин		
Рук.гр.	Шайхратова		
Ведущий инженер	Полякова		
Инженер	Леонова		
Н-контр.	Комиссарова		

503-1-35.85 КМ

Автотранспортное предприятие на 450 грузовых автомобилей с открытой стоянкой

Производственный корпус

Стадия	Лист	Листов
РП	4	

Общие данные (окончание) Ведомость металлоконструкций по видам профилей

ГИПРОАВТОТРАНС Новосибирский филиал

Взам. инв. № | Подпись и дата

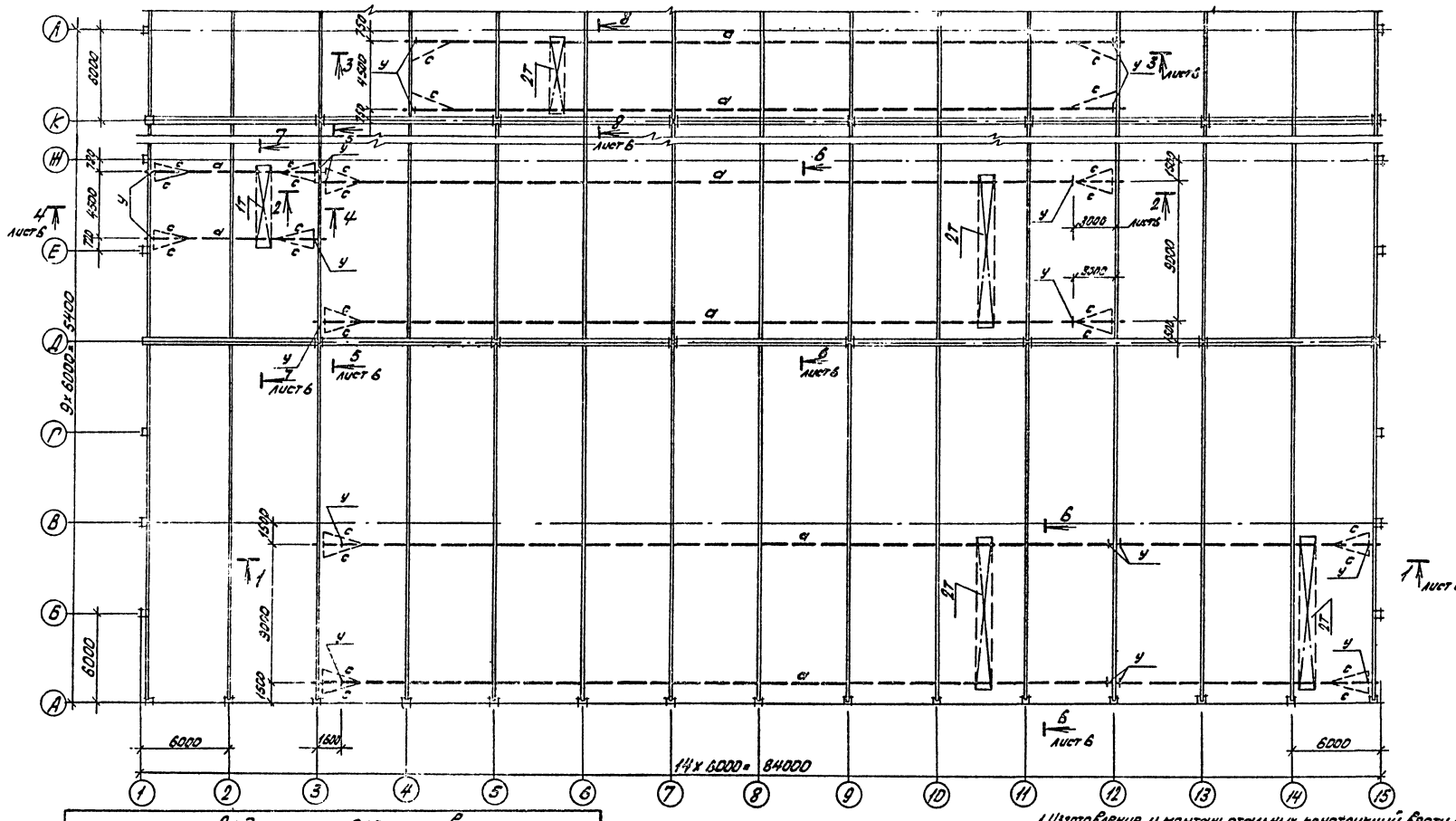

Ведомость элементов

Марка	Сечение: Эскиз	Сечение: Поз.	Сечение: Состав	Опорные усилия: M тс.м	Опорные усилия: N тс	Опорные усилия: Q тс	Группа конструкций	Марка металла	Примечание
а	I		I 24М	–	–	4,45	I	ВСт3пс5	
б	[		[20	4,50	–	3,80	I		
в	][		][80x50x4	0,1	4,1	–	I		
с	L		L 63x5	По гибкости λ=400			IV		

1. Изготовление и монтаж стальных конструкций вести в соответствии с требованиями СНиП III-18-75 и указаниями серии 1.426,2-3 вып.2.
2. Монтаж вести на болтах нормальной точности. Гайки постоянных болтов закрепить забивкой резьбы или приваркой к стержню болта.
3. Сварку производить электродами Э-42 по ГОСТ 9467-75, $h_ш$=6 мм.
4. Все металлоконструкции после монтажа окрасить масляной краской за 2 раза, наездовые поверхности балок краска не наносится.

ГИП	Никитин		503-1-35.85 КМ
Я.Н.гед	Сиворова		Автотранспортное предприятие на 450 грузовых автомобилей с открытой стоянкой
Д.спец	Стрекунин		Производственный корпус
Рук.гр.	Шайратова		Схема расположения элементов подвесных путей
Ст.техн	Голубева		Стадия: РП; Лист: 5; Листов:
Н.контр.	Комиссарова		ГИПРОАВТО Новосибирск

Привязан:

Инв.№

Альбом I

Типовой проект 503-1-35.85

Согласовано

Нач. техуч. Волжанин
Нач. сантуч. Волжанин
Гл. инж. проекта Суворова
Гл. инж. Ю.Ф.

Альбом I

Типовой проект 503-1-35-85

1-1

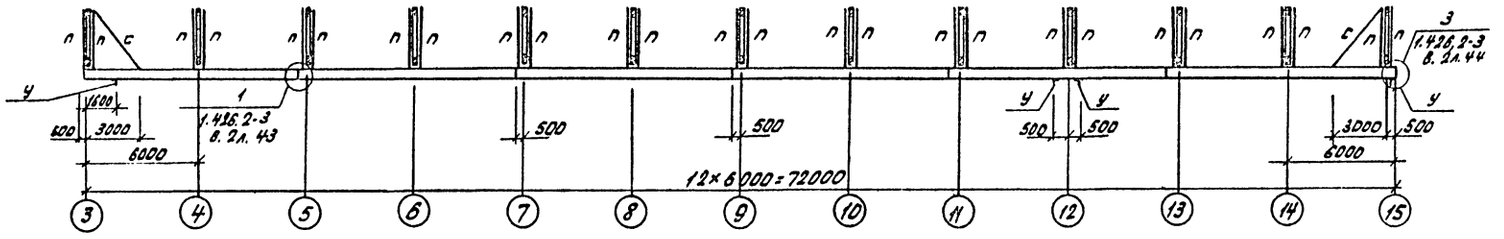

6-6

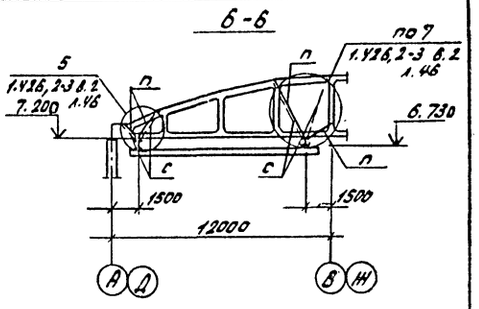

2-2

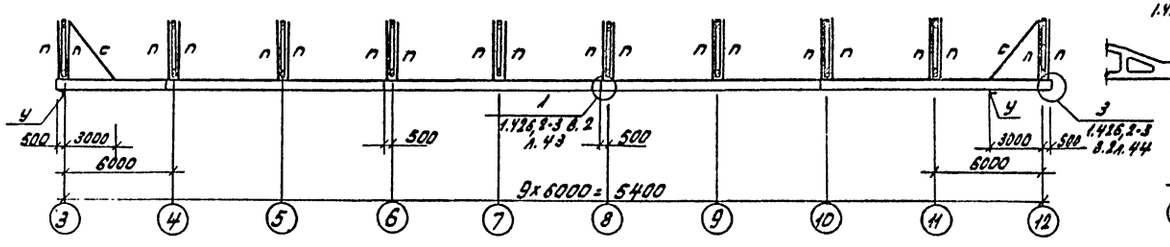

7-7

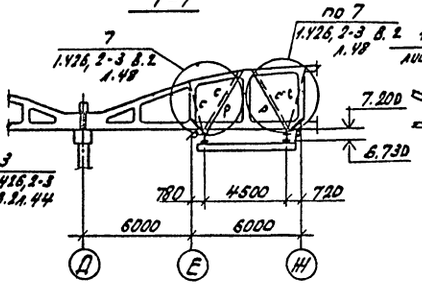

8-8

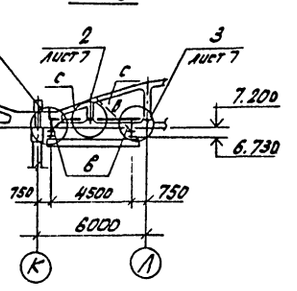

3-3

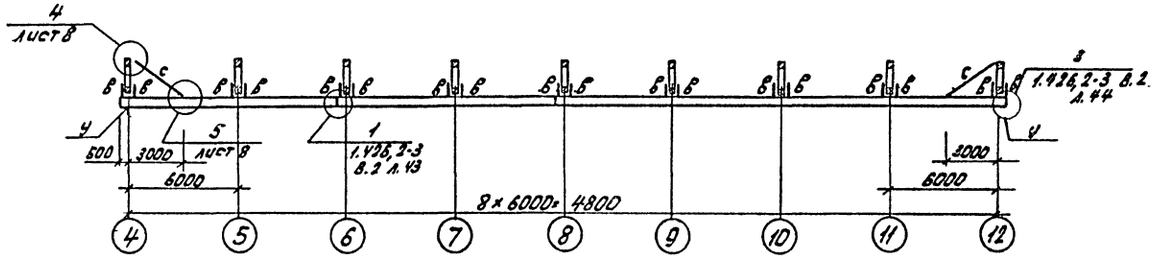

1. Общие указания по изготовлению и монтажу металлоконструкций смотреть на листе 1.
2. Данные для крепления подвесных крановых путей смотреть на листе 5.
3. Разрезы 1-1...8-8 замаркированы на листе 5.
4. Монтажные стыки подвесных путей располагаются на 0,5м от крепления балки к несущей конструкции.

4-4

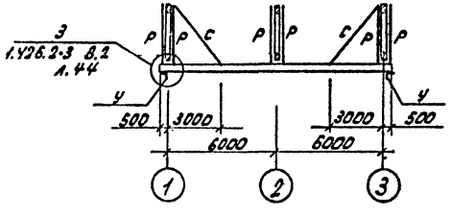

5-5

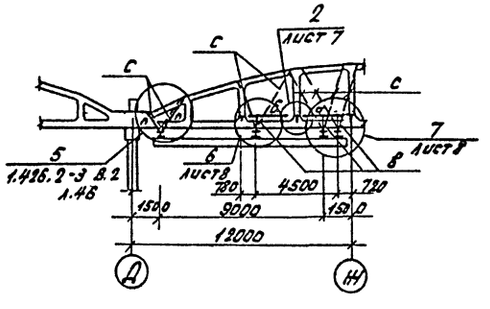

Привязан:

Инв.№:

ГИП	Никитин		
Нач.отд.	Сидорова		
Гл.спец.	Стрежнин		
Рук.гр.	Найхратова		
Ст.техн.	Голубева		
Н.контр.	Комиссарова		

503-1-35.85 КМ

Автотранспортное предприятие на 450 грузовых автомобилей с открытой стоянкой

Производственный корпус

Стадия	Лист	Листов
РП	6	

Схема расположения подвесных путей. Разрезы 1-1...8-8

ГИПРОАВТОТРАНС Новосибирский филиал

Инв.№ подл. | Подп. и дата | Взам.инв.№

Альбом I

Типовой проект 503-1-35.85

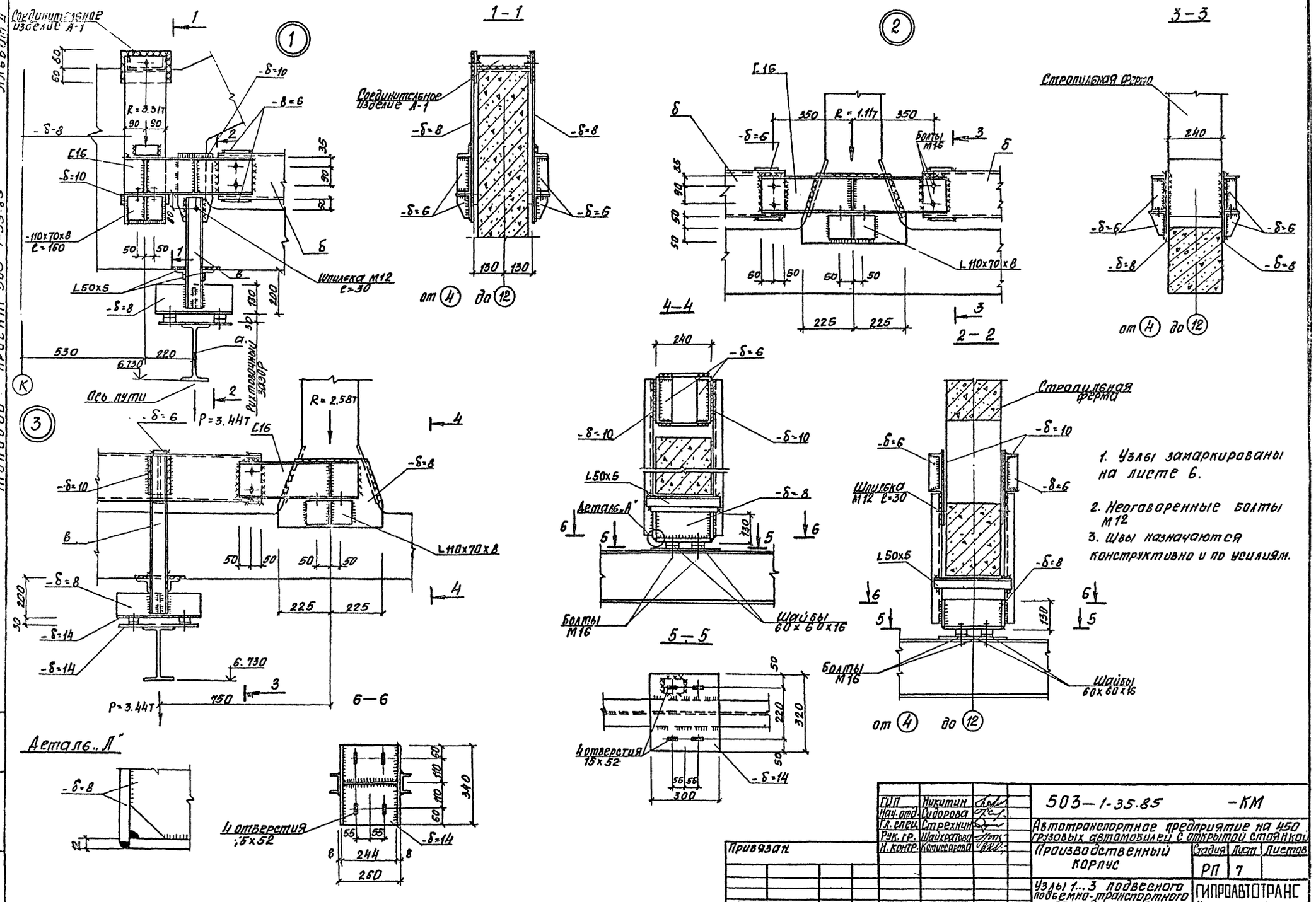

1. Узлы замаркированы на листе 6.
2. Неоговоренные болты М12
3. Швы назначаются конструктивно и по усилиям.

ГИП	Никитин		503-1-35.85 -КМ				
Нач.отд.	Сидорова		Автотранспортное предприятие на 450 грузовых автомобилей с открытой стоянкой				
Гл.спец.	Стрехнин		Производственный корпус	Стадия	Лист	Листов	
Рук.гр.	Шайкратова			РП	7		
Н.контр.	Комиссарова		Узлы 1...3 подвесного подъемно-транспортного оборудования.	ГИПРОАВТОТРАНС Новосибирский филиал			

Привязан

Инв. №

Инв.№ подл. | Подпись и дата | Взам.инв.№

Копировал: Сунтеева

Формат А2

Альбом I

Типовой проект 503-1-35.85

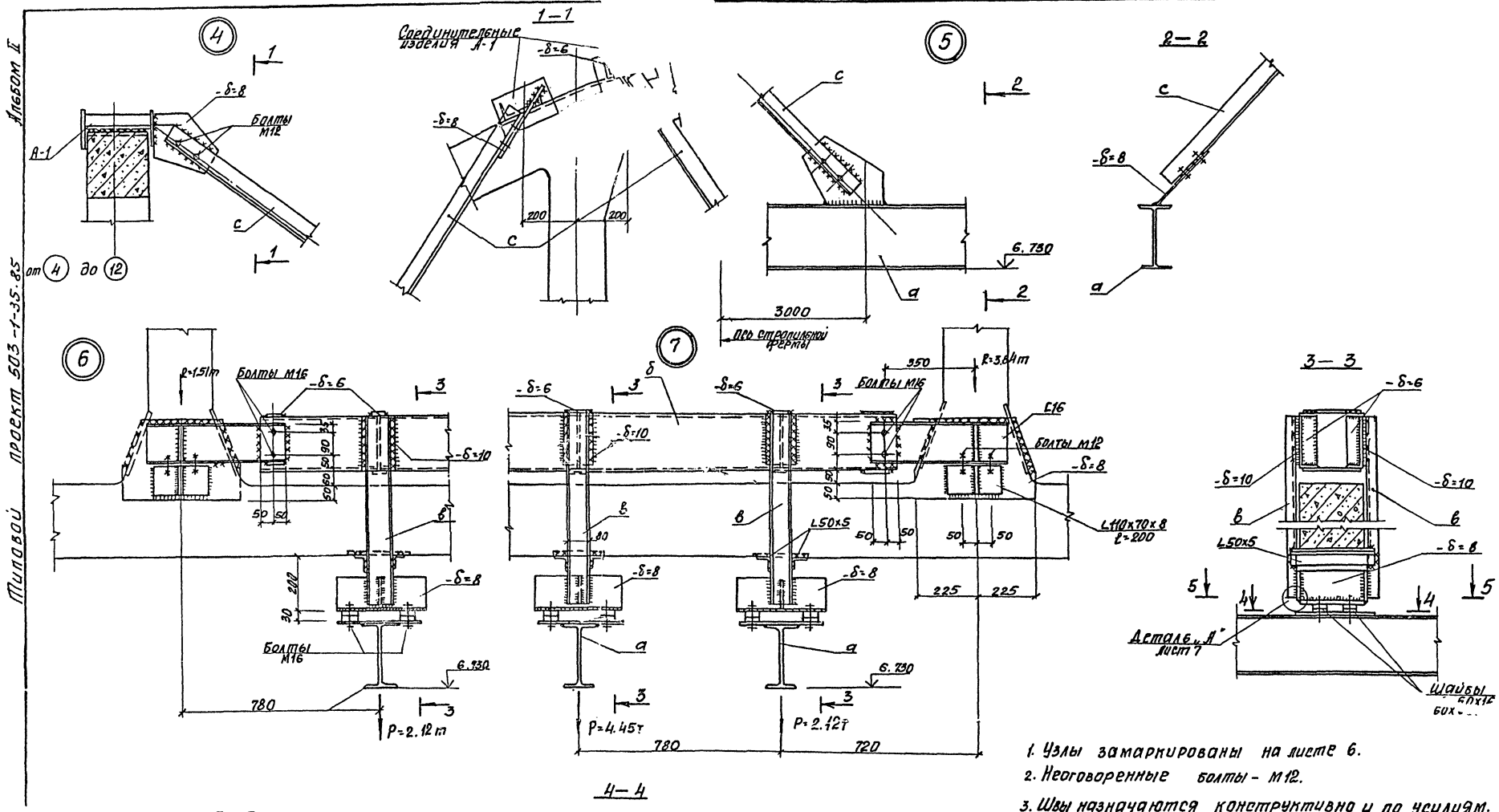

1. Узлы замаркированы на листе 6.
2. Неоговоренные болты - М12.
3. Швы назначаются конструктивно и по усилиям.

ГИП	Никитин		503-1-35.85 -КМ
Нач. отд.	Цифорова		Автотранспортное предприятие на 450 грузовых автомобилей с открытой стоянкой
Гл. спец.	Стрехнин		Производственный корпус.
Рук. гр.	Шайхатова		Стадия: РП; Лист: 8; Листов:
Н. контр.	Комиссарова		Узлы 4...7 подвесного подъемно-транспортного устройства
Привязан			ГИПРОАВТОТРАНС Новосибирский филиал
Инв. №			

Инв. № подл. | Подпись и дата

Формат А2

Схема расположения балок перекрытия в осях „А-В"

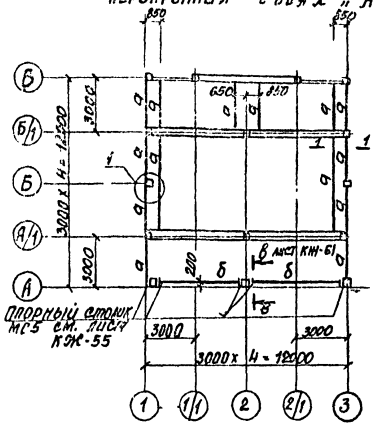

Схема расположения балок перекрытия в осях „И/1-А"

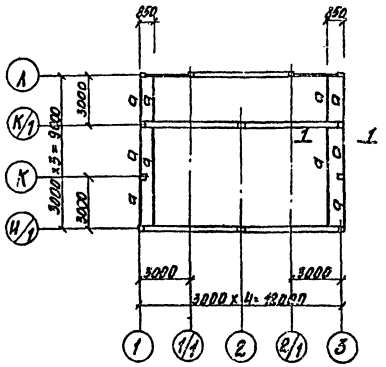

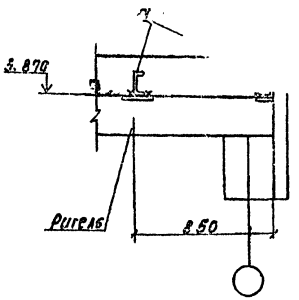

1

2 — 2

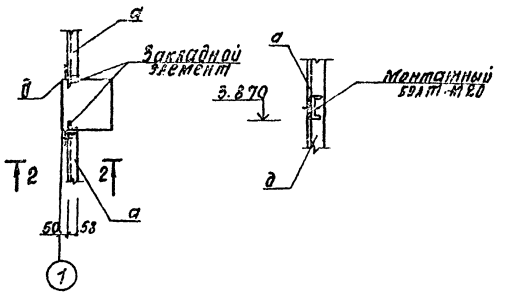

Схема элементов крепления подвесного потолка в осях „1-3" на отм. 4,200

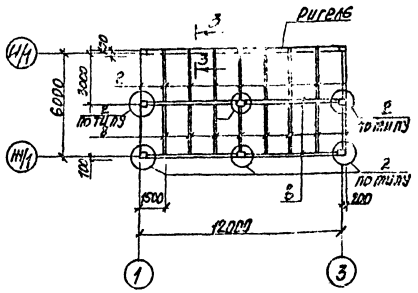

Схема элементов крепления подвесного потолка в осях „3-4" на отм. 4,200

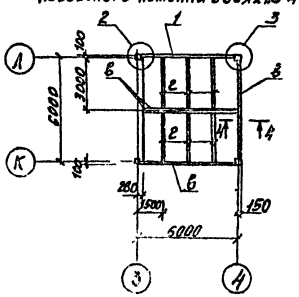

Схема элементов крепления подвесного потолка в осях „12-13/1" на отм. 4,200

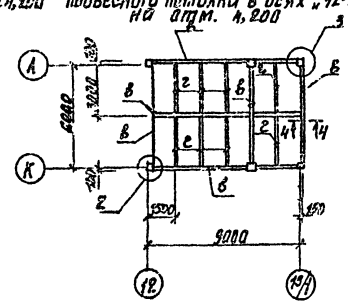

Ведомость элементов

Марка	Сечение: эскиз	Сечение: поз.	Сечение: состав	Опорные усилия: M тс.м	Опорные усилия: N тс	Опорные усилия: Q тс	Группа конструк.	Марка металла	Примечание
а	[	1	[14	2.52	—	1.70	2		
б	I	2	I 30 ш1	6.90	—	5.2	2	Вст3сп5	
в	L	3	L 100x8	—	—	—	2		
г	L	4	L 50x5	—	—	—	4	Вст3кп2	
д	L	5	L 75x6	—	—	—	3	Вст3пс6	
е	L	6	L 160x10	—	—	—	3	Вст3пс6	

1. Все сварные соединения выполнять электродами Э-42 по ГОСТ 9467-75, высота сварного шва 6мм.

3 — 3

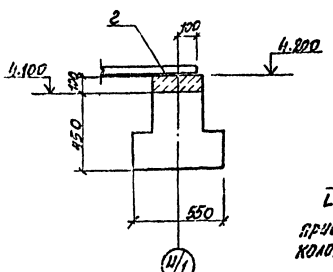

2

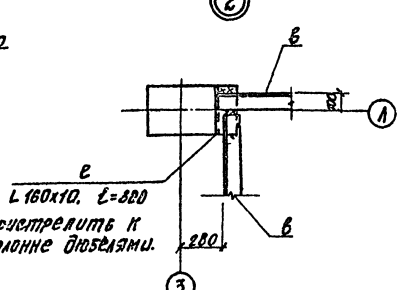

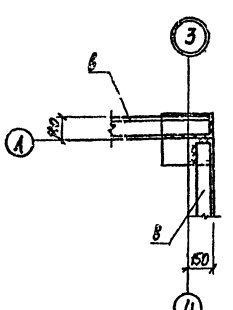

4 — 4

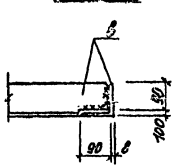

Привязан

Инв. №

ГИП	Никитин		503-1-35.85 КМ	
Нач. отд.	Силарова		Автотранспортное предприятие на 450 грузовых автомобилей с открытой стоянкой	
Гл. спец.	Стрехнин		Производственный корпус	Стадия: РП; Лист: 9; Листов:
Рук. гр.	Шейхетова			
Вед. инж.	Полякова			
Инж. техн.	Голубева		Схемы расположения балок перекрытий и элементов крепления подвесных потолков	ГИПРОАВТОТРАНС
Контр.	Комиссарова			

Альбом I

Типовой проект 503-1-35.85

Инв. № подл. | Подпись и дата | Взам. инв. №