ТИПОВОЙ ПРОЕКТ

222-1-99/75

ОБЩЕОБРАЗОВАТЕЛЬНАЯ ШКОЛА НА 10 КЛАССОВ

СОСТАВ ПРОЕКТА

АЛЬБОМ О МАТЕРИАЛЫ ДЛЯ ПРИВЯЗКИ И ЧЕРТЕЖИ НУЛЕВОГО ЦИКЛА РАБОТ
АЛЬБОМ I АРХИТЕКТУРНО-СТРОИТЕЛЬНЫЕ И ТЕХНОЛОГИЧЕСКИЕ ЧЕРТЕЖИ
АЛЬБОМ II САНИТАРНО-ТЕХНИЧЕСКИЕ ЧЕРТЕЖИ.
АЛЬБОМ III ЭЛЕКТРОТЕХНИЧЕСКИЕ ЧЕРТЕЖИ
АЛЬБОМ IV ИЗДЕЛИЯ ЗАВОДСКОГО ИЗГОТОВЛЕНИЯ
АЛЬБОМ V ЧЕРТЕЖИ ЗАДАНИЯ ЗАВОДУ-ИЗГОТОВИТЕЛЮ
АЛЬБОМ VI ЗАКАЗНЫЕ СПЕЦИФИКАЦИИ.
АЛЬБОМ VII СМЕТЫ

УТВЕРЖДЕН
ГОСГРАЖДАНСТРОЕМ
НА СТАДИИ ТЕХНИЧЕСКОГО ПРОЕКТА
ПРИКАЗОМ N 154 10. X. 1968г.

625/0 цена 1-80

АЛЬБОМ О

РАЗРАБОТАН И
ВВЕДЕН В ДЕЙСТВИЕ
ЦНИИЭП УЧЕБНЫХ ЗДАНИЙ
ПРИКАЗОМ №137 от 30.X.1975г

СОДЕРЖАНИЕ АЛЬБОМА О.

НАИМЕНОВАНИЕ ЧЕРТЕЖА	№ЛИСТА	СТР.
Содержание альбома О. Генплан. /примерное решение/ Пояснительная записка.	1	2
План фундаментов. /пример решения/. Чертеж привязки. Вариант с полами по грунту.	АС-01	3
Сечения фундаментов. Вариант с полами по грунту.	АС-02	4
План фундаментов. Сечения /пример решения/. Чертеж привязки. Вариант с техническим подпольем.	АС-03	5
Сечения фундаментов. Вариант с техническим подпольем.	АС-04	6
Монтажные планы каркаса. Вариант с полами по грунту.	АС-05	7
Монтажные планы каркаса техподполья и 1го этажа. Вариант с техническим подпольем.	АС-06	8
Монтажные планы каркаса 2го этажа и фонаря. Вариант с техническим подпольем. Монтажные схемы диафрагм жесткости.	АС-07	9
Монтажные схемы вентблоков. Детали утепления стен и потолка венткамеры. Сечения 1-1, 4-4. Узлы 1, 2.	АС-08	10
План подвала. План подпольных каналов. Перекрытие над подвалом. Вариант с полами по грунту.	АС-09	11
Монтажные схемы раскладки цокольных панелей. Монтажные схемы диафрагм жесткости. Вариант с полами по грунту.	АС-010	12
План технического подполья и подвала. Раскладка цокольных панелей.	АС-011	13
План перекрытия над техническим подпольем.	АС-012	14
Внутренняя отделка помещений. Наружная отделка. Конструкции полов. Узел 3.	АС-013	15
Сводная спецификация изделий ниже отм. 0.	АС-014	16
Сводная спецификация изделий ниже отм. 0.	АС-015	17
Сводная спецификация изделий выше отм. 0.	АС-016	18
Сводная спецификация изделий выше отм. 0.	АС-017	19
Сводная спецификация изделий выше отм. 0.	АС-018	20
Сводная спецификация изделий выше отм. 0.	АС-019	21
Водоснабжение, канализация.	ВК-01	22
Электроснабжение и слаботочные устройства.	ЭЛ-01	23
Отопление. Вентиляция.	ОВ-ТЗ-01	24

ГЕНЕРАЛЬНЫЙ ПЛАН. М. 1:1000

/ПРИМЕРНОЕ РЕШЕНИЕ/

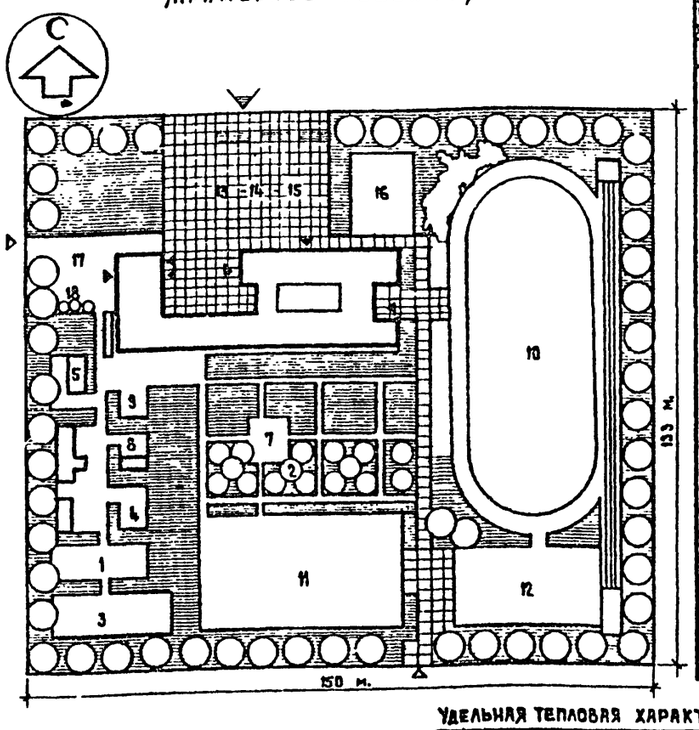

ЭКСПЛИКАЦИЯ И БАЛАНС ТЕРРИТОРИИ

№№ по генплану	Состав зон	Площадь м²
1	2	3
I	Здание школы.	1416.4
II	Учебно-опытная зона:	12000:
1.	Участок овощных и полевых культур	200
2.	Участок плодового сада и ягодников.	250
	Участок цветочно-декоративных растений. /в составе площади зеленых насаждений/	250
3.	Участок питомника, плодовоягодных и декоративных растений.	250
4.	Участок коллекционно-селекционных работ	50
5.	Парники.	40
6.	Теплица /с зооуголком/	80
7.	Метеорологическая и географическая площадка	50
8.	Площадка для занятий по биологии /с навесом/	60
9.	Участок начальных классов	40

1	2	3
III	Спортивная зона:	7900
10.	Площадка легкоатлетическая.	4900
11.	Площадка для игр с мячем.	1950
12.	Площадка для гимнастики	600
IV	Зона отдыха:	600:
13.	Площадка для подвижных игр I-IV классов.	200
14.	То же для III-IV классов.	200
15.	То же для V-VIII классов.	100
16.	Площадка для тихого отдыха V-VIII классов.	100
V	Хозяйственная зона:	500:
17.	Хозяйственный двор.	500
18.	Мусоросборник /контейнеры/	3 шт.
VI	Дорожки и проезды.	800:
VII	Защитная полоса и зеленые насаждения	1,2га.
	Общая площадь участка	2,0га

Удельная тепловая характеристика здания

для отопления	ккал/м³ час°С
для вентиляции	

Основные технико-экономические показатели

Наименование показателей	По проекту	По привязке
Строительный объем здания м³	10106.3	
В т.ч. подвала	386.7	
Площадь застройки м²	1416.40	
Общая площадь м²	2534.5	
Рабочая площадь м²	2293.5	
Общая сметная стоимость тыс. руб	291.13	
В т.ч. строительно-монтажных работ тыс. руб	206.01	
В т.ч. оборудования тыс. руб.	85.12	
Стоимость 1 м³ здания руб.	20.38	
Стоимость 1 места руб.	742.68	

Таблица 1

Характеристика здания

Тип школы	Пстоки I-IV кл	Пстоки V-VIII кл	Пстоки IX-X кл	Кол-во классов	Кол-во учащихся
Десятилетняя с группами продленного дня	1	1	1	10	392

Таблица 2

Привязка наружных стен

при t°	-20	-30	-40
„В"	250	300	350

Толщина наружных стен и утеплителя

Типы панелей и утеплителя		Толщина наружных стен и утеплителя кровли при расчетных наружных температурах -t°С.																			
		-20	-21	-22	-23	-24	-25	-26	-27	-28	-29	-30	-31	-32	-33	-34	-35	-36	-37	-38	-39	-40
Панели наружных стен	* Стеновые панели керамзитобетон γ=900 кг/м³	250	300										350								
	Стеновые панели пеносиликат γ=600 кг/м³	250																			
Многопустотные плиты покрытия	Плиты пенобетонные γ=300 кг/м³	90	100					120					130					150			
	* Керамзитовый гравий γ=500 кг/м³	110	140					160					170					200			

* основной вариант

ПОЯСНИТЕЛЬНАЯ ЗАПИСКА

Типовой проект разработан для строительства во II и III строительно-климатических районах, с расчетной зимней температурой наружного воздуха от -20°С до -40°С, исключая районы вечной мерзлоты, просадочных грунтов, сейсмические и горных выработок.

Зона влажности нормальная, геологические условия: горизонтальная площадка, грунты непучинистые, грунтовые воды отсутствуют. Графическая часть типового проекта разработана для расчетной зимней температуры t°=-30°С, снеговые нагрузки приняты по 4 району - 150 кг/м². Ветровые нагрузки приняты по 3 району - 45 кг/м². Скорость ветра до 5 м./сек.

Указания по привязке проекта:

Привязываемые листы с АС-01 по ЭО-01 данного альбома корректируются в зависимости от конкретных условий, соответствующих глав СНиП, данными таблиц 1, 2, 3, 4, с этих чертежей снимаются копии.

Листы примерных решений альбома О, заменяются новыми листами типа как генеральный план участка, сводный план сетей, вертикальная планировка, картограмма земляных работ, озеленение и т. д.

Таблицы 1, 2, 3, 4 данного листа переносятся на заглавный лист привязки после соответствующей корректировки. После всех этих операций альбом О комплектуется и направляется заказчику.

Другие альбомы типового проекта не рекомендуется подвергать корректировке, привязанный проект. должен иметь удостоверяющую подпись главного архитектора /инженера/ проекта. Проект привязки выполнен в соответствии с действующими строительными нормами и правилами.

Чертеж выпущен взамен листа - 1.
Гл. инж. пр. /Черепицын В.А./
28/IX-77г.

Настоящий типовой проект разработан в соответствии с действующими нормами и правилами и предусматривает мероприятия, обеспечивающие взрывобезопасность и пожаробезопасность при эксплуатации здания.

Главный инженер проекта /Н. Быков/

Шифр	75-921		
Согласовано	СТО	Вольман	
	ЦНИИ	Бяхлев	
Р. Сенькушко			
Гл. инж. пр.	Л. Жирнова		З. Евреецких
Гл. арх. пр.	А. Аяхович		
Рук. гр. арх.	В. Башенков		
Рук. гр. инж.	Е. Бойко		
Рук. гр.	Н. Быков		Копировал
Гл. инж. ин-та			
Рук. мест. ЦНИИЭП учебных зданий г. Москва			
Гл. инж. мест.			
Гл. арх. пр-та			
Гл. инж. пр-та			

1975	Общеобразовательная школа на 10 классов	Содержание альбома. Генплан. /примерное решение/ Пояснительная записка.	Типовой проект 222-1-99/75	Альбом О	Лист 1а

ПЛАН ФУНДАМЕНТОВ /ПРИМЕР РЕШЕНИЯ/

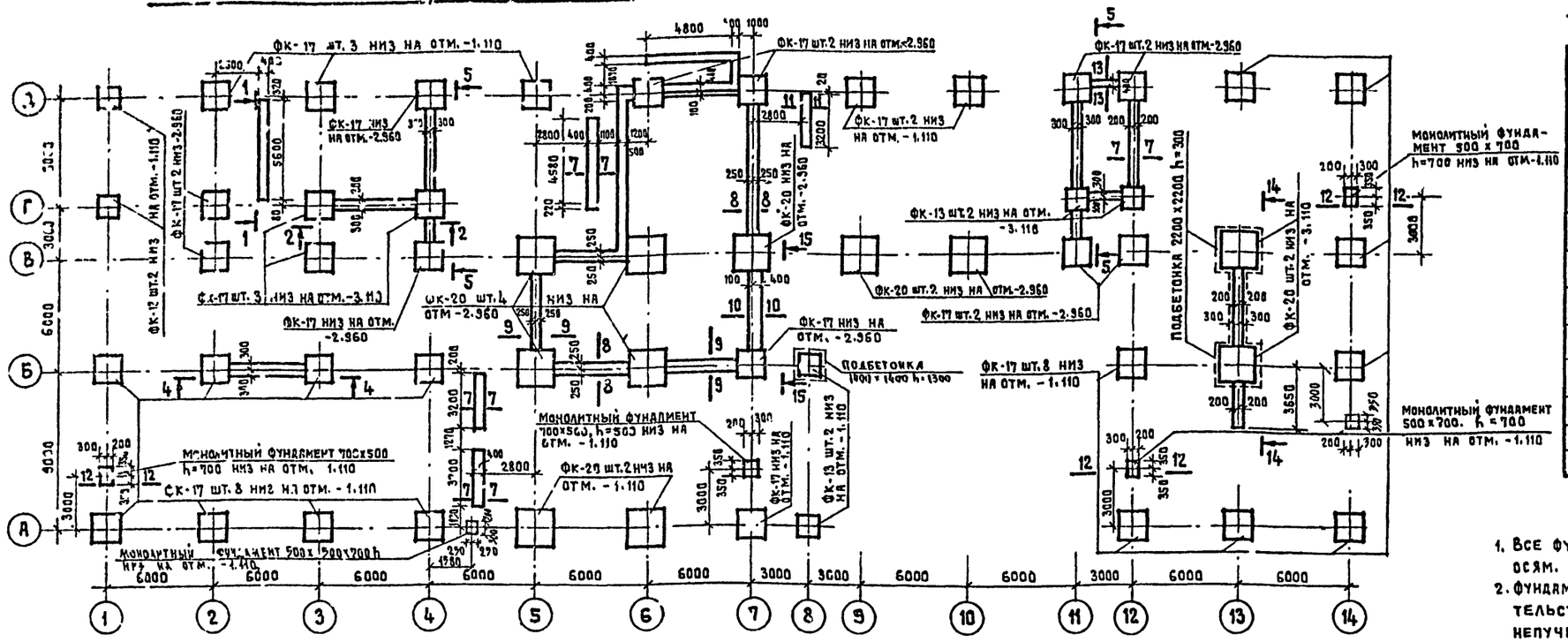

ПЛАН ФУНДАМЕНТОВ /ЧЕРТЕЖ ПРИВЯЗКИ/

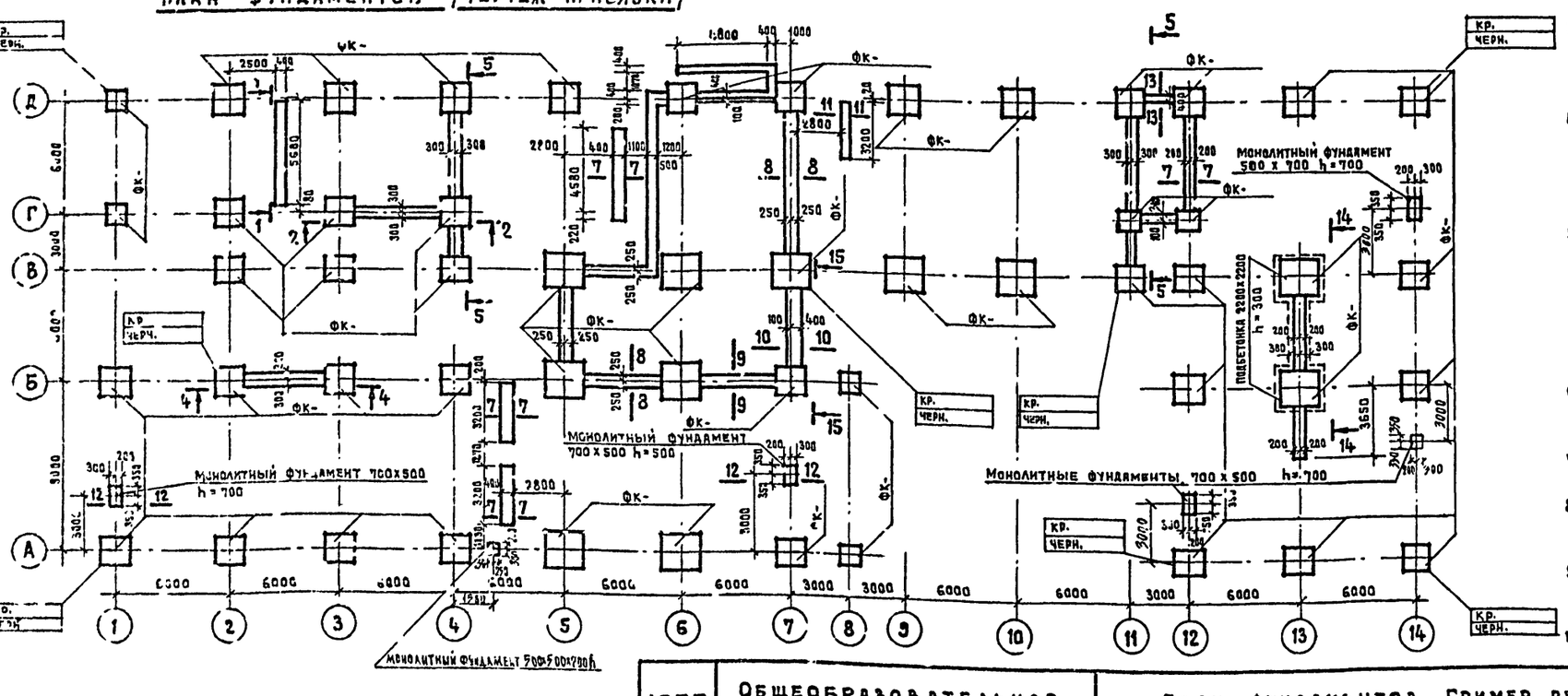

ТАБЛИЦА НОРМАТИВНЫХ НАГРУЗОК НА ФУНДАМЕНТЫ В УРОВНЕ ЗАДЕЛКИ КОЛОНН

N в тн.

Цифровые оси \ Буквенные оси		А	Б	В	Г	Д
1	N	38.40			27.80	
2	N	37.20		45.20		39.80
3,4	N	47.20	56.70			39.80
5,6	N	59.70	71.70		—	54.30
7	N	52.50		57.60	—	54.30
8	N	30.10		—	—	—
9,10	N	—	—	53.70	—	54.30
11	N	—	—	40.30	18.50	42.20
12	N	47.10	54.40		18.50	42.20
13	N	54.3	78.70		—	54.30
14	N	47.10	52.70		—	47.10

ПРИМЕЧАНИЯ

1. Все фундаменты привязаны симметрично разбивочным осям.
2. Фундаменты разработаны, исходя из условий строительства на горизонтальной площадке с сухими непучинистыми грунтами при отсутствии грунтовых вод с нормативным давлением на грунт основания 2.0 кг/см².
3. Фундаменты укладывать на выравненное песчаное основание (при песчаных грунтах) или на предварительно уплотненную песчаную подушку толщиной 100 мм.
4. Кладку блоков вести с перевязкой швов на растворе проектной марки 50 в соответствии с указаниями СН-58-59. Местные заделки производить обыкновенным красным кирпичом марки 100 на растворе проектной марки 50.
5. Горизонтальную гидроизоляцию, в уровне верха цокольных панелей и в уровне пола подвала, в стенах выполнять из цементно-песчаного раствора проектной марки 100 состава 1:2 толщиной не менее 20 мм. Поверхности стен подвала и цокольных панелей, соприкасающиеся с грунтом, обмазать горячим битумом за 2 раза.
6. Засыпку пазух производить после устройства перекрытия над техподпольем местным грунтом с тщательным трамбованием.
7. Вокруг здания сделать отмостку состава: асфальт - 30 щебеночная подготовка 120 мм, шириной 1200 мм.
8. Бетон заделки колонн в стаканах фундаментов к моменту передачи эксплуатационной нагрузки должен иметь проектную прочность.
9. Монолитные диафрагмы жесткости, фундаменты под фахверковые стойки и подбетонку выполнять из бетона проектной марки 200.
10. Данный лист смотреть совместно с листами АС-02, АС-03.

1975	Общеобразовательная школа на 10 классов	План фундаментов. Пример решения. Чертеж. привязки. Вариант с полами по грунту.	Типовой проект 222-1-99/75	Альбом 0	Лист АС-01

ЦНИИЭП учебных зданий г. Москва

Шифр 75-921

Главный инженер проекта В. Ковальчук
Начальник отдела Б. Яковлев
Инженер Н. Беспалов
Инженер З. Евреецкий
Инженер Ф. Башенкин
Инженер Е. Бойко
Инженер Р. Быков
Инженер К. Кирова
Инженер А. Журавль

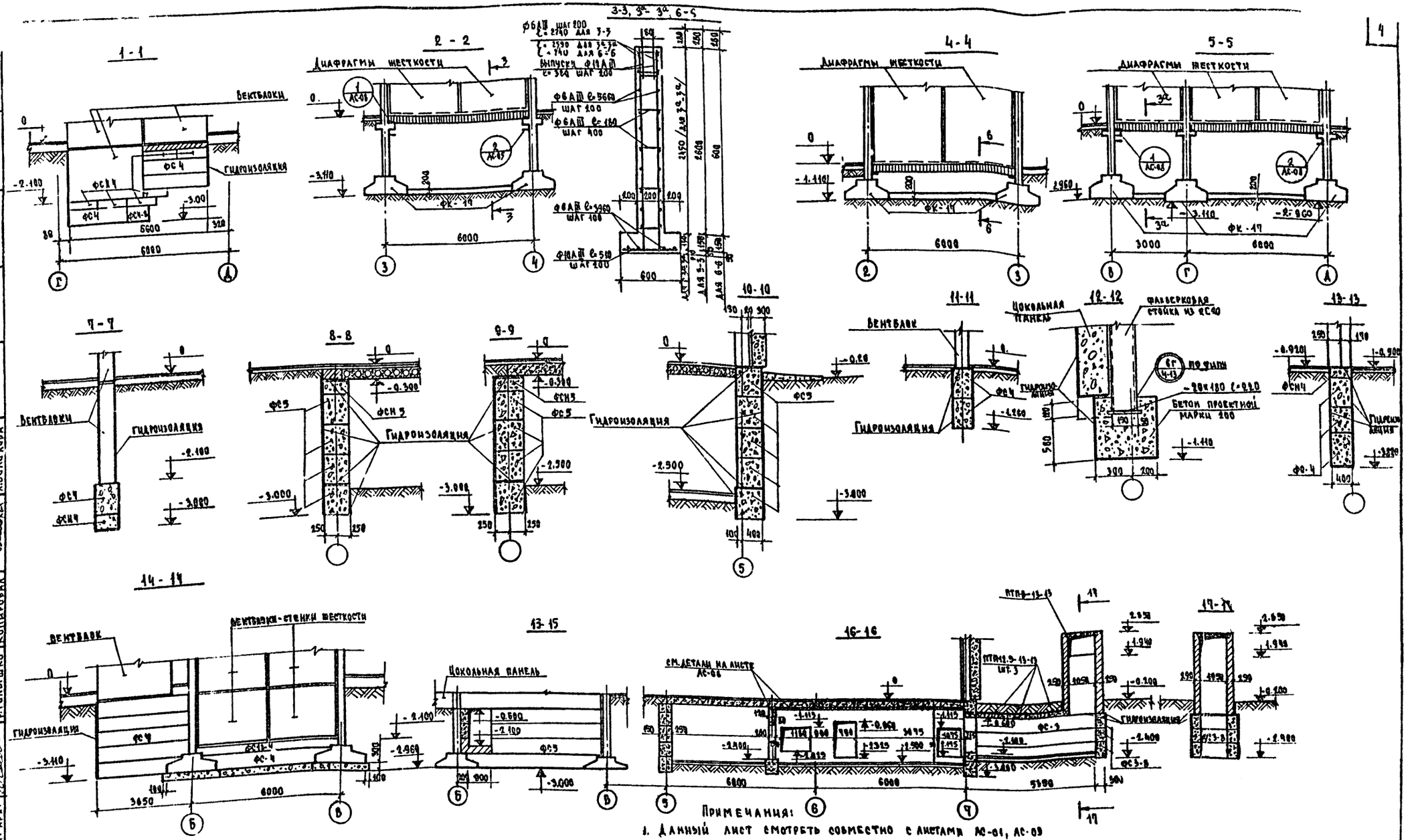

Примечания:

1. Данный лист смотреть совместно с листами АС-01, АС-03
2. Сечение 16-16 замаркировано на листе АС-09.
3. Монтажные схемы вентблоков и диафрагм жесткости см. листы АС-08, АС-08.
4. Расход материалов на монолитные диафрагмы жесткости:
   сталь арматурная ГОСТ 5781-61* ф10АIII - 64,5 кг
   ф6 АIII - 330,4 кг
   бетон проектной марки 200 - 19,6 м³
5. Узел 6а см. серию ИИ-04-5 доп. к в. 4.

1975	Общеобразовательная школа на 10 классов	Сечения фундаментов. Вариант с полами по грунту.	Типовой проект 222-1-99/75	Альбом 0	Лист АС-02

ЦНИИЭП учебных зданий г. Москва

Ш ИФР 75-521

Рук. мастер. Гл. инж. Гл. арх. пр-та Гл. инж. пр-та Рук. гр. арх. — В. Башенков, Е. Бойко, Н. Быков, Р. Голышко

Рук. гр. инж. — Копировал

А. Ширкова, Л. Волкова

План фундаментов /пример решения/

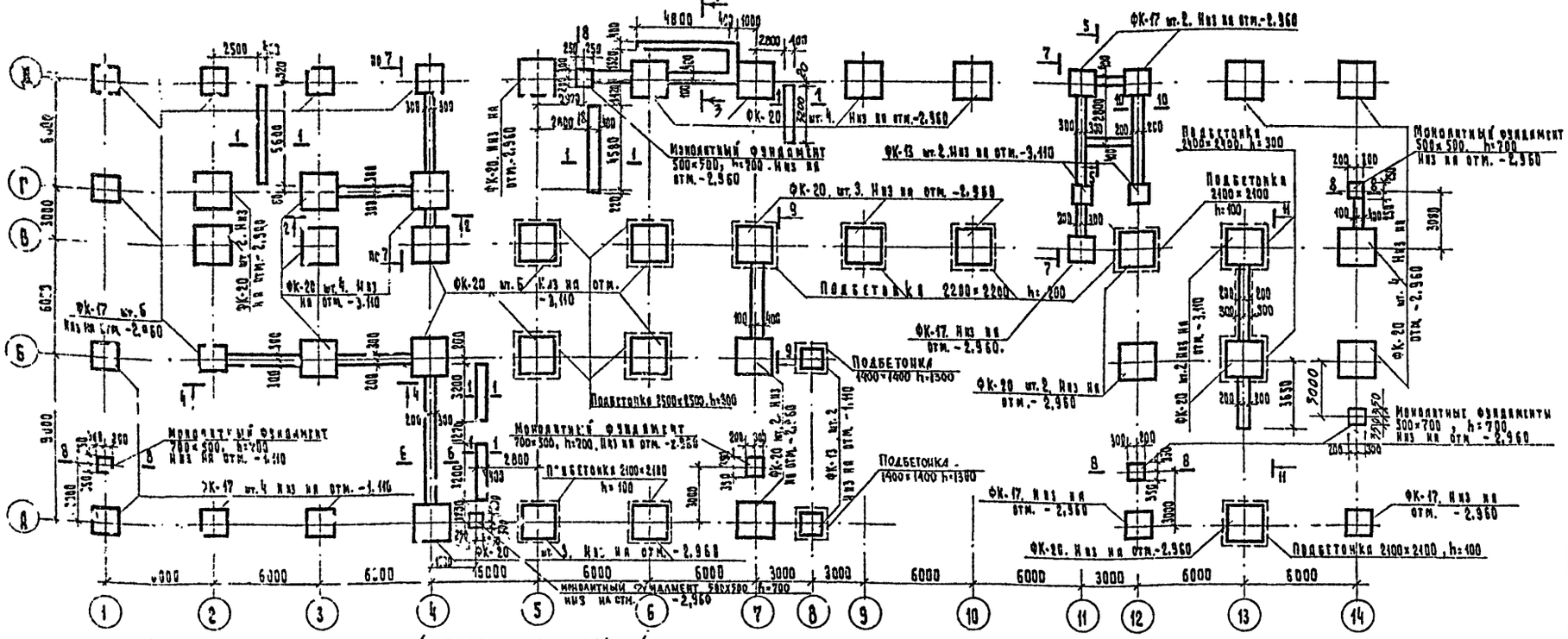

План фундаментов /чертеж привязки/

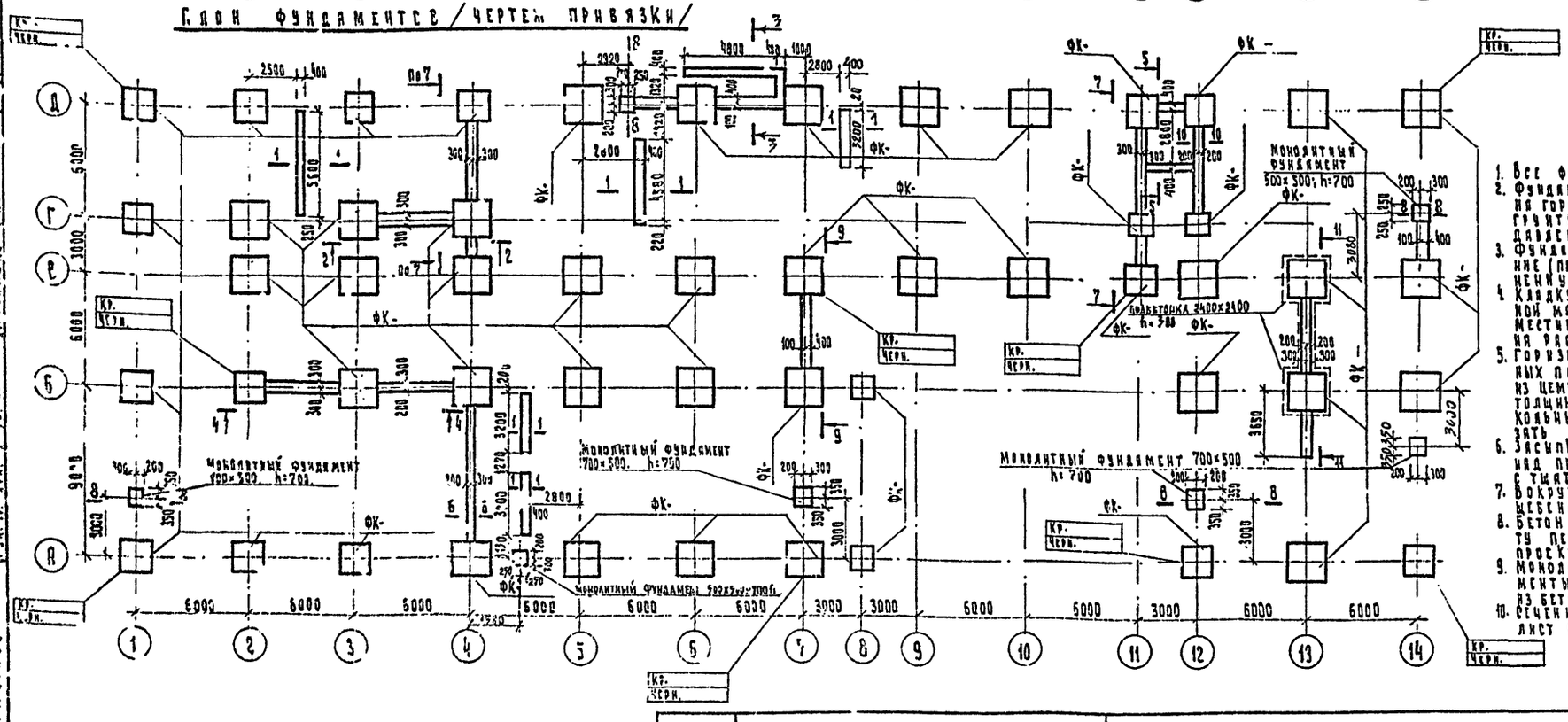

Таблица нормативных нагрузок на фундаменты в уровне заделки колонн. N, Q-в т.н., M-в тм.

Цифровые оси \ Буквенные оси		А	Б	В	Г	Д
1	M	—		—	2.9	
	N	38.42		—	38.00	
	Q	—		—	2.64	
2	M	—		2.9		2.9
	N	37.20		63.2		53.60
	Q	—		2.64		2.64
3/4	M	1.45	—			2.9
	N	37.20 / 62.20	66.50			53.60
	Q	2.64	—			2.64
5, 6	M	2.9	—		—	2.9
	N	77.70	120.0		—	73.70
	Q	2.64	—		—	2.64
7	M	1.45		2.9	—	2.9
	N	58.50		106.30	—	73.70
	Q	1.74		2.64	—	2.64
8	M				—	—
	N	30.10		—	—	—
	Q	—		—	—	—
9, 10	M	—	—	2.9	—	2.9
	N	—	—	84.50	—	73.70
	Q	—	—	1.64	—	2.64
11	M	—	—	2.17	—	2.17
	N	—	—	53.20	22.85	45.90
	Q	—	—	2.14	—	2.14
12	M	2.9	2.9	2.17	—	2.17
	N	54.00	57.12	78.20	22.85	53.2
	Q	2.64	2.64	2.14		2.14
13	M	2.9	—		—	2.9
	N	73.70	106.10		—	73.70
	Q	2.64	—		—	2.64
14	M	2.9			—	2.9
	N	54.00	71.40		—	56.02
	Q	2.64	—		—	2.54

Примечания:

1. Все фундаменты привязаны симметрично разбивочным осям.
2. Фундаменты разработаны, исходя из условий строительства на горизонтальной площадке с сухими непучинистыми грунтами при отсутствии грунтовых вод с нормативным давлением на грунт основания — 2.0 кг/см².
3. Фундаменты укладывать на выравненное песчаное основание (при песчаных грунтах) или на предварительно уплотненную песчаную подушку толщиной 100 мм.
4. Кладку блоков вести с перевязкой швов на растворе проектной марки 50
   Местные заделки производить кирпичом красным марки 100 на растворе проектной марки 50.
5. Горизонтальную гидроизоляцию в уровне верха цокольных панелей и в уровне пола подвала, в стенах выполнять из цементно-песчаного раствора проектной марки-100 состава 1:2. толщиной не менее 20 мм. Поверхности стен подвала и цокольных панелей, соприкасающиеся с грунтом, обмазать горячим битумом за 2 раза.
6. Засыпку пазух производить после устройства перекрытия над подвалом и техническим подпольем местным грунтом с тщательным трамбованием.
7. Вокруг здания сделать отмостку состава: асфальт — 30 мм, щебеночная подготовка — 120 мм. Ширина отмостки — 1200 мм.
8. Бетон заделки колонн в стаканах фундаментов к моменту передачи эксплатационной нагрузки должен иметь проектную прочность.
9. Монолитные диафрагмы жесткости, монолитные фундаменты под фахверковые стойки и подбетонку выполнять из бетона проектной марки 200.
10. Сечения 1-1, 2-2, 4-4 — 11-11 см. лист АС-04, сечение 3-3 см. лист АС-011.

1975	Общеобразовательная школа на 10 классов.	План фундаментов. Пример решения. Чертеж привязки. Вариант с техническим подпольем.	Типовой проект 222-1-99/25	Альбом 0	Лист АС-03

ЦЕНИЛИ учебных зданий г. Москва

Гл. инж. проекта Ф. Фергиенбаум. Гл. арх. проекта Е. Яковлев. Рук. гр. Н. Ф. Ф. Рук. пр. арх. Г. Кузнецова. Гл. инж. проекта Б. Бычков. Гл. арх. проекта Е. Голышко. Рук. пр. Н. Ф. Ф. Н. контр. Н. Ф. Ф. Н. контр. Н. Ф. Ф.

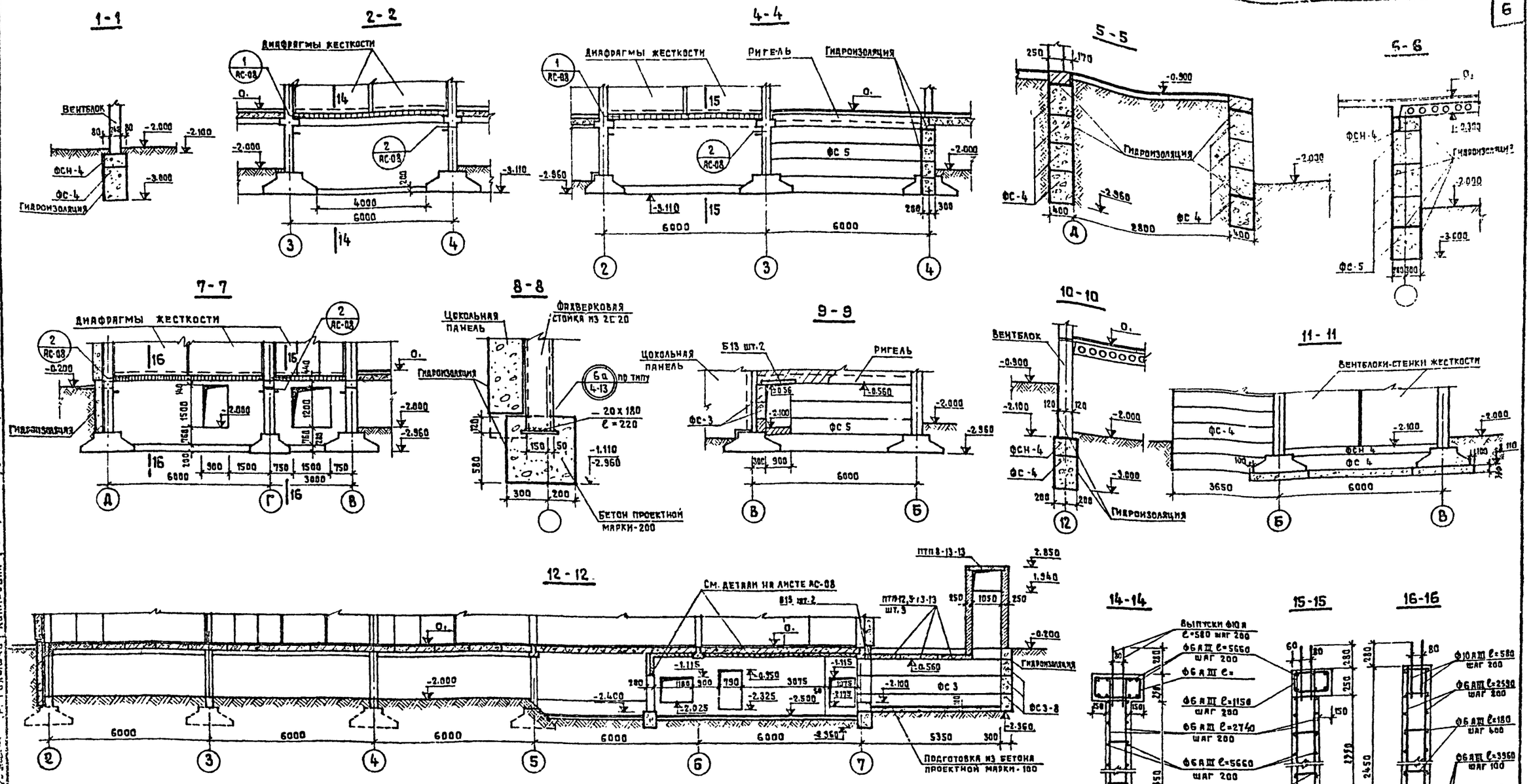

ПРИМЕЧАНИЯ:

1. Данный лист смотреть совместно с листами АС-03, АС-011.
2. Монтажные схемы диафрагм жесткости и вентблоков см. листы АС-07, АС-08.
3. Сечения 12-12, 13-13 замаркированы на листе АС-011.
4. Расход материалов на монолитные диафрагмы жесткости: сталь арматурная ГОСТ 5781-61* Ф10 А III-64.5 кг, Ф6 А III-387.7 кг бетон проектной марки - 200 - 19,6 м³.
5. Узел 6а см. серию ИИ-04-5 доп. к 8.

1975	Общеобразовательная школа на 10 классов	Сечения фундаментов. Вариант с техническим подпольем.	Типовой проект 222-1-99/75	Альбом 8	Лист АС-04

ЦНИИЭП учебных зданий г. Москва

Шифр 75-921

Рук. мастер. №1 — Гл. инж. мастер. — Гл. арх. пр-та — Гл. инж. пр-та — Рук. гр. арх. — Рук. гр. инж. — Ст. техник — Копировал

Л. Жирнова, С. Алексеенко, З. Евдецких, В. Башенков, Е. Бойко, Н. Быкова, Р. Гольшка

Монтажный план каркаса 1го этажа

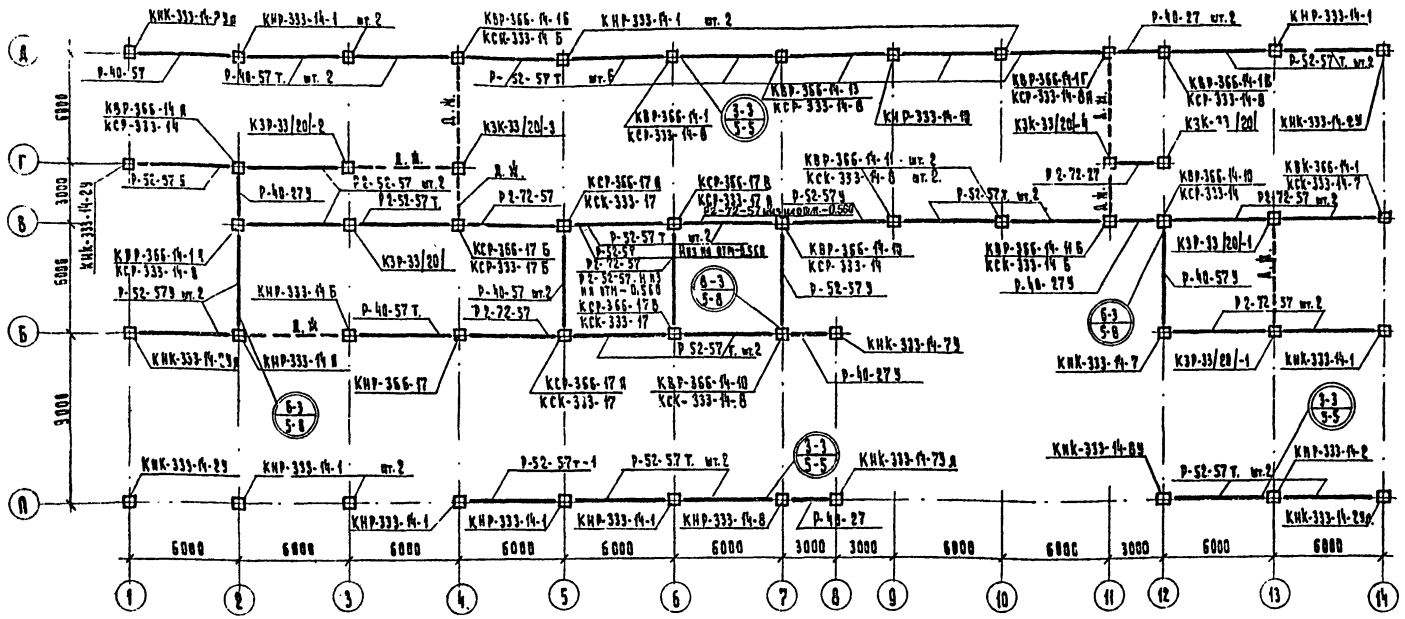

Монтажный план каркаса 2го этажа

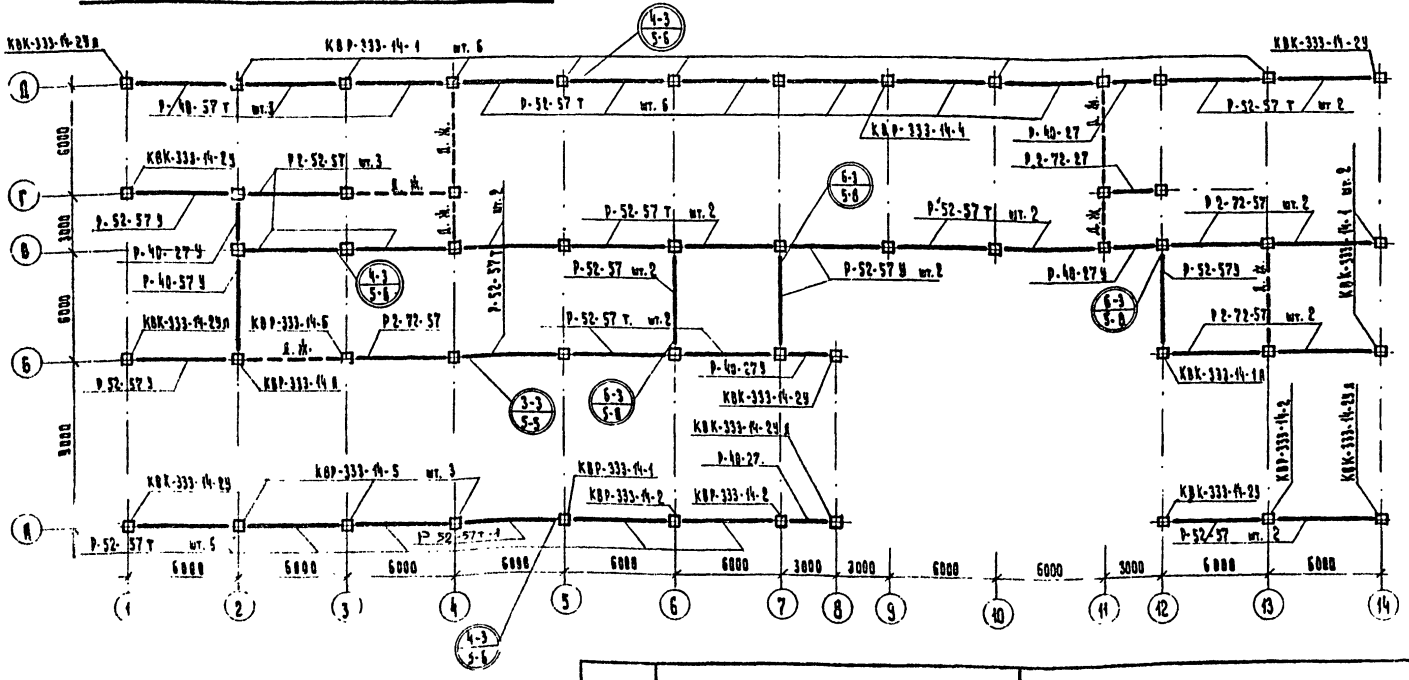

Монтажный план каркаса фонаря.

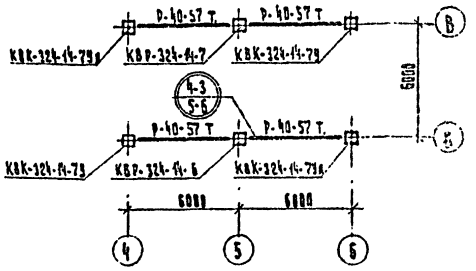

Монтажные схемы лестничных клеток по осям:

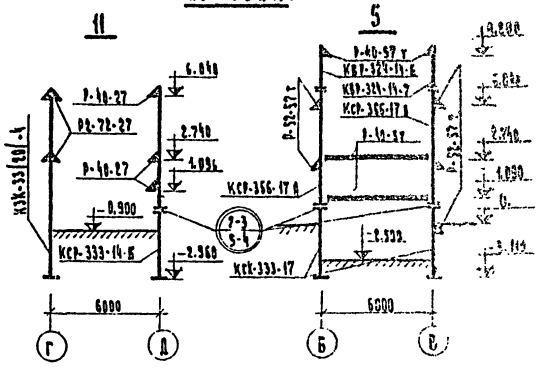

Примечания:

1. Монтаж каркаса вести только с применением групповых кондукторов с последующей развязкой ригелей.
   Кондукторы снимать только после установки и окончательной сварки ригелей, диафрагм жесткости и связевых плит перекрытия к колоннам.
2. Ориентацию колонн вести с учетом расположения закладных деталей для крепления стеновых панелей, лестничных маршей и площадок, диафрагм жесткости.
3. Узлы крепления элементов каркаса см. серию ИИ-04-10 вып.5 и указания по применению вентиляционных блоков — стенок жесткости и вентиляционных блоков.
4. Данный лист смотреть совместно с листами АС-01, АС-010

1975	Общеобразовательная школа на 10 классов	Монтажные планы каркаса. Вариант с полами по грунту.	Типовой проект	Альбом 0	Лист АС-09

ЦНИИЭП учебных зданий Москва

Инж. Бесонова, Инженер Кулешова, Гл. инж. проекта Бойко, Рук. гр. арх. Ковтунова, Рук. арх. мастерской Бойко, Гл. арх. проекта Бойко, Гл. инж. проекта Бойко, Гл. инж. проекта Бойко, Рук. гр. арх. Ковтунова

№ 137 75-921

Монтажный план каркаса технического подполья

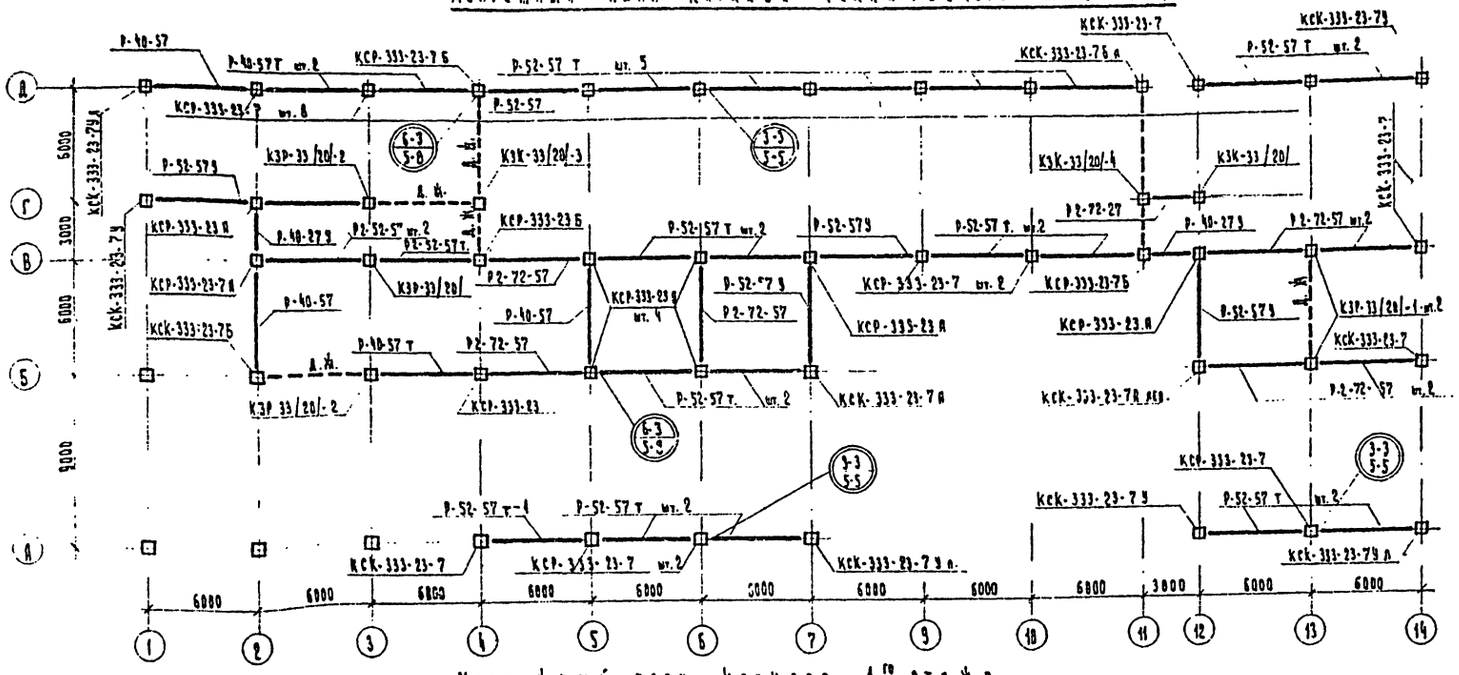

Монтажный план каркаса 1го этажа

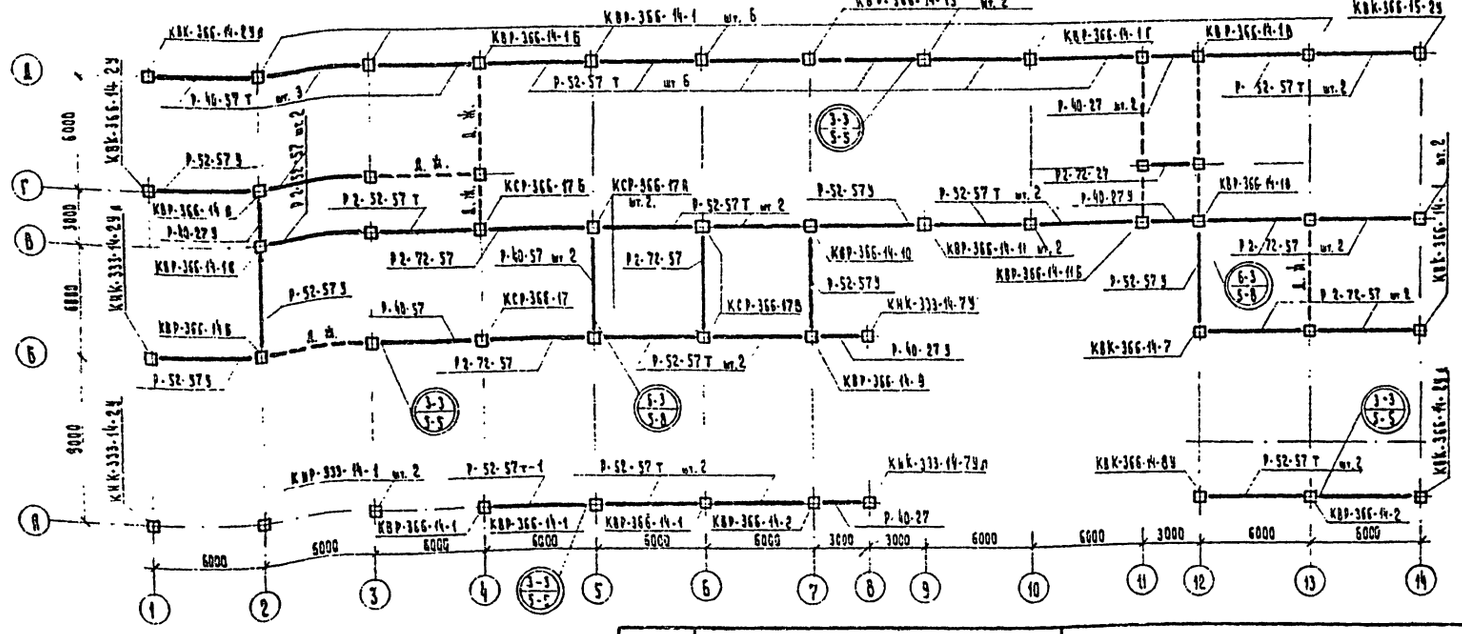

Монтажная схема каркаса по оси 5

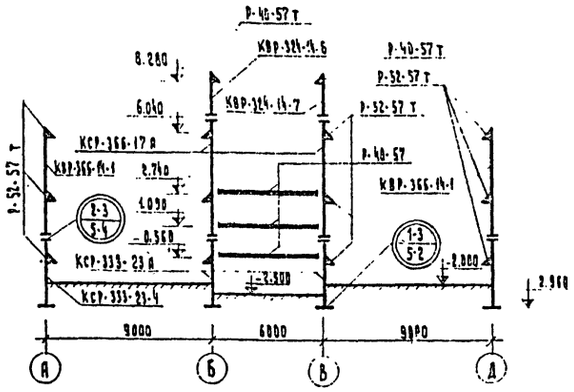

Монтажная схема каркаса по оси 11

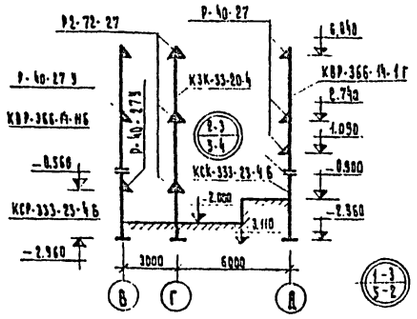

Примечания:

1. Данный лист смотреть совместно с листами АС-03; АС-07 ; АС-04
2. Общие примечания по монтажу каркаса см. лист АС-07

1975	Общеобразовательная школа на 10 классов.	Монтажные планы каркаса технического подполья и 1го этажа. Вариант с техническим подпольем.	Типовой проект 222-1-99/25	Альбом 0	Лист АС-06

ЦНИИЭП учебных зданий г. Москва

Гл. инж. проекта Н. Бесонов
Гл. арх. проекта Г. Фрейман
Рук. гр. инж. Е. Бойко
Рук. гр. арх. Г. Ковнурова
Гл. спец. Н. Бойко
Рук. гр. Г. Ковнурова

Дата 75-921

Монтажный план каркаса 2го этажа.

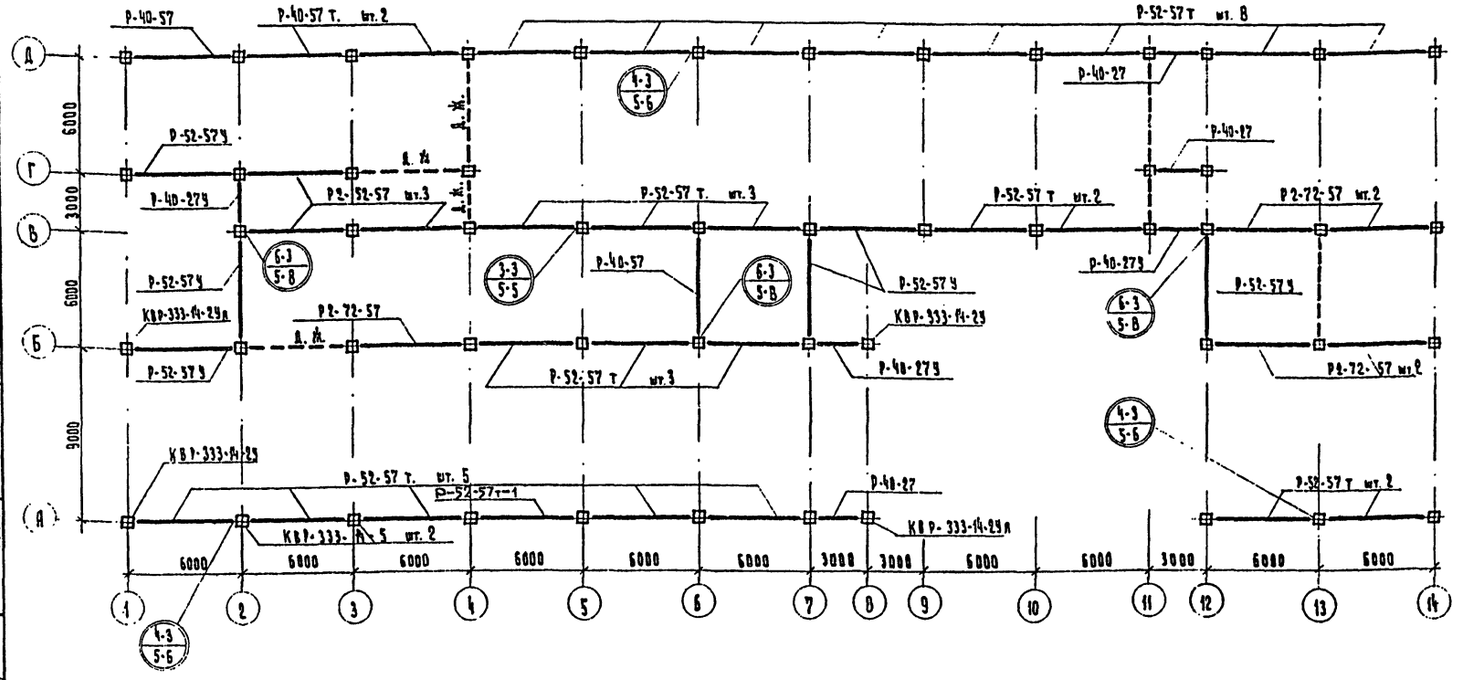

Монтажный план каркаса фонаря

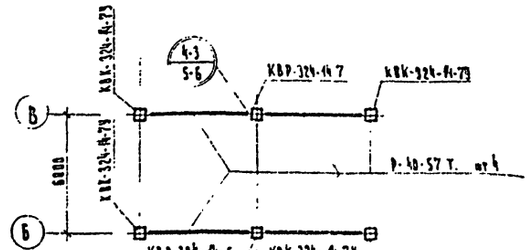

Монтажная схема диафрагм жесткости по оси „Г"

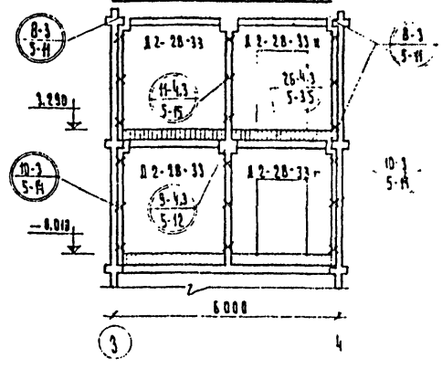

Монтажная схема вентблоков-стенок жесткости по оси „13"

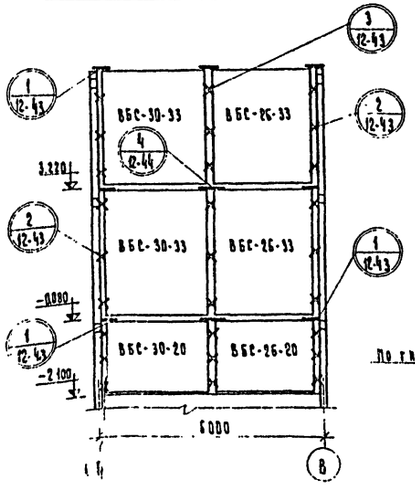

Монтажная схема диафрагм жесткости по осям 4, 11.

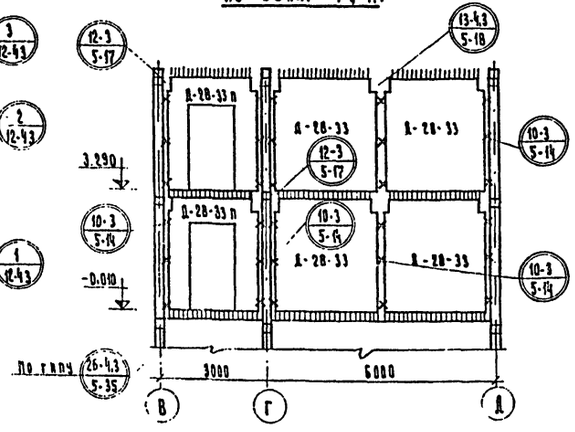

Монтажная схема диафрагм жесткости по оси Б.

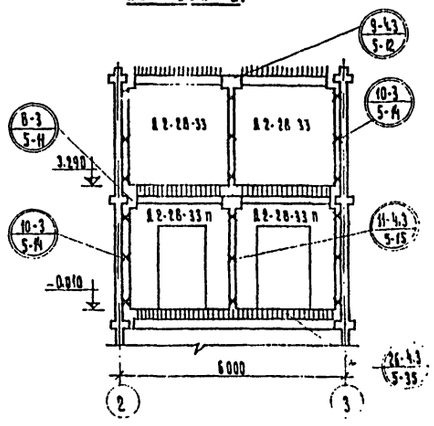

Примечания:

1. Монтаж каркаса вести только с применением групповых кондукторов с последующей привязкой ригелями.
   Кондукторы снимать только после установки и окончательной сварки ригелей, диафрагм жесткости и связевых плит перекрытия к колоннам.
2. Ориентацию колонн вести с учетом расположения закладных деталей для крепления стеновых панелей, лестничных маршей и площадок, диафрагм жесткости.
3. Узлы крепления элементов каркаса см. серии ИИ-04-10 вып 5 и указания по применению вентиляционных блоков — стенок жесткости и вентиляционных блоков ИИ-04-0 вып 12
4. Данный лист смотреть совместно с листом АС-06

1975	Общеобразовательная школа на 10 классов	Монтажный план каркаса 2го этажа и фонаря. Вариант с техническим подпольем. Монтажные схемы диафрагм жесткости и вентблоков	Типовой проект 222-1-99/75	Альбом 0	Лист АС 07

ЦНИИЭП жилища, зданий и жилых зданий

75-921

Гл. инж. проекта Ж. Жирнова; Гл. арх. проекта М. Беспалов; Рук. гр. инж. А. Чрезмен; Рук. гр. арх. Н. Кузнецова; Инж. Е. Бочко; Инж. Л. Быков; Арх. Л. Гринько; Рук. отдела Л. Бацевич; Рук. лаб. Е. Чижевер; Гл. инж. проекта Л. Прозерина; Рук. пр. Л. Калиновская

Монтажная схема вентблоков в осях „2-3".

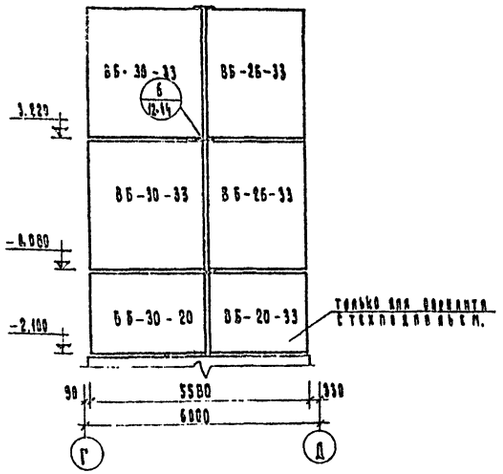

Монтажная схема вентблоков в осях „5-6"

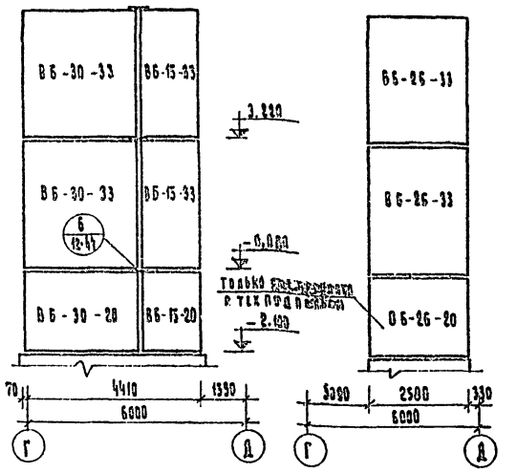

Монтажная схема вентблоков по оси „8"

Монтажная схема вентблоков по оси „12"

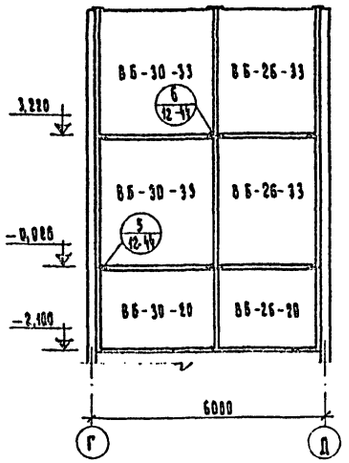

1-1

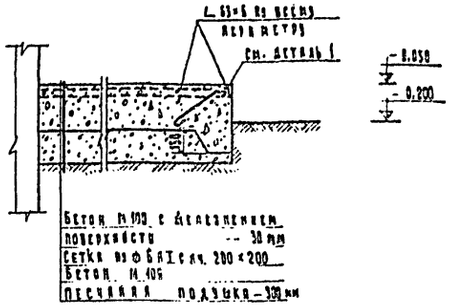

Деталь 1

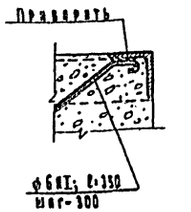

4-4

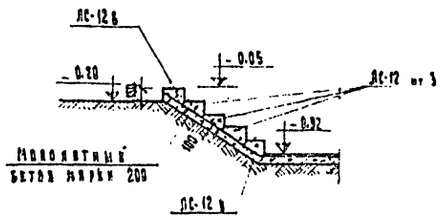

Монтажная схема вентблоков по оси „13".

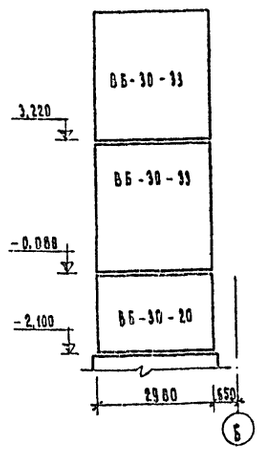

Монтажная схема вентблоков в осях „4-5".

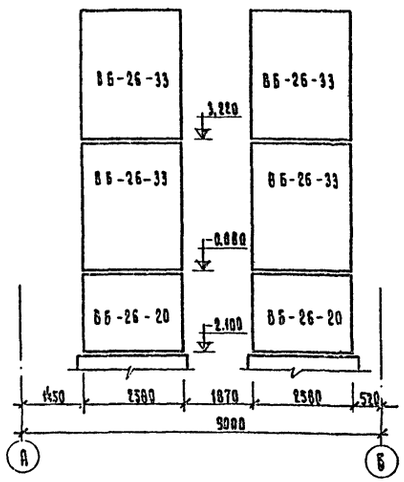

Детали утепления потолка и стен вентвентиляционной камеры.

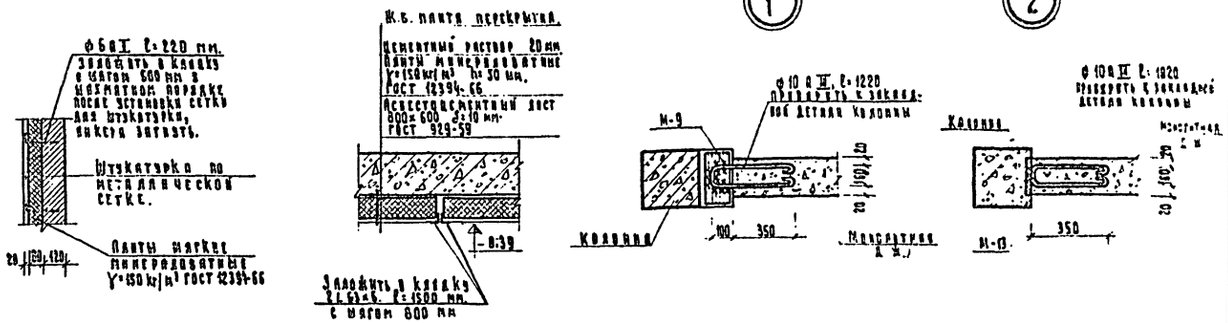

Примечания:

1. Монтажные схемы вентблоков см. совместно с планами этажей листы АС-1, АС-2, АС-3, АС-4.
2. Вентблоки, не примыкающие к колоннам, в процессе монтажа закреплять временными креплениями до окончания их заделки в перекрытиях. Швы между блоками заделать цементным раствором проектной марки 150.
3. Узлы по монтажным схемам вентблоков см. серию ИИ-04-0. Вып. 12.
4. Сечения 1-1, 4-4 замаркировать на листах АС-0 , АС-0
5. Сварные швы выполнять электродами типа Э-42 ГОСТ 9467-60.

1975	Общеобразовательная школа на 10 классов.	Монтажные схемы вентблоков. Детали утепления стен и потолка вентканалы. Сечения 1-1, 4-4. Узлы 1, 2.	Типовой проект 222-1-99/75	Альбом 0	Лист АС-08

ЦНИИЭП зрелищных зданий г. Москва
25-921
Гл. инж. проекта Л. Рейтман
Гл. арх. проекта Л. Жирнова
Рук. гр. арх. Кузнецова
Рук. гр. конст. Ковтуненко
Гл. конструктор Е. Бойко
Гл. инж. проекта Е. Бойко
Рук. гр. инж. Ниженер
Гл. арх. проекта Б. Бойко
Рук. гр. арх. Гозенко
Гл. инж. проекта Б. Бойко

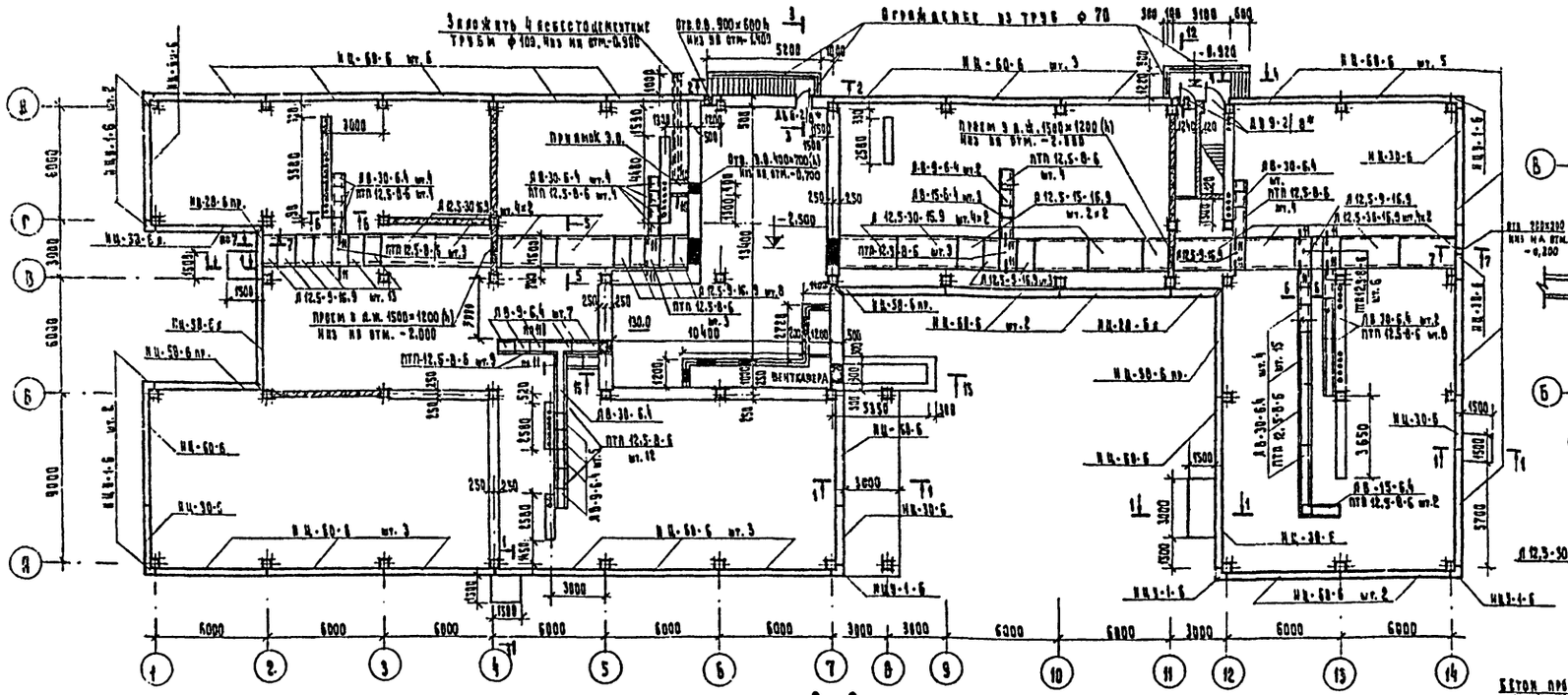

План подвала.

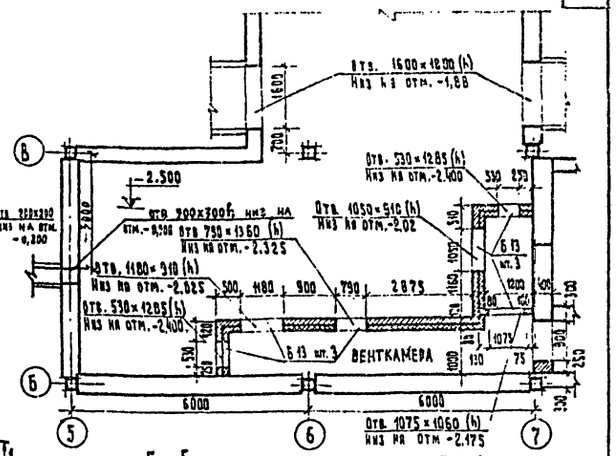

5 – 5

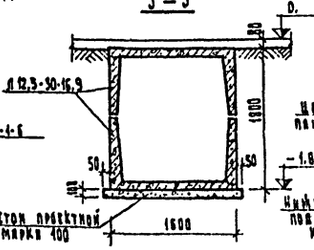

7 – 7

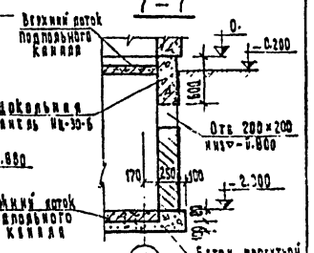

План перекрытия над подвалом.

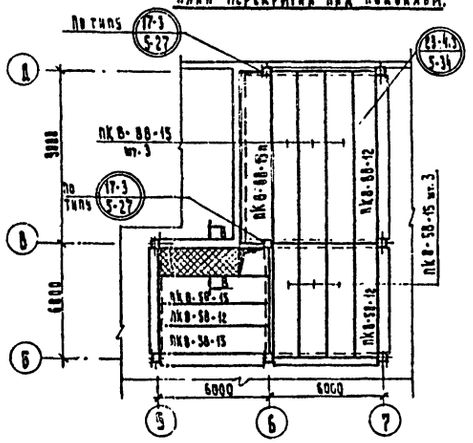

2 – 2

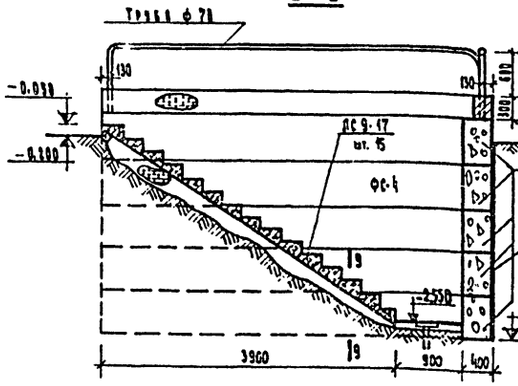

3 – 3

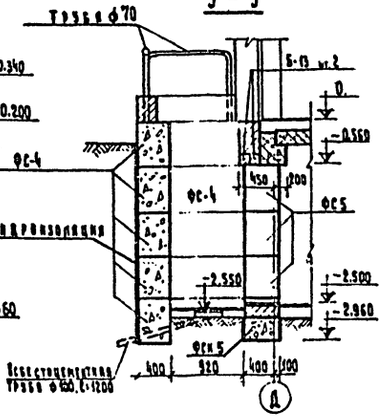

6 – 6

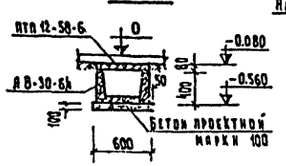

12 – 12

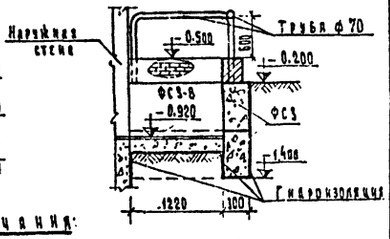

8 – 8

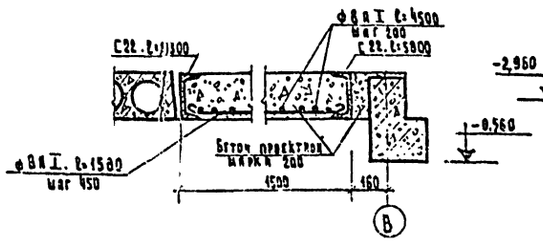

9 – 9

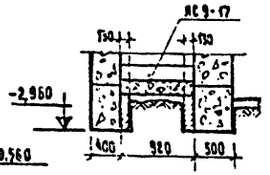

10 – 10

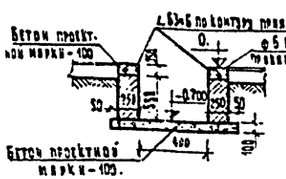

11 – 11

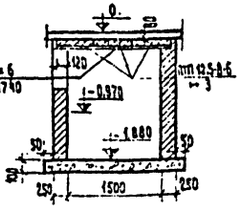

Примечания:

1. Цокольные панели под входами подрубить по месту.
2. Поверхности цокольных панелей, бетонных блоков, подпольных каналов и кирпичной кладки, соприкасающиеся с грунтом, обмазать горячим битумом за 2 раза.
3. Расход материалов на лист:
   Сталь арматурная ГОСТ 5781-61* ф 8 AI – 35,5 кг, ф 6 AI – 13,8 кг.
   Сталь прокатная ГОСТ 8240-72 С 22 – 243 кг.
   ГОСТ 8509-72 L 63×6 – 214 кг.
   Трубы стальные водогазопроводные. ГОСТ 3262-62 ф 70 – 103 кг.
   Плиты минераловатные ГОСТ 12394-66 δ 70 – 12,6 м², δ 80 – 26,4 м²
   Трубы асбестоцементные ГОСТ 1839-72. ф 100 – 19,2 п.м.
4. Данный лист смотреть совместно с листами АС-01, АС-02, Сечения 1-1, 4-4 см. лист АС-08, сечение 15-15 см. лист АС-02.
5. Плиты перекрытия укладывать по свежеуложенному раствору толщиной 10 мм. Шов заделать цементно-песчаным раствором проектной марки 100.
6. Узлы замаркированные на данном листе, см. серию ИИ-04-10. Выпуск 5.
7. Каналы вентблоков открыть отверстиями в подпольные каналы размерами 200×140 h верх на отм. -0.200

М 1:100, 1:200; 1:50

1975	Общеобразовательная школа на 10 классов	План подвала. План подпольных каналов. Перекрытие над подвалом. Вариант с полами по грунту	Типовой проект 222-1-99/75	Альбом 0	Лист АС-09

ЦНИИЭП учебных зданий г. Москва

Гл. инж. мастерс. Б. Яковлев
Гл. арх. мастерс. Б. Яковлев
Гл. инж. проекта Л. Быкова
Гл. арх. проекта Л. Гальшина
Рук. гр. инж. Н. Жиглер
Рук. гр. арх. Е. Бобкова
Конструктор Б. Кузнецова
Инж. Н. Жиглер
Инж. К. Беспалова
Арх. Е. Бобкова
Инж. С.т.о. Н. Жиглер
Арх. С.т.о. Е. Бобкова
Инж. Н. Жиглер
Арх. Е. Бобкова
Инж. Н. Жиглер
Арх. Е. Бобкова
Инж. Н. Жиглер
Арх

Монтажные схемы раскладки цокольных панелей

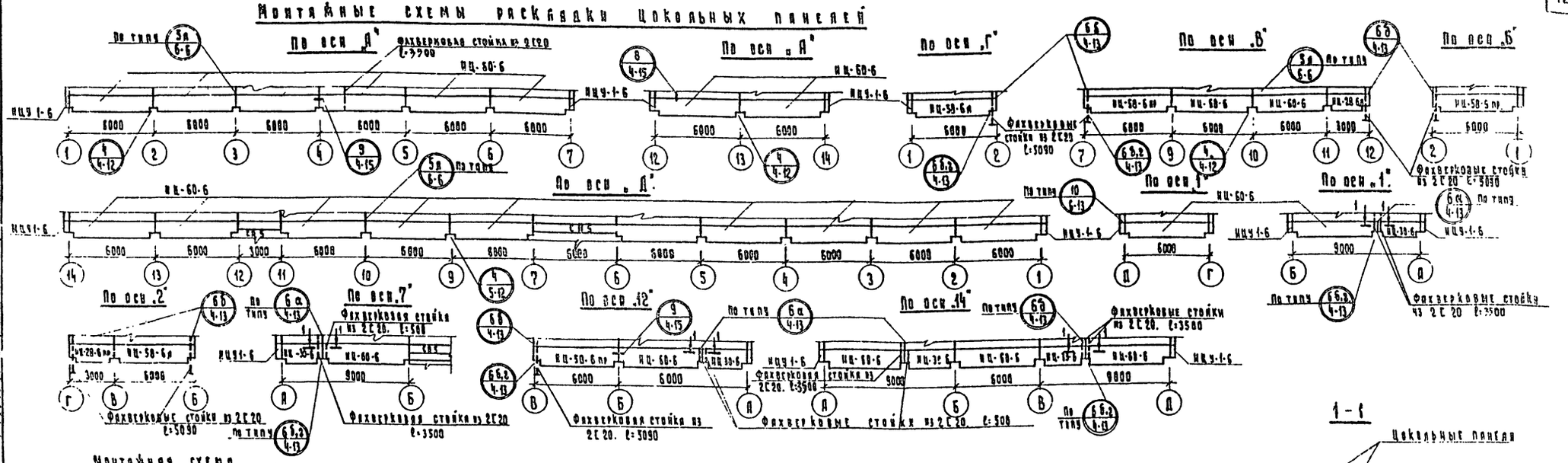

Монтажная схема диафрагм жесткости по оси „Б"

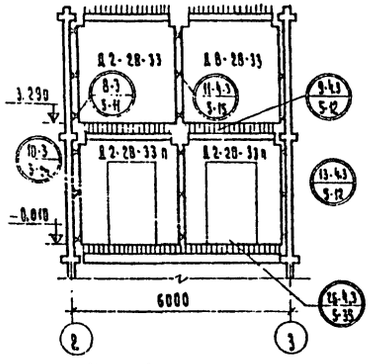

Монтажная схема вентблоков стенок жесткости по оси „13"

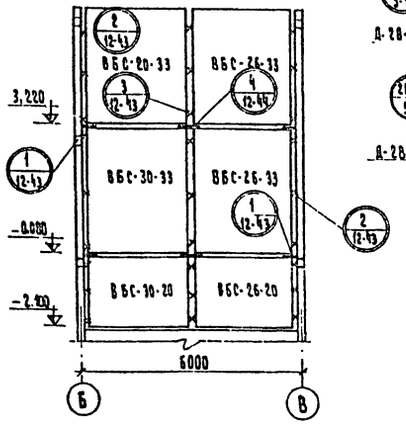

Монтажная схема диафрагм жесткости по осям „4", „11"

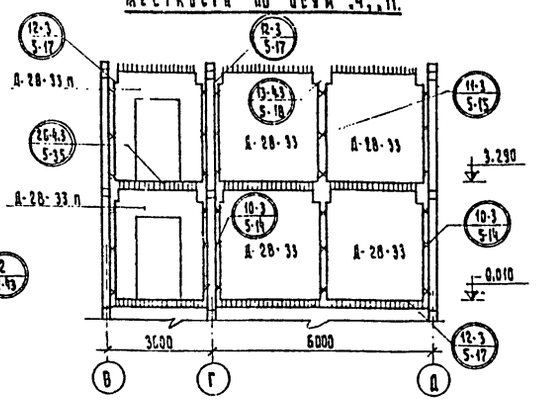

Монтажная схема диафрагм жесткости по оси „Г"

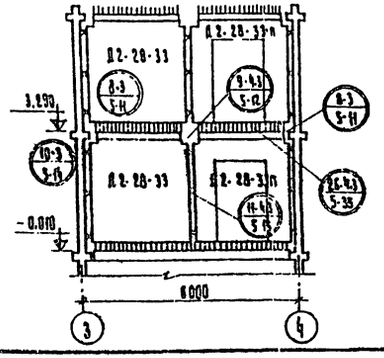

1-1

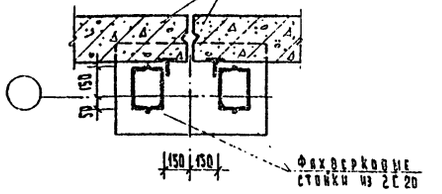

Примечания:

1. Данный лист смотреть совместно с листом АС-09
2. По окончании монтажа цокольных панелей, фахверковые стойки обетонить до отм. -0,00 бетоном проектной марки 100.
3. Цокольные панели под входами подрубить по месту.
4. Узлы, замаркированные на данном листе см. серию ИИ-04-10 вып 6, серию ИИ-04-5 вып. 4.
5. Расход материалов на лист:

   сталь прокатная ГОСТ 8240-72 С 20 - 2770 кг.

   сталь полосовая ГОСТ 103-57* -20×160 — 53,5 кг.

1975	Общеобразовательная школа на 10 классов.	Монтажные схемы раскладки цокольных панелей. Монтажные схемы диафрагм жесткости. Вариант с полами по грунту.	Типовой проект 222-1-99/25	Альбом 0	Лист АС-010

ЦНИИЭП учебных зданий г. Москва

Рук. мест. Л. Гл. инж. пр. Гл. арх. Гл. инж. пр. Рук. гр. арх.

Согласовано

Инв. № 75-021

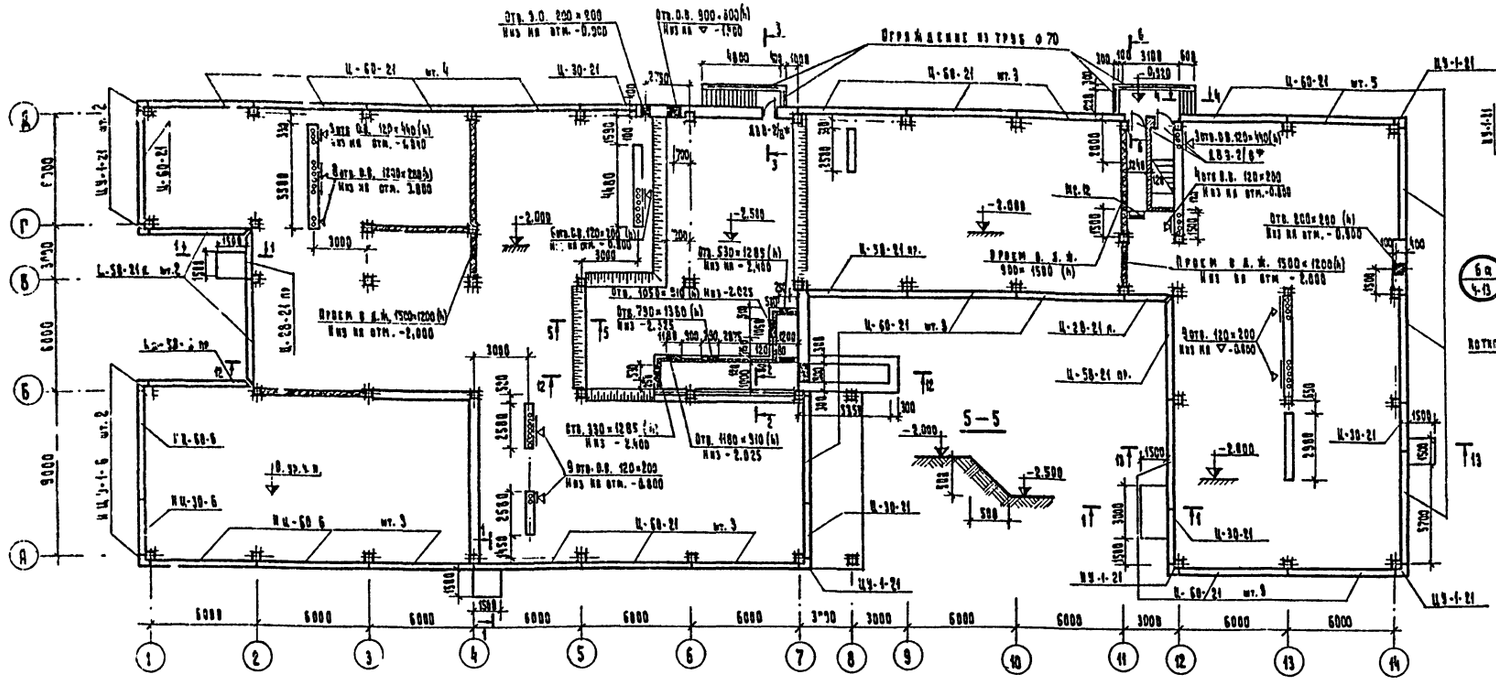

Раскладка цокольных панелей по оси „Г", „Б", „Ї".

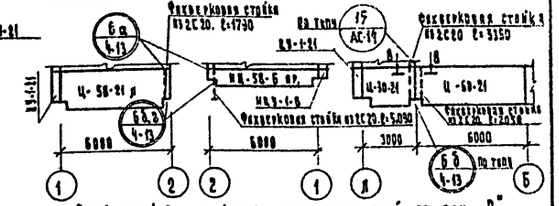

Раскладка цокольных панелей по оси „В".

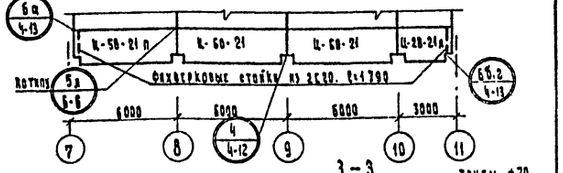

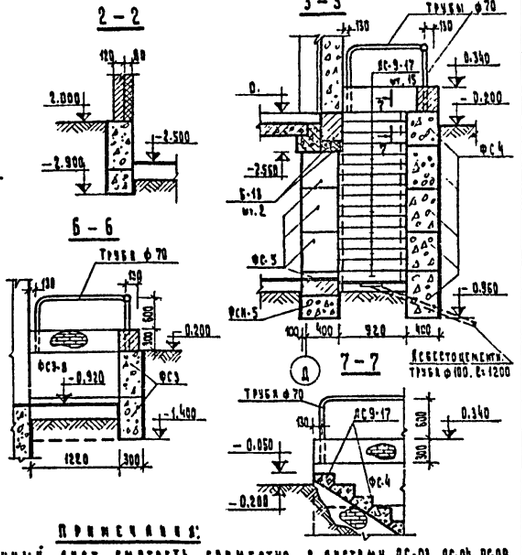

Раскладка цокольных панелей по оси „А".

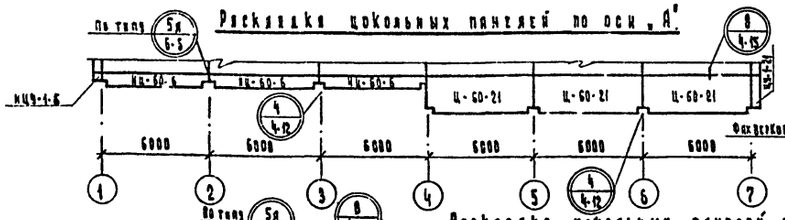

Раскладка цокольных панелей по оси „2".

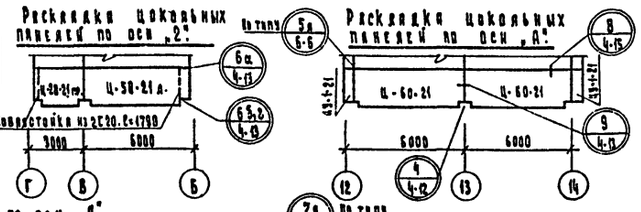

Раскладка цокольных панелей по оси „А".

Раскладка цокольных панелей по оси „Д".

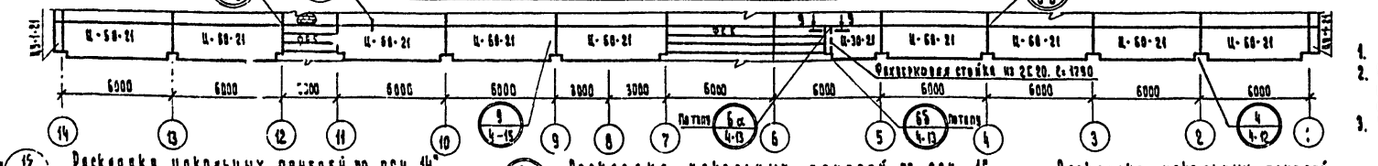

Раскладка цокольных панелей по оси „14".

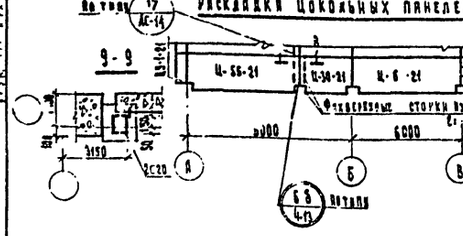

Раскладка цокольных панелей по оси „1".

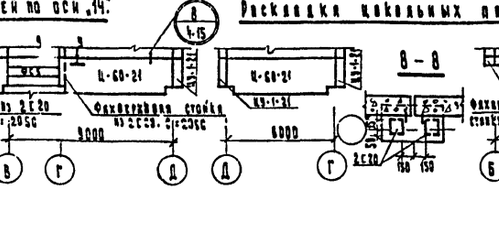

Раскладка цокольных панелей по оси „12".

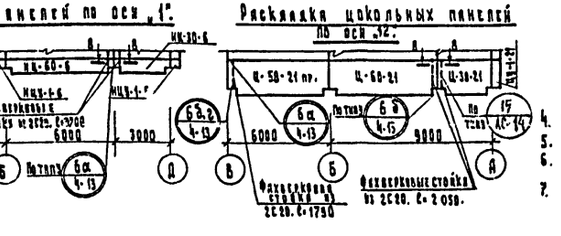

Примечания:

1. Данный лист смотреть совместно с листами АС-03, АС-04, АС-08.
2. Поверхности цокольных панелей, бетонных блоков и кирпичной кладки, соприкасающиеся с грунтом, обмазать горячим битумом за два раза.
3. Расход материалов на лист:
   Сталь арматурная ГОСТ 5781-61* ф8АI-35,5кг., ф6АI – 13,8 кг.
   Сталь прокатная ГОСТ 8509-72 L 63×6 – 214 кг.
   ГОСТ 8240-72. Б 20 – 1990 кг.
   ГОСТ 103-57* –20×180 – 53,5 кг.
   Трубы стальные водогазопроводные ГОСТ 3262-62. ф70 – 103 кг.
   Плиты минераловатные ГОСТ 12354-66. δ 50 – 12,6 м², δ 80 – 26,4 м²
   Трубы асбестоцементные ГОСТ 1839-72. ф 100 – 1,2 п.м.
4. Под входами цокольные панели подрубить по месту.
5. Сечения 1-1, 4-4 см. лист АС-08, сечения 12-12, 13-13 см. лист АС-04.
6. Узлы, замаркированные на данном листе см. серию ИИ-04-10, вып. 6; ИИ-04-5 вып. 4.
7. Узел 15 см. настоящий проект альбом I лист АС-14

М 1:200; 1:100; 1:50

1975	Общеобразовательная школа на 10 классов.	План технического подполья и подвала. Раскладка цокольных панелей.	Типовой проект 222-1-99/	Альбом 0	Лист АС-011

ЦНИИЭП зрелищных зданий и спортивных сооружений г. Москва

Гл. инж. проекта Б. Вольман
Гл. арх. проекта Б. Яковлев
Нач. отд. Н. Ковалева
Гл. инж. пр. Ю. Жарковский
Гл. арх. пр. Г. Кузнецова
Гл. спец. Л. Ковтунов
Гл. конструктор Г. Ковшиков
Нач. отд. Г. Ковшиков
Инж. Г. Ковшиков
Инж. Г. Ковшиков

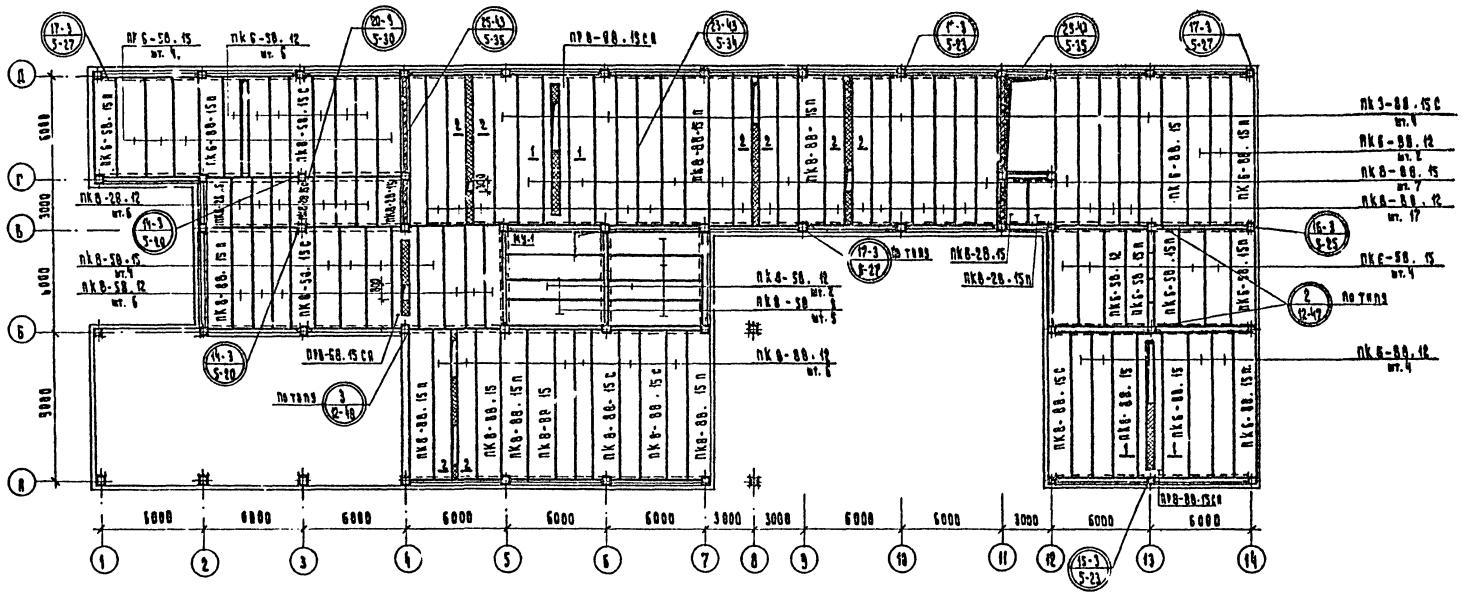

1975	Общеобразовательная школа на 10 классов.	План перекрытия над техническим подпольем.	Типовой проект 222-1-99/75	Альбом 0	Лист АС-010

ЦНИИЭП учебных зданий г. Москва

Шифр 75-921

ВНУТРЕННЯЯ ОТДЕЛКА

Наименование помещений	Тип пола, альбом, деталь: Деревян.	Тип пола, альбом, деталь: Линолеум	Тип отделки: Стены, колонны: Характеристика отделки	Стены, колонны: На полевой	Стены, колонны: Вариант	Потолки, марши, ригели	Заполнение проемов: Наружн.	Заполнение проемов: Внутр. двери	Примечания
1	2	3	4	5	6	7	8	9	10
Кабинеты, учительская, мастерская, инструментальная, комната мастера	2.244-1 / 1-248	2.244-1 / 1-285	Покраска силикатными красками до потолка		Белый	Побелка	Покраска масляными белилами за 2 раза с предварительным поверхностным покрытием масляным лаком за 2 раза. 1-й вариант - покраска масляными белилами 2-й вариант - покрытие олифой или бесцветным масляным лаком с последующим обжигом паяльной лампой до выявления текстуры древесины.	Покраска масляными белилами	Дощатые полы окрашивать в светлые цвета
Библиотека									
Обеденный зал	2.244-1 / 1-178	2.244-1 / 1-202							
Электрощитовая раздевальные									
Рекреации комната персонала на 1 этаже									
Классы, кабинеты, лаборантские комната общественных организаций									
Актовый зал									
Инвентарная, кинопроекционная, перемоточная радиоузел, группа продленного дня, комната ТСО	2.244-1 / 1-13	2.244-1 / 1-67							
Рекреации на 2м этаже									
Лаборатории химии, физики и лаборантская	1 см. детали								
Гимнастический зал	2.244-1 / 1-249; 2.244-1 / 1-183								
Вестибюль тамбуры	2.244-1 / 1-309	—							
Кухня моечная душевые	2.244-1 / 1-224		h=2.100м: Облицовка глазурованной плиткой на высоту (h) выше покраска масляной краской до потолка						
Кладовые продуктов туалетные /1этаж/			h=1.200м						
Фотолаборатория туалетные /2этаж/	2.244-1 / 1-143								
Вентькамера Тех.подвал Тех. подполье	2.244-1 / ~~1-333~~ 4-245; 2.244-1 / 4-258	—	Побелка известковая			Побелка			Применять линолеум чистых цветов

НАРУЖНАЯ ОТДЕЛКА

Наименование	
Цокольные панели	Наружный отделочный блок может выполняться из цветного цементно-песчаного раствора, кроме того панели могут изготавливаться с облицовкой керамической плиткой с применением отходов стекольного производства, покраской гидрофобными красителями и др.
Стеновые панели	

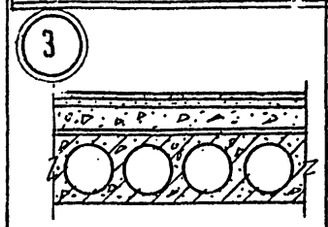

Ртутонепроницаемое химически стойкое покрытие /см.примечания 8.1/	5
Стяжка из цементно-песчаного раствора марки 50; γ=1200 кг/м³ на керамзитовом песке	15
Керамзитобетон марки 75; γ=1400 кг/м³	45
Водонепроницаемая бумага	—
Минераловатная плита ПМ марки 100 ГОСТ 9573-66 /в необжатом состоянии γ=100 кг/м³, h=40 мм/	15
Ж.б. плита перекрытия	220

ПРИМЕЧАНИЯ:

1. Покрытие пола типа 1 настилается из поливинилхлоридного подошвенного пластиката толщиной 4мм ТУ МХП 1252-47 на ртутонепроницаемой мастике. Подбор мастики и грунтовки, а также работы по устройству ртутонепроницаемого химически стойкого покрытия пола производится в соответствии с Указаниями по защите строительных конструкций от воздействия ртути химически агрессивных сред и электрических токов повышенного напряжения 1967г пп. 2.44-2.61 (ЦНИПхимстрой Москва, Е-112, Душинская ул.7) / СНиП III-В-14-72 п.5 215 и СНиП III-В.6-62 п.49. Швы между полотнами ПВХ пластиката сьариваются посредством тока высокой частоты или горячего воздуха. Места стыков потолка с трубами систем отопления и водопровода, стойками приборов и т.д. заделываются ртутонепроницаемой мастикой или хлорвиниловой пастой. Поливинилхлоридный пластикат может быть заменен на поливинилхлоридный безосновный линолеум, отвечающий требованиям „Указаний" ЦНИИ химстроя п.246.
2. Цвет линолеума, а также цвет покраски деревянных полов должен быть светлых тонов (светлосерый, светлозеленый).
3. Внутренние откосы оконных проемов окрашиваются масляными белилами за 2 раза
4. Отделку подоконных досок производить аналогично отделке оконных блоков.
5. Радиаторы, дверцы электро и слаботочных щитов окрашивать в цвет стены.
6. Плинтусы окрашивать в цвет пола
7. Ограждения лестничных маршей окрашивать в светлосерый цвет. Все металлические элементы наружных лестниц, крышные вентиляторы канализационные стояки радиостойки телеантенну окрашивать в серый цвет.
8. 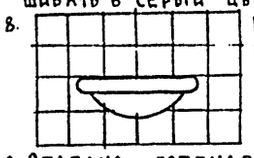 В местах установки раковин стену облицевать глазурованной плиткой.
9. Отделка остекленных перегородок аналогична отделке оконных блоков
10. Канализационные стояки защить по месту

1975	Общеобразовательная школа на 10 классов	Внутренняя отделка помещений, наружная отделка. Конструкции полов Узел 3.	Типовой проект 222-1-99/75	Альбом 0	Лист АС-013

Шифр ТП5-921

Л. Жирочова, Л. Волохова, Ю. Быков, В. Башенков, Рук. гр. Инж., Е. Бойко, Г. Толбушко, Капорова, Рук. мастер., Гл. инж. мастер., Гл. арх. пр-та, Гл. инж. пр-та, Рук. гр. арх.

Гражданских зданий г. Москва

СВОДНАЯ СПЕЦИФИКАЦИЯ ЖЕЛЕЗОБЕТОННЫХ ИЗДЕЛИЙ НИЖЕ ОТМ. 0

Наименование	Серия	Альбом	Марка	Масса марки т	Количество штук: вариант с полами по грунту, по проекту	вариант с полами по грунту, по привязке	вариант с техподпольем, по проекту	вариант с техподпольем, по привязке
1	2	3	4	5	6	7	8	9
Фундаментные блоки	ИИ-04-1	вып.1	ФК-13	2.10	6		4	
			ФК-17	3.08	36		15	
			ФК-20	4.35	11		34	
Блоки бетонные для стен подвала	1.116-1	вып.1	ФБ3	0.97	18		18	
			ФБ3-8	0.305	20		17	
			ФБ4	1.300	17		24	
			ФБ4-8	0.415	13		20	
			ФБ5	1.630	71		24	
			ФБ5-8	0.52	43		22	
			ФБН4	0.305	50		24	
			ФБН5	0.330	1			
Колонны	ИИ-04-2	вып.12	КНК-333-14-1	1.091	1			
			КНК-333-14-2У	1.109	3		1	
			КНК-333-14-2УА*	1.109	3		1	
	Настоящий проект	IV	КНК-333-14-7	1.103	1			
			КНК-333-14-7У	1.085	1		1	
			КНК-333-14-7УА*	1.085	1		1	
	Настоящий проект	IV	КНК-333-14-8У	1.106	1			
	ИИ-04-2	вып.12	КНР-333-14-1	1.124	10		2	
	Настоящ. проект	IV	КНР-333-14-10	1.124	1			
			КНР-333-14Б	1.127	1			
			КНР-333-14А	1.134	1			
	ИИ-04-2	вып.12	КНР-333-14-2	1.126	1			
	Настоящий проект	IV	КНР-333-14-3	1.137	1			
	ИИ-04-2	вып.7	КНР-366-17	1.050	1			
	Настоящий проект	IV	КСК-333-14-7	0.744	1			
			КСК-333-14-8	0.743	3			
	ИИ-04-2	вып.7	КСР-333-14	0.750	3			
	Настоящий проект	IV	КСК-333-14Б	0.756	9			
Колонны	Настоящий проект	IV	КСР-333-14-8	0.755	4			
			КСР-333-14-8А	0.776	2			
	ИИ-04-2	вып.7	КСК-333-17	0.730	3			
	Настоящий проект	IV	КСР-333-17Б	0.771	1			
			КСР-333-17А	0.757	1			
	ИИ-04-2	вып.13	КЭК-33/20/	2.140	1		1	
			КЭК-33/20/-3	2.305	1		1	
	Настоящий проект	IV	КЭК-33/20/-4	2.257	1		1	
	ИИ-04-2	вып.13	КЭР-33/20/	2.180	1		1	
	Настоящий проект	IV	КЭР-33/20/-1	2.262	2		2	
			КЭР-33/20/-2	2.228	1		2	
			КСР-333-23А	0.757			7	
			КСК-333-23-7У	0.749			3	
			КСК-333-23-7УА*	0.749			3	
	Настоящий проект	IV	КСР-333-23-7	0.764			13	
			КСР-333-23-7А	0.767			1	
			КСК-333-23-7Б	0.754			3	
			КСК-333-23-7	0.741			4	
			КСК-333-23-7А	0.747			1	
			КСК-333-23-7АА*	0.747			1	
			КСР-333-23-7Б	0.774			1	
	ИИ-04-2	вып.7	КСР-333-23	0.750			1	
	Настоящий проект	IV	КСР-333-23Б	0.771			1	
Ригели	Настоящий проект	IV	Р-52-57Т-1	1.63			1	
	ИИ-04-3	вып.5	Р-40-27У	0.677			2	
			Р-52-57У	0.445			1	
			Р-40-57Т	0.405			1	
			Р-52-57Т	0.440			19	
		вып.4	РД-52-57	1.95	1		3	
			РД-72-27	0.87			1	
			Р-40-57	1.61			2	
			РД-72-57	1.95	1		7	
			Р-52-57	1.61	2			
Плоские плиты	ИИ 03.01	15-64	ПТП-12.5-8-6	0.995	53			
			ПТП-8-13-13	0.338	4		4	
Перемычки	1.038-1	вып.1	Б-13	0.025	8		2	
Ступени	1.455-1	вып.1	АС9-17	0.100	15		15	
			АС12В	0.105	1		1	
			АС12И	0.068	1		1	
			АС12	0.133	3		3	
Лестничный марш	ИИ-04-9	вып.1	ЛМ-29-14-9	1.02	1		1	
Лотки	ИИ-04-	вып.	Л8-30-6.4	0.715	11			
			Л12.5-9-16.9	0.560	12			
			Л12.5-30-16.9	1.900	20			
			Л12.5-45-16.9	0.940	4			
			Л8-9-6.4	0.210	13			
			Л8-15-6.4	0.353	2			
Вентиляционные блоки	ИИ-04.4		ВБ-30-20	2.50	5		5	
			ВБ-45-20	1.40	2		2	
			ВБ-26-20	2.15	6		6	
			ВБГ-30-20	2.50	1		1	
			ВБГ-26-20	2.15	1		1	

Примечания:

4. Колонны КНК-333-14-2УА*; КНК-333-14-7УА*; КСК-333-23-7УА*; КСК-333-23-7АА*; отличаются от колонн КНК-333-14-2У; КНК-333-14-7У; КСК-333-23-7У; КСК-333-23-7А зеркальным расположением закладных деталей.

Шифр 75-901			
Рук. мастер.	В.Башенков		
Гл. инж. мастер.	Е.Бойко		
Гл. арх.-пр-та		И.Быков	
Гл. инж. пр-та			
Рук. гр. арх.		Р.Глушко	
Рук. гр. инж.			
ЦНИИЭП учебных зданий г. Москва			

1975

Общеобразовательная школа на 40 классов

Сводная спецификация изделий ниже отм. 0

Типовой проект	Альбом	Лист
222-1-99/75	0	АС-014

Наименование	Серия	Альбом	Марка	Масса марки т	Количество штук: вариант с полами по грунту, по проекту	вариант с полами по грунту, по привязке	вариант с техподпольем, по проекту	вариант с техподпольем, по привязке
1	2	3	4	5	6	7	8	9
Панели перекрытия	ИИ-04-4	Вып.20	ПКВ-24,15	1,32/0,92			3	
			ПКВ-28,15п	1,995/0,395			1	
		Вып.21	ПКЯ-28,12	1,40/0,70*			6	
			ПКВ-28,15г	1,275/0,890			1	
		Вып.17	ПК6-58,15п	2,67/1,855			3	
			ПК6-58,15	2,710/1,890			10	
			ПК6-58,12	2,040/1,420			7	
		Вып.21	ПКВ-58,15	2,710/1,890	5		9	
			ПКВ-58,15г	2,625/1,845			3	
			ПКВ-58,15п	2,665/1,855			1	
			ПКВ-58,12	2,040/1,420	2		8	
		Вып.24	ПКВ-88,15	4,196	3		11	
			ПКВ-88,12	3,400	1		21	
			ПКВ-88,15г	4,030			5	
			ПКВ-88,15п	4,080	1		5	
		Вып.24	ПКВ-88,15бА	4,300			4	
			ПК5-98,15	4,100			2	
			ПК5-88,12	3,100			6	
			ПК5-88,15п	4,08			2	
			ПК5-88,15б	4,08			1	

Спецификация деревянных изделий

Наименование	Серия	Альбом	Марка	Количество штук: 1 эт.	2 эт.	Всего
1	2	3	4	5	6	7
Блоки наружных дверей	1.135-1	1	Д19-9/8*			2
			Д21-9/8*			1

Наименование	Серия	Альбом	Марка	Масса марки при толщине стен 200	250	300	Количество штук: вариант по полам по грунту, по проекту	по привязке	вариант с техподпольем, по проекту	по привязке
1	2	3	4	5	6	7	8	9	10	11
Цокольные панели	ИИ-04-5	Вып. 11,12,13	Ц-60-24	3,40/3,84	3,95/4,23	4,46/5,04			23	
			Ц-58-24 пр	3,09/3,30	3,83/4,15	4,58/4,73			2	
			Ц-58-24 А	3,09/3,30	3,83/4,15	4,50/4,73			2	
			Ц-28-24 А	2,58/2,76	2,94/3,16	3,44/3,70			1	
			Ц-28-24 пр	1,43/1,58	1,75/1,88	2,048/2,17			1	
			Ц-30-24	1,63/1,89	1,92/2,06	2,22/2,44			4	
			ЦУ-1-24	0,39/0,42	0,30/0,33	0,47/0,50			6	
	Настоящий проект	IV	ИЦ-60-6	0,89/1,00	1,06/1,14	1,27/1,37	27		4	
			ИЦ-58-6 А	0,84/0,90	1,01/1,08	1,18/1,44	2			
			ИЦ-58-6 пр.	0,84/0,90	1,01/1,08	1,18/1,41	3		1	
			ИЦ-28-6 пр.	0,37/0,41	0,46/0,49	0,54/0,65	1			
			ИЦ-28-6 А.	0,37/0,41	0,46/0,49	0,54/0,65	1			
			ИЦ-30-6	0,46/0,49	0,53/0,57	0,63/0,68	5		1	
			ИЦУ-1-6	0,11/0,13	0,10/0,14	0,12/0,13	8		2	

Спецификация металлических изделий

Наименование	Серия	Альбом	Марка	Масса марки кг	Количество штук: вариант с полами по грунту, по проекту	по привязке	вариант с техподпольем, по проекту	по привязке
1	2	3	4	5	6	7	8	9
Металлические монтажные детали	ИИ-04-8	Вып.5	МР2	2,67	8		55	
			ММД-4	8,5	1		18	
	ИИ-04-17	Вып.1	ММД-31	0,94	4		4	
			ММД-32	1,35	2		2	
			ММД-34	0,49	1			
			ММД-35	0,90	18		18	
			ММД-36	2,54	2		2	
			ММД-39	0,60	2		4	
			ММД-37	2,37			1	

1	2	3	4	5	6	7	8	9
Металлические монтажные детали	ИИ-04-10	Вып.5	ММД-16	0,73			4	
			ММД-17	1,29			2	
			ММД-18	1,15			32	
			ММД-23	0,386			26	
			ММД-25	0,322	2		24	
			ММД-26	0,095	2		20	
			ММД-27	0,377			4	
			ММД-30 лев.	3,78	1		10	
			ММД-30 пр.	3,78	1		10	
		Вып.6	ММН-3	0,46			78	
			ММН-4	1,70	94		78	
Стремянка	ИИ-03-08	71-64	МС-12	12,20			1	
Металлическое ограждение	ИИ-04-6	Вып.1	АО-9	34,24	1		1	

Выборка стали ниже отметки 0.

Характер. стали	Масса стали, кг: вариант с полами по грунту, арматурная сталь ф6	ф8	ф10	прокатная сталь Б63×6	С20	С22	100×100	Труба 3,0×70	Всего	вариант с техподпольем, арматурная сталь ф6	ф8	ф10	прокатная сталь Б63×6	С20	С22	100×100	Труба 3,0×70	Всего
AI	13,8	35,5							49,3	13,8	147,5							161,3
AIII	387,7		64,5						452,2	387,7		64,5						452,2
Ст. 3 пс				244	2770	243	53,5	103	2963,5				244	1550	243	53,5	103	2463,5
ГОСТ	5781-61*			8509-72	8240-72	103-57*	13282-62			5781-61*			8509-72	8240-72	103-57*	13282-62		

1975	Общеобразовательная школа на 10 классов	Сводная спецификация изделий ниже отм. 0	Типовой проект 222-1-99/85	Альбом 0	Лист АС-015

ЦЕНИЭП
Государственный комитет Совета Министров СССР по делам строительства
г. Москва

Рук. гр. инж. Ю.Ф. Ф... 724-924
Гл. инж. проекта Е.Ф. Чернова
Гл. арх. проекта А. Ромтман
Рук. гр. арх. Ю.Ф. Ф...
Гл. инж. проекта Е.Ф. Чернова
Рук. гр. инж. Ю.Ф. Ф...
Н. контр. Е.Ф. Шенков
Гл. спец. Е.Ф. Чернова
Гл. спец. Е.Ф. Чернова
Н. контр. Е.Ф. Шенков

Наименование	Серия	Альбом	Марка	Масса марки т	Количество штук: Вариант с колонн по грунту — по проекту	Вариант с колонн по грунту — по привязке	Вариант с техподвалом — по проекту	Вариант с техподвалом — по привязке
1	2	3	4	5	6	7	8	9
КОЛОННЫ	ИИ-04-2	Вып.12	КВР-366-14-1	1,397	1		11	
			КВР-366-14-1Б	1,444	1		1	
			КВР-366-14-1Г	1,451	1		1	
			КВР-366-14-1Д	1,451	1		1	
			КВР-366-14А	1,384	1		1	
	Настоящий проект	IV	КВР-366-14-1А	1,410	1		1	
			КВР-366-14-10	1,396	3		2	
			КВР-366-14-11	1,399	2		2	
			КВР-366-14-11Б	1,447	1		1	
			КВР-366-17А	1,614	2		2	
			КВР-366-17Б	1,655	1		1	
			КВР-366-17В	1,614	2		2	
	ИИ-04-2	Вып.12	КВК-366-14-1	1,377	1		2	
	Настоящий проект	IV	КВР-366-14-13	1,399	1			
	ИИ-04-2	Вып.12	КВК-333-14-1	0,591	1			
	Настоящий проект	IV	КВК-333-14-1А	0,593	1			
	ИИ-04-2	Вып.12	КВК-333-14-2Б	0,604	5		2	
			КВК-333-14-2БА	0,604	4		2	
		Вып.16	КВК-324-14-7Б	0,394	2		2	
			КВК-324-14-7БА	0,394	2		2	
			КВК-324-14-7	0,416	2		1	
	Настоящий проект	IV	КВР-333-14А	0,621	1			
			КВР-333-14Б	0,614	1			
	ИИ-04-2	Вып.12	КВР-333-14-1	0,611	7			
			КВР-333-14-2	0,646	3			
			КВК-333-14-Г	0,611	3		2	
	Настоящий проект	IV	КВР-366-14Б	1,418			1	
	ИИ-04-1	Вып.12	КВР-366-14-2	1,407			1	
			КВК-366-14-2БА	1,404			2	
			КВК-366-14-2Б	1,404			2	
	Настоящий проект	IV	КВК-366-14-7	1,390			1	
			КВК-366-14-8Б	1,418			1	

1	2	3	4	5	6	7	8	9
КОЛОННЫ	Настоящий проект	IV	КВР-366-14-8	1,423			1	
			КВР-366-14-9	1,392			1	
	ИИ-04-2	Вып.7	КВР-366-17	1,668			1	
		Вып.15	КВР-324-14-6	0,411			1	
ДИАФРАГМЫ ЖЕСТКОСТИ	ИИ-04-6	Вып.5	Д-28-33	2,90	8		8	
			Д-28-33Н	1,93			4	
			Д2-28-33	3,27	4		4	
			Д2-28-33Н	2,33	4		4	
ВЕНТИЛЯЦИОННЫЕ БЛОКИ	ИИ-04-17	Вып.4	ВБ-15-33	2,25	2		2	
			ВБ-26-33	3,55	10		10	
			ВБ-30-33	4,10	8		8	
	ИИ-04-16	Вып.4	ВБ6-26-33	3,55	2		2	
			ВБ6-30-33	4,10	2		2	
РИГЕЛИ	ИИ-04-3	Вып.5	Р-40-57Т	1,64	11		10	
			Р-52-57Т	1,64	43		43	
		Вып.4	Р2-72-57	1,95	2			
		Вып.5	Р-48-27Т	0,75	2		2	
			Р-52-57У	1,64	12		12	
			Р-48-27У	0,75	6		6	
		Вып.4	Р-40-27	0,73	3		4	
			Р2-52-57	1,95	6		6	
			Р2-72-27	0,87	2		1	
			Р2-72-57	1,95	9		12	
			Р-52-57Т-1	1,63	2		2	
			Р-40-57	1,61	4		4	

1	2	3	4	5	6	7	8	9
ПАНЕЛИ ПЕРЕКРЫТИЙ	ИИ-04-4	Вып.17	ПК6-68,15Н	2,565 / 1,855	8		8	
			ПК6-58,15	2,710 / 1,890	24		23	
			ПК6-58,12	2,040 / 1,420	22		23	
			ПК6-58,15Б	2,645 / 1,843	4		4	
		Вып.24	ПР8-58,15СА	2,625 / 1,870	1		1	
		Вып.24	ПК8-88,15	4,100	27		27	
			ПК8-88,12	3,109	19		19	
			ПК8-88,15Б	4,030	11		11	
	Настоящий проект	IV	ПР8-88,15СА	4,000	8		8	
	ИИ-04-4	Вып.24	ПК6-88,15	4,100	20		20	
			ПК6-88,15Б	4,03	4		4	
			ПК6-88,12	3,100	23		23	
			ПК6-88,15П	4,030	11		11	
		Вып.20	ПК8-28,15	1,320 / 0,920	4		4	
			ПК8-28,15П	1,285 / 0,895	2		2	
			ПК8-28,12	1,004 / 0,700	14		14	
		Вып.22	ПК8-28,15Б	1,275 / 0,890	2		2	
		Вып.17	ПК8-58,15	2,710 / 1,890	12		12	
			ПК8-58,12	2,040 / 1,420	9		9	
		Вып.24	ПК8-58,15П	2,555 / 1,855	1		1	
		Вып.24	ПР8-88,15Б	4,330	1		1	
			ПК8-88,15П	4,080	4		4	
		Вып.17 / Вып.24	ПК8-58,15Б	2,645 / 1,845	2		2	
ПЛИТЫ ПЛОСКИЕ	ИИ-03-02	15-64	ПТП-12,5-8-6	0,095	2		2	
			ПТП-12,5-14-16	0,447	5		5	
			ПТП-12,5-13-13	0,338	4		4	

ПРИМЕЧАНИЯ:

1. Колонны КВК-333-14-2УА; КВК-324-14-7УА КВК-366-14-2УА отличаются от колонн КВК-333-14-2У; КВК-324-14-7У; КВК-366-14-2У зеркальным расположением закладных деталей

1975	Общеобразовательная школа на 10 классов	Сводная спецификация изделий выше отм. 0	Типовой проект 222-1-49/25	Альбом 0	Лист АС-016

ЦНИИЭП учебных зданий г. Москва

Рук. мастер. Н.Жирова; Гл. инж. мастер. В.Башмаков; Рук. гр. инж. Е.Бойко; Гл. арх. пр-та Н.Быков; Гл. инж. пр-та Р.Покышко; Рук. гр. арх. Р.Покышко

Наименование	Серия	Альбом	Марка	Масса при толщине (мм) 250 мм	300 мм	350 мм	Количество штук
1	2	3	4	5	6	7	8
Панели наружных стен	ИИ-04-5	Вып. 5,6,7 Вып. 8,9	НУ1-9	0,16 / 0,10	0,20 / 0,14	0,24	28
			НУ1-12	0,21 / 0,13	0,27 / 0,19	0,32	12
			НУ1-15	0,25 / 0,16	0,33 / 0,24	0,40	8
			НУ1-18	0,31 / 0,20	0,40 / 0,28	0,48	28
			НУ3-18	0,59 / 0,39	0,67 / 0,46	0,75	2
			Н-3-12	0,10 / 0,07	0,11 / 0,08	0,15	6
			Н-3-18	0,14 / 0,09	0,17 / 0,11	0,19	17
			Н-3-27	0,27 / 0,14	0,25 / 0,16	0,29	1
			Н-6-12	0,19 / 0,13	0,23 / 0,15	0,27	4
			Н-6-18	0,30 / 0,20	0,35 / 0,23	0,40	4
			Н-6-27	0,43 / 0,29	0,51 / 0,34	0,60	2
			Н-12-18	0,59 / 0,39	0,71 / 0,47	0,81	22
			НП-28-12 пр.	0,90 / 0,60	1,06 / 0,70	1,21	3
			НП-28-12 л.	0,90 / 0,60	1,06 / 0,70	1,21	2
			НП-30-12	1,01 / 0,66	1,19 / 0,79	1,37	2
			НП-58-12 пр.	1,92 / 1,27	2,24 / 1,49	2,58	2
			НП-58-12 л.	1,92 / 1,27	2,24 / 1,49	2,58	3
			НП-60-12	2,03 / 1,34	2,39 / 1,59	2,73	27
			Н-28-15 пр.	1,16 / 0,75	1,34 / 0,87	1,54	2
			Н-28-15 л.	1,16 / 0,75	1,34 / 0,87	1,54	2
			Н-30-9	0,75 / 0,49	0,79 / 0,59	1,02	3
			Н-30-15	1,26 / 0,83	1,48 / 0,99	1,71	1
			Н-30-18	1,52 / 1,01	1,80 / 1,19	2,06	1
			Н-45-9	1,13 / 0,75	1,34 / 0,89	1,54	1
			Н-58-9 пр.	1,43 / 0,95	1,67 / 1,12	1,93	2
			Н-58-9 л.	1,43 / 0,95	1,67 / 1,12	1,93	1
			Н-58-15 пр.	2,40 / 1,56	2,82 / 1,86	3,24	2
			Н-58-15 л.	2,40 / 1,56	2,82 / 1,86	3,24	1
			Н-60-9	1,53 / 1,00	1,79 / 1,19	2,06	27
			Н-60-15	2,44 / 1,68	2,99 / 1,99	3,44	19
			Н-60-18	2,98 / 2,01	3,53 / 2,39	4,13	13
			Н-60-6	1,00 / 0,65	1,19 / 0,78	1,38	1

1	2	3	4	5	6	7	8
Панели наружных стен	ИИ-04-5	Вып. 5,6,7	Н-60-21	3,56	4,20	5,94	1
		Вып. 16,18,19	НП-90-12	3,13	3,69	4,26	4
			Н-90-15	3,88	4,58	5,29	4
			Н-90-18	4,66	5,51	6,35	2
		Вып. 5,6,7,8,9	Н-45-6	0,75 / 0,45	0,88 / 0,56	1,01	1

Наименование	Серия	Альбом	Марка	Масса марки т	Количество штук: Вариант с подъемом по грунту, по проекту	Вариант с подъемом по грунту, по привязке	Вариант с техподпольем, по проекту	Вариант с техподпольем, по привязке
1	2	3	4	5	6	7	8	9
Лестничный марш	Настоящий проект	IV	ИДМ-58-14-17	2,31	2		2	
			ЛМ-58-14-17	2,29	2		2	
Накладная проступь	ИИ-04-7	Вып. 1.	СТ-1	0,048	45		45	
			СТ-2	0,040	15		15	
			СТ-3	0,050	29		29	
			СТ-4 пр.	0,050	4		4	
			СТ-4 л.	0,050	6		6	
			СТ-5	0,040	7		7	
Лестничная площадка			ЛП-13-14	0,585	3		3	
Стакан	1.269-2		СШ-1	0,275	4		4	
Подстаканник			ПС-1	0,485	4		4	
Карнизная плита	ИИ-04-4	Вып. 23	ПК-30-10	0,705	2		2	
Фризовый камень	1.269-1		ФК-15-4	0,100	176		176	
			ФК-15-4	0,100	10		10	
			УФК-5-5	0,050	11		11	
			УФК-4-4	0,030	14		14	
Перемычки	1.139-1	Вып. 1	Б 13	0,025	2		2	

Наименование	Серия	Альбом	Марка	Масса, кг	Количество штук: 1 эт.	2 эт.	Всего
1	2	3	4	5	6	7	8
Перегородки	1.231-1	Вып. 1	ПГ-33-5	150	6	3	9
			ПГ-33-5Р	135	2		2
			ПГ-33-5А	145	2	2	4
			ПГ-33-6	180	2		2
			ПГ-33-6Р	165		1	1
			ПГ-33-8	260		5	5
			ПГ-33-8А	255		1	1
			ПГ-33-9	290	6	2	8
			ПГ-33-9Р	265	1	3	4
			ПГ-33-9А	265	1		1
			ПГ-33-14	430	1		1
			ПГ-33-14Р	395		1	1
			ПГ-33-13	415	2	2	4
			ПГ-33-15	460	1		1
			ПГ-33-15Р	420	1		1
			ПГ-33-15,2	480	1		1
			ПГ-33-16	490	1	9	10
			ПГ-33-18	560	1		1
			ПГ-33-18б	550		2	2
			ПГ-33-19	590	1		1
			ПГ-33-26	810	3	1	4
			ПГ-33-27	840	2		2
			ПГ-33-30	940	4		4
			ПГ-33-30б	915		1	1
			ПГ-33-34,3А	905		1	1
			ПГ-33-34	1080		6	6
			ПГ-33-37	1170	1	2	3
			ПГ-33-37б	1165	1	2	3
			ПГ-33-37Р	1170	1	2	3

Продолжение таблицы см. лист АС-018

Шифр 75-021

Рук. мастер. №1 Гл. инж. мастер. Гл. арх. гр-ти Рук. гр. арх. — Е. Бацеков, Е. Бойко, Н. Быков, Г. Гольшев

Учебный здания с. Москва — Л. Кретов

1975 | Общеобразовательная школа на 10 классов | Сводная спецификация изделий выше отм. 0 | Типовой проект 222-1-99/2т | Альбом 0 | Лист АС-017

СПЕЦИФИКАЦИЯ ГИПСОБЕТОННЫХ ИЗДЕЛИЙ

Наименование	Серия	Альбом	Марка	Масса кг	Количество штук 1 эт.	2 эт.	Всего
1	2	3	4	5	6	7	8
ПЕРЕГОРОДКИ	1.231-1	вып. 1	ПГ-33-38	1205		2	2
			ПГ-33-41	1280	1		1
			ПГ-33-43,4	1370	2		2
			ПГ-33-43,4Б	1360		2	2
			ПГ-33-57	1785		1	1
			ПГ-33-61Г	1905	2	1	3
			ПГС3,5-33-6	180	1		1
			ПГС3,5-33-6,2	195	1		1
			ПГС3,5-33-7	230		1	1
			ПГС3,5-33-8	260	2		2
			ПГС3,5-33-9	290	2		2
			ПГС3,5-33-14	430	1		1
			ПГС3,5-33-15Р	420		1	1
			ПГС3,5-33-30	940	1		1
			ПГС3,5-33-31Р	1070	1		1
			ПГС3,5-33-39	1235		1	1
			ПГС3,5-33-57	1785	2		2
			ПГС3,5-33-61Г	1905	1		1
			ПГС7-33-5А	145	1	1	2
			ПГС7-33-7А	225	1		1
			ПГС7-33-9	290	1		1
			ПГС7-33-9А	285	1		1
			ПГС7-33-15	460	1		1
			ПГС7-33-15,2	480	4		4
			ПГС7-33-26	810	1		1
			ПГС7-33-27	840	2		2
			ПГС7-33-30	940	2		2
			ПГС7-33-30Р	860	1		1
			ПГС7-33-30А	935	1		1
			ПГС7-33-31,3	990		2	2
			ПГС7-33-42	1310	1		1
			ПГС7-33-57	1785		1	1
			ПГС7-33-20,3	585	2		2

СПЕЦИФИКАЦИЯ ДЕРЕВЯННЫХ ИЗДЕЛИЙ

Наименование	Серия	Альбом	Марка	Количество штук 1 эт.	2 эт.	Всего
1	2	3	4	5	6	7
БЛОКИ ВНУТРЕННИХ ДВЕРЕЙ	ГОСТ 6629-71		ДГ 21-7	6		6
			ДГ 21-7А	6	1	7
			ДГ 21-9	10	5	15
			ДГ 21-9А	12	7	19
			ДГ 21-10	5	7	12
			ДГ 21-10А	4	8	12
			ДГ 21-10А*	2		2
			ДГ 21-12	2		2
			ДО 21-13		5	5
			ДТ 8Н	1	2	3
БЛОКИ НАРУЖНЫХ ДВЕРЕЙ	1.135-1		ДВ 7.7-3	4	2	6
			ДВ 8,8-3	2		2
			ДВ 9-4	2		2
			ДВ 9-2/8	2		2
			ДВ 9.2/8*		2	2
			ДВ(4).9-1	1		1
ПОДОКОННЫЕ ДОСКИ	НАСТОЯЩИЙ ПРОЕКТ	IV	ИПД 1 (δ=250мм)	150 п.м.	110 п.м.	260 п.м.
			ИПД 2 (δ=300мм)	150 п.м.	110 п.м.	280 п.м.
			ИПД 3 (δ=550мм)	150 п.м.	110 п.м.	260 п.м.

1	2	3	4	5	6	7
ОКОННЫЕ И БАЛКОННЫЕ БЛОКИ СО СДВЕЖНИКИ ПЕРЕПЛЕТАМИ	ГОСТ 11214-65		ОС 06.09	8	1	9
			ОС 09-09	ФОНАРЬ		3
			ОС 09-15	ФОНАРЬ		14
			ОС 12-27	8	3	11
			ОС 18.09	3		3
			ОС 18-12	4		4
			ОС 18-12В	1	1	2
			ОС 18-21В	2	4	6
			** ОС 18-24В	6А / 11П	6А / 15П	12П / 23П
			ОС 15-15	1А / 1П	2А / 2П	3А / 3П
			ОС 15-27В	4А / 13П	3А / 26П	7А / 39П
			ОС 21-09	2		2
			ОС 27-12Е	24		24
			ОС 27-18Е	1		1
			ОС 21-12	1		
			ОС 18-18Б		3	3
			Бс 28-12В	2		2
ОКОННЫЕ И БАЛКОННЫЕ БЛОКИ С РАЗДЕЛЬНЫМИ ПЕРЕПЛЕТАМИ			ОР 06-09	7	1	8
			ОР 09-09	ФОНАРЬ		3
			ОР 09-15	ФОНАРЬ		14
			ОР 12-27	8	3	11
			ОР 18-09	2		2
			ОР 18-12	5		5
			ОР 18-12Б	1	1	2
			ОР 18-21В	2	4	6
			** ОР 18-24В	6А / 11П	6А / 15П	12А / 26П
			ОР 15-15	1А / 1П	2А / 2П	3А / 3П
			ОР. 18-27В	4А / 13П	3А / 26П	7А / 39П
			ОР 21-09	3		3
			ОР 27-12Е	24		24
			ОР 27-18Е	1		1
			ОР 21-12	1		1
			БР 28-12В	2		2

ШИФР 75-921

ЦНИИЭП учебных зданий г. Москва

Рук. мастер. гр. Гл. арх. проекта Гл. инж. проекта Рук. гр. Инж. Гл. спец. Гл. арх. проекта

Чертил Выверил Вывел
Листа АС-018
Гл. инж. пр. (Черепанчук В.Н.)

1975	Общеобразовательная школа на 10 классов	Сводная спецификация изделий выше отм. 0	Типовой проект 222-1-99/25	Альбом 0	Лист АС-018

Спецификация деревянных изделий

Наименование	Серия	Альбом	Марка	Количество штук 1 эт.	2 эт.	Всего
1	2	3	4	5	6	7
Оконные и балконные блоки с тройным остеклением	1.436-4		ОЗРС 09.14	ФОНАРЬ		16
			ОЗРС 12.13,5	4	4	8
			ОЗРС 18.09	9	8	17
			ОЗРС 18.09Ф	6	17	23
			ОЗРС 18.12	19	12	31
			ОЗРС 18.12Ф	23	31	54
			ОЗРС 18.13,5	22	26	48
			ОЗРС 18.18Ф	11	22	33
			БЗРС 22.09	3		3
			БЗРС 24.09	34		34
		**	ОЗРС 15.15	1А / 1П	2А / 2П	3А / 3П
Экраны санузлов	Настоящий проект	IV	ИЭС-1	4	4	8
			ИЭС-2	1	1	2
			ИЭС-3	1	1	2
			ИЭС-4	1	1	2

Спецификация металлических изделий

Наименование	Серия	Альбом	Марка	Масса кг	Количество штук
1	2	3	4	5	6
Ограждение лестниц	ИИ-04-8	Вып.1	ЛО-9 ПР	34.21	1
			ЛО-17 ПР	52.96	4
			ЛО-17 ЛЕВ	52.96	4
			ДОП-12 ПР	25.09	1
			ДОП-12 Л	25.09	1
	Настоящий проект	IV	ИДОП-1	50.18	1
			ИДОП-2	50.18	1

1	2	3	4	5	6
Металлические детали	Настоящий проект	IV	М-1	2,355	20
			М-2	0,268	200
			М-3	1,00	40
			М-4	0,232	20
			ИМС-1	20.72	9
			ИМС-2	7.52	4
			ИМС-3	4.57	5
			ИМС-4	26.32	2
			ИМС-5	69.3	2
			ИМС-6	1.05	3
			ИМС-7	0.36	6
			ИМС-8	1.78	2
	ИИ-04-10	Вып.6	ММН-1	1.68	104
			ММН-3	0.46	104
			ММН-4	1.70	760
			ММН-6	0.63	152 / 160
			ММН-7	2.06	166
			ММН-10	13.40	24
			ММН-14	0.24	192
			ММН-17	1.57	22 / 30
		Вып.5	ММД-25	0.322	54
			ММД-26	0.095	44
			ММД-30 А/пр.	3.78	22 / 22
			ММД-17	1.29	5
			ММД-27	0.377	8
			ММД-23	0.386	46
			ММД-16	0.73	12
			ММД-18	1.15	68
			ММД-29	5.09	1
			ММД-15	1.70	12
			ММД-14	1.13	144
	ИИ-04-8	Вып.3	ММД-6	1.04	48
			ММД-4	8,50	19
			ММД-11	0.14	46 / 104

1	2	3	4	5	6
Металлические монтажные детали	ИИ-04-17	Вып.4	ММД-32	1.35	6
			ММД-34	0.94	8
			ММД-36	2.54	4
			ММД-37	2.37	3
			ММД-35	0.99	54
			ММД-39	0.60	11
	ИИ-04-3	Вып.3	МР-2	2.67	94
	ИИ-04-8		МР-6	2.67	73

Спецификация металлических изделий для панелей из ячеистого бетона.

Наименование	Серия	Альбом	Марка	Масса кг	Количество штук
1	2	3	4	5	6
Металлические монтажные детали	ИИ-04-10	Вып.6	ММН-2	1.70	160
			ММН-3	0.46	472
			ММН-4	0.47	288
			ММН-6	0.63	92
			ММН-7	2.06	24
			ММН-9	2.20	12
			ММН-14	0.24	144

Выборка стали выше отметки 0

Характеристика стали	Масса стали, кг: Арматурная сталь Ф6	Ф8	Ф10	Ф12	Ф14	Прокатная сталь Б500	Б500	Б500	Б500	Б500	С22							Профильная	Труба		Всего
АI	63	253	14,3	5,36	23																358,7
АII				156																	156
Ст.3 нд						14,5	256,1	34,9	350 / 1545	34,8	13,1	150,0	370,0	187,0	16,6	54,0	222,0	11,9	551		2596 / 3141
ГОСТ	5781-61*					8509-72				8240-72	103-57*						8568-57*	3282-62			

Примечания:

1. Спецификация металлических изделий количество штук показано дробью: в числителе для варианта с полами по грунту в знаменателе для варианта с техподпольем.
2. * - дверь утепленная.
3. ** - ОЗРС 06,09 и ОЗРС ЛЕВ и ПР. относительно расположения форточек.

Шифр 75-924	Рук. мастер	Гл. инж. мастер	Гл. арх. пр-та	Гл. инж. пр-та	Рук. гр. арх.	Рук. гр. инж.	А. Жирнова
	А. Башенков	Е. Бойко	Н. Быков	Р. Голушко			

ЦНИИЭП учебных зданий г. Москва

1975 | Общеобразовательная школа на 10 классов | Сводная спецификация изделий выше отм. 0 | Типовой проект 222-1-99/25 | Альбом I | Лист АС-019

Основные показатели типового проекта	
Суточный расход воды на хозяйственно-бытовые нужды, м³	6.8
Секундный расход воды на хозяйственно бытовые нужды,	4.2
Необходимый напор воды на хозяйственно-бытовые нужды, м	13.5
Часовой расход горячей воды при t 65°С м³	2.3

Данные на привязке	
Относительной отметке 0 соответствует отметка	
Гарантийный напор в наружной сети водопровода, м	
Источник горячего водоснабжения	
Водоисточник наружного пожаротушения	

Выпуски канализации / канч /	
Отм. планировочной земли	I
Отм. лотка трубы	II
N колодца d, e, L	III

Выпуск N5		
	I	
	II	
	III	к d-100 e- i-

-0.410

Ввод водопровода
м 1:100

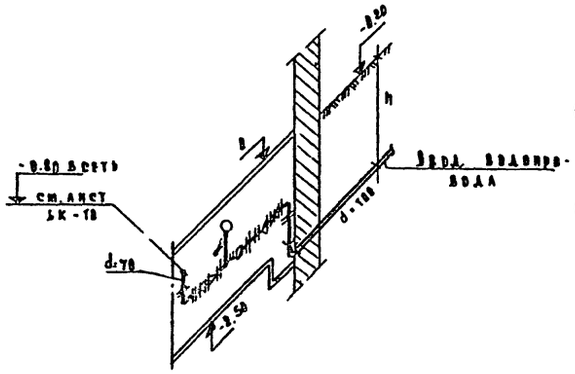

Ввод горячего водоснабжения
м 1:100

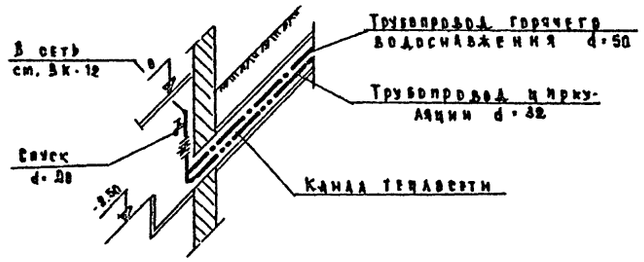

Выпуск водостока
м 1:100

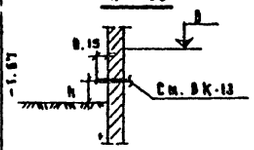

N выпуска	h м
1	0.30
2	0.30
3	0.30

Эскиз плана
м 1:400

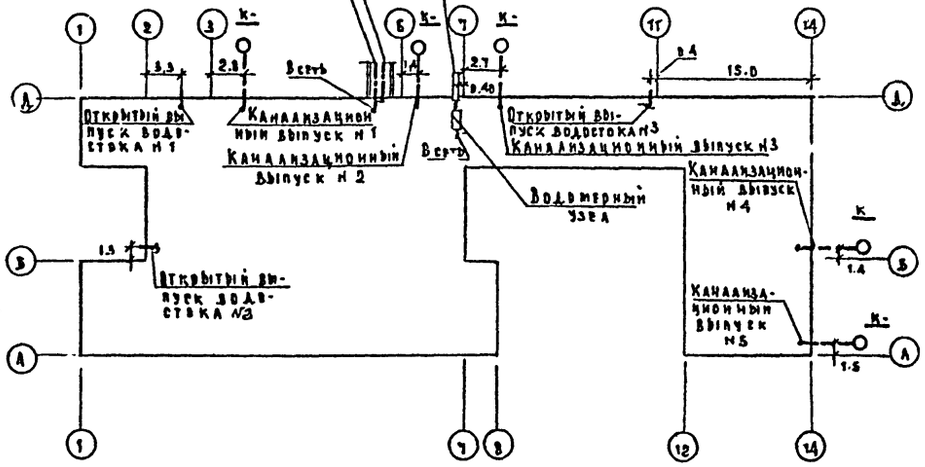

1	2	3	4	5	6	7	8
Ввод водопровода							
Труба чугунная напорная, м	100	6.0		22.30	33.8		5525-61
Труба стальная электросварная, м	108х4	2.0		10.26	20.52		10704-63
То же водогазопроводная оцинк., м	40	2.0		7.35	14.70		3262-62
Колено чугунное раструб-гл. конец, шт	100	1		19.60	19.60		5525-61
Колено чугунное фланцевое, шт	100	1		17.20	17.20		5525-61
То же	80	1		13.0	13.0		5525-61
Задвижка чугунная фланцевая 31ч6нж, шт	100	1		39.5	39.5		8437-63
То же 31ч6нж, шт	80	1		29.0	29.0		8437-63
Переход чугунный фланцевый, шт	100х50	1		11.6	11.6		5525-61
То же	80х50	1		9.9	9.9		5525-61
Водомер турбинный холодн. воды ВТ-50, комп.		1		41.5	41.5		14164-69
Кран водоразборный латунный КВ15Д, шт	15	1		0.30	0.30		20275-74
Манометр выключенный на Ру-10 кг/см², шт		1		—	—		2625-69
Фланец стальной плоский приварной, шт	100	1		3.96	3.96		1255-67
То же	80	1		3.19	3.19		1255-67
—"—	50	4		2.06	8.24		1255-67
Ввод горячего водоснабжения							
Труба стальная водогазопровод. оцинк., м	50	8.0		4.89	39.24		3262-62
То же	32	5.0		7.05	35.25		3262-62
Задвижка чугунная 31ч6нж, шт	50	1		18.4	18.4		8437-63
Кран водоразборный латунный КВ-30Д, шт	20	1		0.50	0.50		20275-74
Фланец стальной плоский приварной, шт	50	2		2.06	4.12		1255-67

Спецификация материалов

Наименование, марка, тип, единица измерения	d мм	Количество По т.п.	Количество По смете	Масса кг ед.	Масса кг По т.п.	Масса кг По смете	ГОСТ
1	2	3	4	5	6	7	8
Выпуски канализации							
Труба чугунная канализационная, м	100	200		13.40	2680		6942.3-69
То же	50	50		5.9	30.0		6942.3-69
Выпуски водостоков							
Труба стальная электросварная, м	108х4	3.6		102.6			10704-63

Примечание: В спецификации материалов объемы работ по типовому проекту приведены для ввода водопровода и выпусков канализации длиной 5.0 м от стены здания

1975	Общеобразовательная школа на 18 классов	Водоснабжение, горячее водоснабжение, канализация, водостоки. Лист привязки.	Типовой проект 222-1-99/25	Альбом 0	Лист ВК-01

ЦНИИЭП учебных зданий г. Москва

Гл. инженер проекта Баранов Ан. Гл. инж. отдела Давидович Я.В. Рук. сектора Рук. группы Бойченков Ж. Якоулев Ю. Ст. инженер Быков Н.А. Проверил Зольман В.С. Выгин А.К. Давидович В.А. Капустина В.А. Корнилова Л.А. Лаврофеева Т.П.

Основные показатели проекта

№№ п/п	Наименование	Ед. изм.	Количество
	Электрооборудование		
	Ввод №1		
1	Установленная мощность аварийного освещения	квт	3,1
2	Расчетная мощность аварийного освещения	—"—	3,1
3	Установленная мощность силового электрооборудования	квт	89
4	Расчетная мощность силового электрооборудования	—"—	35.1
5	Максимальная потеря напряжения от ввода до наиболее удаленной / удаленного: световой точки / токоприемника	%	1,1 / 2,7
6	Общее количество: световых точек / токоприемников	шт	56 / 49
7	Наружное освещение	квт	▭
	Ввод №2		
1	Установленная мощность рабочего освещения	квт	42,4
2	Расчетная мощность рабочего освещения	—"—	26
3	Установленная мощность силового электрооборудования	квт	3
4	Расчетная мощность силового электрооборудования	—"—	3
5	Максимальная потеря напряжения от ввода до наиболее удаленной / удаленного: световой точки / токоприемника	%	1.5 / 0.8
6	Общее количество: световых точек / токоприемников	шт	519 / 3
	Связь и сигнализация		
1	Телефонный аппарат городской сети	шт	7
2	Радиоточка городской сети	шт	14
3	Радиоточка местной сети	шт	47
4	Электрочасы вторичные	шт	9
5	Электрозвонок	шт	7

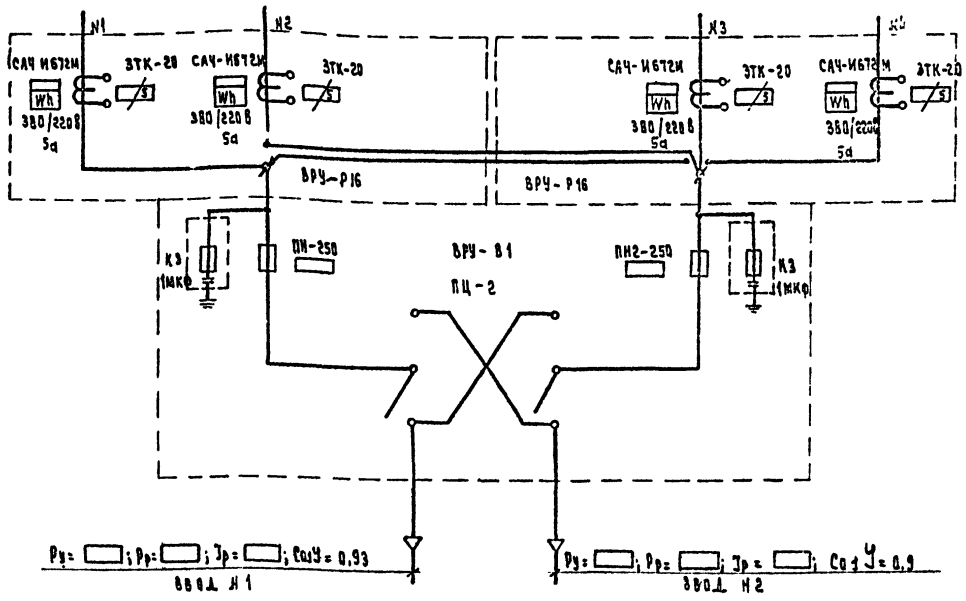

Примечание:

Ввиду незначительной разницы мощности вариантов с техподпольем и с подпольными каналами, расчетные величины даны для варианта с техподпольем.

Указания по привязке.

1. ▭ — заполняется при привязке проекта.
2. Вариант с подпольными каналами: на листах ЭЛ-3, ЭЛ-8 исключить план подвала с техническим подпольем в заказной спецификации 2 эл принять данные в знаменателе.
3. Вариант с техническим подпольем: на листах ЭЛ-3; ЭЛ-8 исключить план подвала с подпольными каналами. В заказной спецификации 2 эл. принять данные в числителе.

Схема здания

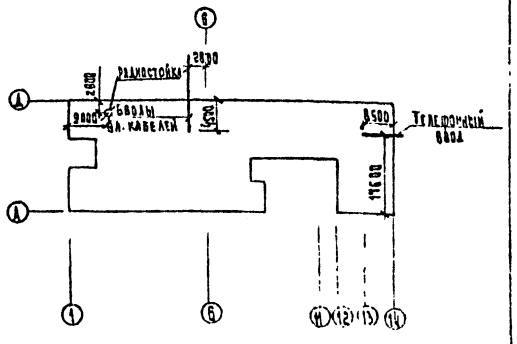

1975	Общеобразовательная школа на 10 классов	Электроснабжение и слаботочные устройства.	Типовой проект 222-1-99/75	Альбом 0	Лист ЭЛ-01

ЦИЭП гражданских зданий г. Москва

Шифр 15-921

Согласовано: Г. Маткова, Г. Строгонова, Б. Комиссе, Г. Шувалова

Гл. арх. пр-та: Э. Данцов; Нач. отд.: Э. Яковлев; Гл. инж. отд.: Д. Зайс; Гл. спец.: Л. Левинштейн; Рук. группы: Б. Комиссе

Рук. группы СЧ: Ст. инж.: Проверил: Капирова

Основные показатели по проекту

Отопление и вентиляция

Наименование. Единица измерения	Расчетная t н °С				
	-20	-25	-30	-35	-40
Удельная тепловая характеристика здания для отопления, ккал/м²ч.град	0.40	0.38	0.36	0.34	0.29
Удельная тепловая характеристика здания для вентиляции, ккал/м²ч.град	0.57	0.58	0.57	0.57	0.57
Коэффициент теплопередачи стены, ккал/м²ч.град	1.0	0.85	0.85	0.73	0.73
То же окна	2.5	2.5	2.3	2.3	1.67
" покрытия	0.74	0.67	0.61	0.56	0.52
" двери	2.0	2.0	2.0	2.0	2.0
Расход тепла на отопление, ккал/ч	153900	163000	171800	180400	170000
То же на вентиляцию, ккал/ч	156800	180300	207600	234900	262800
" на горячее водоснабжение,	138000	138000	138000	138000	138000
" общий,	448700	481300	517400	553300	570800
Потеря давления в системе отопления, мм в.ст.	1000	1100	1150	1200	1150
Устанавливаемая мощность электродвигателей, квт	11,2	11,2	11,2	11,2	11,2
Средняя величина потерь, ккал/м²ч					
а) через вертикальные ограждения со световыми проемами	53	55	59	60	56
б) через покрытие	28	29	29	30	30

Данные по привязке

Относительной отметке „0" соответствует отметка,	м	
Расчетная наружная температура,	град.	
Источник теплоснабжения		
Источник горячего водоснабжения,		
Параметры теплоносителя,	град.	
Располагаемый напор в теплосети в точке присоединения,	мм в ст.	
Диаметр сопла элеватора,	мм	

Схема здания

1:500

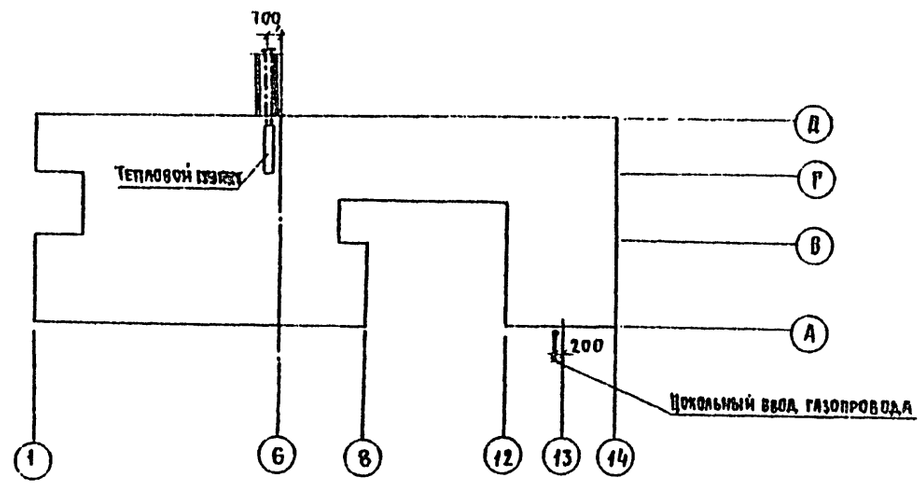

Цокольный ввод газопровода

М1:100 Нормаль ГТ-30ᵃ; ГТ-31

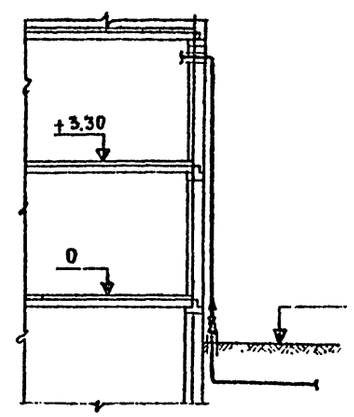

Ввод теплосети

М1:100

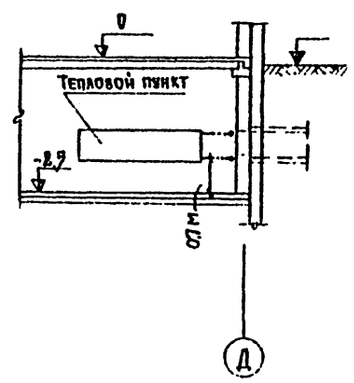

1975	Общеобразовательная школа на 10 классов	Отопление. Вентиляция	Типовой проект 222-1-99/75	Альбом 0	Лист ОВ-ГЗ-01		

Согласовано: Башенков В.И., Яковлев Б.А., Давидович А.В.

Разработал: Хотеева В.А., Ратопорт Л.С.

Гл. инж. проекта: Бабин А.И.; Ратопорт Л.С.; Познякова В.А.

Гл. инж. отд.; Гл. спец. ОВ.; Рук. группы

Копировал: Комарникова

ЦНИИЭП учебных зданий г. Москва

Отпечатано
в Новосибирском филиале ЦИТП
630064 г. Новосибирск, пр. Карла Маркса 1.
Выдано в печать: 29 XII 1981 г.
Заказ 3640 Тираж 90