ТИПОВОЙ ПРОЕКТ
503 — 207

ПРОИЗВОДСТВЕННО-СКЛАДСКОЙ КОРПУС
ДЛЯ ГРУЗОВОЙ АВТОСТАНЦИИ НА 1500 ТОНН ОТПРАВЛЕНИЙ В СУТКИ

СОСТАВ ПРОЕКТА:

АЛЬБОМ I — ТЕХНОЛОГИЧЕСКИЕ ЧЕРТЕЖИ. АРХИТЕКТУРНО-СТРОИТЕЛЬНЫЕ ЧЕРТЕЖИ. ЧЕРТЕЖИ САНИТАРНО-ТЕХНИЧЕСКИХ СИСТЕМ И УСТРОЙСТВ.
АЛЬБОМ II — ЭЛЕКТРОТЕХНИЧЕСКИЕ ЧЕРТЕЖИ ЧЕРТЕЖИ. ПО СВЯЗИ, СИГНАЛИЗАЦИИ И АВТОМАТИЗАЦИИ.
АЛЬБОМ III — ЧЕРТЕЖИ ЗАДАНИЯ ЗАВОДУ-ИЗГОТОВИТЕЛЮ НА ЭЛЕКТРООБОРУДОВАНИЕ И АВТОМАТИКУ.
АЛЬБОМ IV — ЗАКАЗНЫЕ СПЕЦИФИКАЦИИ.
АЛЬБОМ V — СМЕТЫ.

АЛЬБОМ I

РАЗРАБОТАН
ВОРОНЕЖСКИМ ФИЛИАЛОМ
ГИПРОАВТОТРАНС
МИНАВТОТРАНСА РСФСР

556/01

УТВЕРЖДЕН И ВВЕДЕН В ДЕЙСТВИЕ
МИНАВТОТРАНСОМ РСФСР
С 23 ДЕКАБРЯ 1974 г.
ПРОТОКОЛ № 128 от 23. 12. 1974 г.

СОДЕРЖАНИЕ АЛЬБОМА

Наименование листов	Марка листа	N N стр.
Содержание альбома	Лист 1	2
Чертежи марки ТХ		
Заглавный лист. План расстановки технологического оборудования. Спецификация.	ТХ-1	3
Чертежи марки АР		
Заглавный лист /начало/	АР-1	4
Заглавный лист /окончание/	АР-2	5
План. Ведомость проемов ворот и дверей на здание. Ведомость перемычек на здание	АР-3	6
Элемент плана 1 и план на отм. +3.600 Экспликация полов	АР-4	7
Разрезы 1-1 ÷ 4-4	АР-5	8
Фасады 1-15, 15-1, А-Г, Г-А	АР-6	9
Схемы оконных заполнений	АР-7	10
Узлы плана и разрезов 1÷10	АР-8	11
План подземного хозяйства. Сечения	АР-9	12
Канава поста осмотра автомобилей	АР-10	13
Фрагменты раскладки стеновых и кровельных асбестоцементных волнистых листов	АР-11	14
Чертежи марки КЖ		
Заглавный лист /начало/	КЖ-1	15
Заглавный лист /окончание/	КЖ-2	16
Маркировочная схема фундаментов, фундаментных балок и конструкций рампы	КЖ-3	17
Фундаменты. Элементы плана 1÷3	КЖ-4	18
Фундаменты. Элементы плана 4÷7	КЖ-5	19
Фундаменты. Элементы плана 8÷9	КЖ-6	20
Фундаменты. Элементы плана 10÷13	КЖ-7	21
Фундаменты. Элементы плана 14÷15	КЖ-8	22
Маркировочные схемы колонн, балок, рам ворот, плит покрытия и перекрытия	КЖ-9	23
Маркировочные схемы стеновых панелей	КЖ-10	24
Маркировочные схемы элементов крепления стеновых панелей	КЖ-11	25
Фрагменты 1:18 раскладки стеновых панелей	КЖ-12	26
Маркировочная схема лестницы в осях Г-В и лестницы Л1	КЖ-13	27
Опалубочные чертежи колонн, балок, плит покрытия и перекрытия	КЖ-14	28
Фундаменты ФА1-1; ФА19-1; ФА3 1-1; ФА31-1; ФАТ 31-1	КЖ-15	29
Металлические и арматурные изделия	КЖ-16	30
Чертежи марки КМ		
Заглавный лист	КМ-1	31
Маркировочные схемы ферм покрытия, связей прогонов, подвесных путей кран-балок и элементов навеса	КМ-2	32
Разрезы 1-1 ÷ 6-6	КМ-3	33
Маркировочные схемы продольного и торцевого фахверка по осям А; Г; 11.	КМ-4	34
Узлы 1÷6	КМ-5	35
Узлы 7÷15	КМ-6	36
Узлы 16÷20	КМ-7	37
Чертежи марки ОВ		
Заглавный лист /начало/	ОВ-1	38
Заглавный лист /окончание/	ОВ-2	39
Отопление и теплоснабжение калориферов. План на отм. 0 и +1.200. Элемент плана на отм. +3.600	ОВ-3	40
Отопление и теплоснабжение калориферов. Схемы трубопроводов отопления, теплоснабжения калориферов, обвязки калориферов. Спецификация материалов	ОВ-4	41
Тепловой пункт. План, разрезы, детали.	ОВ-5	42
Тепловой пункт. Принципиальная схема теплового пункта. Спецификация материалов	ОВ-6	43
Вентиляция. План на отм. 0 и +1.200. Элемент плана на отм. +3.600	ОВ-7	44
Вентиляция. Установка системы П-1. Схемы систем П-1, В-1, ВЕ-1÷ВЕ-4. Спецификация марок установки П-1	ОВ-8	45
Вентиляция. Спецификация материалов по системам. Сводная спецификация.	ОВ-9	46
Тепловой пункт. Опора под водонагреватель. Спецификация материалов	ОВ-10	47
Чертежи марки ВК		
Заглавный лист /начало/	ВК-1	48
Заглавный лист /окончание/	ВК-2	49
План. Элемент плана на отм. 0 План на отм. +3.600.	ВК-3	50
Схема водопровода. Схема горячего водоснабжения. Схема водомерного узла.	ВК-4	51
Схема хоз.-бытовой канализации. Установка пожарного крана в шкафу. Установка поливочного крана в нише. Установка прочистки в лючке.	ВК-5	52
Спецификация	ВК-6	53

Минавтотранс РСФСР ГИПРОАВТОТРАНС г. Воронеж 1974 г.	Содержание альбома	Типовой проект 503-207
Производственно-складской корпус для грузовой автостанции на 1500 машин отправлений в сутки		Альбом I
		Лист 1

Технолог Токарева
Проверил Белоусова
Технолог Проверил
Гл. инж. проекта Гл. инж. пр. Гл. инж. проекта

Пояснение к проекту.

Производственно-складской корпус разработан для строительства в комплексе грузовой автостанции с контейнерной площадкой на 1500 тонн отправлений в сутки.

В отапливаемом и неотапливаемом складах корпуса производится прием мелкопартионных грузов, подбор их по направлениям, краткосрочное хранение и отправка.

Механизация погрузочно-разгрузочных работ осуществляется подвесными кран-балками, электропогрузчиками и ручными тележками.

Зарядка электропогрузчиков производится на открытом воздухе от зарядных агрегатов, расположенных в помещении агрегатной.

Для технического осмотра и мелкого ремонта подвижного состава водителями автопоездов предусмотрен пост осмотра автомобилей.

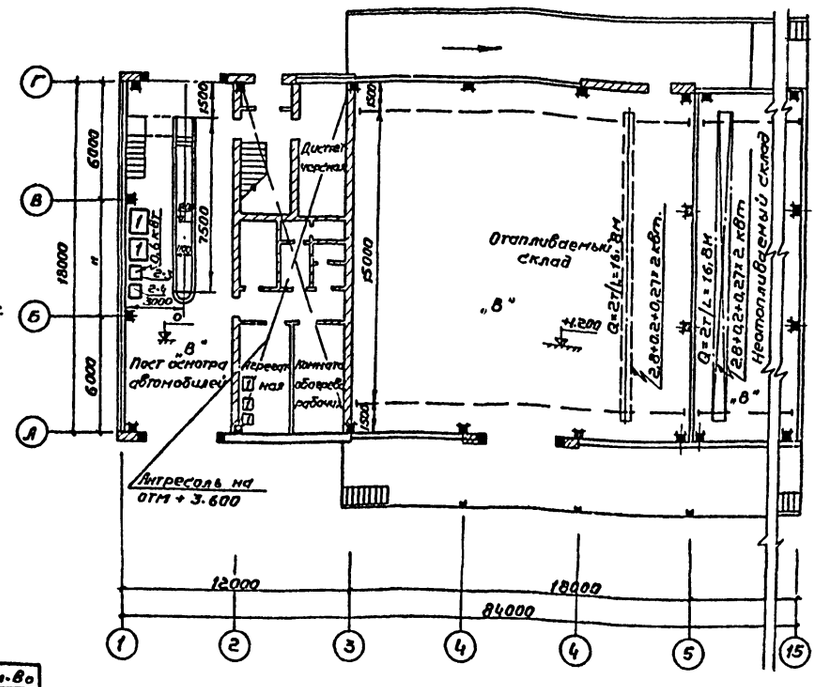

Эксплуатационные показатели

NN п/п	Наименование показателей	Единица измерен.	Кол-во
1	Суточный объем переработки грузов	тонн	178,5
	в том числе: отапливаемый склад	—"—	17,8
	неотапливаемый склад	—"—	160,7
2	Единовременное хранение грузов	—"—	500
	в том числе: отапливаемый склад	—"—	50
	неотапливаемый склад	—"—	450
3	Средняя продолжительность хранения грузов в сутки	—"—	2÷3

Штаты

NN п/п	Наименование	Кол-во	По сменам I	II	III
1	Административно-управленческий персонал	16	15	1	–
2	Производственный персонал	62	36	25	1
3	Вспомогательные рабочие	5	4	1	–
	Всего	83	55	27	1

Условные обозначения:

— Потребитель электроэнергии.

„В" — категория помещений по взрывной и пожарной опасности.

Типовой проект разработан в соответствии с действующими нормами и правилами и предусматривает мероприятия обеспечивающие взрывобезопасность и пожаробезопасность при эксплуатации зданий и сооружений.

Главный инженер проекта а. Шубаев

Спецификация технологического оборудования.

N п/п	Наименование оборудования	Модель или тип	Кратк. техн. характ.	Завод изготовитель	К-во	Общ. единая оборудования в кВт.	Примеч.
1	2	3	4	5	6	7	8
	Пост осмотра автомобилей.						
1.	Верстак слесарный	ОРГ-1468 ОТ-060А	1200×800	Соб. изг.	2		
2.	Подставка под оборудование.	Р-902	930×600	—"—	2		
3.	Станок настольно-сверлильный.	2Н-112	Настольн	Покупн.	1	0,6	
4	Гидравлический 10-ти тонный пресс с ручным приводом	2153 М2	—"—	—"—	1		
5	Ларь для обтирочных материалов	2249	1000×500	Соб. изг	1		
6	Гаражный гидравлический домкрат	П-304	Передв.	Покупн	1		На черт. не показ
7	Точило настольное электрическое	БЭТ-1	Настольн	—"—	1	2 квт.	—"—
8.	Электровулканизационный аппарат.	6140	—"—	—"—	1	0,6	—"—
9.	Машина ручная сверлильная электрическая	ИЭ-1013	Переносн	Покупн	1	2 квт.	—"—
	Агрегатная						
1	Зарядный агрегат	УЗА-150 80	600×700	Покупн	3	16,0	
	Отапливаемый склад						
1	Кран подвесной однобалочный однопролетный	ГОСТ-7890-73	Q=2т. L=16,8м	Покупн.	1	2,8+0,2+0,27=2	
2.	Весы товарные	ВСП-500М	Q=0,5т	—"—	1		На черт. не показ
3.	Механизм привода откатных ворот.	1435-3	Эл. мех.	Соб. изг.	1	0,25+2	—"—
	Неотапливаемый склад.						
1	Кран подвесной однобалочный однопролетный	ГОСТ-7890-73	Q=2т. L=16,8м	Покупн.	1	2,8+0,2+0,27=2	
2	Весы товарные	ВСП-500М	Q=0,5т.	—"—	1		На черт. не показ
3	Аккумуляторный электропогрузчик	ЭП-103	Q=1т.	—"—	2		—"—
4	Аккумуляторн. эл. погрузчик	ЭП-201	Q=2т	—"—	1		—"—
5	Тележка ручная с гидравлической платформой.	ТР-0,25	Q=0,25т	—"—	3		—"—
6	Грузовая тележка с подъемными вилами		Q=1т	Покупн.	3		На черт. не показ
7	Механизм привода откатных ворот	1435-3	Эл. мех.	Соб. изг.	6	0,25+2	—"—
	Площадка на 330 3-тонных контейнеров.						
1.	Кран козловой	КК-6	Q=6т.	Покупн	1	30,9	
2.	Лестница для стропальщиков		Переносн	Соб. изг.	2		На черт. не показ
3	Автокран	АК-75	Q=5т	Покупн.	1		—"—
4	Сварочный трансформатор	ТД-300	692×620	—"—	1	18,4	—"—

Перечень примененных типовых проектов

Шифр стандарта	Наименование типового проекта	NN листов чертежей
Типовые детали и конструкции зданий и сооружений Серия 1.435-3	Ворота промышленных зданий раздвижные.	Выпуск-3 Механизм для открывания ворот

Все чертежи марки ТХ расположены на этом листе.

Минавтотрансрсфср ГИПРОАВТОТРАНС г. Воронеж 1974г.	Заглавный лист План расстановки технологического оборудования Спецификация	Типовой проект 503-1-207 Альбом I Лист ТХ-1
Производственно-складской корпус для грузовой автостанции на 1500 тонн отправлений в сутки.		

Согласовано: Нач. стр. отд. Соболев; Нач. отд. отд. Накарнов; Нач. электр. отд. Савин

Гл. инженер Тканенко; Ст. инженер Проворов; Гл. инж. проекта Рыжкин; Гл. инж. пр. Рунтиков; Гл. конструктор Шубаев; Нач. техн. отд. Хоган; Отд. ком. Щербаков; Рук. группы Рыжкин

Пояснительная записка

1. Архитектурно-строительные чертежи разработаны на основании технологического задания и в соответствии с действующими нормами и правилами.
2. За условную отм. 0 принята отметка чистого пола 1го этажа производственных помещений соответствующая абсолютной отм. на генплане.
3. Кирпичную кладку внутренних стен и наружных кирпичных вставок вести из силикатного кирпича марки 75 на растворе марки 25. Перегородки душевых и уборных выполнять из глиняного обыкновенного сплошного кирпича марки 75 на р-ре М50.
4. При кладке кирпичных стен и перегородок заложить деревянные антисептированные пробки в колич. 4 шт. на проем по размеру кирпича для крепления дверных и оконных коробок.
5. Деревянные элементы, соприкасающиеся с кладкой, должны быть антисептированы и отделены от кладки прокладкой из толя.
6. Все столярные изделия окрашиваются масляной краской 2 раза.
7. Типовой проект разработан применительно к следующим природным условиям:
а) рельеф местности спокойный, площадка горизонтальная;
б) грунты сухие, непучинистые, непросадочные со следующими нормативными характеристиками; $\gamma = 1.8\ т/м^3$, $\varphi_н = 28°$, $C_н = 0.02\ кг/см^2$, $E = 150\ кг/см^2$. Грунтовые воды отсутствуют;
в) сейсмичность района не выше 6 баллов;
г) расчетная зимняя температура 20°, -30° и -40° С;
д) скоростной напор ветра для I, II и III географич. районов;
е) вес снегового покрова для I, III и IV снеговых районов.

Указания по производству работ в зимнее время

При производстве каменных, бетонных и железобетонных работ в зимнее время руководствоваться разделом 5 СНиП III-В. 1-70, СНиП III-В. 4-72 раздел 7 и „Рекомендациями по строительству каменных, крупноблочных и крупнопанельных зданий в зимних условиях без прогрева" ЦНИИСК'а им. Кучеренко, 1972 г. Возведение кирпичных стен и перегородок способом замораживания можно вести на всю высоту. При этом марка раствора принимается равной проектной при температуре не ниже -3°С; на одну марку выше проектной при t° от -4°С до -20°С; на две марки выше проектной при t° ниже -20°С. Кладка должна сопровождаться систематическим контролем.

Основные показатели

Наименование	Показатели
Класс здания	II
Степень огнестойкости	II
Категория пожарной опасности	Д, В
Площадь застройки	2062,0 м²
Общая площадь	1586,3 м²
Строительный объем	10533,0 м³

Типовой проект разработан в соответствии с действующими нормами и правилами и предусматривает мероприятия, обеспечивающие взрывобезопасность и пожаробезопасность при эксплуатации здания

Главный инженер проекта /В. Шваев/

Сводная спецификация к чертежам марки АР

Наименование	Марки	Кол. шт.	Примен. чертежи
Изделия деревянные			
Ворота распашные разм. 4×4,2м	—	2	серия ПР05-36.2
Ворота раздвижные разм. 3,6×3м	—	7	серия 1.435-3 в.1
Двери	ДВ 7.7	3	Серия 1.135-1 Альб.1
	Д 7	9	серия ИИ-03-01 Альб. 49
	Д 10	8	"
	БС 22-09	1	Серия 1.236-1
Оконные блоки	ОСП8-18В	3	серия 1.236-1
Изделия металлические			
Оконные панели	ДО-175	4	Серия ПР-05-50/71
	ДО-115	1	
Решетки для вытирания ног	МР	2	Серия ИИ-03-03 альб. 71-64
Дверцы поливочного крана	ДК	3	
Реборда	ЗД-1	2	
Решетка	Р-1	4	
Щит	Щ-1	2	
Соединительные элементы и анкера		См. спецификацию стальн. элементов на листах АР-8, АР-11	
Изделия асбестоцементные			
Асбестоцементные волнистые листы ВУ		См. спецификацию на листе АР-11	

Перечень документов, применяемых в чертежах марки АР

Шифр или обозначение	Наименование	Шифры листов № стр.	Примечания
ПР-05-36.2	Ворота распашные 4×4,2м с автоматическим открыванием и воздушной завесой	Комплект	
1.435-3 в.1	Ворота промышленных зданий, раздвижные однопольные и двухпольные размером 3,6×3,0 и 3,6×3,6м	"	
1.135-1 Альб 1	Двери деревянные входные и служебные для жилых и общественных зданий	"	
ИИ-03-01 Альб. 49	Двери деревянные для жилых и общественных зданий	"	
ПР-05-50/71	Стальные оконные панели из горячекатаных и гнутых профилей для промышленных зданий	"	
1.236-1	Окна и балконные двери общественных зданий	"	
2.244-1 в. 1,3	Детали полов общественных зданий	"	
ГОСТ 8423-57*	Асбестоцементные волнистые листы ВУ	"	
2.460-1 в.1,2	Типовые архитектурно-строительные детали одноэтажных промышленных неотапливаемых зданий с покрытием из асбестоцементных волнистых листов	"	
2.430-2 в.2	Типовые архитектурно-строительные детали одноэтажных промышленных зданий со стенами из асбестоцементных волнистых листов	"	
2.436-5 в.1	Типовые архитектурно-строительные детали заполнения оконных проемов в стенах с применением профильного стекла коробчатого и швеллерного типа	"	
418-0-1 в.5	Унифицированные секции зданий административно-бытового назначения типовые архитектурно-строительные детали	"	
2.460-5 в.1,2	Архитектурные детали утепленных покрытий одноэтажных промышленных зданий	"	
ИИ-03-03 Альб. 71-64	Индустриальные строительные изделия для гражданского строительства Металлические изделия	"	

Перечень основных комплектов строительных рабочих чертежей здания

Наименование комплекта	Марка	Примечания
Архитектурно-строительные чертежи	АР	
Чертежи железобетонных конструкций	КЖ	
Чертежи металлических конструкций	КМ	

Перечень листов марки АР

Шифр	Наименование	Примечания
АР-1и	Заглавный лист /Начало/	
АР-2и	Заглавный лист /Окончание/	
АР-3	План. Ведомость проемов дверей и ворот на здание, ведомость перемычек на здание	
АР-4	Элемент плана 1 и план на отм. +3.600 Экспликация полов	
АР-5	Разрезы 1-1÷4-4	
АР-6	Фасады	
АР-7и	Схемы оконных заполнений	
АР-8и	Узлы плана и разрезов 1÷10	
АР-9	План подземного хозяйства. Сечения	
АР-10и	Канава поста осмотра автомобилей	
АР-11	Фрагменты раскладки стеновых и кровельных асбестоцементных волнистых листов.	

Изменения внесены
Рук. группы /Воздев/.
3.03.79г.

Минавтотранс РСФСР ГИПРОАВТОТРАНС г. Воронеж 1974г. Производственно-складской корпус для грузовой автостанции на 1500 тонн отправлений в сутки	Заглавный лист (Начало)	Типовой проект 503-207 Альбом I Лист АР-1и

Рук. группы	Белоусова	
Инженер	Никитин	
Пр. Серия	Белоусова	
Гл. инженер	Сурнилов	
Гл. инж. пр.	Шваев	
Нач. отдела	Соболев	
Гл. архитект.	Васильев	
Гл. конструк.	Исаков	

Отделка помещений

Наименование помещений	Потолок		Стены и перегородки		Отделка низа стен и перегородок (панели)	
	Штукатурка или затирка	Окраска	Штукатурка или затирка	Окраска или облицовка	Окраска или облицовка	Высота мм
Пост осмотра, агрегатная, отапливаемый склад, венткамера, тепловой пункт	Затирка швов плит цементным раствором	Известковая побелка	Кирпичная кладка перегородок с последующей швов затиркой, замаз.	Известковая побелка	—	—
Комната обогрева рабочих, диспетчерская	"	Клеевая белая	Сухая штукатурка кирпичных перегородок	Клеевая колерная	—	—
Лестничная клетка	"	"	Кладка с подрезкой швов	Клеевая белая	Масляная колерная	1800
Кладовая уборочного инвентаря, комната обслуживающего персонала	"	"	Мокрая штукатурка кирпичных перегородок	"	"	2100
Гардероб уличной и рабочей одежды, уборные, умывальные	"	"	"	Силикатная белая	Белая керамическая плитка ГОСТ 6141-63*	2100
Душевые и преддушевые	Подшивной потолок по шпаклевке с последующей грунтовкой ГФ-021 и эмалью ХСЛ	Эмаль УПС-710 белая 5 слоев	"	—	"	На всю высоту помещения

Наружная отделка

Заделка швов между панелями цементным раствором марки 50 с последующим нанесением герметизирующей мастики УМС-50. Штукатурка кирпичных вставок цементным раствором с расшивкой под панели. Стеновые панели (после распалубки) и оштукатуренные кирпичные участки окрашиваются поливинилацетатной краской ВЛ-17 светло-серого цвета с шероховатой поверхностью. Окраска принята по серии 1.432-5в.0

Оборудование бытовых помещений, шт.

Группа производ процессов	Количество обслуживаемых: Списочный состав	Количество обслуживаемых: Наиболее многочисленная смена	Крючки на вешалках	Шкафы гардеробные: Одинарные 50×33см	Шкафы гардеробные: Двойные 50×40см.	Душевые сетки	Краны умывальные: В гардеробных	Краны умывальные: При уборных	Унитазы: При гардеробных	Унитазы: В цеховых уборных	Писсуары
Для мужчин											
I б	27	15	—	—	28	1	1	1	1	—	1
Для женщин											
МОП	1	1	—	—	—	—	1	1	1	—	—
Всего принято	28	16	—	—	28	1	2	2	2	—	—

Таблица толщин панелей и утеплителя кровли

Расчетная зимняя температура t°c	Производственная часть: Толщина панели „a" мм	Производственная часть: Толщина утеплителя γ=500 кг/м³ (пенобетон)	Бытовая часть: Толщина панели „a" мм	Бытовая часть: Толщина утеплителя γ=500 кг/м³ (пенобетон)	Отапливаемый склад: Толщина панели „a" мм	Отапливаемый склад: Толщина утеплителя γ=500 кг/м³ (пенобетон)
-20°c	200	80	200	100	200	80
-30°c	200	100	200 с утеплителем h=80	140	200	100
-40°c	240	120	240 с утеплителем h=80	180	240	120

План кровли

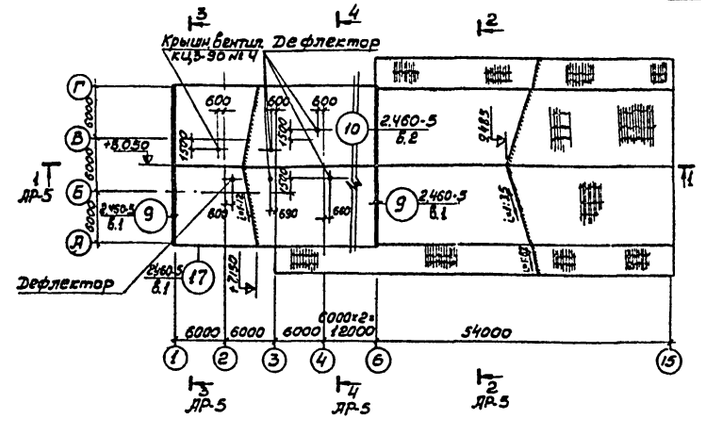

Примечания

1. В коньковой части кровли по ширине 0,5м предусмотреть усиление основного водоизоляционного ковра наклейкой 2х слоев рулонного материала.
2. В местах примыкания кровли к стенам, дефлекторам и другим выступающим конструктивным элементам укладываются дополнительно 3 слоя рубероида.
3. В цементно-песчаной стяжке, при производстве работ предусмотреть устройство температурных швов шириной 5-10мм, разделяющие основание под кровлю на участки 6×6м. Температурные швы должны совпадать с торцевыми швами в несущих плитах. По этим швам уложить полосы шириной 100мм из рубероида, приклеиваемые с одной стороны шва.
4. Производство работ вести в соответствии со СНиП III-В.12-69 и СНиП III-А.11-70.
5. В целях обеспечения эксплуатационной надежности и долговечности кровли, ежегодно в весенний период, после таяния снега, производить осмотр сохранности гравийного защитного слоя и, в случае обнаружения повреждения восстановить его.
6. Двойные шкафы гардероба приняты марки МЗ-40 серии 1.472-2.

Минавтотранс РСФСР ГИПРОАВТОТРАНС г. Воронеж 1974 г. Производственно-складской корпус для грузовой автостанции на 1500 машин отправлений в сутки	Заглавный лист (окончательная)	Типовой проект 503-207 Альбом I Лист АР-2

Рук. группы Белоусова
Инженер Никитин
Проверил Белоусова
Гл. инженер проекта Рыжиков
Гл. инж. пр. Шубаев
Нач. отдела Соколов
Гл. архитектор Васильев
Гл. конструктор Исаков

План

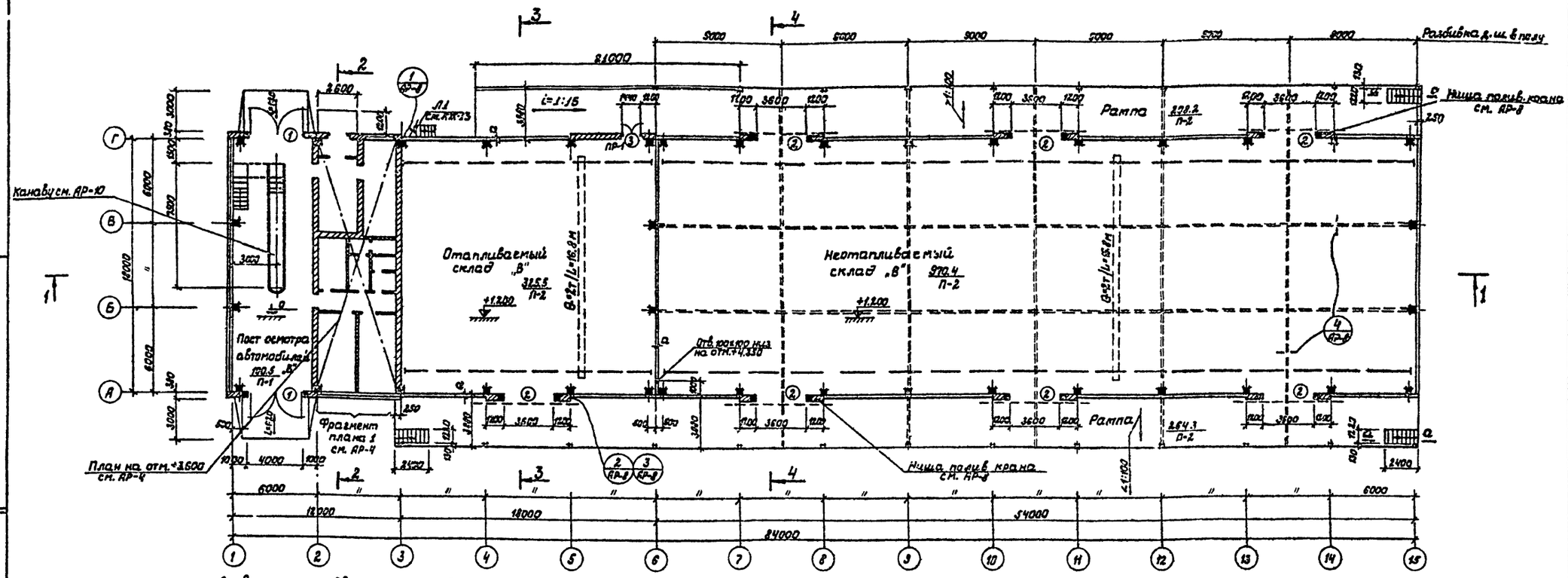

Ведомость проемов ворот и дверей на здание

Тип проема	Кол. мест	Размеры проема в кладке B×h, мм	Заполнение проема: Марка изделия	Заполнение проема: Примененные чертежи
1	2	4980×4750	Ворота распашные 4×4.2 м	Серия ПР-05-36.2
2	7	4400×3590	Ворота раздвижные двупальные 3.6×3 м	Серия 1.435-3 в.1
3	3	1440×2090	ДВ 7.7	Серия 1.135-1 Альб. 1
4*	2	1020×2090	Д 7 Л	Серия ШЦ-03-01 Альб. 49
5	6/1	1020×2090	Д7П / Д7Л	"
6	7/1	720×2090	Д10П / Д10Л	"

* Дверь Д7 обшить кровельной сталью внахлестку по асбестовому картону толщиной не менее 5мм

Ведомость перемычек на здание

Перемычки: Тип по проекту	Схема сечения	Кол. мест	Элементы перемычек: Марка изделия	Количество на одно место	Применяемые чертежи
ПР-1	380	2	Б18М	3	Серия 1.139-1 в.2
ПР-2	250	1	Б18М	2	"
ПР-3	380	2	БУ15М	3	"
ПР-4	1.150м/п	2	БУ15М	2	"
ПР-5	250	2	Б13М	2	"
ПР-6	120	5	Б13М	1	"
ПР-7	120	10	Б13	1	Серия 1.139-1 в.1
ПР-8		3	Б22М	3	Серия 1.139-1 в.2

а-а

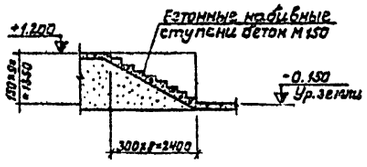

М 1:200

Минавтотранс РСФСР ГИПРОАВТОТРАНС г. Воронеж 1974г.	План. Ведомость проемов ворот и дверей на здание. Ведомость перемычек на здание.	Типовой проект 503-207	
Производственно-складской корпус для грузовой автостанции на 1500 тонн отправлений в сутки.		Альбом I	
		Лист АР-3	

Согласовано: Нач. сантотд. Маковычев; Нач. электротд. Сабин

Рук. группы Белоусова; Инженер Никитин; Проверил Белоусова; Гл. инж. проекта Чуйков; Гл. инж. 2 отд. Ивасев; Нач. отд. Сафонов; Гл. конструктор Исаков; Гл. архитектор Васильев

Элемент плана 1 на отм. 0

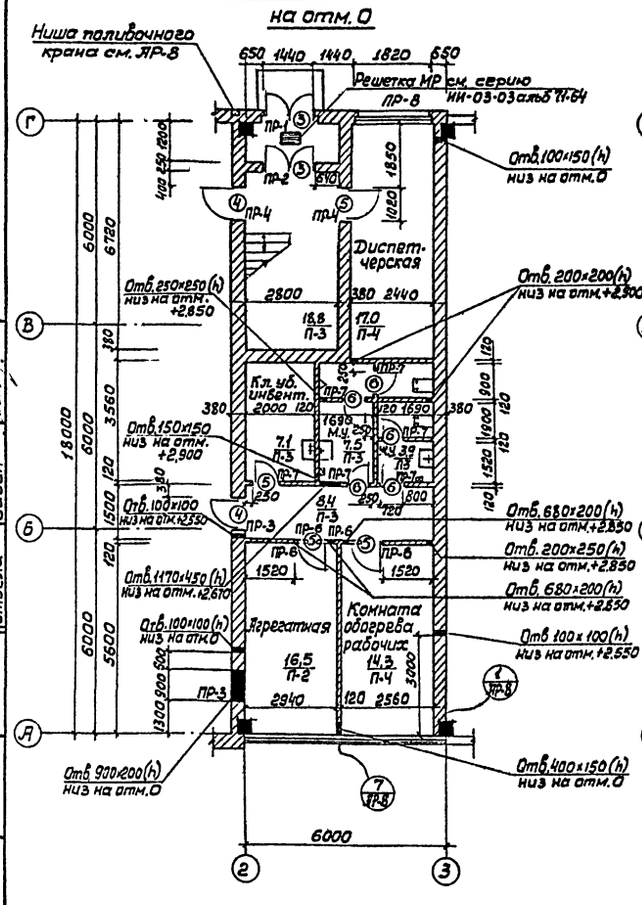

План на отм. +3600

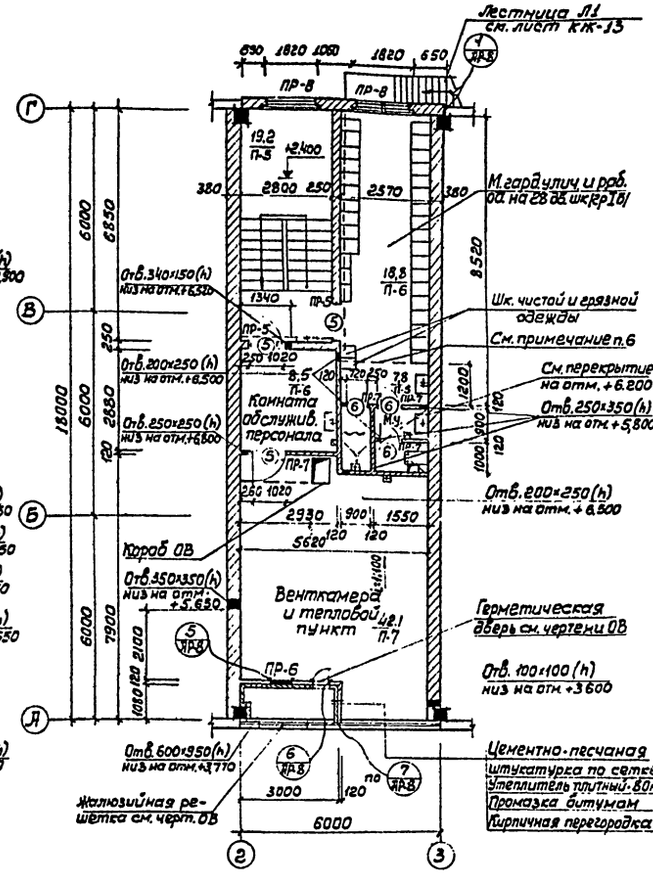

Экспликация полов

Тип по плану	Наименование	Толщ. слоя мм	Типов. детали	Применяемые чертежи	Дополнительные указания
	Полы на грунте				
П-1	Покрытие – бетон М300 Подстилающий слой – бетон М300 Основание – щебень, втрамбованный в грунт	30 190 50	П-9	Таблица 1 СНиП III-В.8-71	Со шлифовкой покрытия
П-2	Покрытие – бетон М200 Подстилающий слой бетон М200 Основание – щебень, втрамбованный в грунт	20 100 50	П-9	"	"
П-3	Керамическая плитка ГОСТ 6787-69	-	309	Серия 2.244-1 вып. 1	—
П-4	Линолеум поливинилхлоридный на тканевой основе ГОСТ 7251-66	-	277	"	—
	Полы на перекрытии				
П-5	Керамическая плитка ГОСТ 6787-69	-	149	Серия 2.244-1 в. 1	Гидроизоляция 3 слоя изола на битумной мастике
П-6	Линолеум поливинилхлоридн. на тканевой основе ГОСТ 7251-66	-	70	"	Звукоизоляц. слой – плиты минераловатные марки ПМ
П-7	Бетон М200	-	159	"	"

Примечания

1. Полы выполнять после прокладки инженерных коммуникаций и установки опор под водонагреватели.
2. Основанием под полы марки П-2 принять песок средней крупности (в осях 3÷11)
3. Грунты насыпные и с нарушенной структурой в основаниях под полы необходимо уплотнять в соответствии со СНиП III-Б.1-71 до получения объемной массы грунта ≥ 1,6 т/м³.
4. Модуль деформации щебня для бетонного пола П-1 принять ≥ 800 кг/см².
5. Полы П-1 рассчитаны на нагрузку от автопоездов с максимальным давлением на ось 10 т, полы П-2 – от электрокары грузоподъемностью 2 т
6. Примыкание полов П-1, П-2 к стенам см. деталь 5 приложения 6 СНиП II-В.8-71, П-3÷П-7 см. детали 68, 99, 100, 145, 189 серии 2.244-1 вып. 3.
7. Производство работ вести в соответствии со СНиП III-В.14-72.

Перекрытие на отм. +6,200

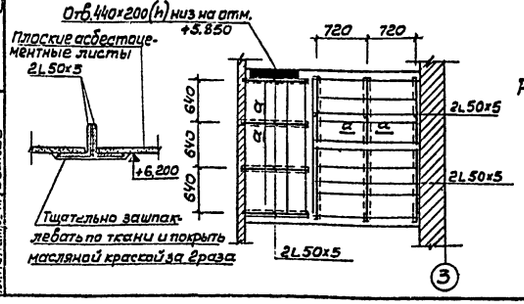

Расход на перекрытие:
L 50×5 – 75,0 кг
плоских асбестоцементных листов – 21 шт. (разм. 300×800) ГОСТ 929-59

Деталь крепления утеплителя к кирпичной перегородке

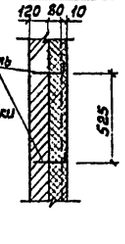

Минавтотранс РСФСР ГИПРОАВТОТРАНС г. Воронеж 1974 г. Производственно-складской корпус для грузовой автостанции на 1500 тонн отправлений в сутки	Элемент плана 1 и план на отм. +3,600 Экспликация полов	Типовой проект 503-207	Альбом I
		Лист АР-4	

Согласовано: Нач. сантехн. отдела Макарычев; Нач. электр. отдела Савин

Разработал Белоусова; Ст. техник Татарева; Проверил Белоусова

Гл. инженер Крутиков; Гл. инж. пр. Шубаев; Нач. отдела Соболев; Гл. архитектор Бессонов; Гл. конструктор Исаков

Разрез 1-1

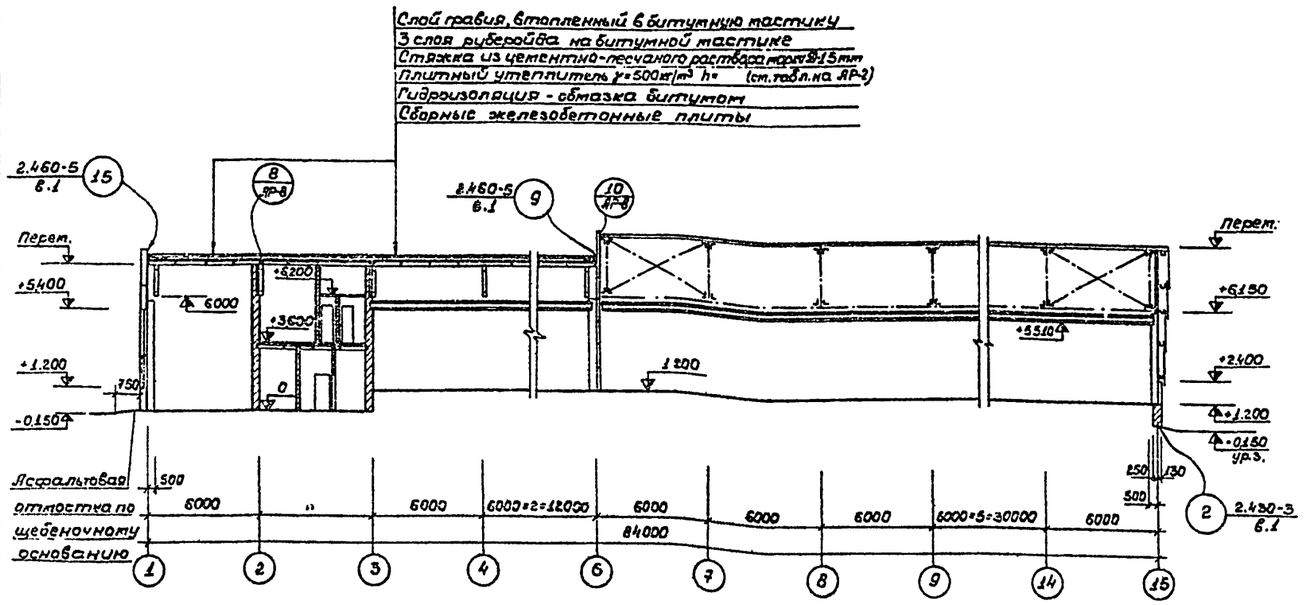

Разрез 4-4

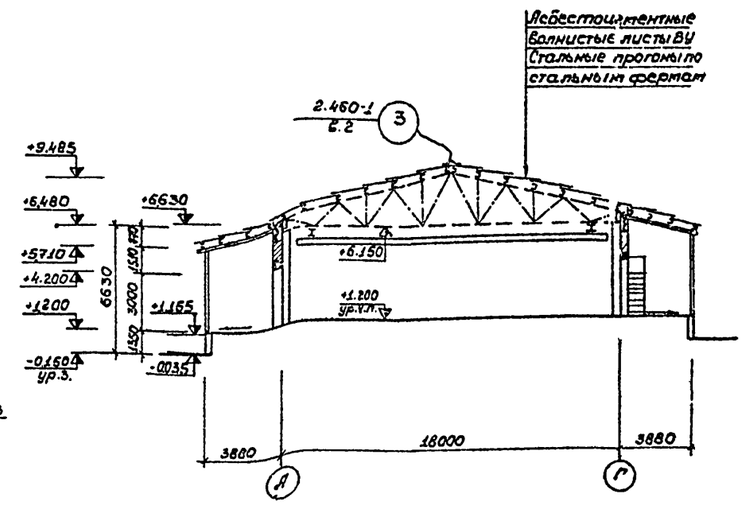

Разрез 2-2

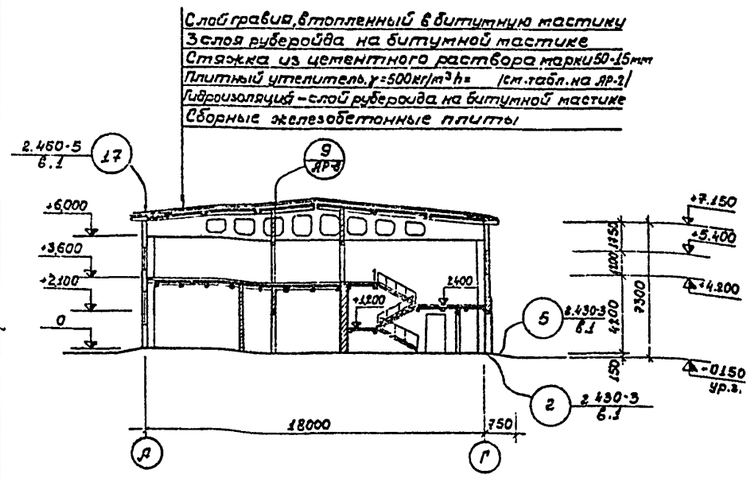

Разрез 3-3

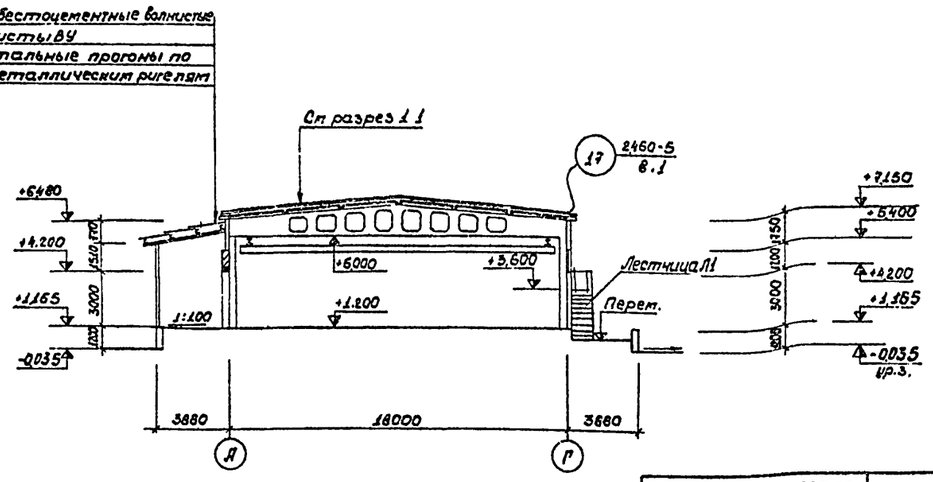

Гл. инж. проекта	Шитиков		
Гл. инж. пр.	Кубаев		
Гл. архитект.	Гордеев		
Гл. конструктор	Исаков		
Рук. сектора	Васильев		
Рук. группы	Белоусова		
Ст. техник	Токарева		
Техник	Деревина		

Минавтотранс РСФСР
ГИПРОАВТОТРАНС
г. Воронеж 1974г.

Производственно-складской корпус для грузовой автостанции на 1500 тонн отправлений в сутки

Разрезы 1-1 ÷ 4-4

Типовой проект 503-207

Альбом I

Лист АР-5

М1:200

Фасад 1–15

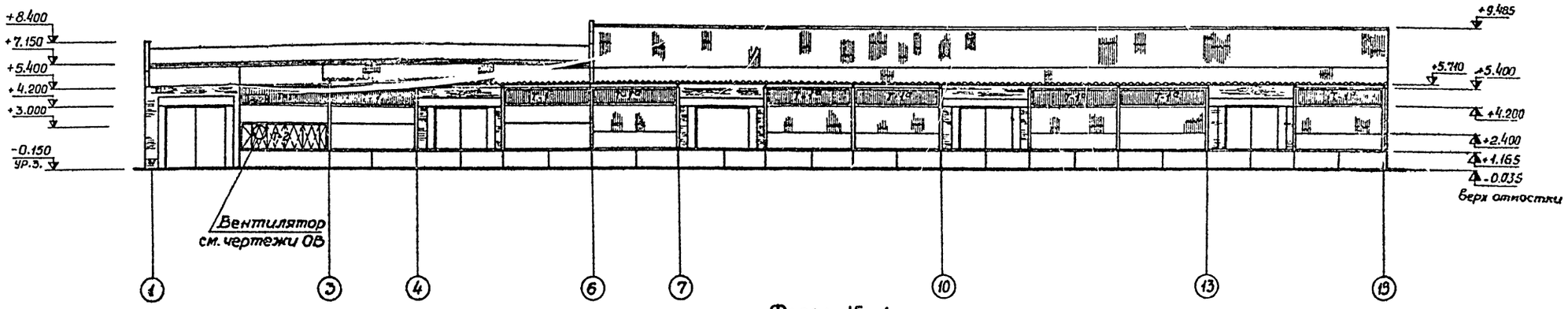

Фасад 15–1

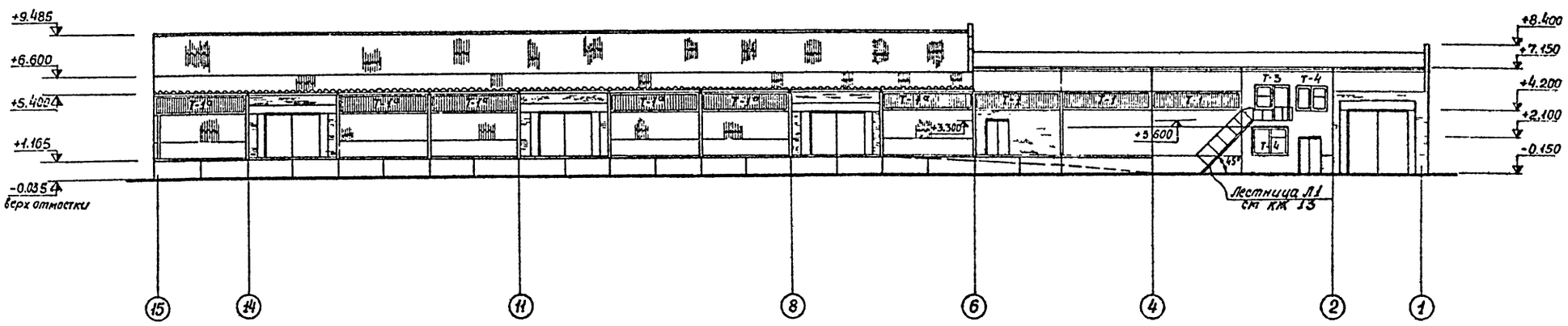

Примечание.

Отделка фасадов дана на заглавном листе АР-2.

Фасад Г–А

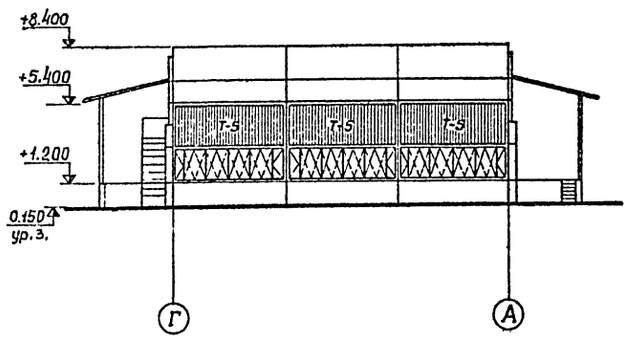

Фасад А–Г

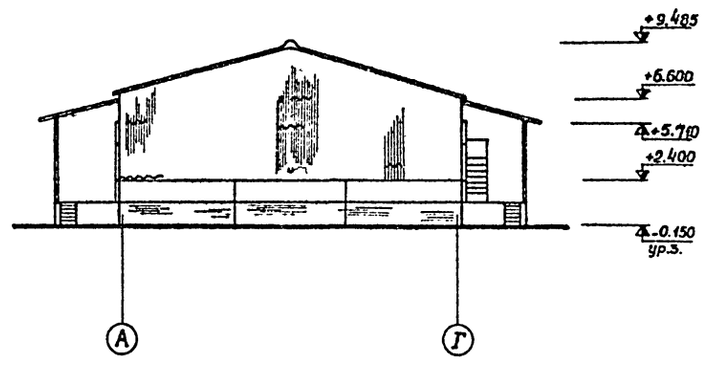

Минавтотранс РСФСР ГИПРОАВТОТРАНС г. Воронеж 1974г. Производственно-складской корпус для грузовой автостанции на 1500 тонн отправлений в сутки	фасады 1-15, 15-1, А-Г; Г-А	Типовой проект 503-207 Альбом I Лист АР-6

Никитин
Белоусова
Инженер
Проверил
Белоусова

Т-1 ; Т-1б

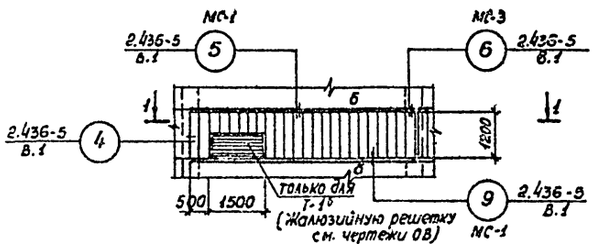

I – I

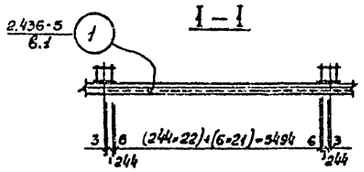

Т-1а

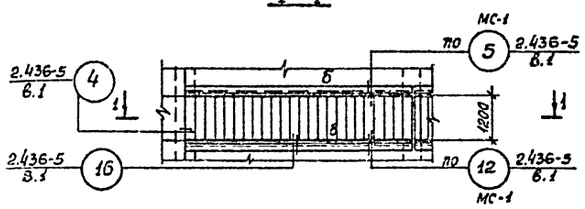

Т-2

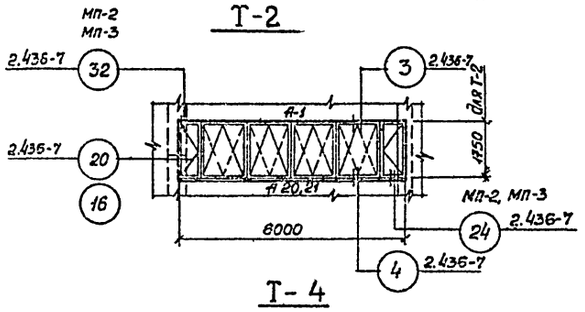

Т-4

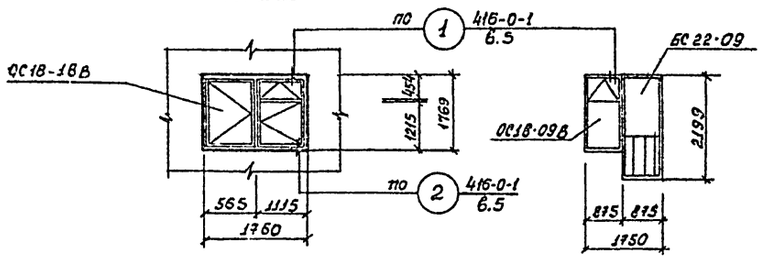

Т-5

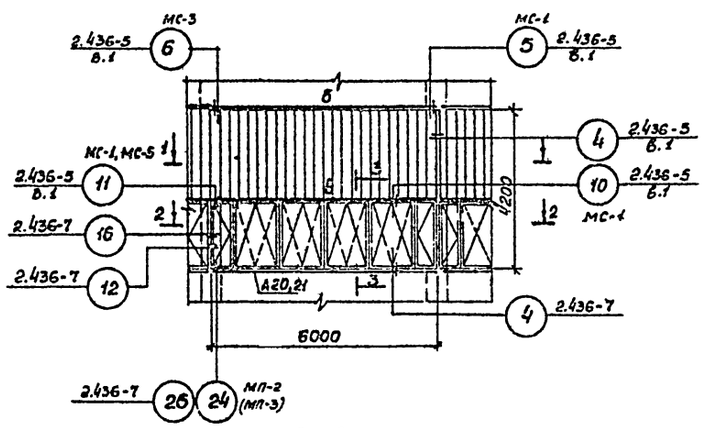

2 – 2

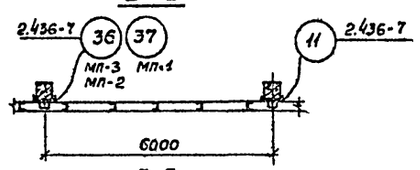

3-3

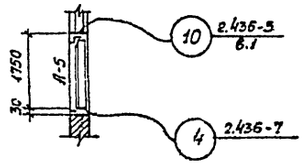

Спецификация элементов заполнения на один оконный проем каждого типа

Тип проема	Колич. проемов	Наименование изделия	Марка изделия	Колич. шт. на 1 проем	Применяемые чертежи	Примечание
Т-1	5	Профильное стекло швеллерного типа	ШП-250 ℓ=1160	24	ТУ-21-23-21-71	
Т-1а	12	——"——	ШП-250 ℓ=1160	24	"	
Т-1б	1	——"——	ШП-250 ℓ=1160	21	"	С жалюзийной решеткой
Т-2	1	открывающаяся панель двойного остекления	ДО-115	1	Серия ПР-05-50/71	
Т-3	1	Оконный блок со спаренными переплетами Дверной балконный блок	ОС18-09В БС 22-09	1 1	Серия 1.236-1	
Т-4	1	оконный блок со спаренными переплетами	ОС18-18В	1	Серия 1.236-1	
Т-5	3	профильное стекло швеллерного типа	ШП-250 ℓ=2360	24	ТУ-21-23-21-71	
		открывающаяся панель двойного остекления	ДО-175	1	Серия ПР-05-50/71	

Спецификация ригелей и обрамляющих элементов

Марка	Сечение	Длина мм	Кол-во шт.	Масса кг	ГОСТ, Серия	Примечание
б	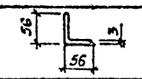	5990	27	15.2	ГОСТ 8239-63*	Обрамляющий элемент
в	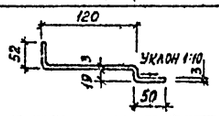	5990	15	32.5	Чертеж №21 из ПР-05-50/71 В.1	Элемент усиления ригеля стенового фахверка

Спецификация стальных элементов крепления профильного стекла и оконных панелей

Наименов. элемент.	Марка элемен.	Колич. шт.	Масса элемен. кг.	Примененные чертежи
Соединительные элементы	МС-1	970	0.4	2.436-5 в.2
	МС-3	36	0.1	
	МС-5	6	1.8	
	Винт М3 с цилиндр.	2000	—	ГОСТ 1491-72
	L 16×16×1.5 ℓ=380	36	—	
	-30×4 ℓ=6600	4	—	
Элементы крепления	МП2	16	0.5	Серия 2.436-7
	(МП3	16	0.5	
нижний козырек	А-20 (А-21)	4	10	Серия ПР-05-50/71

Примечания

1. До заполнения оконных проемов стеклопрофилитом необходимо проверить соответствие размеров проемов проекту.
2. Уплотнение вертикальных стыков между элементами стеклопрофилита производить губчатой морозостойкой резиной МРТУ-38-5-204-65.
3. Монтаж профильного стекла производить в соответствии с СН 428-71 „Указания по применению профильного стекла в строительстве"
4. Механизмы открывания стальных переплетов разработать при привязке проекта.
5. В спецификации элементы в скобках для панелей толщиной 240мм

Минавтотранс РСФСР ГИПРОАВТОТРАНС г. Воронеж 1974 г. Производственно-складской корпус для грузовой автостанции на 1500 тонн отправлений в сутки	Схемы оконных заполнений	Типовой проект 503-207 Альбом I Лист АР-7

Главный инженер проекта Белоусов
Главный специалист Эпштейн
Гл. инженер проекта Белоусов
Гл. специалист Эпштейн
Гл. инженер группы Эпштейн
Ст. техник Токарева
Проверил Белоусов
Разработал Токарева

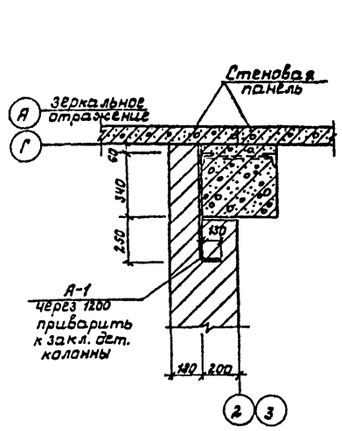

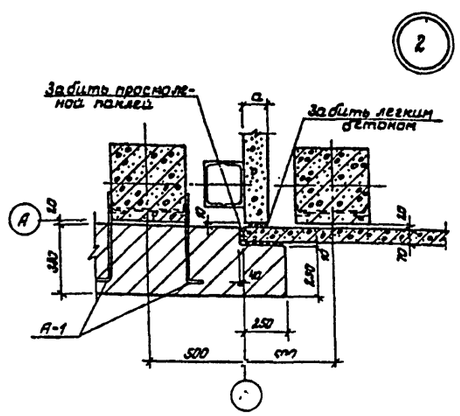

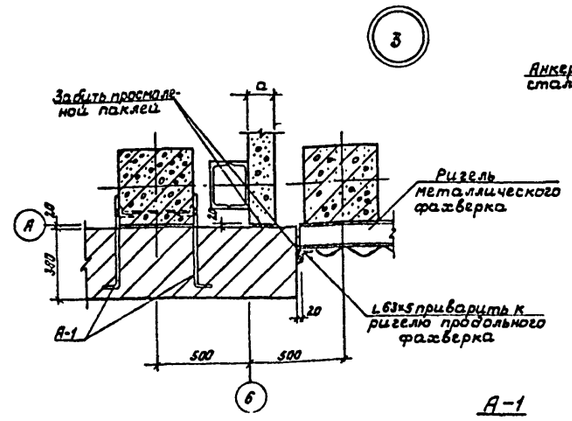

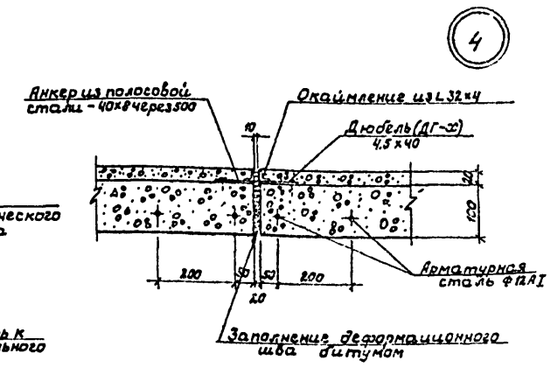

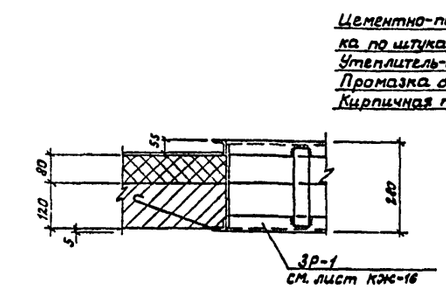

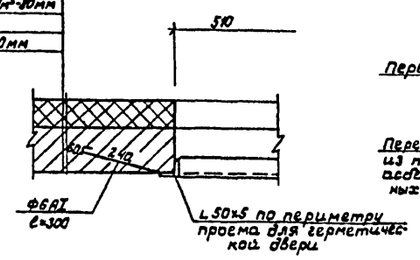

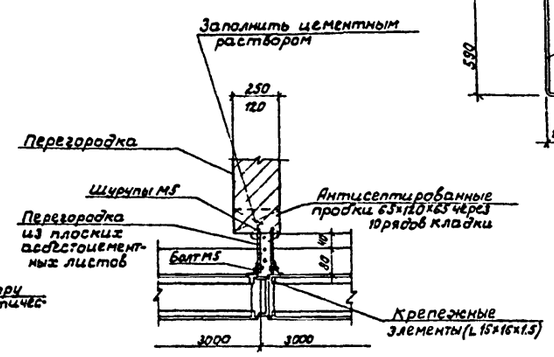

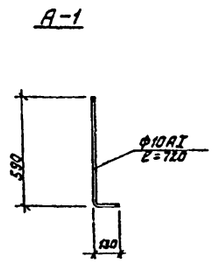

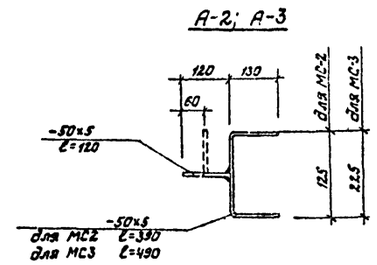

Спецификация стальных элементов, замаркированных на данном листе

Наименование элемента	Марка элемен	Колич шт.	Вес элем кг.	Серия ГОСТ или N листа проекта
Анкер	А-1	20	0.44	
—"—	А-2	30	1.00	
—"—	А-3	40	1.20	

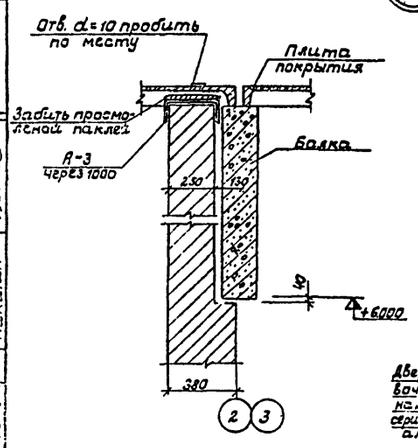

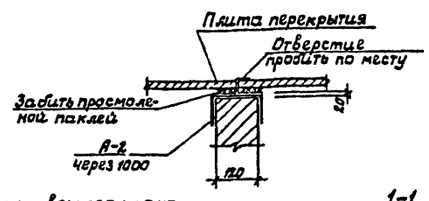

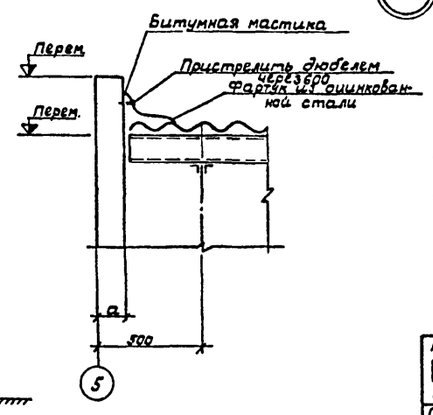

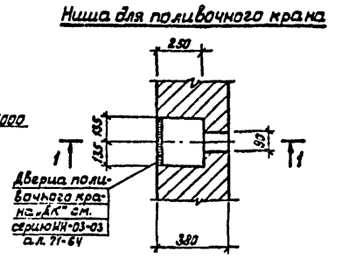

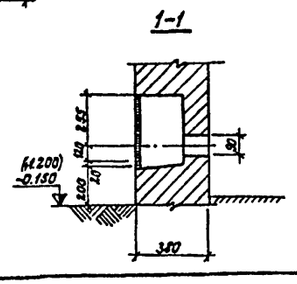

Примечания

1. Сварку производить электродами Э-42. Толщина шва не менее толщины свариваемых деталей.
2. Закладные рамы устанавливать одновременно с возведением кладки.
3. Расход металла на деформационные швы пола неотапливаемого склада: L 32×4 - 481 кг, Ф12АI - 448 кг; на обрамление проема герметической двери венткамеры — L 50×5 - 12 кг, Ф6АI - 2,1 кг.

Минавтотранс РСФСР ГИПРОАВТОТРАНС г. Воронеж 1974 г. Производственно-складской корпус для грузов: ; автостанции на 1500 тонн отправлений в сутки	Узлы плана и разрезов 1÷10	Типовой проект 503-207 Альбом I Лист АР-8

Белоусова
Кислицын

План подземного хозяйства
М1:100

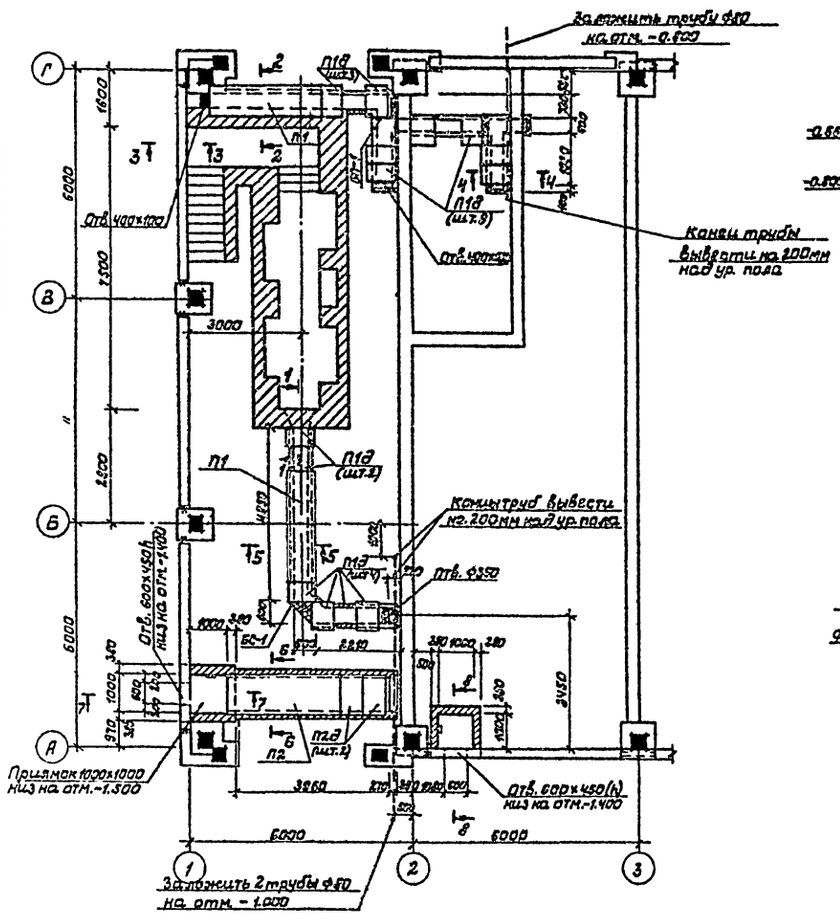

1-1
М1:50

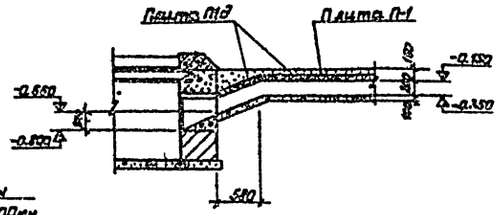

2-2
М1:50

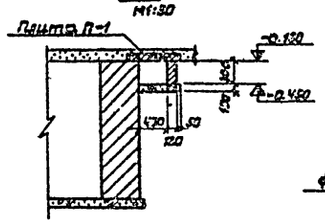

3-3
М1:50

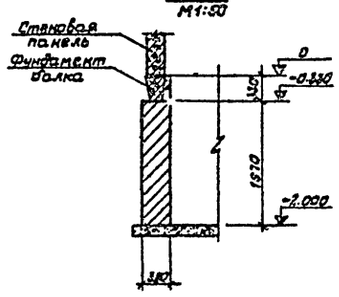

8-8
М1:50

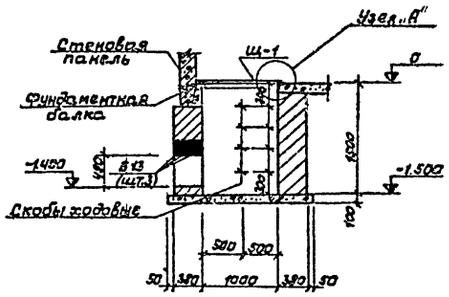

Узел „А"

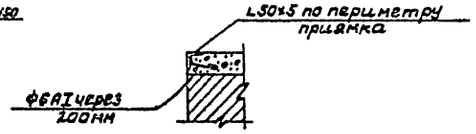

Спецификация
сборных железобетонных и стальных элементов замаркированных на листе.

Наименование	Марка эл-та	Кол.	Масса эл-та, т	Применяемые чертежи
Плиты	П1	2	0,46	серия ИС-01-04 вып.2
	П1д	18	0,10	—"—
	П2	1	0,85	—"—
	П2д	2	0,18	—"—
Перемычки	Б13	6	—	1.139-1 в.1
				—"—
Балки	БС1	2		ИС-01-04 в.2
Щиты	Щ-1	2	—	КЖС-16

Примечания.

1. Стены каналов выполнять из сплошного глиняного кирпича марки 100 на растворе марки 50. Днище из бетона марки 100 по уплотненному со щебнем грунту.
2. Стальные трубы ф80 (расход-10п.м.) перед укладкой покрыть лаком ПФ. Во избежание попадания строительного мусора концы труб закрыть деревянными пробками.
3. Плиты перекрытия каналов укладывать на свежеуложенный раствор марки 50.
4. Кирпичные стены каналов, соприкасающиеся с грунтом, обмазать битумом за 2 раза.
5. Все металлические конструкции перекрытия каналов выполнить из стали марки ВСт3 кп2 по ГОСТ 380-71. Металлические балки перед их монтажом покрыть масляной краской за 2 раза по масляному грунту с железным суриком.
6. Монолитные участки перекрытия каналов армировать в обоих направлениях ф6АI шаг 100мм; расход арматуры-15кг.
7. Обрамление приямков выполнить по узлу „А"; расход L50×5-22,6кг

4-4
М1:50

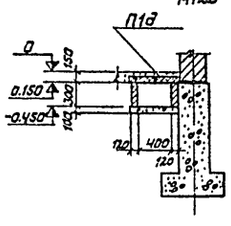

5-5; 6-6
М1:50

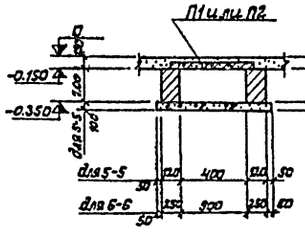

7-7
М1:60

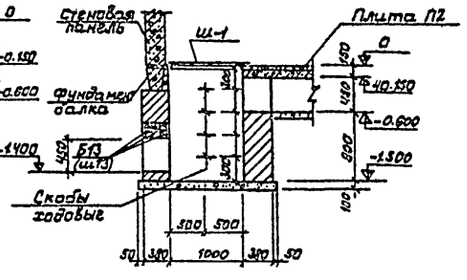

Согласовано:
Гл.сант.отд. Макаевычев
Нач.электр.отд. Сабин

Проверил Белоусова

Гл.инж. Шаповалов
Гл.инж.пр. Шаповалов
Гл.инж.пр. Белоусова
Ст.техник Никитин

Минавтотранс РСФСР ГИПРОАВТОТРАНС г. Воронеж 1974г. Производственно-складской корпус для грузовой автостанции на 1500 тонн отправлений в сутки.	План подземного хозяйства. Сечения	Типовой проект 503-207 Альбом I Лист АР-9

План на отм. 0

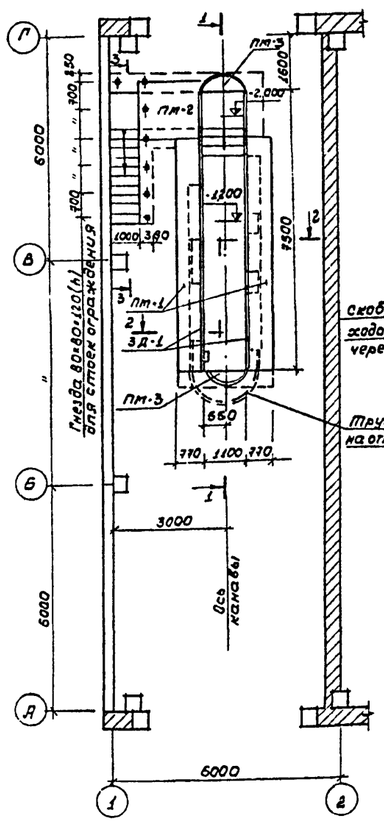

План на отм.-0200

м 1:100

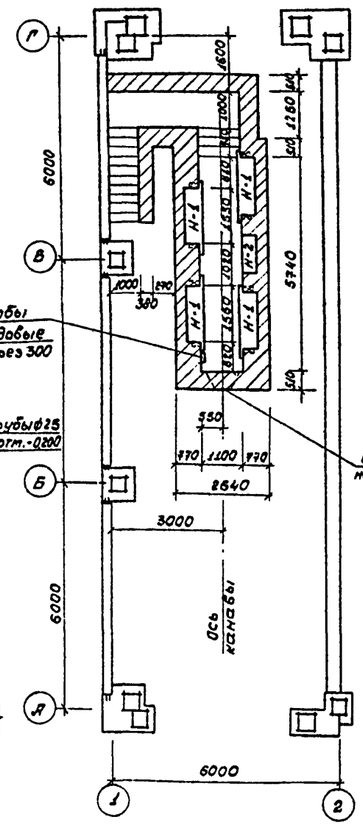

2 — 2

м 1:50

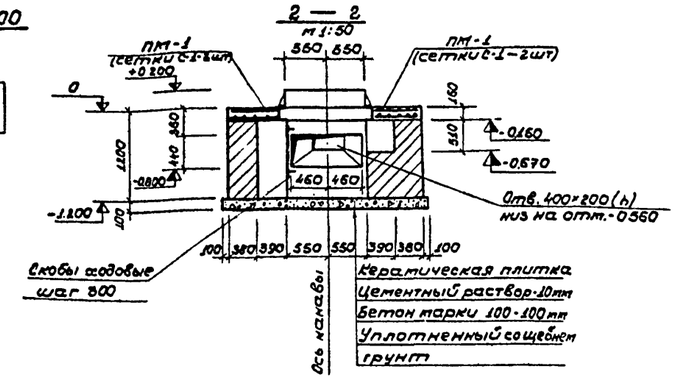

3 — 3

м 1:100

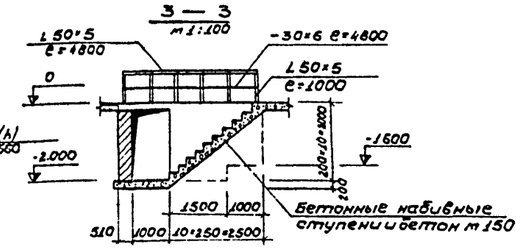

Бетонный рассекатель

1:50

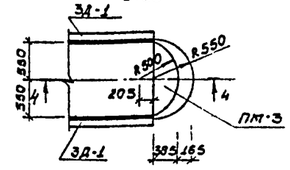

4 — 4

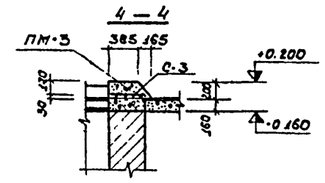

1 — 1

м 1:50

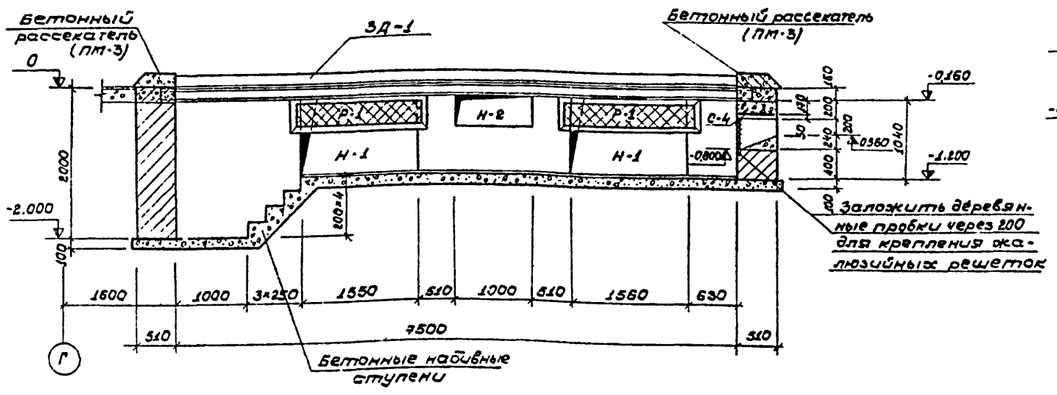

Деталь установки решетки Р-1

м 1:20

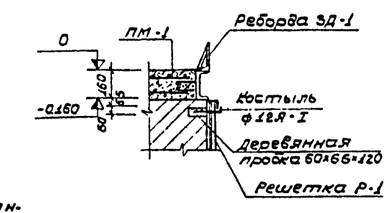

Спецификация стальных элементов на канаву ТО

Наименов. констр. элемента	Марка арматур. и закладн. детали	Колич. шт.	Серия или № листа
Реборда	3Д-1	2	Кок-16
Решетка	Р-1	4	"
Костыль	ф 12А-I	8	—
Скобы ходовые	ф 22А-I	3	—
Труба	d=25	7.5пм	—
Ограждение	—	53кг	—
Сетки	С-1	9.4пм	Сетка 100/100/9/9 2300 - ГОСТ 8478-66
	С-2	1.6пм	
	С-3	0.26пм	
	С-4	0.37пм	

Спецификация монолитных железобетонных элементов на канаву ТО

Наим. констр. элемен.	Марка элемента	Кол. шт	Марка бетона	Расход на 1 элемент Бетон $м^3$	Расход на 1 элемент Сталь кг.	Лист проекта
Монолитные плиты	ПМ1	2	200	0.70	111.0	
	ПМ2	1	200	0.36	35.5	
	ПМ3	2	200	0.12	3.7	

Примечания

1. Стены рабочей канавы выполнить из полнотелого глиняного кирпича марки 100 на растворе марки 50. Днище из бетона марки 100 по уплотненному щебнем грунту.
2. Стены и пол канавы облицевать керамической плиткой светлых тонов: для стен по ГОСТ(у)6141-63*, для пола по ГОСТ(у) 6787-59
3. Нишу для освещения Н-1 облицевать керамической плиткой, Н-2 для инструмента – листовой сталью δ=3мм
4. Сварку производить электродами Э42-Т. Толщина сварных швов не более толщины свариваемых деталей.
5. Материал стальных деталей – сталь марки ВСТ3КП2 ГОСТ 380-71 с гарантией свариваемости.
6. Стены канав, соприкасающиеся с грунтом, обмазать горячим битумом за 2 раза.
7. Сетку 100/100/9/9 2300 ГОСТ 8478-66 разрезать на 3 части по ширине сетки.

Минавтотранс РСФСР ГИПРОАВТОТРАНС г. Воронеж 1974 г.	Канава поста осмотра автомобилей	Типовой проект 503-207
Производственно-складской корпус для грузовой автостанции на 1500 тонн отправлений в сутки		Альбом I
		Лист АР-10

Проверил Белоусова

Ст. техник Никитин

Фрагменты раскладки стеновых асбестоцементных волнистых листов
(навес условно не показан)

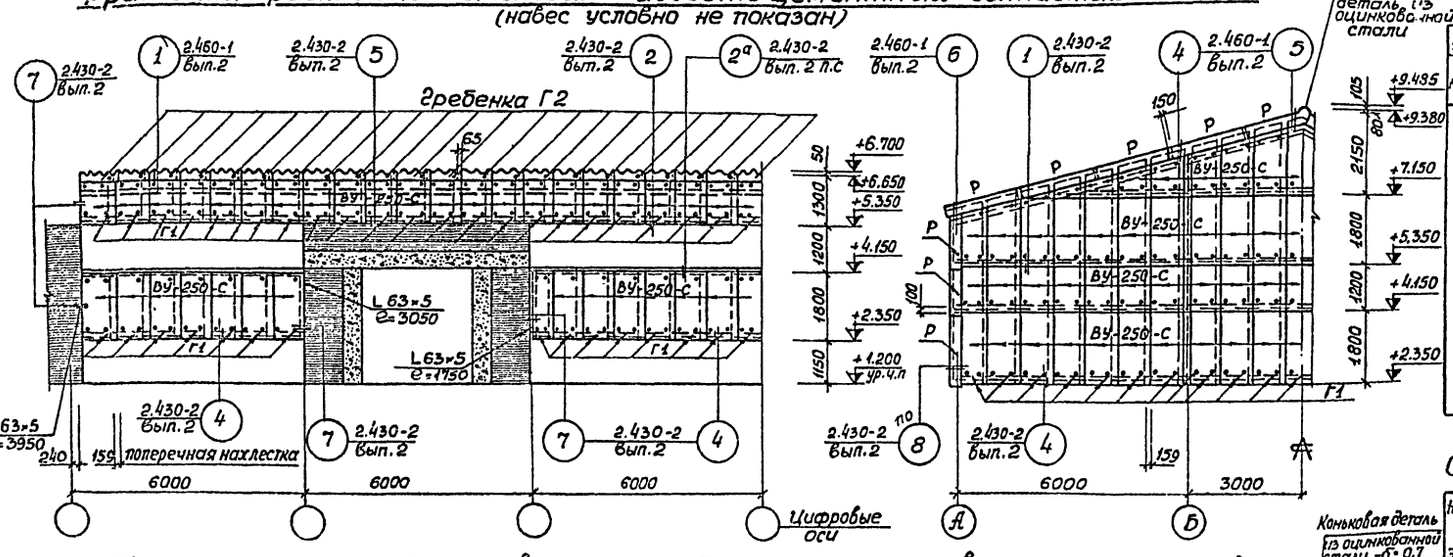

Фрагменты раскладки кровельных асбестоцементных волнистых листов

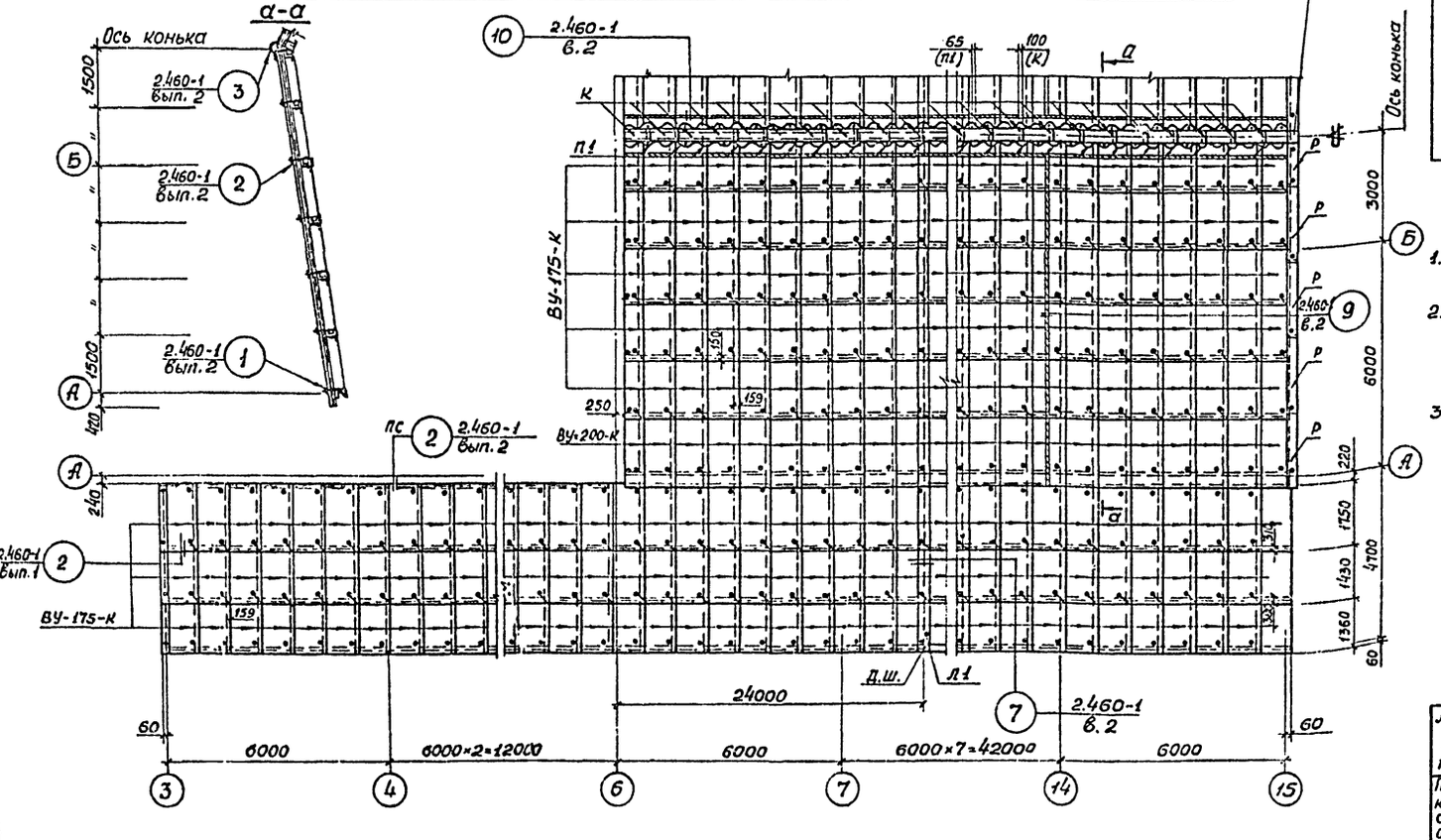

Спецификация асбестоцементных изделий на здание

Наименование	Марка изделия	Кол.	Стандарт	Примечания
асбестоцементные волнистые листы ВУ	ВУ-250-С (лев)	5	ГОСТ 8423-57	С 2-мя срезанными углами
	ВУ-250-С (прав.)	29		—"—
	ВУ-250-С (лев)	8		С одним срезанным углом
	ВУ-250-С (прав.)	43		—"—
	ВУ-250-С	210		
	ВУ-200-К (прав.)	62		С одним срезанным углом
	ВУ-200-К (лев.)	62		—"—
	ВУ-200-К	2		
	ВУ-175-К (лев)	305		С 2-мя срезанными углами
	ВУ-175-К (прав.)	326		—"—

Наименование	Марка изделия	Кол.	Стандарт	Примечания
	ВУ-175-К (лев)	196	ГОСТ 8423-57	С одним срезанным углом
	ВУ-175-К (прав)	236		—"—
	ВУ-175-К	6		
фасонные листы к листам ВУ	Л1	18		
	Р	16		
	К	63		
	П1	126		
	Г-1	231	2.430-2 в.2	
	Г-2	126	2.460-1 в.2	

Спецификация стальных элементов на лист

Наименование элемента	Марка элемента	Кол. шт.	Масса 1000 шт. кг.	Серия, ГОСТ или №№ листа проекта
Соединительные элементы	М1(М2)	2100	169.0	Серия 2.460-1 вып. 2
	М3(М4)	14	167.2	
	М3а(М4а)	96	165.2	Серия 2.430-2 в.2
	МВ1	12	34.5	Серия 2.460-1 вып. 2
	МВ2	3	27.2	
	МВ4	126	65.3	

Наименование элемента	Марка элемента	Кол. шт.	Масса 1000 шт кг.	Серия, ГОСТ или №№ листа проекта
Соединительные элементы	М5	18	45.2	Серия 2.460-1 в.2
	L63×5	—	117.8	
	Оцинкованная сталь -δ=0.7 ГОСТ 8075-56			

Примечания.

1. Для уплотнения стыков асбестоцементных листов навеса применить герметизирующую мастику УМС-50.
2. Отверстия в асбестоцементных листах для креплений надлежит просверливать диаметром на 2 мм больше диаметра проходящего через них стержня крепежного прибора.
3. В скобках даны марки крепежных деталей при снеговой нагрузке на покрытие 100 кг/м² и 150 кг/м²

Гл. инж. пр.	Шубаев		
Нач. отдела	Соболев		
Гл. констр.	Усаков		
Рук. группы	Белоусова		
Ст. техник	Проверил		
Зуева	Белоусова		

Минавтотранс РСФСР ГИПРОАВТОТРАНС г. Воронеж 1974 г. Производственно-складской корпус для грузовой автостанции на 1500 тонн отправлений в сутки	Фрагменты раскладки стеновых и кровельных асбестоцементных волнистых листов	Типовой проект 503-207 Альбом I Лист 2-11

Общие указания

1. Перечень комплектов строительных рабочих чертежей приведен на листе марки АР.
2. Чертежи марки КЖ разработаны на основании чертежей марки АР и в соответствии с действующими нормами и правилами.
3. За условную отметку 0 принята отметка чистого пола 1ого этажа производственных помещений.
4. Железобетонные и бетонные монолитные конструкции запроектированы в соответствии с указаниями главы СНиП II-В. 1-62* и серии 1.412-1 вып. I, II, III; Производства работ вести в соответствии с указаниями СНиП III-В. 1-70.
5. Нагрузки на фундаменты определены для основного варианта (скоростной напор ветра -для I географического района; расчетная зимняя температура -30°с; Вес снегового покрова для III района -100 кг/м²). Собственный вес фундамента и грунта на его уступах не учтены.
6. Монтаж сборных железобетонных и бетонных конструкций производить в соответствии с указаниями главы СНиП III-16-73 и СН 319-65, а также по указаниям на маркировочных чертежах и альбомах примененных серий.
7. Мероприятия по антикоррозийной защите железобетонных и металлических конструкций разработаны на соответствующих листах КЖ и АР.
8. В процессе монтажа конструкций сварные швы и участки закладных деталей с нарушенным защитным покрытием должны быть дополнительно металлизированы.

Перечень документов применяемых в чертежах марки КЖ

Шифр или обозначение	Наименование	Шифры листов N стр.	Примечания
Серия 1.412-1	Монолитные железобетонные фундаменты под типовые колонны прямоугольного сечения одноэтажных промышленных зданий.	листы: 1; 41÷56; 60; 61, 71; 72, 76, 83	
Вып. II	Арматурные изделия. Рабочие чертежи.		
Вып. III	Арматурные изделия для фундаментов располагаемых в температурных швах. Рабочие чертежи.	1; 24; 40; 49	
Серия 1.415-1 Вып. 1	Железобетонные фундаментные балки для стен производственных зданий.	комплект	
Серия 3.400-3 вып. 1	Сборные железобетонные подпорные стенки межотрасл. применения	комплект	
Серия КЭ-01-49 Вып. II.	Сборные железобетонные колонны прямоугольного сечения для одноэтажных производственных зданий.	комплект	
Серия КЭ-01-55 В. II	Сборные железобетонные колонны продольных и торцевых фахверков одноэтажных промышленных зданий.	комплект	
Серия 1.462-3 Вып. 1. III.	Железобетонные предварительно напряженные двускатные решетчатые балки для покрытий промышленных зданий.	комплект	
Серия 1.465-7 Вып. 1.41; вып. 5	Сборные железобетонные предварительно напряженные плиты для покрытий производственных зданий.	комплект	
Серия ИИ 24 2/70	Железобетонные плиты для перекрытий типа 2, с опиранием на ригели прямоугольного сечения	комплект	
Серия ИИ-04-4 Вып. 20	Панели перекрытий железобетонные. Панели многопустотные и ребристые длиной 276 см	комплект	
Серия 1.432-5 Вып. 1.2.3	Стеновые панели для производственных зданий с шагом колонн 6м.	комплект	
Серия ПР-05-36.2	Ворота распашные двустворчатые размером 4×4,2 м для автотранспорта (архитектурно-строительная часть).	комплект	
Серия 1.435-3 Вып. 1.6	Ворота промышленных зданий. Раздвижные однопольные и двухпольные размером 3,6×3,0 и 3,6×3,6.	комплект	
Серия ИИ 27-1	Лестницы с кирпичными стенами марши, площадки, балки.	комплект	
Серия ИИ 27-2	Лестницы, ограждения и разные стальные элементы.	комплект	
Серия 1.139-1 Вып. 1.2	Перемычки железобетонные сборные для жилых и общественных зданий.	комплект	
Серия 1.400-7	Стальные изделия для сопряжения сборных ж/б конструкций одноэтажных промышленных зданий Р.Ч.	комплект	
Серия 1.439-1	Стальные изделия крепления панельных стен одноэтажных производственных зданий с ж/б каркасом	комплект	
Серия 2.460-2 Вып. 1.2	Монтажные детали сборных ж/б конструкций покрытий одноэтажных промышленных зданий.	комплект	
Серия 2.420-1 Вып. 1	Монтажные детали сборных ж/б. колонн и подкрановых балок одноэтажных промышленных зданий ТДМ.	комплект	
Серия 2.430-4 Вып. 1	Рабочие чертежи типовых монтажных деталей.	комплект	
ТДМ 27-1	Лестницы с кирпичными стенами /высота марша 1,2м ширина 1,35м/ Детали.	комплект	
Серия 1.400-6 В. 1	Унифицированные закладные детали сборных железобетонных конструкций зданий промышленных предприятий.	комплект	
Серия 1.459-2 В. 3, 4	Стальные лестницы, переходные площадки и ограждения	комплект	

Перечень листов марки КЖ

Шифр	Наименование	Примечания
КЖ-1	Заглавный лист /начало/.	
КЖ-2	Заглавный лист /окончание/.	
КЖ-3	Маркировочная схема фундаментов, фундаментных балок и конструкций рампы.	
КЖ-4	Фундаменты. Элементы плана 1÷3.	
КЖ-5	Фундаменты. Элементы плана 4÷7.	
КЖ-6	Фундаменты. Элементы плана 8÷9.	
КЖ-7	Фундаменты Элементы плана 10÷13.	
КЖ-8	Фундаменты. Элементы плана 14÷15.	
КЖ-9	Маркировочные схемы колонн, балок рам ворот, плит покрытия и перекрытия.	
КЖ-10	Маркировочные схемы стеновых панелей.	
КЖ-11	Маркировочные схемы элементов крепления стеновых панелей	
КЖ-12	Фрагменты 1÷18 раскладки стеновых панелей.	
КЖ-13	Маркировочная схема лестницы в осях Г-В. и лестница Л1	
КЖ-14	Опалубочные чертежи колонн, балок, плит покрытия и перекрытия.	
КЖ-15	Фундаменты ФА 1-1, ФА 19-1, ФА31-1, ФА37-1, ФАТ31-1.	
КЖ-16	Металлические и арматурные изделия	

Минавтотранс РСФСР ГИПРОАВТОТРАНС г. Воронеж 1974 г. Производственно-складской корпус для грузовой автостанции на 1500 тонн отправлений в сутки	Заглавный лист /начало/.	Типовой проект 503-207 Альбом I Лист КЖ-1

Ст. техник Гольберин Такорева Белоусова

Гл. инженер проекта Гл. инж. пр. Нач. отдела Гл. специалист рук. группы Ушаков Лобанов Осипов Белоусова

Сводная спецификация железобетонных конструкций

Марка эл-та	Кол.	Масса эл-та, т	Применяемые чертежи	Лист марк. схемы
1	2	3	4	5
Монолитные железобетонные конструкции				
Фундаменты				
ФА 19-1	4		Серия 1.412-1 вып. 1,2,3 и КЖ-15	КЖ-3
ФА 37-1	8			
ФА 31-1	16			
ФАТ 31-1	2			
ФА 1-1	6			
ФМ 6	23		КЖ-6	
Сборные железобетонные конструкции				
Фундаментные балки для t-20°,-30°				
ФБ 6-41	16	0,7	Серия 1.415-1 вып. 1	КЖ-3
ФБ 6-42	2	0,7		
ФБ 6-13	4	1,4		
ФБ 6-43	6	0,6		
Фундаментные балки для t=-40°				
ФБ 6-46	16	0,9	Серия 1.415-1 вып. 1	КЖ-3
ФБ 6-47	2	0,8		
ФБ 6-30	4	1,8		
ФБ 6-48	6	0,8		
Конструкции рампы				
* ПФ2-1	46	4,3	Серия 3.400-3 вып. 1	КЖ-3
* ПЛ 2-1	46	1,7		
Плиты каналов				
П1	2	0,5	Серия ИО-01-04 в.2	АР-9
П2	1	0,8		
П1д	18	0,1		
П2д	2	0,2		
Колонны для I и II ветр. районов				
КП II-13а	4	2,8	Серия КЭ-01-49 в. II и КЖ-14	КЖ-9
КП II-13б	22	2,8		
КП II-13в	4	2,8		
КП II-13г	4	2,8		
К5а	4	2,8	Серия КЭ-01-58 в. II и КЖ-14	
Колонны дл. III ветр. район				
КП II-14а	4	2,8	Серия КЭ-01-49 вып. 1 и КЖ-4	КЖ-9
КП II-14б	22	2,8		
КП II-14в	4	2,8		
КП II-14г	4	2,8		
К5а	4	2,8	Серия КЭ-01-58 в. II и КЖ-14	
Балки для II снегового района (70 кг/м²)				
1БДР 18-2П	2	8,5	Серия 1.462-3 вып. 1 и КЖ-14	КЖ-9
1БДР 18-2П-1	4	8,5		

Марка эл-та	Кол.	Масса эл-та, т	Применяемые чертежи	Лист марк. схемы
1	2	3	4	5
Балки для III и IV снег. районов (100 кг/м², 140 кг/м²)				
2БДР 18-3П	2	10,4	Серия 1.462-3 вып. 1 и КЖ-14	КЖ-9
2БДР 18-3П-1	4	10,4		
Плиты покрытия для II снегового района				
ПА III В/3×6-2	8	2,6	Серия 1.465-7 вып. 14.1 и КЖ-14	КЖ-9
ПА III В/3×6-2б	7	2,6		
ПА III В/3×6-2а	6	2,6		
ПА III-В/3×6-2в	4	2,6		
ПА III В-7/3×6-3	3	3,2		
ПА III В-7/3×6-3-1	1	3,2		
ПА III А-4/3×6-3	1	3,3		
Плиты покрытия для III снегового района				
ПА III В/3×6-3	8	2,6	Серия 1.465-7 вып. 14.1 и КЖ-14	КЖ-9
ПА III В/3×6-3б	7	2,6		
ПА III В/3×6-3а	6	2,6		
ПА III В/3×6-3в	4	2,6		
ПА III В-7/3×6-3	3	3,2		
ПА III В-7/3×6-3-1	1	3,2		
ПА III В-4/3×6-3	1	3,3		
Плиты покрытия для IV снегового района				
ПА III В/3×6-3	8	2,6	Серия 1.465-7 вып. 14.1 и КЖ-14	КЖ-9
ПА III В/3×6-3б	7	2,6		
ПА III В/3×6-3а	6	2,6		
ПА III В/3×6-3в	4	2,6		
ПА III В-7/3×6-4	3	3,2		
ПА III В-7/3×6-4-1	1	3,2		
ПА III В-4/3×6-4	1	3,3		
Плиты перекрытия				
ИП 5-2а	1	2,4	Серия ИИ 24-2/70 и КЖ-14	КЖ-9
ИП 5-2	6	2,4		
ПК 8-28,12	3	1,0	Серия ИИ-04-4 вып. 20	
ПК 8-28,15	2	1,3		
Стаканы				
СШ 4а	1	0,1	Серия 1.465-7 вып. 5	КЖ-9
СШ 7а	3	0,16		
СШ 7а-1	1	0,16		
Стеновые панели для t=-20°,-30°				
ПСЛ 20/1,5×6-521	9	2,0	Серия 1.432-5 в.1	КЖ-10
ПСЛ 20/1,2×6-111	5	1,6		

Сводная спецификация стальных элементов

1	2	3	4	5
ПСЛ 20/1,8×6-111	8	2,5	Серия 1.432-5 в.1	КЖ-10
ПСЛ 20/1,2×6-212	7	1,6		
ПСЛ 20/1,8×6-112	3	2,5		
ПСЛ 20/1,2×6-112	3	1,6		
ПСЛ 20/1,2×6-211	11	1,6		
ПСЛ 20/0,9×3-122	2	0,7		
ПСЖН/1,2×6-112	4	1,2	Серия 1.432-5 в.2	
ПСЖН/1,2×6-111	9	1,2		
ПСЖН/1,2×6,1-111	2	1,2		
БЛ 24	9	0,05	Серия 1.432-5 в.1	
БЛ 42	2	0,08		
ПК 1	10	1,20	Серия 1.432-5 в.3	
Стеновые панели для t=-40°				
ПСЛ 24/1,5×6-521	9	2,2	Серия 1.432-5 вып. 1	КЖ-10
ПСЛ 24/1,2×6-111	5	2,2		
ПСЛ 24/1,2×6-211	11	1,9		
ПСЛ 24/1,2×6-112	3	1,9		
ПСЛ 24/1,8×6-111	8	2,9		
ПСЛ 24/1,2×6-212	7	1,9		
ПСЛ 24/1,8×6-112	3	2,9		
ПСЛ 24/0,9×3-122	2	0,8		
ПСЖН/1,2×6-112	4	1,2	Серия 1.432-5 в.2	
ПСЖН/1,2×6-111	9	1,2		
ПСЖН/1,2×6,1-111	2	1,2		
БЛ 28	9	0,08	Серия 1.432-5 в.1	
БЛ 46	2	0,11		
ПК-2	10	1,3	Серия 1.432-5 в.3	
Рамы ворот				
С-1, С-2, Р-1	2	3,0	Серия пр-05-36.2	КЖ-9
РВА-3 СВА-4 (2шт.)	7	3,5	1.435-3 вып. 6	КЖ-9
Лестничные площадки				
ЛП 1	2	1,03	Серия ИИ 27-1	КЖ-13
ЛП 1а	2	1,03		
Лестничный марш				
ЛМ 1	3	1,45	ИИ 27-1	КЖ-13
Перемычки				
Б 13	16	0,02	Серия 1.139-1 в.1	АР-3.4
Б 13м	9	0,03	Серия 1.139-1 в.2	
Б 18м	8	0,10		
БУ 15м	10	0,09		
Б 22м	9	0,12		

Марка эл-та	Кол.	Масса эл-та кг.	Применяемые чертежи	Лист марк. схемы
Лестничные ограждения				
Л01	3	32,7	Серия ИИ 27-2	КЖ-13
Л08	1	23,0		
ПЛГ9	1	43,0	Серия 1.459-2 в.4	"
ППГ1	1	17,0	Серия 1.459-2 в.1	КЖ-13
ППГ2	1	21,0		
Надколонники, стойки				
3	4	66,4	Серия КЭ-01-55 в. II	КЖ-11
СФ-2	2	298,5	Серия 1.439-1	"
СФ-5	2	357,2		
Насадки				
НУ-2	2	29,6	Серия 1.439-1	КЖ-11
НУ-3	2	49,9		
НФ-1	2	23,0		
НФ-10а	1	65,7	КЖ-16	
НФ-11а	1	65,7		
Соединительные элементы				
ММ4	4		Серия 1.400-7	КЖ-8
ММ 20				
ММ 48	10	—	"	"
МС1	4	—	Серия 1.435-3 в.6	КЖ-3
МС2	8	—		
Т1	72	0,5	Серия 1.439-1	КЖ-12
Т2	30	0,3		
Т5	42	0,6		
Т9	20	0,6		
Т10	14	1,3		
Т14	8	0,2		
Т15	4	0,3		
Т16	2	0,7		
Т18	4	0,5		
Т19	4	0,7		
Т22	20	0,7		
Т23	20	1,2		
Т24	20	1,5		
Т26	30	0,4		
МС1	76	3,4	КЖ-16	КЖ-3
МС2	52	0,7	КЖ-16	"
У-1	4	2,9	Серия 1.439-1	КЖ-11
Т-12	8	2,0		
Лестничные марши и площадки				
ЛГ17	1	26,1	Серия 1.459-2 в.4	КЖ-13
ПГ5	1	70		

Марка эл-та	Кол.	Масса эл-та кг.	Применяемые чертежи	Лист марк. схемы
Опорные консоли для t=-20 -30°С				
ТК-2	13	15,4	Серия 1.439-1	КЖ-11
ФК-2	2	22,6		
РК-2	14	19,5		
Опорные консоли для t=-40°С				
ТК-1	12	12,5	Серия 1.439-1	КЖ-11
ФК-1	2	17,1		
РК-1	14	14,7		

* ПФ2-1, ПЛ2-1 изготовить укороченными на 150 мм по сравнению с длиной этих элементов по серии 3.400-3 в. 1.

Условные обозначения

№ узла
№ серии и выпуска

Кирпич

Панель

Железобетон

Гл. инженер			
Гл. инж. 1ы	Бубнов		
Нач. отдела	Соболев		
Гл. констр.	Исаков		
Рук. группы	Белусова		
Техник	Проворова		
Инж.	Белусова		

Минавтотранс РСФСР
ГИПРОАВТОТРАНС
г. Воронеж 1974г.

Производственно-складской корпус для грузовой автостанции на 1500 тонн отправлений на сутки

Заглавный лист (окончание)

Типовой проект 503-207

Альбом 1

Лист

Маркировочная схема фундаментов, фундаментных балок и конструкций рампы

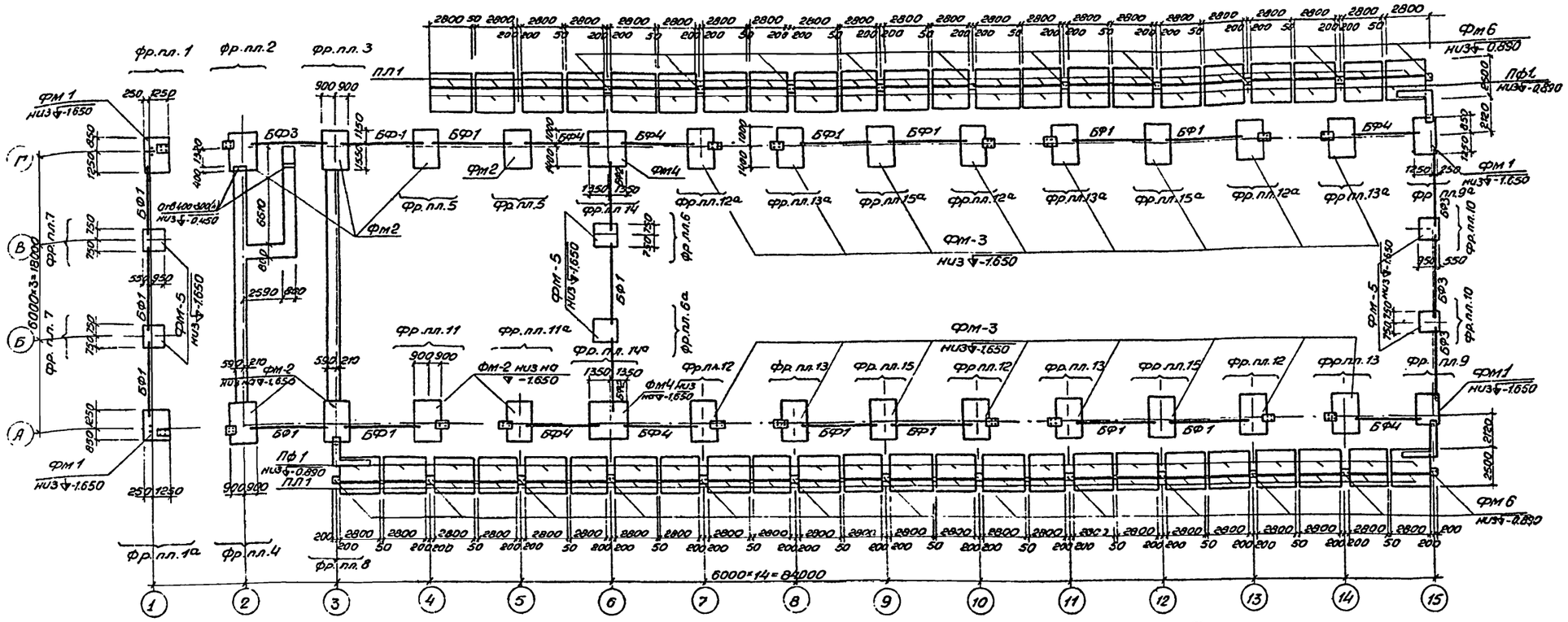

Примечания.

1. За условную отм. 0 принята отметка чистого пола производственного помещения, соответствующая абсолютной отметке на генплане [ ].
2. Основанием под подошвами фундаментов служат [ ].
3. Земляные работы по отрывке траншей и обратной засыпке фундаментов выполнять в соответствии с указаниями главы СНиП III-Б.1-71 с учетом мероприятий по полному сохранению естественной структуры грунтов основания. Обратную засыпку фундаментов производить материковым грунтом без строительного мусора и чернозёма с послойным трамбованием до получения объемной массы скелета грунта γ 1,6 т/м³.
4. Под все монолитные фундаменты выполняется бетонная подготовка марки 50 толщиной 100 мм.
5. После установки фундаментных балок зазоры между их торцами заделать бетоном марки 200. Набетонку – из бетона марки 100.
6. Горизонтальную гидроизоляцию стен выполнять на отм. -0,030 и +1,170 (-0,200 для ленточных фундаментов) из слоя цементного раствора состава 1:2 толщиной 30 мм. Поверхности кирпичных стен, соприкасающие с грунтом, обмазать горячим битумом за 2 раза.
7. Кирпичную кладку по оси 15 с отм. -0,030 до отм. +1,170 вести из глиняного обыкновенного кирпича марки 100 на растворе марки 50 с армированием 3 мя стержнями ф 8 AI через 4 ряда кладки по высоте. Арматуру кладки приварить к уголку обрамления колонн и металлическим стойкам.
8. Монтаж конструкции рампы производить в соответствии с указаниями серии 3.400-3 вып. 1. Под фундаментными плитами по ширине плит выполнить щебеночную подготовку толщиной 100 мм с проливкой цементным раствором. Швы между плитами заполнить бетоном марки 100.
9. Общий вес стальных соединительных элементов МС1 - 258 кг, МС2 - 21 кг, L 63×5 - 715 кг, - 60×4 - 16,3 кг, ф 8 AI - 120 кг.
10. ПФ2-1 и ПЛ2-1 изготовить укороченными на 150 мм.
11. Анкера МС1 и МС2 показаны на элементах плана фундаментов.
12. Ленточные фундаменты выполнять из бетона марки 150.

Спецификация к маркировочной схеме, помещенной на данном листе

Наименование	Марка элемента: по схеме	Марка элемента: по чертежу типовой конструкции	Кол.	Масса эл-та т	Применяемые чертежи
Фундаменты	ФМ1	ФА 19-1	4	-	1.412-1 в.1.2.3 и -КЖ-15
	ФМ2	ФА 37-1	8	-	
	ФМ3	ФА 31-1	16	-	
	ФМ4	ФАТ 31-1	2	-	
	ФМ5	ФА 1-1	6	-	
	ФМ6		23	-	КЖ-6
для наружной температуры -20° и -30°					
Фундаментные балки	БФ1	ФБ6-41	16	0,7	1.415-1 в.1
	БФ2	ФБ6-42	2	0,7	
	БФ3	ФБ6-13	4	1,4	
	БФ4	ФБ6-43	6	0,6	

Наименование	Марка элемента: по схеме	Марка элемента: по чертежу типовой конструкции	Кол.	Масса эл-та т	Применяемые чертежи
для наружной температуры -40°					
Фундаментные балки	БФ1	ФБ6-46	16	0,9	1.415-1 в.1
	БФ2	ФБ6-47	2	0,8	
	БФ3	ФБ6-30	4	1,8	
	БФ4	ФБ6-48	6	0,8	
Консольные рампы	ПФ1	ПФ2-1	46	4,3	3.400-3 в.1 и прим. 10
	ПЛ1	ПЛ2-1	46	1,7	
Соединительные эл-ты	МС1	—	76	3,4	КЖ-16
	МС2	—	52	0,7	"

Минавтотранс РСФСР ГИПРОАВТОТРАНС г. Воронеж 1974 г. Производственно-складской корпус для грузовой автостанции на 1500 тонн отправлений в сутки	Маркировочная схема фундаментов, фундаментных балок и конструкций рампы	Типовой проект 503-207 Альбом I Лист КЖ-3

Фрагмент плана 1, 1а
(зеркальное отражение)

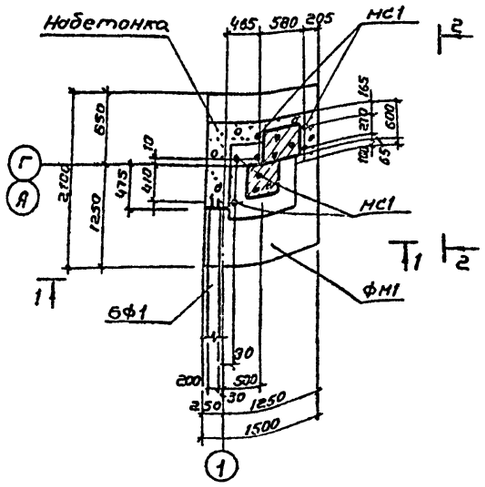

Фрагмент плана 2

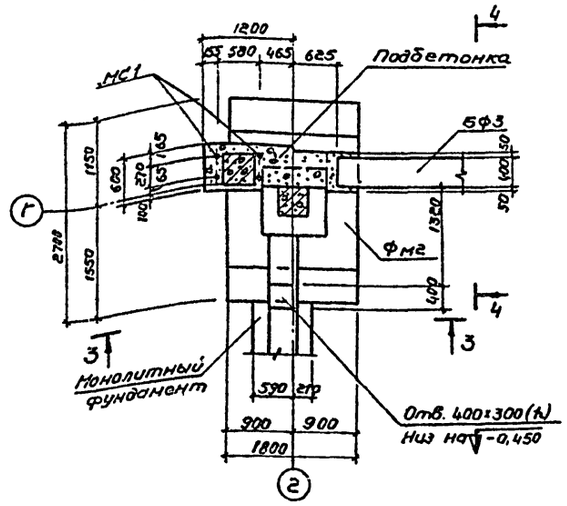

Фрагмент плана 3

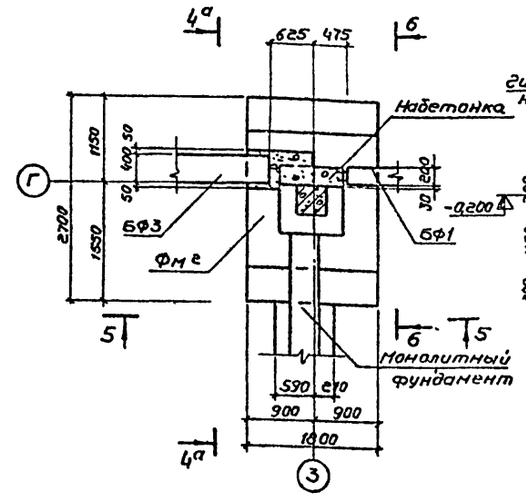

6-6

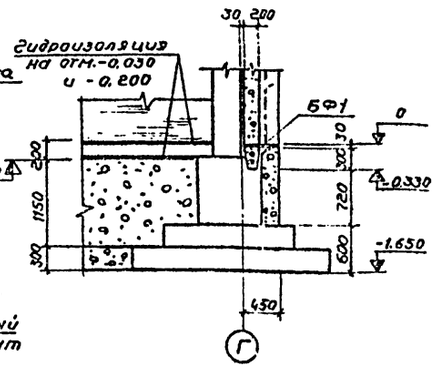

1-1

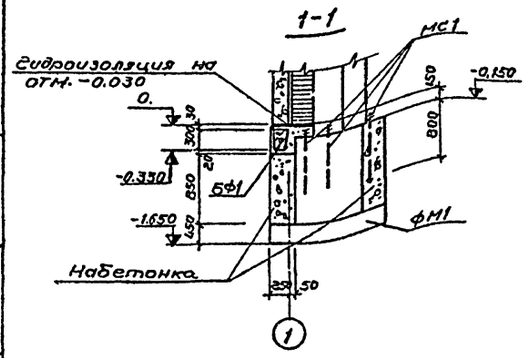

3-3

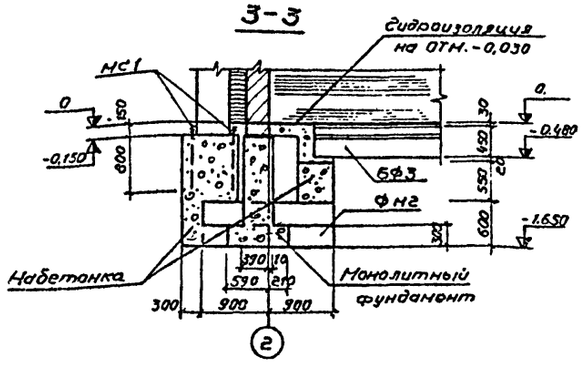

5-5

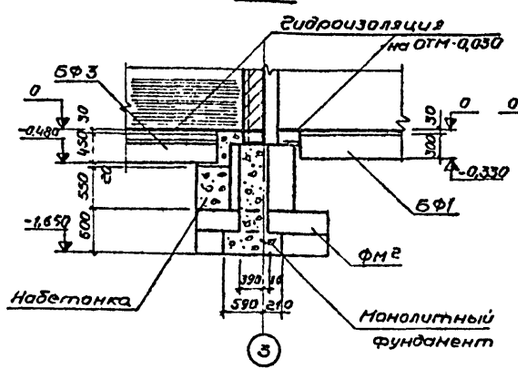

Деталь установки перегородок

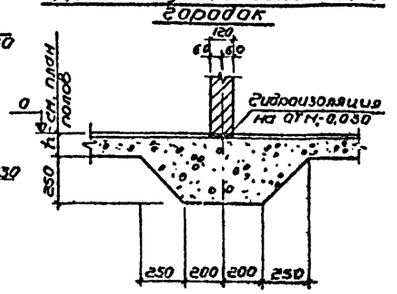

2-2

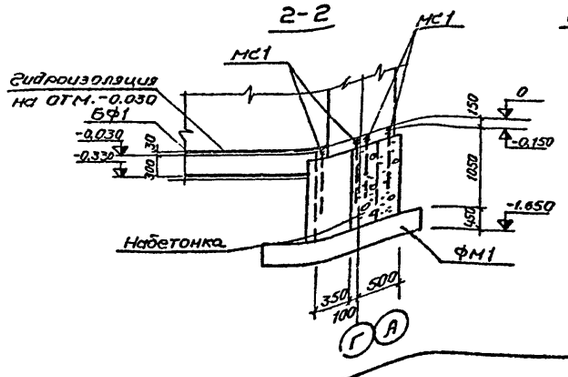

4-4, 4а-4а (зеркальное отражение)

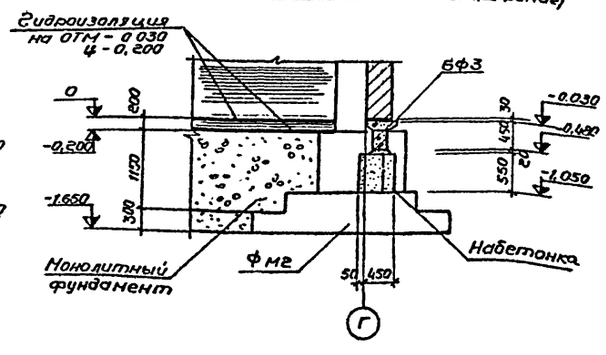

Примечание

Бетонная подготовка под фундаменты условно не показана.

Минавтотрансрсфср ГИПРОАВТОТРАНС г. Воронеж 1974г. Производственно-жилой корпус для грузовой автостанции на 1500 тонн отправлений в сутки	Фундаменты плана 1÷3 Фрагменты.	Типовой проект 503-207 Альбом I Лист КЖ-4

Согласовано: Гипроавтотранс г. Ростов; Гипроавтотранс г. Воронеж; Гипроавтотранс РСФСР

Главный инженер проекта Кудин; Главный специалист Белоусова; Проверил Белоусова; Инженер Кудин; Инженер Сидоров; Инженер Глухов

Фрагмент плана 4

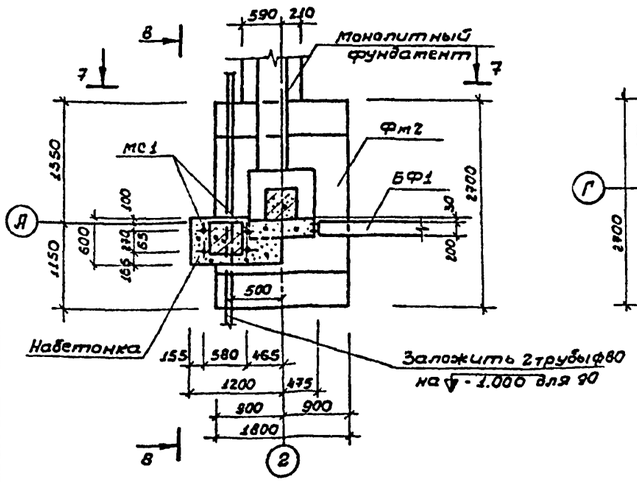

Фрагмент плана 5

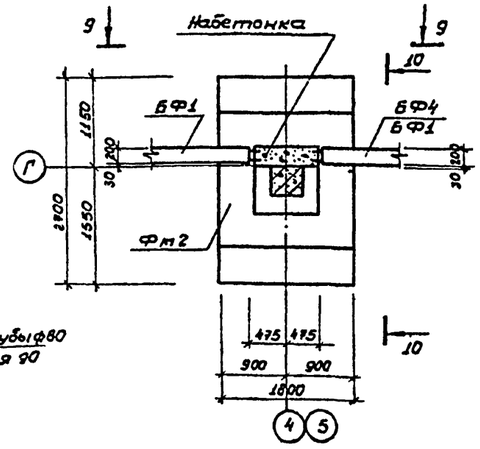

Фрагмент плана 6,6а (зеркальное отражение)

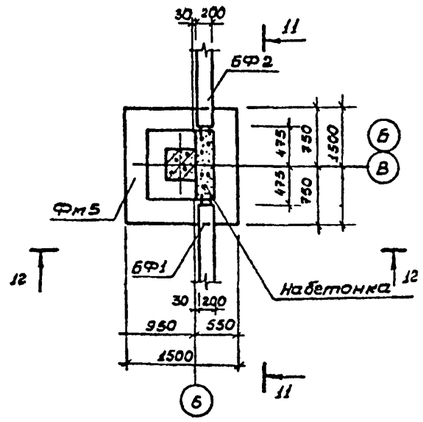

Фрагмент плана 7

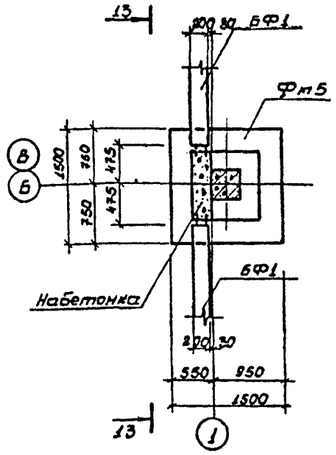

7 — 7

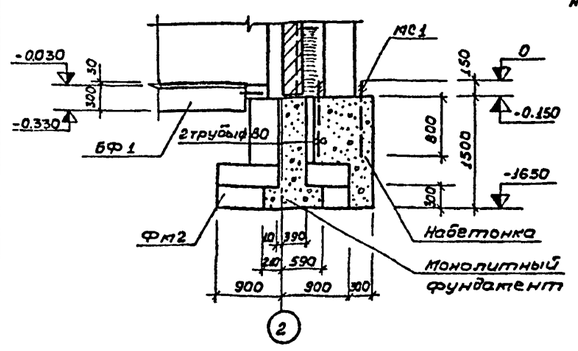

9 — 9

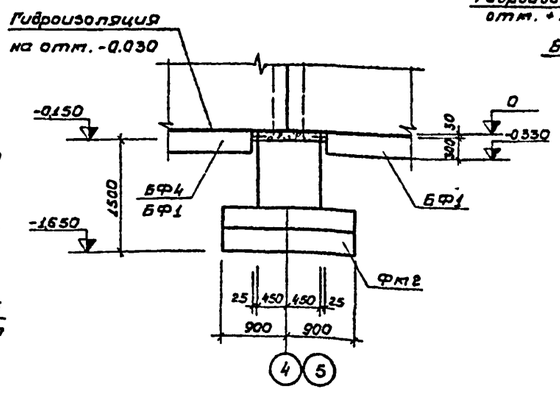

11 — 11

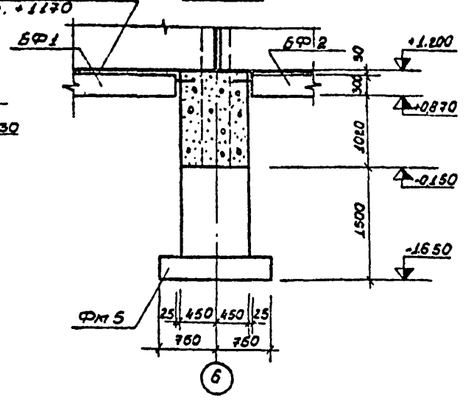

13 — 13

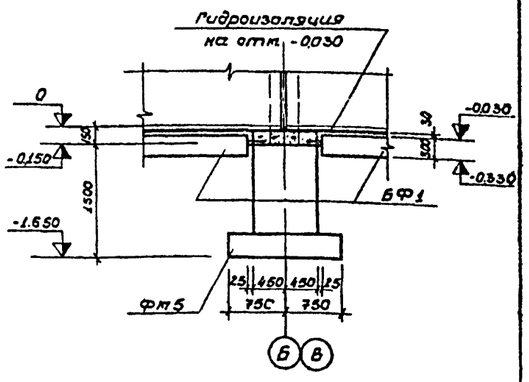

8 — 8

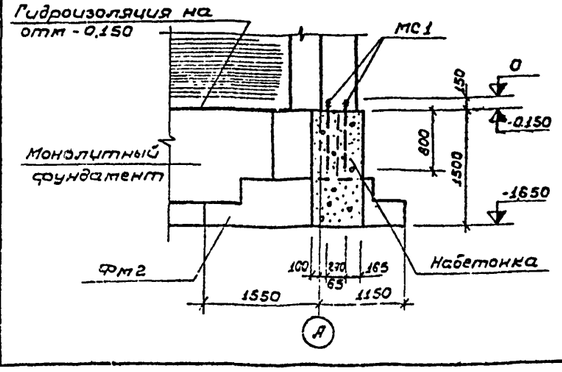

10 — 10

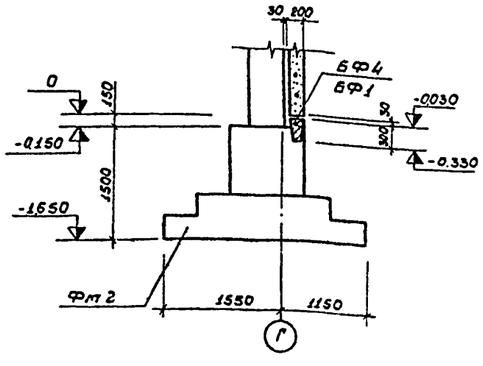

12 — 12

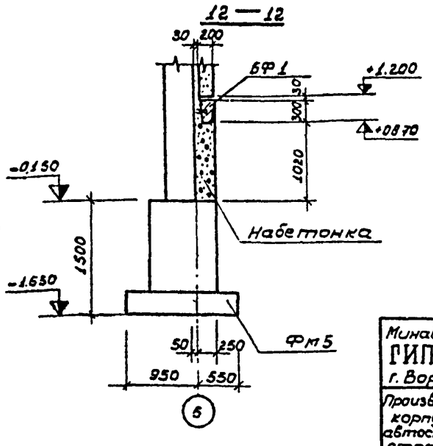

Примечание

Бетонная подготовка под фундаменты условно не показана.

Минавтотранс РСФСР ГИПРОАВТОТРАНС г. Воронеж 1974 г. Производственно-складской корпус для грузовой автостанции по 1500 тонн отправлений в сутки	Фундаменты. Фрагменты плана 4÷7	Типовой проект 503-207 Альбом I Лист КЖ-5

Проверил Белоусова

Инженер Сулин

Фрагмент плана 8

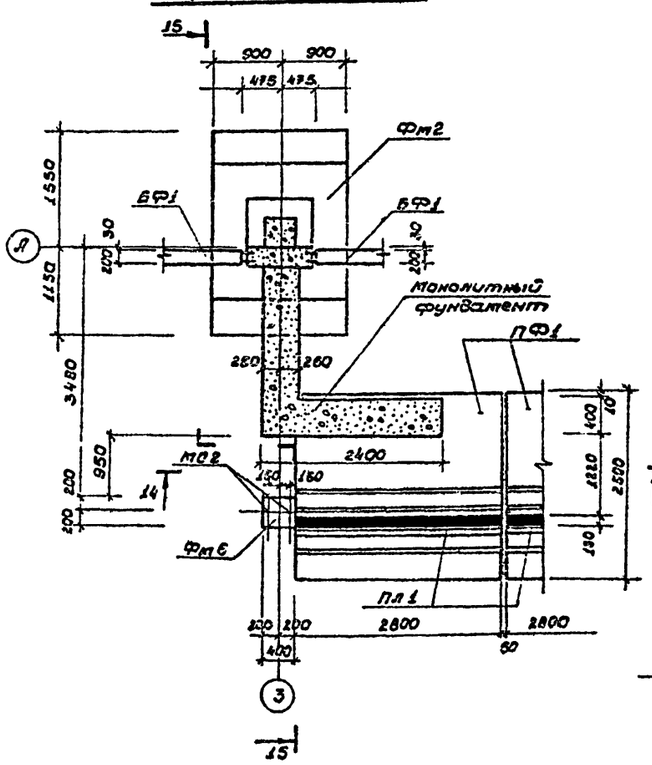

Фрагмент плана 9,9а (зеркальное отражение)

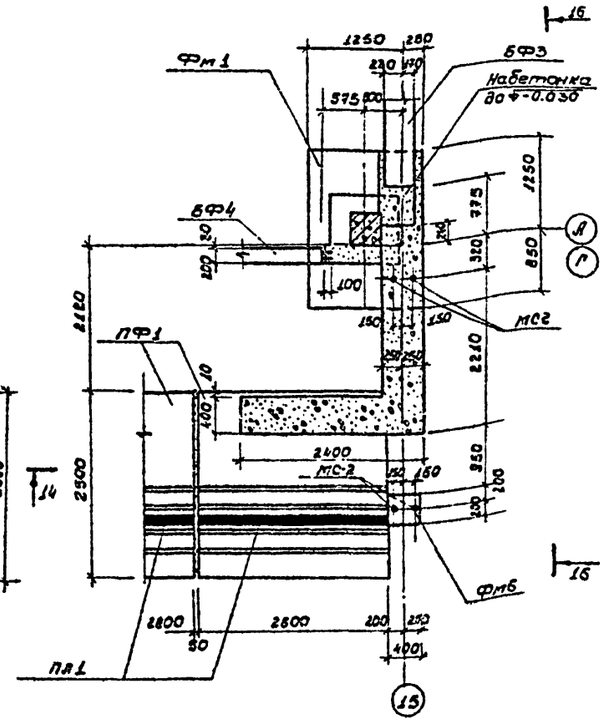

16 — 16

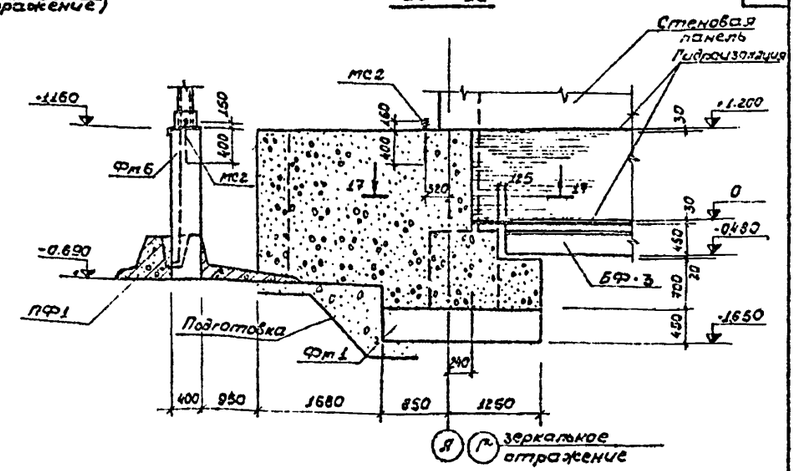

17 — 17

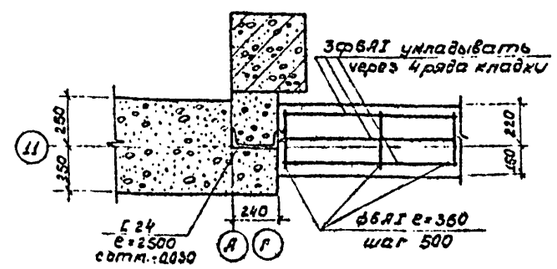

14 — 14

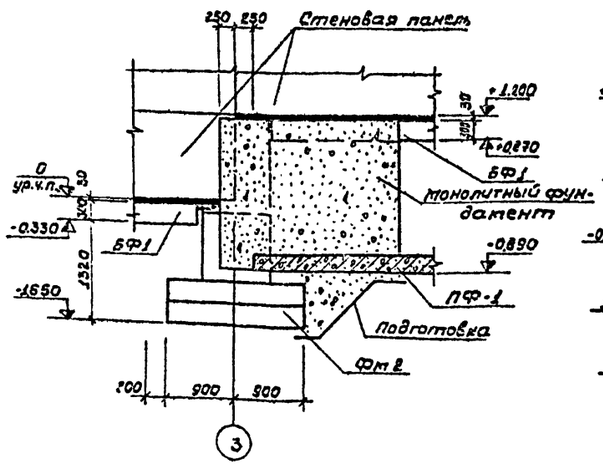

15 — 15

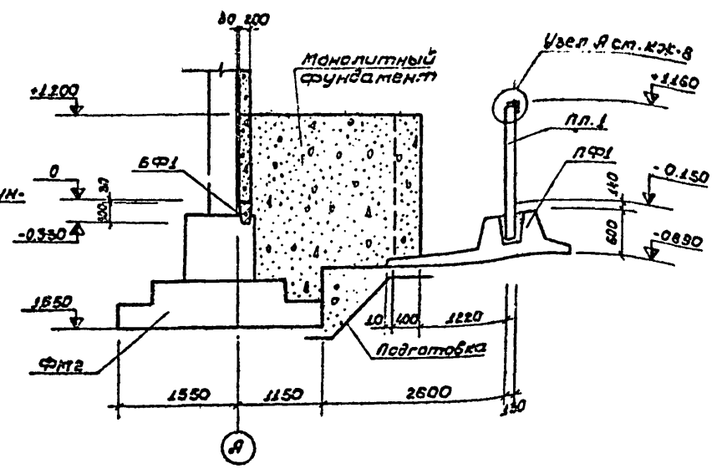

Примечания

1. Бетонная подготовка под фундаменты условно не показана.
2. Фундамент Фм-6 выполнить из бетона марки 200 по элементу плана 9.

Минавтотранс РСФСР ГИПРОАВТОТРАНС г. Воронеж 1974г.	Фундаменты. План 8÷9. Фрагменты	Типовой проект 503-207
Производственно-складской корпус для грузооборота автостанции на 1500 тонн отправлений в сутки		Альбом I
		Лист КЖ-6

Гл. инж. пр.	Шубаев		
Нач. отдела	Соболев		
Гл. конструктор	Исаков		
Рук. группы	Белоусова		
Инженер	Дубин		

Проверил Белоусова

Согласовано

Фрагмент плана 10,10а (зеркальное отражение)

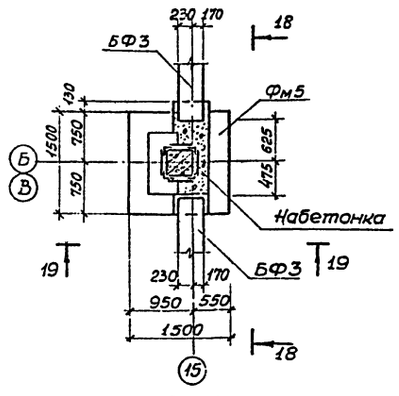

Фрагмент плана 11,11а (зеркальное отражение)

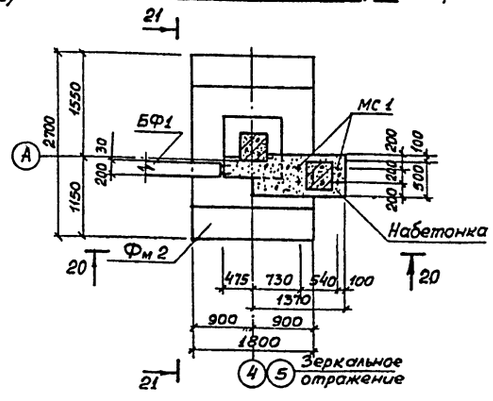

Фрагмент плана 12,12а (зеркальное отражение)

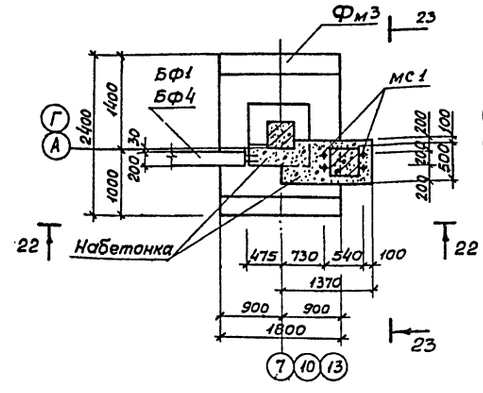

Фрагмент плана 13,13а (зеркальное отражение)

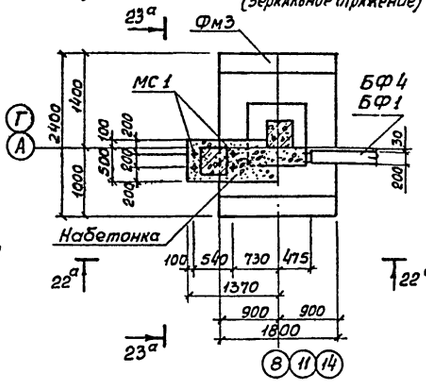

18 – 18

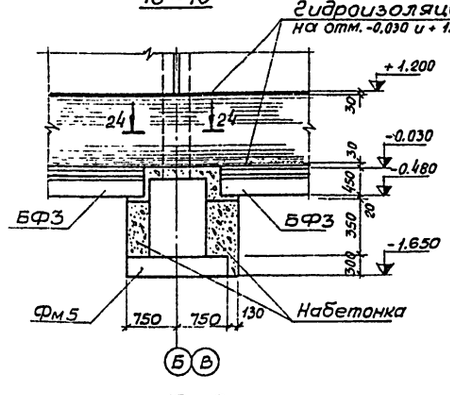

20 – 20

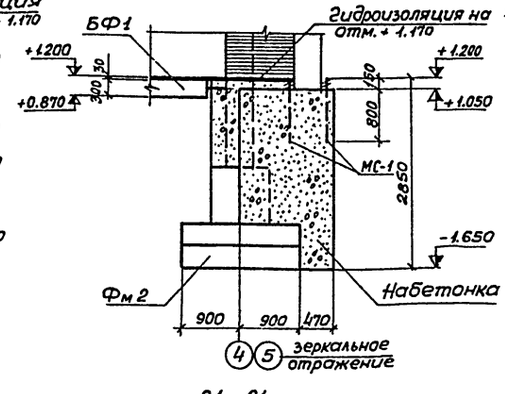

22-22 22а-22а (зеркальное отражение)

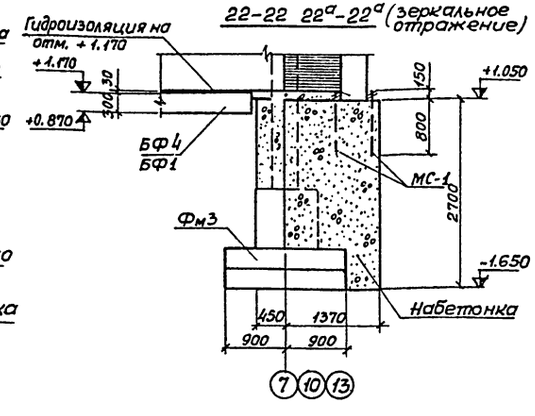

23-23; 23а-23а (зеркальное отражение)

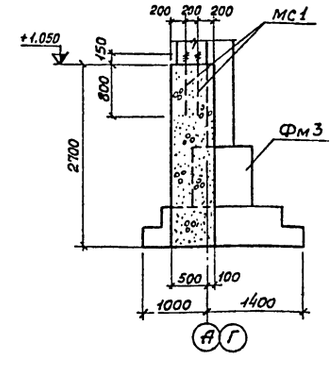

19 – 19

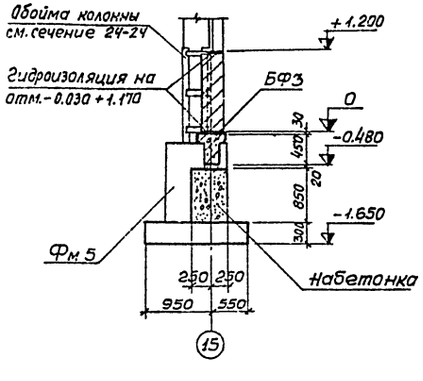

21 – 21

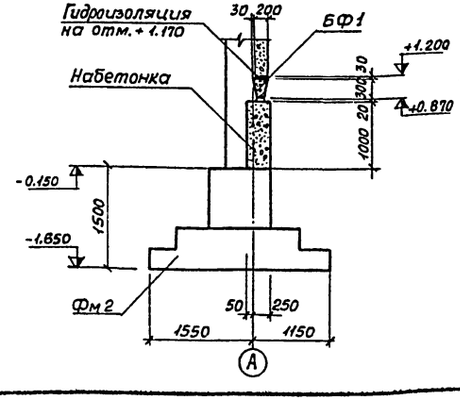

24 – 24

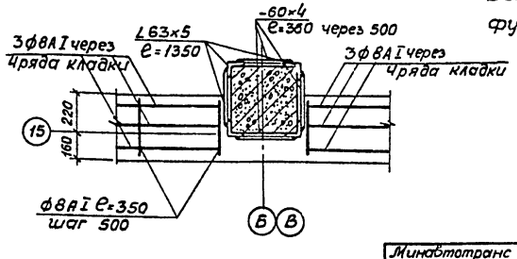

Примечание.

Бетонная подготовка под фундаменты условно не показана.

Минавтотранс РСФСР ГИПРОАВТОТРАНС г. Воронеж 1974 г.	Фундаменты.	Типовой рег. 503
Производственно-складской корпус для грузовой автостанции на 1500 тонн отправлений в сутки	Фрагменты плана 10÷13.	

Проверил Белоусов

Фрагмент плана 14,14а (зеркальное отражение)

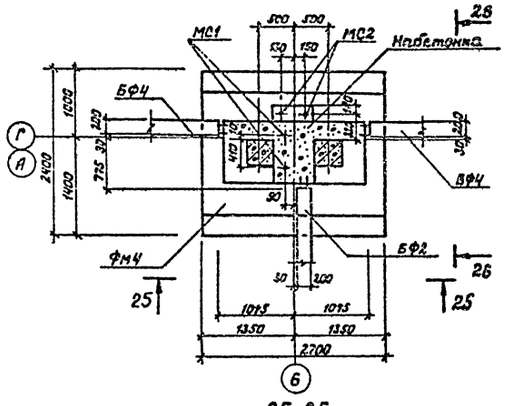

Фрагмент плана 15,15а (зеркальное отражение)

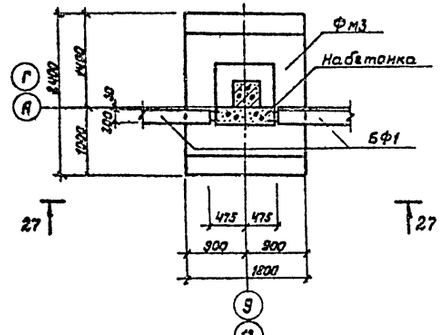

Узел Б"

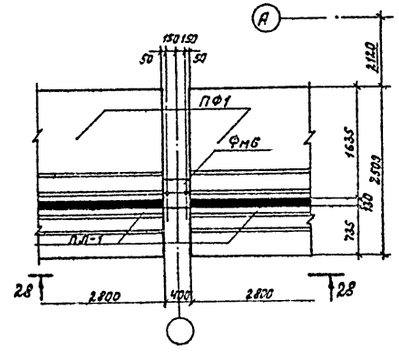

25-25

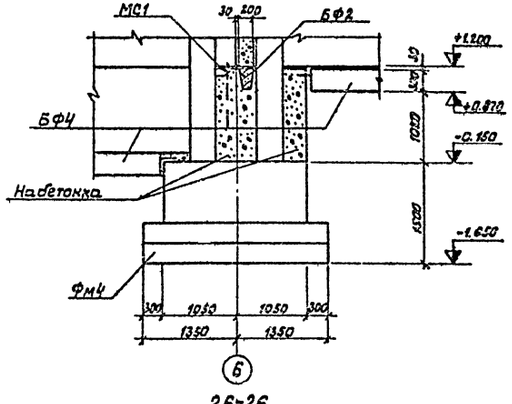

27-27

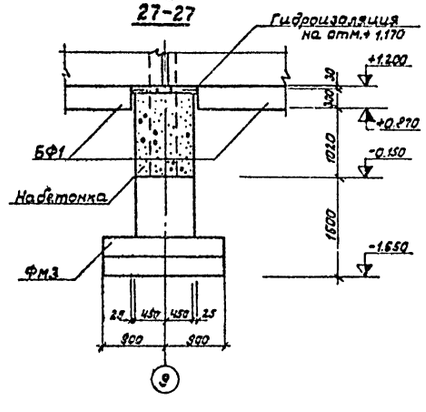

28-28

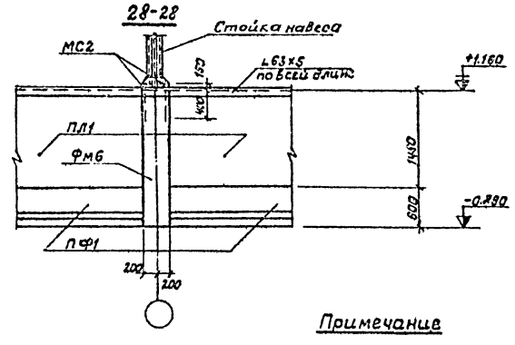

26-26

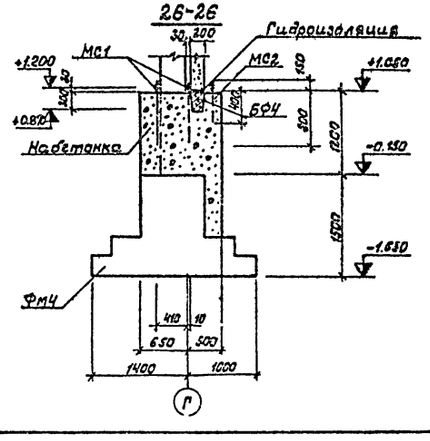

Узел А

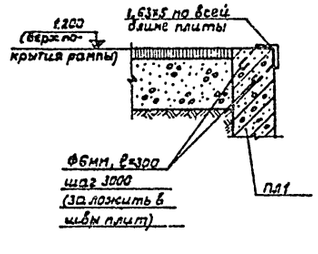

Примечание

Бетонная подготовка под фундаменты условно не показана.

Минавтотранс РСФСР ГИПРОАВТОТРАНС г. Воронеж 1974г.	Фундаменты. Фрагменты плана 14÷15	Типовой проект 503-207	
Производственно-складской корпус для грузовых автостанций на 1530 тонн отправлений в сутки		Альбом I	
		Лист КЖ-8	

Проверил Белоусова

Разраб. Дьяченко

Маркировочная схема колонн, балок, рам ворот

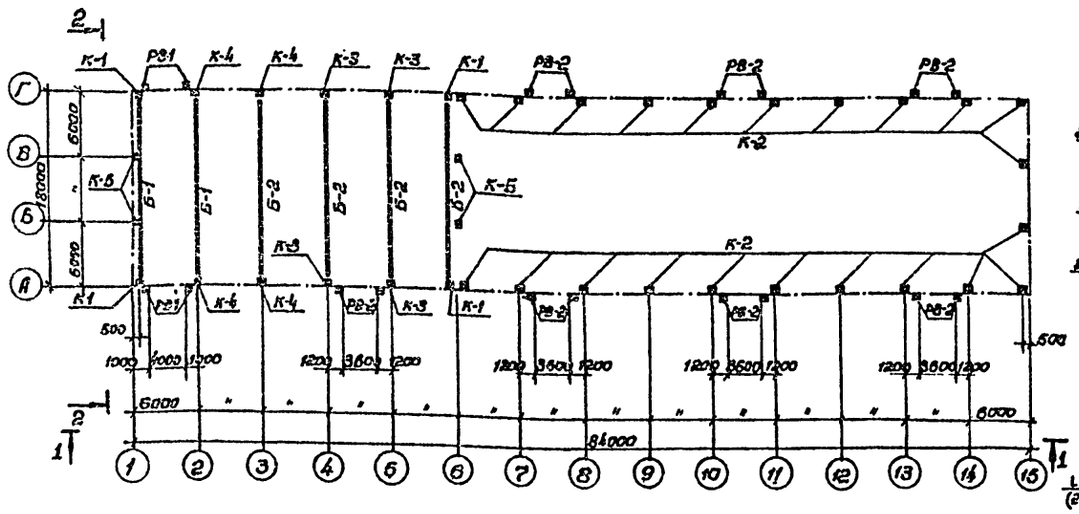

1-1

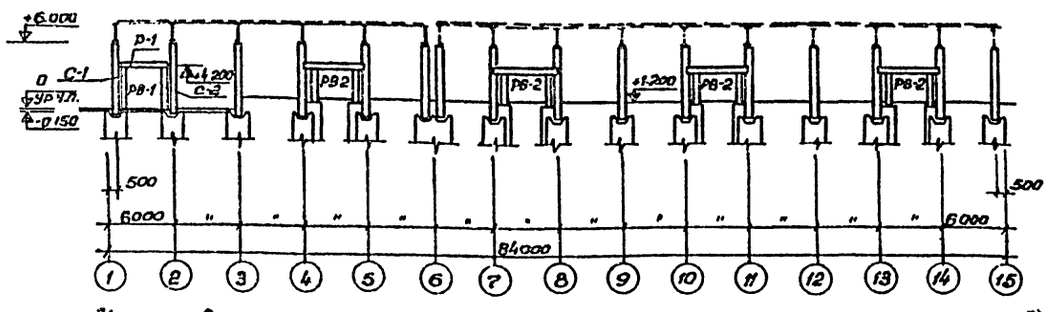

2-2

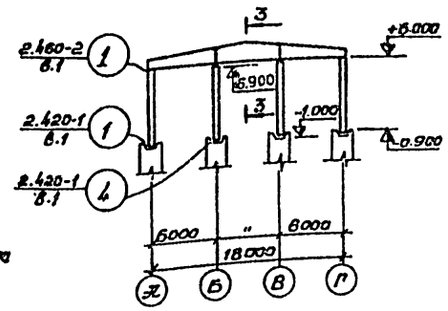

3-3

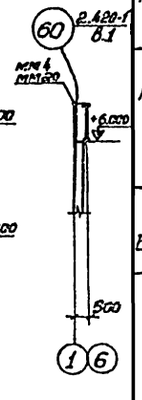

РВ-2

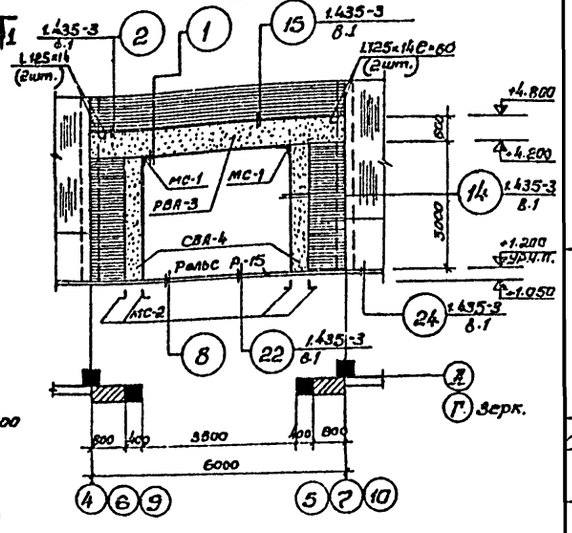

Маркировочная схема плит покрытия

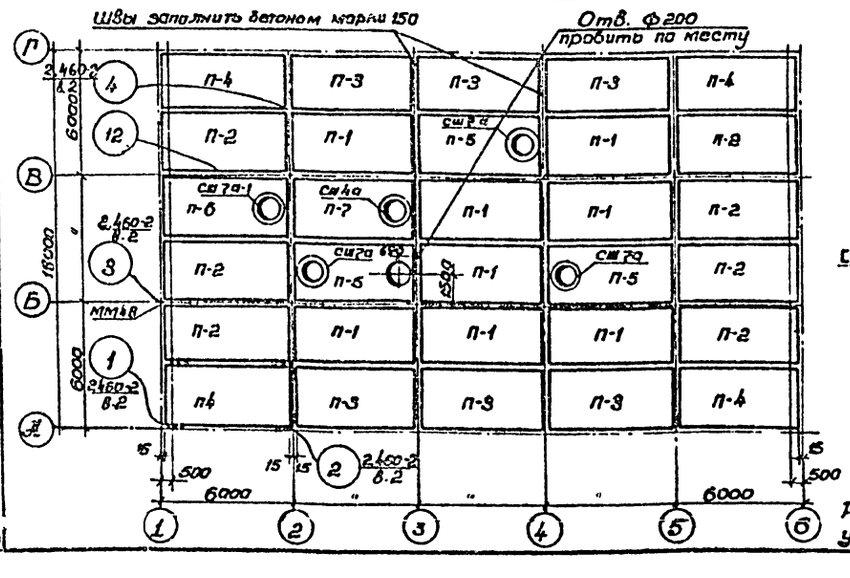

Маркировочная схема плит перекрытия на отм. +3.600

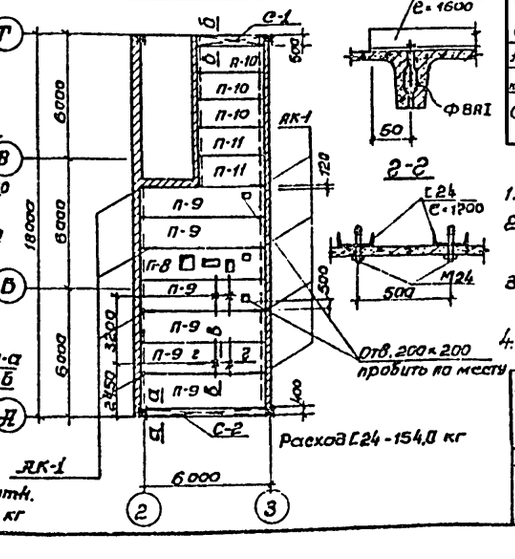

а-а, б-б

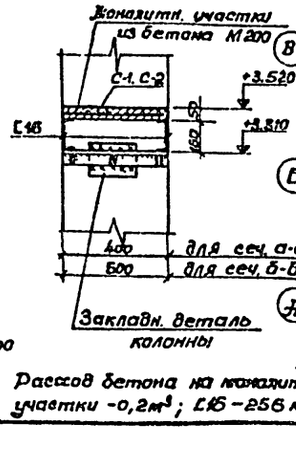

в-в

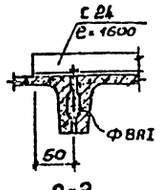

г-г

Спецификация к маркировочным схемам, помещенным на данном листе

Наименование	Марка элемента по схеме	Марка элемента по чертежам типовой конструкции: Ветер -Iр	Ветер -IIр	Ветер -IIIр	Кол.	Масса эл-та, т.	Применяемые чертежи
Колонны	К-1	КП II -13а	КП II -13а	КП II -14а	4	2.8	Серия КЭ-01-49 в.II и КЖС-14
	К-2	КП II -13б	КП II -13б	КП II -14б	22	2.8	
	К-3	КП II -13в	КП II -13в	КП II -14в	4	2.8	
	К-4	КП II -13г	КП II -13г	КП II -14г	4	2.8	
	К-5	К5а	К5а	К5а	4	2.8	КЭ-01-55 в II и КЖС-14
		снег-70 кг/м²	снег-100 кг/м²	снег-140 кг/м²			
Балки	Б-1	1БДР 18-2п	2БДР-18-3п	2БДР 18-3п	2	8.5	Серия 1.462-3 в.1 и КЖС-14
	Б-2	1БДР 18-2п-1	2БДР-18-3п-1	2БДР 18-3п-1	4	(10.4)	
Плиты покрытия	П-1	ПА III В / 3×6 - 2	ПА III Б / 3×6 - 3	ПА III В / 3×6 - 3	8	2.6	Серия 1.465-7 в.1.4.1
	П-2	ПА III В / 3×6 - 2б	ПА III В / 3×6 - 3б	ПА III В / 3×6 - 3б	7	2.6	"
	П-3	ПА III В / 3×6 - 2а	ПА III В / 3×6 - 3а	ПА III В / 3×6 - 3а	6	2.6	"
	П-4	ПА III В / 3×6 - 2в	ПА III В / 3×6 - 3в	ПА III В / 3×6 - 3в	4	2.6	"
	П-5	ПА III В-7 / 3×6 - 3	ПА III В-7 / 3×6 - 3	ПА III В-7 / 3×6 - 4	3	3.2	"
	П-6	ПА III В-7 / 3×6 - 3-1	ПА III В-7 / 3×6 - 3-1	ПА III В-7 / 3×6 - 4-1	1	3.2	Серия 1.465-7 в.1.4.1 и КЖС-14
	П-7	ПА III В-4 / 3×6 - 3	ПА III В-4 / 3×6 - 3	ПА III В-4 / 3×6 - 4	1	3.3	Серия 1.465-7 в.1.4.1
Плиты	П-8	ИП 5-2а			1	2.4	Серия ИИ 24-2/70 и КЖ-14
	П-9	ИП 5-2			6	2.4	
	П-10	ПК 8-28.12			3	1.0	Серия ИШ-04-4 в.20
	П-11	ПК 8-28.15			2	1.3	
	РВ-1	С-1, С-2, Р-1			2	3.0	ПР-05-36.2
	РВ-2	РВА-3, СВА-4 (2 шт.)			7	3.5	1.435-3 в.6
Стаканы	СШ-4а	СШ 4а			1	0.1	Серия 1.465-7 в.5
	СШ 7а	СШ 7а			3	0.16	
	СШ 7а-1	СШ 7а-1			1	0.16	
Соединительн. элементы	ММ4, ММ20	ММ4, ММ20			4	—	Серия 1.400-2
	ММ48	ММ48			10	—	
	МС1	МС1			14	—	Серия 1.435-3 в.6
	МС2	МС2			28	—	
	L125×14 е=60	—			28	—	—
Анкер	АК-1	—			8	—	КЖС-16
Метал. консоль	МК1	—			3	—	"
Сетки	С-1				1	—	"
	С-2				1	—	"

Примечания

1. Замоноличивание колонн в фундаментах производить бетоном М200
2. Плиты перекрытия укладывать по выровненному слою цементного раствора М50, швы заполнять бетоном М200.
3. Сварку производить электродом Э42Т, толщина сварных швов 6 мм.
4. В скобках дан вес балок 2БДР18-3п и 2БДР18-3п-1.

Минавтотранс РСФСР ГИПРОАВТОТРАНС г. Воронеж 1974г.	Маркировочные схемы колонн, балок, рам ворот, плит покрытия и перекрытия.	Типовой проект 503-207	
Производственно-складской корпус для грузовой автостанции на 1500 тонн отправлений в сутки		Альбом I	
		Лист КЖ-9	

Согласовано: Гл. инж. проекта Шубаев; Нач. отдела Соболев; Гл. констр. Исаков; Гл. специалист Белоусова; Проверил Никитин; Инженер Шуйнева

Маркировочная схема стеновых панелей по оси А между осями 1 и 15

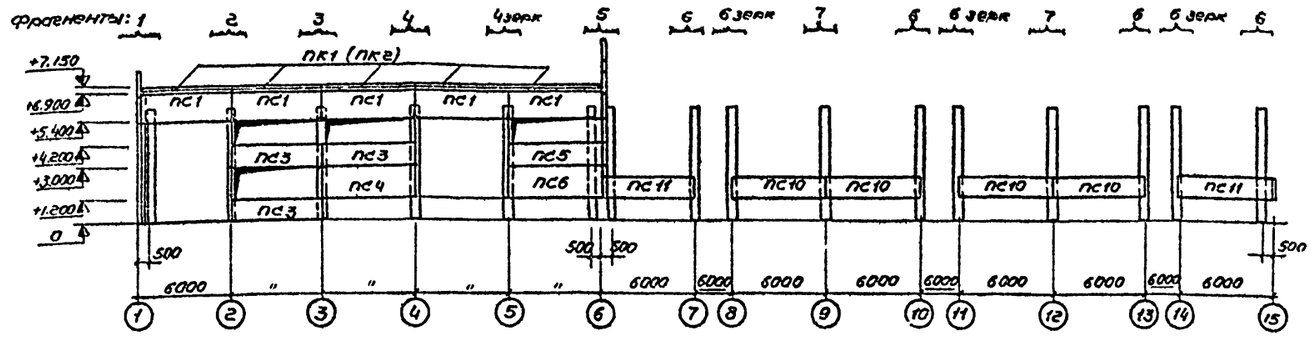

Маркировочная схема стеновых панелей по оси Г между осями 15 и 1

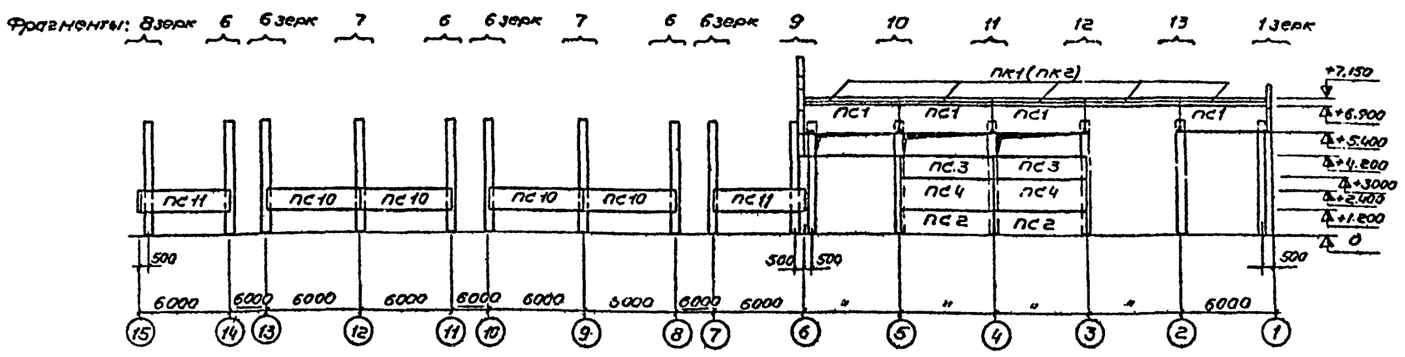

Маркировочная схема стеновых панелей по оси 1 между осями Г и А

Маркировочная схема стеновых панелей по оси 15 между осями А и Г

Маркировочная схема стеновых панелей по оси 6 между осями А и Г

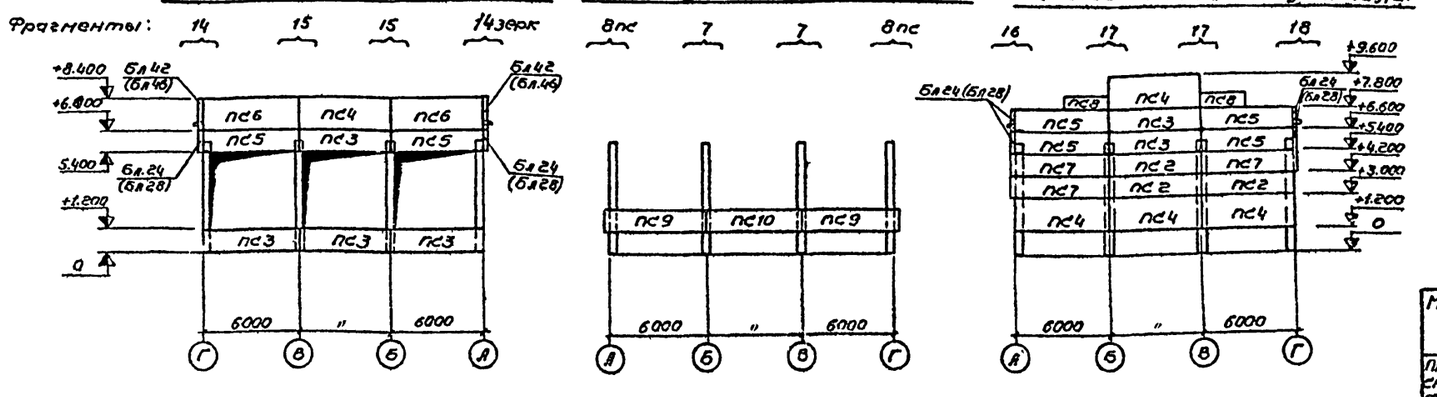

Спецификация
к маркировочным схемам, помещенным на данном листе

Наименование	Марка элемента: по схеме	по чертежу типовой конструкции для $t^н=-20°,-30°$	для $t^н=-40°$	Кол. шт	Масса ед. кг	Применение Чертежи
Панели стеновые из легких бетонов	пс1	$\frac{пслп20}{1.5\times6}$-521	$\frac{пслп24}{1.5\times6}$-521	9	2,0	Серия 1.432-5 Вып.1
	пс2	$\frac{пслп20}{1.2\times6}$-111	$\frac{пслп24}{1.2\times6}$-111	5	1,6	"
	пс3	$\frac{пслп20}{1.2\times6}$-211	$\frac{пслп24}{1.2\times6}$-211	11	1,6	"
	пс4	$\frac{пслп20}{1.8\times6}$-111	$\frac{пслп24}{1.8\times6}$-111	8	2,5	"
	пс5	$\frac{пслп20}{1.2\times6}$-212	$\frac{пслп24}{1.2\times6}$-212	7	1,6	"
	пс6	$\frac{пслп20}{1.8\times6}$-112	$\frac{пслп24}{1.8\times6}$-112	3	2,5	"
	пс7	$\frac{пслп20}{1.2\times6}$-112и бл24	$\frac{пслп24}{1.2\times6}$-112и бл28	3	1,6	"
	пс8	$\frac{пслп20}{0.9\times3}$-122	$\frac{пслп24}{0.9\times3}$-122	2	0,7	"
Панели стеновые железобетон.	пс9	$\frac{псжн}{1.2\times6.1}$-111	$\frac{псжн}{1.2\times6.1}$-111	2	1,2	Серия 1.432-5 В.2
	пс10	$\frac{псжн}{1.2\times6}$-111	$\frac{псжн}{1.2\times6}$-111	9	1,2	"
	пс11	$\frac{псжн}{1.2\times6}$-112	$\frac{псжн}{1.2\times6}$-112	4	1,2	"
Угловые блоки		бл24	бл28	6	0,05	Серия 1.432-5 В1
		бл42	бл46	2	0,08	"
Карнизные		пк1	пк2	10	1,2	Серия 1.432-5 В3

Примечания.

1. В спецификации масса элементов дана для $t=-30°$ и $\gamma=900$ кг/м³.
2. Заполнение швов цементным раствором см детали на листе 19 серии 2.430-4 В.1.
3. После распалубки панели окрашиваются поливинилацетатными красками ВА-17 светло-серого цвета по шероховатой поверхности.

Минавтотранс РСФСР ГИПРОАВТОТРАНС г. Воронеж 1974г.	Маркировочная схема стеновых панелей.	Типовой проект 503-207.	
Производственно-складской корпус для грузовой автостанции на 1500 т. отправлений в сутки		Альбом I	
		Лист КЖ-10	

Согл. Гипрогор. Гипрогор. Гипрогор

Маркировочная схема элементов крепления стеновых панелей по оси А между осями 1-15

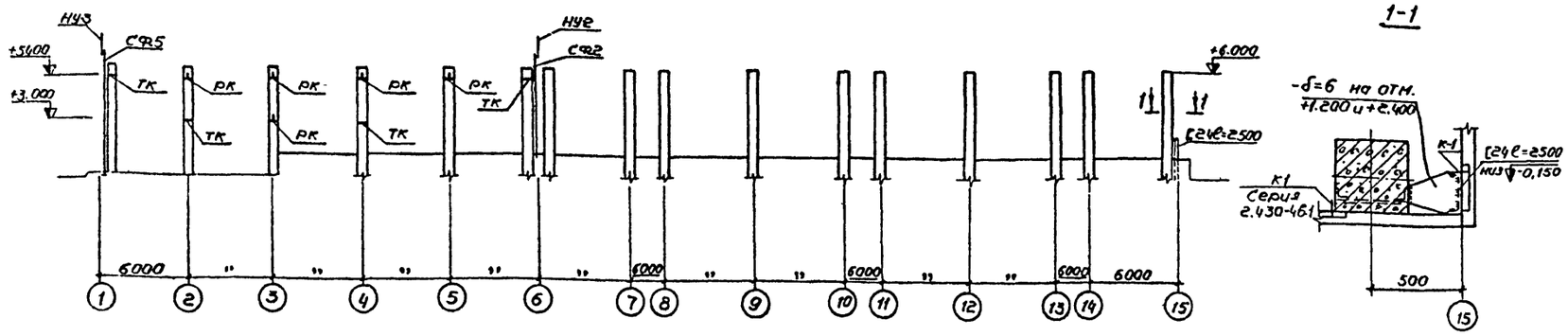

1-1

Маркировочная схема элементов крепления стеновых панелей по оси Г между осями 15-1

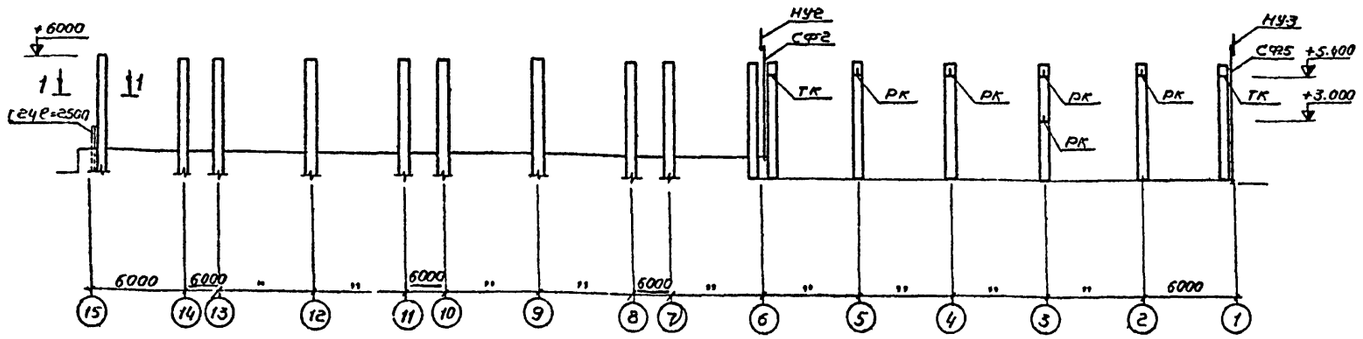

Маркировочная схема элементов крепления стеновых панелей по оси 1 между осями Г-А

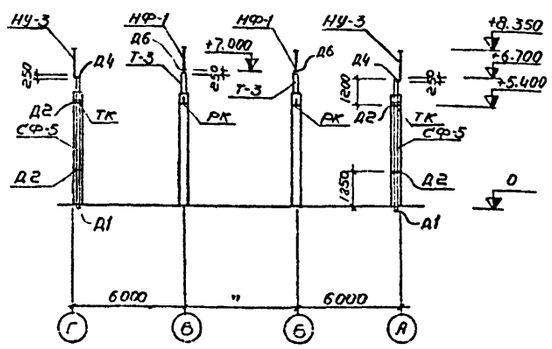

Маркировочная схема элементов крепления стеновых панелей по оси 6 между осями 15-1

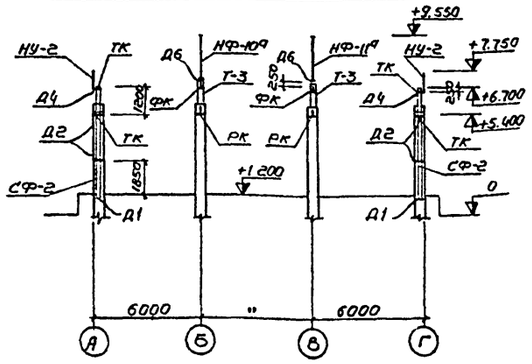

Спецификация к маркировочным схемам, помещенным на данном листе

Наименование	Марка элемента	Кол. шт.	Масса эл-та кг	Применяемые чертежи
Стойки	СФ-2	2	298.5	Серия 1.439-1
	СФ-5	2	357.2	"
Надколонники	Т-3	4		Серия КЭ-01-55 вып
Насадки	НУ-2	2	29,6	"
	НУ-3	2	49,9	"
	НФ-1	2	23,0	"
	НФ-10а	1	65,7	КЖС-16
	НФ-11а	1	65,7	КЖС-16
Опорные консоли	ТК-2(ТК-1)	12	17,5	Серия 1.439-1
	РК-2(РК-1)	14	14,7	"
	ФК-2(ФК-1)	2	17,1	"
Соедин. элементы	У-1	4	2,9	"
	Т-12	8	2,0	"

Примечания:

1. Все стальные соединительные и закладные детали должны быть защищены цинковым покрытием методом металлизации в соответствии с СНиП II-В.9-73 толщина цинкового покрытия 0,2 мм.
2. Сварку производить электродами типа Э42Т; ГОСТ 9466-60.
3. Все детали крепления, замаркированные на данном листе, приняты по серии г.430-46.1
4. В скобках даны опорные консоли для панелей толщиной 240 мм.
5. Металлические стойки и насадки защитить лакокрасочными покрытиями.

Минавтотранс РСФСР ГИПРОАВТОТРАНС г. Воронеж 1974г.	Маркировочные схемы элементов крепления стеновых панелей	Типовой проект 503-207
Производственно-складской корпус для грузовой автостанции на 1500 тонн отправления в сутки		Альбом I
		Лист КЖС-11

Согласовано: Белусова

Фрагмент 1 (всего 2)

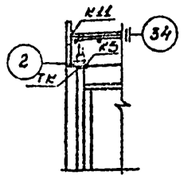

Тип креплен	На один фрагм	На все фрагм
К5	1	2
К11	1	2
ТК	1	2

Фрагмент 2 (всего 1)

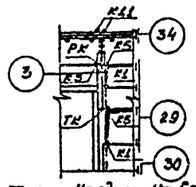

Тип креплен	На один фрагм	На все фрагм
К1	2	2
К5	3	3
К11	2	2
РК	1	1
ТК	1	1

Фрагмент 3 (всего 1)

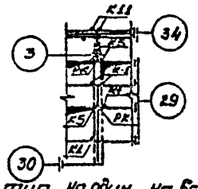

Тип креплен	На один фрагм	На все фрагм
К1	3	3
К5	3	3
К7	1	1
К11	2	2
РК	2	2

Фрагмент 4 (всего 2)

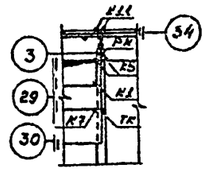

Тип креплен	На один фрагм	На все фрагм
К1	1	2
К5	2	4
К7	1	2
К11	2	4
ТК	1	2
РК	1	2

Фрагмент 5 (всего 1)

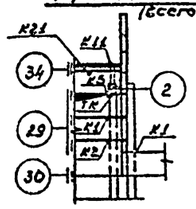

Тип креплен	На один фрагм	На все фрагм
К1	2	2
К2	1	1
К5	1	1
К11	1	1
ТК	1	1

Фрагмент 6 (всего 12)

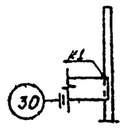

Тип креплен	На один фрагм	На все фрагм
К1	1	12

Фрагмент 7 (всего 6)

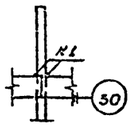

Тип креплен	На один фрагм	На все фрагм
К1	2	12

Фрагмент 8 (всего 4)

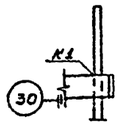

Тип креплен.	На один фрагм	На все фрагм
К1	1	4

Фрагмент 9 (всего 1)

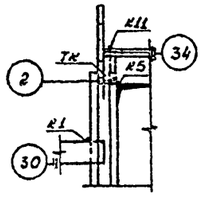

Тип креплен	На один фрагм	На все фрагм
К1	1	1
К5	1	1
К11	1	1
ТК	1	1

Фрагмент 10 (всего 1)

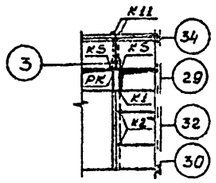

Тип креплен	На один фрагм	На все фрагм
К1	1	1
К2	2	2
К5	2	2
К11	2	2
РК	1	1

Фрагмент 11 (всего 1)

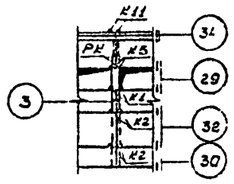

Тип креплен	На один фрагм	На все фрагм
К1	2	2
К2	4	4
К5	2	2
К11	2	2
РК	1	1

Фрагмент 12 (всего 1)

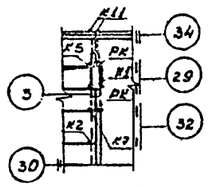

Тип крепл.	На один фрагм	На все фрагм
К1	1	1
К2	1	1
К5	2	2
К7	1	1
К11	2	2
РК	2	2

Фрагмент 13 (всего 1)

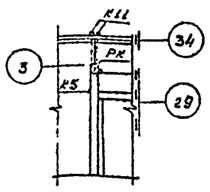

Тип крепл	На один фрагм	На все фрагм
К5	1	1
К11	2	2
РК	1	1

Фрагмент 14 (всего 2)

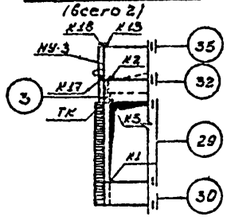

Тип креплен	На один фрагм	На все фрагм
К1	1	2
К2	1	2
К5	1	2
К13	1	2
К17	1	2
К18	1	2
ТК	1	2

Фрагмент 15 (всего 2)

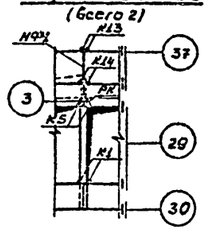

Тип креплен	На один фрагм	На все фрагм
К1	2	4
К5	2	4
К13	2	4
К14	2	4
РК	1	2

Фрагмент 16 (всего 1)

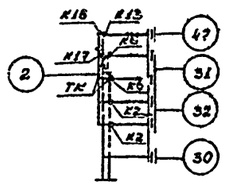

Тип креплен	На один фрагм	На все фрагм
К2	2	2
К6	2	2
К13	1	1
К17	1	1
К18	1	1
ТК	2	2

Фрагмент 17 (всего 2)

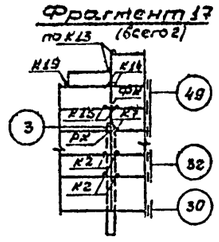

Тип креплен	На один фрагм	На все фрагм
К2	4	8
К7	2	4
К13	2	4
К14	2	4
К15	2	4
К19	1	2
ФК	1	2
РК	1	2

Фрагмент 18 (всего 1)

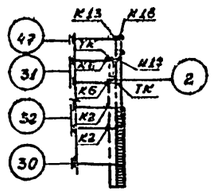

Тип креплен	На один фрагм	На все фрагм
К2	2	8
К6	2	2
К13	1	1
К17	1	1
К18	1	1
ТК	2	2

Спецификация к фрагментам помещенным на данном листе

Наименование	Марка эл-та: По схеме	Марка эл-та: По чертежу типовой конструк	Кол.	Масса эл-та	Применяемые чертежи
Стальной соединительный элемент	—	Т1	72	0.5	Серия 1.439-1
	—	Т2	30	0.3	"
	—	Т5	42	0.6	"
	—	Т9	20	0.5	"
	—	Т10	14	1.3	"
	—	Т14	8	0.2	"
	—	Т15	4	0.3	"
	—	Т16	2	0.7	"
	—	Т18 (Т19)	4	0.5	"
	—	Т22	20	0.7	"
	—	Т23 (Т24)	20	1.2	"
	—	Т26	30	0.4	"

Примечания

1. Замаркированные узлы приняты по серии 3.430-4в.1
2. Марки обозначенные в скобках, относятся к панелям толщиной 240 мм.

Минавтотранс РСФСР ГИПРОАВТОТРАНС г. Воронеж 1974г. Производственно-складской корпус для грузовой автостанции на 1500 тонн отправлений в сутки	Фрагменты 1÷18 раскладки стеновых панелей	Типовой проект 503-207 Альбом I Лист КЖ-12

Проверил Беляева
Инженер Н. Кулин

Маркировочная схема лестницы в осях Г-В

М1:50

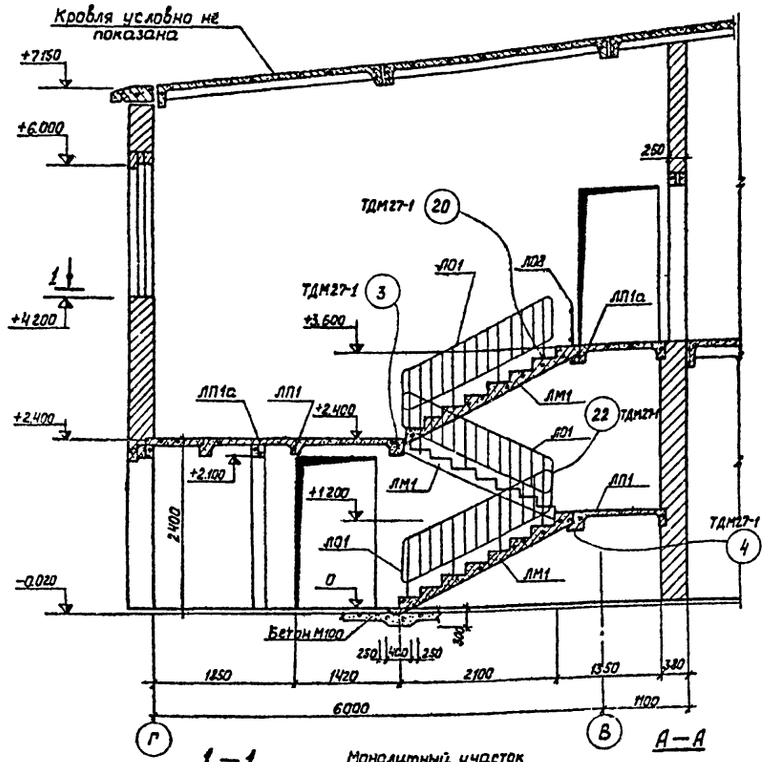

Лестница Л1

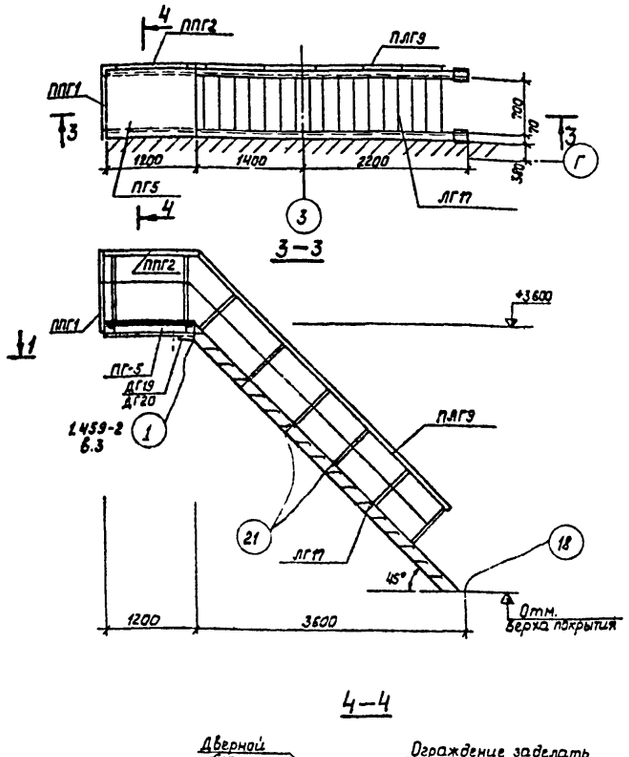

4-4

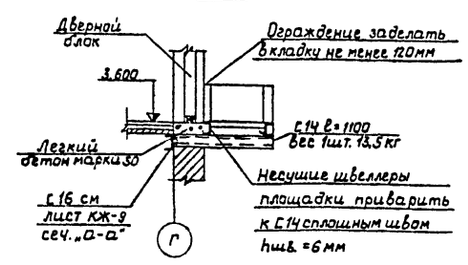

1-1

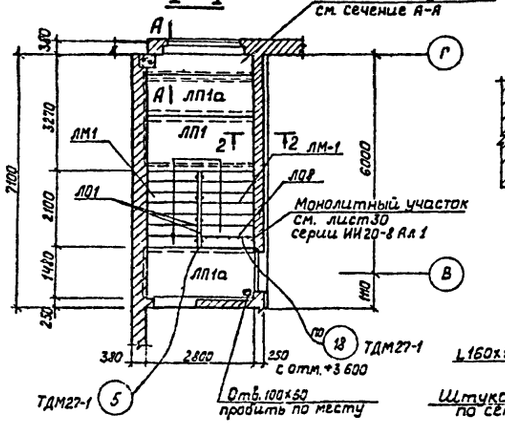

А-А

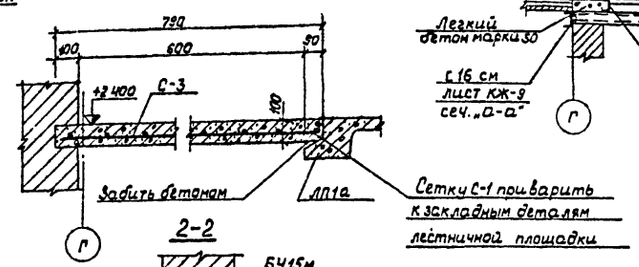

2-2

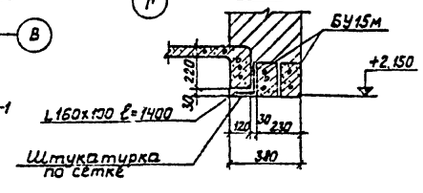

Спецификация элементов, замаркированных на листе

Марка по серии	Наименование элемента	Колич шт.	Вес элемен. кг	Серия или ГОСТ
ЛП1	Лестничная площадка	2	1030	Серия ИИ27-1
ЛП1а	"	2	1030	
ЛМ1	Лестничный марш	3	1450	
ЛО1	Лестничное ограждение	3	32,7	Серия ИИ27-2
ЛО8	"	1	23,0	
ЛГ17	Лестничный марш под ∠45° со ступенями из рифленой стали	1	261	Серия 1.459-2 в 4 л. 12
ПГ5	Площадка с настилом из рифленой стали	1	70	" л. 42
ПЛГ9	Ограждение марша под ∠45° высотой 1000 мм	1	43	" л. 69
ППГ2	Ограждение площадок высотой 1000мм ℓ=1000мм	1	21	" л. 95
ППГ1	" ℓ=700мм	1	17	"
ДГ19/ДГ20	Дополнительные элементы	1/1	1,7/1,7	1.459-2 в.3 лист 75

Спецификация на одно изделие

Марка изделия	№ поз.	Эскиз или сечение	Ф, мм	Длина мм	Кол шт.	Общая длина м	Масса кг
С-3	1		6АI	2850	5	14,2	3,2
	2		6АI	750	15	11,2	2,5
			Итого:				5,7

Примечания

1. При монтаже сборных железобетонных элементов лестниц руководствоваться указаниями серии ИИ20-8 Альбом 1. и ТДМ 27-1.
2. Сварку выполнять электродами Э-42т ГОСТ 9466-60.
3. Заполнение зазоров в местах сопряжения конструктивных элементов, а также бетонирование монолитных участков выполнять бетоном М200 на мелком щебне или гравии
4. При бетонировании монолитных участков произвести насечку на примыкающей к нему бетонной поверхности лестничной площадки ЛП-1а с поливкой водой.
5. Указания по монтажу конструкций металлической лестницы Л1 см. серию 1.459-2 в.4.
6. Все металлические конструкции лестницы Л1 окрасить масляной краской для наружных работ за 2 раза.

Минавтотранс РСФСР ГИПРОАВТОТРАНС г. Воронеж 1974г. Производственно-складской корпус для грузовой автостанции на 1500 тонн отправлений в сутки	Маркировочная схема лестницы в осях Г-В и лестницы Л1	Типовой проект 503-207 Альбом I Лист КЖ-13

Проверил Белоусова

Инж. Скова

Гл. спец. Белоусова

Техник Скова

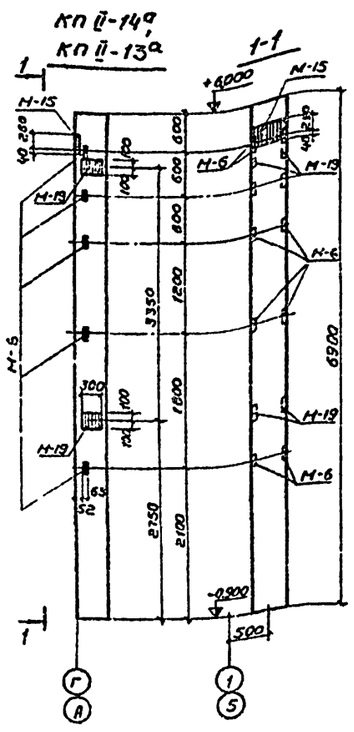

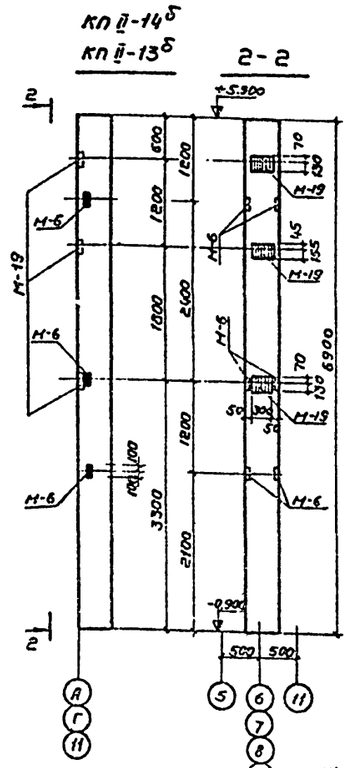

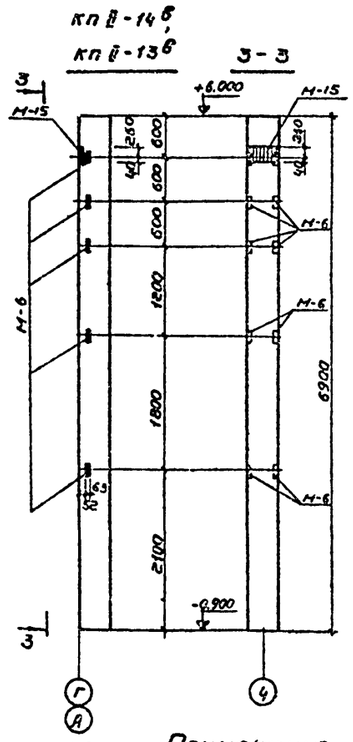

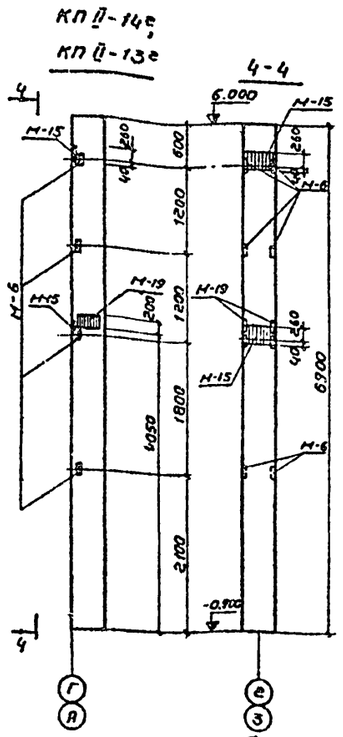

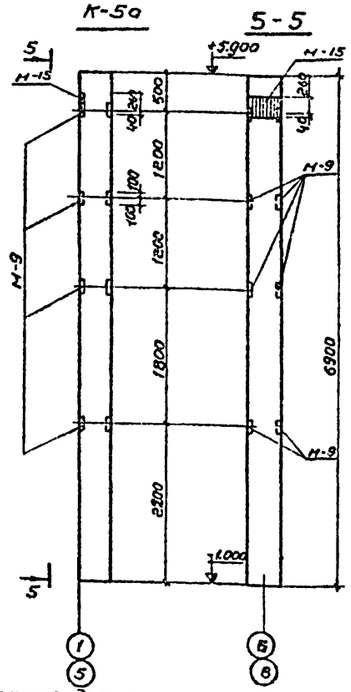

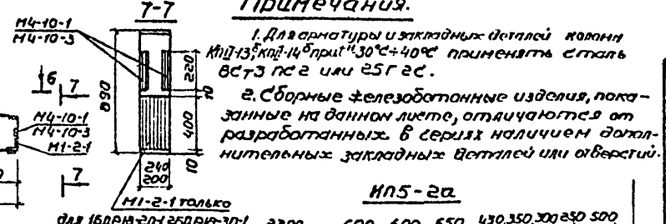

Примечания.

1. Для арматуры и закладных деталей колонн КП II-13б; КП II-14б при t° 30°С÷40°С применять сталь ВСт3пс2 или 25Г2С.
2. Сборные железобетонные изделия, показанные на данном листе, отличаются от разработанных в сериях наличием дополнительных закладных деталей или отверстий.

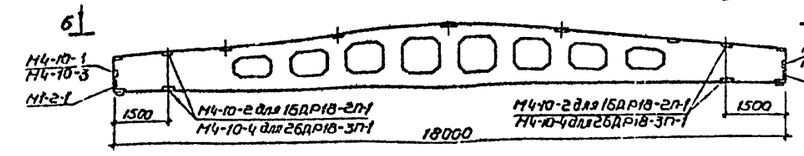

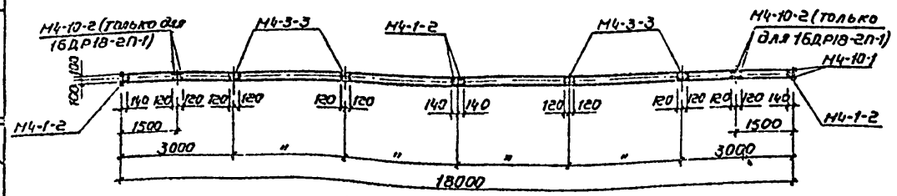

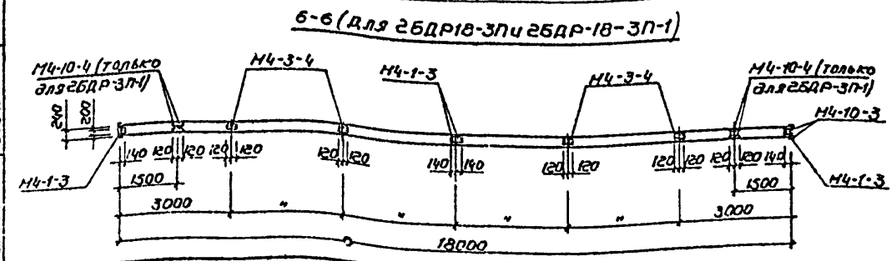

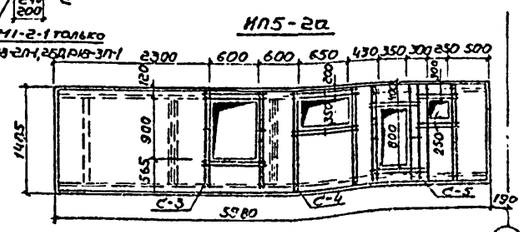

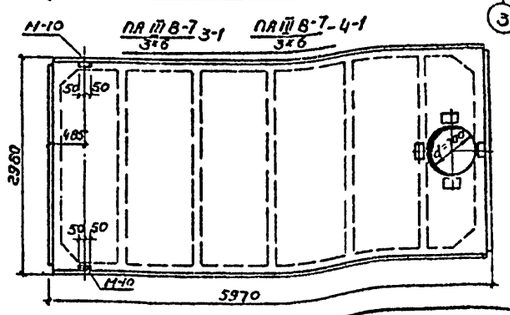

Спецификация дополнительных закладных деталей на один конструктивный элемент

Марка конструкт. элемента	Марка закладн. детали	Кол-во шт. на элемент	Применение чертежи
КП II-13а; КП II-14а	М-15	1	Серия КЭ-01-49 вып. II лист 15
	М-19	4	
КП II-13а; КП II-14б	М-19	3	
КП II-13б; КП II-14б	М-15	1	
	М-19	1	
КП II-13в; КП II-14в	М-15	2	
	М-19	2	
К-5а	М-15	1	
ИП5-2а	С-3	1	КЖ-16
	С-4	1	
	С-5	1	
ПА III 8-7 3×6-3-1	М-10	2	Серия 1.465-7 В3т2
ПА III 8-7-4-1 3×6	М-10	2	"

Марка конструкт. элемента	Марка закладн. детали	Кол-во шт. на элемент	Применение чертежи
1БДР18-2П	М4-1-2	4	Серия 1.462-3 В. III
	М4-3-3	4	
	М4-10-1	2	
1БДР18-2П-1	М4-1-2	4	
	М4-3-3	4	
	М4-10-1	2	
	М4-10-2	4	
	М1-2-1	2	Серия 1.400-4 А.1
2БДР18-3П	М4-1-3	4	Серия 1.462-3 В. III
	М4-3-4	4	
	М4-10-3	2	
2БДР18-3П-1	М4-1-3	4	Серия 1.462-3 В III
	М4-3-4	4	
	М4-10-3	2	
	М4-10-4	4	
	М1-2-1	2	Серия 1.400-6 В.1

Минавтотранс РСФСР ГИПРОАВТОТРАНС г. Воронеж 1974г. Производственно складской корпус для грузовой автостанции на 1000 тонн отправлений в сутки	Опалубочные чертежи колонн, балок, плит покрытия и перекрытия	Типовой проект 503-207 Альбом I Лист КЖС-14

Согласовано
Инв. № подл. | Подпись и дата | Взам. инв. №
Техник Бова
Гл. инж. проекта Ермоленко
Нач. отдела Ермоленко
Гл. спец. Ермоленко
Ст. инж. Ермоленко
Инж. Ермоленко
Проверил Белоусова

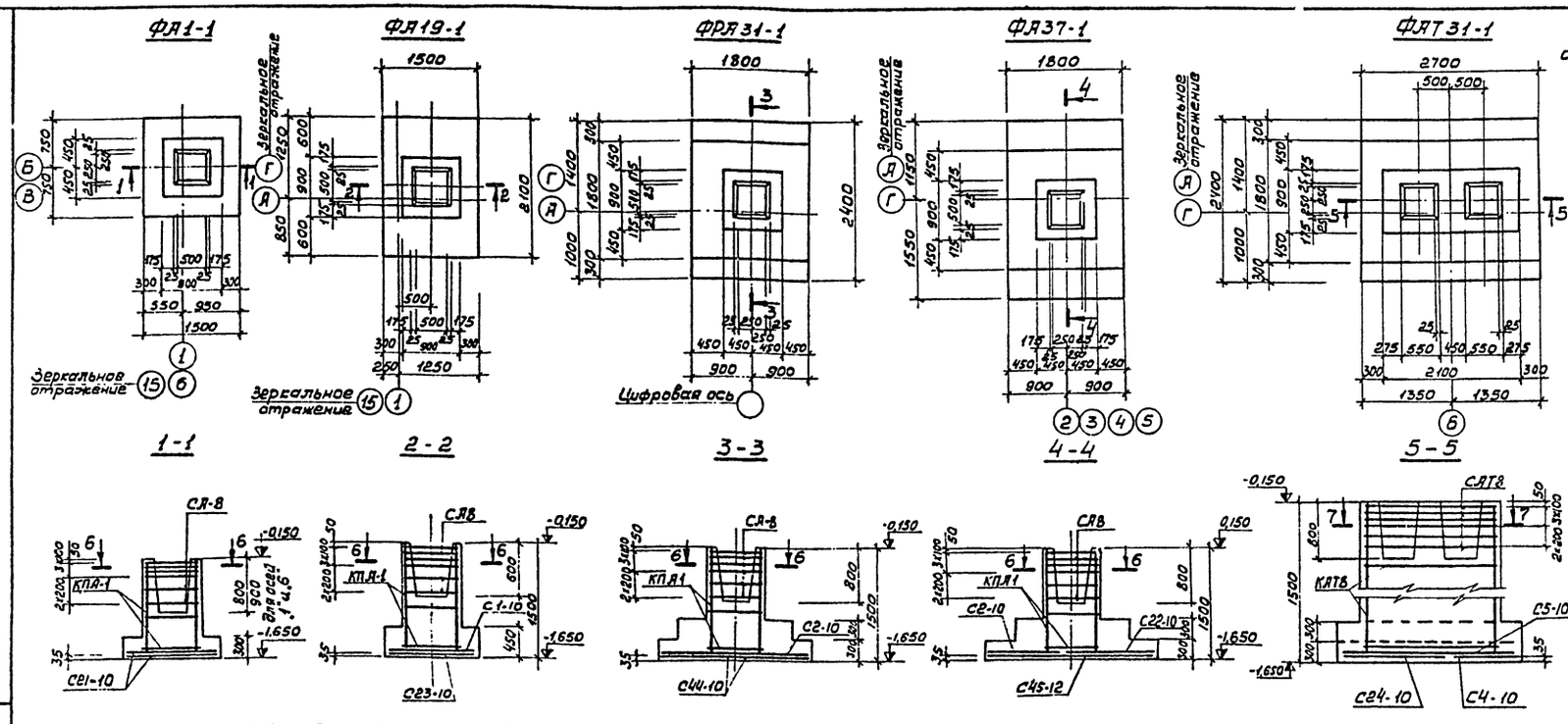

Спецификация арматурных изделий на фундаменты

Наименование эл-та	Марка изделия	Кол. шт.	Масса 1 шт	N листа серии 1.412 в II,III
ФЛ 1-1	СЛ8	6	2,7	л. 56
	С21-10	2	8,6	— 72
	КПЛ 1	1	20,2	- 1
ФЛ 19-1	С1-10	2	6,6	- 60
	С23-10	1	11,7	- 71
	КПЛ 1	1	20,2	- 1
	СЛ8	6	2,7	- 56
ФЛ31-1	С2-10	2	7,7	- 61
	СЛ8	6	2,7	- 56
	С44-10	1	14,9	- 83
	КПЛ 1	1	20,2	- 1
ФЛ37-1	С2-10	1	7,7	- 61
	С22-10	1	10,2	- 70
	С45-12	1	23,0	- 83
	КПЛ 1	1	20,2	- 1
	СЛ 8	6	2,7	- 56
ФЛТ31-1	С4-10	1	9,9	- 40
	С5-10	2	11,0	- 41
	С24-10	1	13,2	- 49
	КЛТ 1	1	53,8	- 1
	СЛТ8	6	5,4	- 34

Раскладка сеток подошвы ФЛ1-1

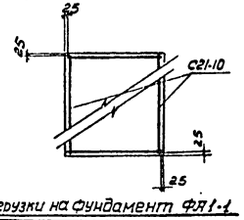

Раскладка сеток подошвы ФЛ19-1

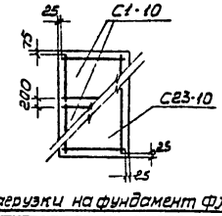

Раскладка сеток подошвы ФЛ31-1

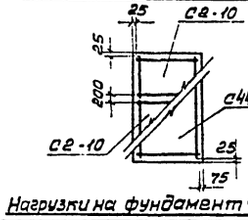

Раскладка сеток подошвы ФЛ37-1

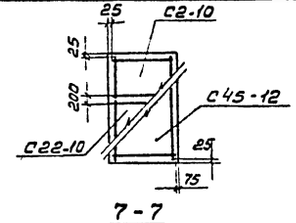

Раскладка сеток подошвы ФЛТ31-1

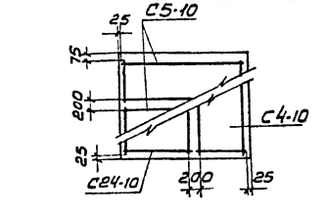

Нагрузки на фундамент ФЛ1-1

Схема	Нагрузки	M тм	N т	Q т
	Нормативные	5,00	14,0	1,00
	Расчетные	6,00	16,8	1,20

Нагрузки на фундамент ФЛ31-1

Схема	Нагрузки	M тм	N т	Q т
	Нормативные	6,60	41,4	2,20
	Расчетные	7,90	49,5	2,64

Нагрузки на фундамент ФЛТ31-1

Схема	Нагрузки	M тм	N т	Q т
	Нормативные	6,60	58,5	2,20
	Расчетные	7,93	70,0	2,64

Нагрузки на фундамент ФЛ19-1

Схема	Нагрузки	M тм	N т	Q т
	Нормативные	4,60	33,5	1,53
	Расчетные	5,60	40,3	1,85

Нагрузки на фундамент ФЛ37-1

Схема	Нагрузки	M тм	N т	Q т
	Нормативные	8,25	56,8	2,73
	Расчетные	9,90	69,3	3,28

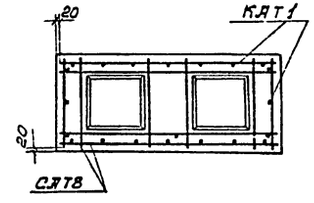

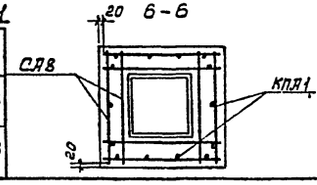

Расход материалов на фундаменты

Наименован. элемента	Марка бетона	Объем бетона	Расход стали кг
ФЛ 1-1	200	1,43	54,0
ФЛ 19-1	200	2,05	61,3
ФЛ31-1	200	2,78	66,7
ФЛ37-1	200	2,94	77,3
ФЛТ31-1	200	4,66	131,3

Примечания

1. Фундаменты запроектированы на основании серии 1.412-1 вып. I-1, I-2, I-3, I-4 для нормативного давления на грунт $R^{н} \geq 1{,}9$ кг/см².
2. Направление момента принято по буквенным осям для ФЛ1-1 и цифровым осям для остальных фундаментов.
3. Установку анкеров МС1 и МС2 производить по элементам плана фундаментов.
4. Фундамент ФМ-6 разработан на эл. плана 9 лист КЖ-6.

Минавтотранс РСФСР ГИПРОАВТОТРАНС г. Воронеж 1974 г. Производственно-складской корпус для грузовой автостанции на 1500 тонн отправлений в сутки	Фундаменты: ФЛ1-1, ФЛ19-1, ФЛ31-1, ФЛ37-1, ФЛТ31-1.	Типовой проект 503-207 Альбом I Лист КЖ-15

Проверил Исаков

Реборда ЗД-1
М 1:20

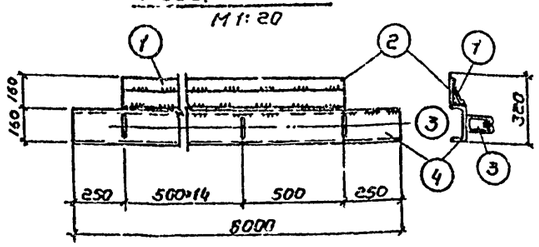

Решетка Р-1
М 1:50

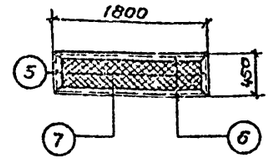

Ш-1
М 1:50

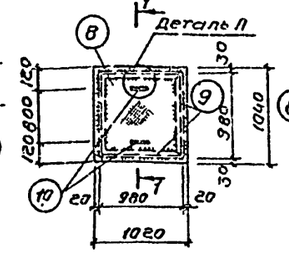

1-1

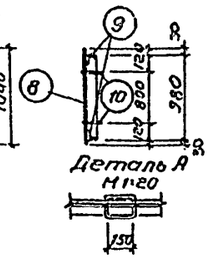

МК-1

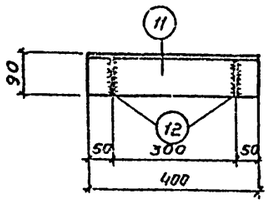

НФ-10а; НФ-11а

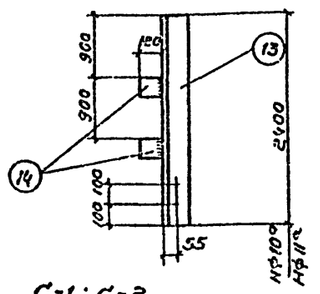

НФ-11а изготовить обратно чертежу

ЗР-1

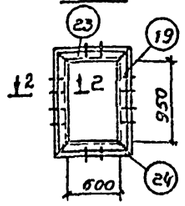

2-2

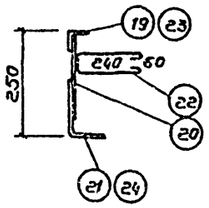

МС1 МС2

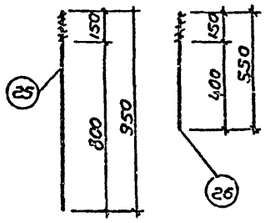

С-1; С-2

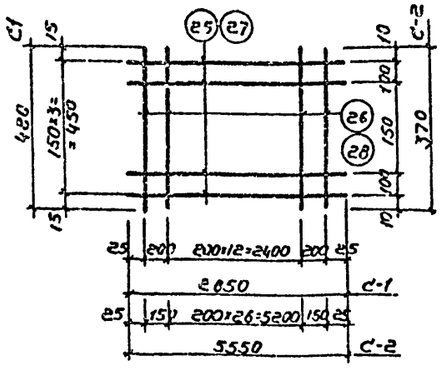

С-3; С-4

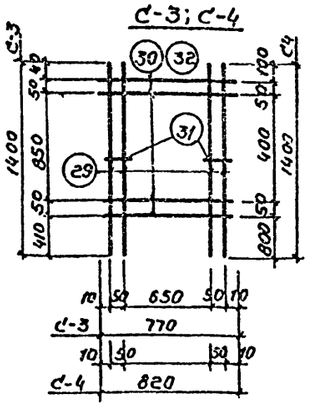

С-5

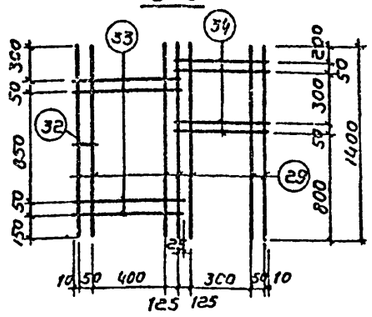

АК-1

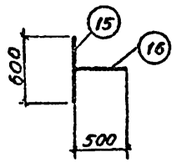

Спецификация на одно изделие

Марка изделия	№ поз.	Эскиз или сечение	Длина мм	Масса 1 позиции кг	Кол шт	Общая длина	Масса элем. кг
ЗД-1	1	– 90×8	7500	42,5	1	7500	315,9
	2	∟160×100×10	7500	148,0	1	7500	
	3	⌖ ф 12 А I	800	0,71	16	12800	
	4	[16	8000	114,0	1	8000	
Р-1	5	∟50×5	450	1,7	2	900	18,3
	6	∟50×5	1800	6,8	2	3600	
	7	Сетка N20×1,6	0,71 м²	1,3	1		
Ш-1	8	Рифл б=6	1,06 м²	54,0	1		69,6
	9	∟ 50×5	980	3,7	4	3920	
	10	• ф 12 А I	500	0,4	2	1000	
МК1	11	∟ 140×90×10	400	6,9	1	400	10,5
	12	– 125×8	75	1,8	2	150	
НФ-10а НФ-11а	13	∟ 125×14	2400	62,8	1	2400	62,9
	14	– 100×10	120	0,1	2	120	
АК-1	15	• 8 А I	600	0,24	1	600	0,5
	16	• 8 А I	500	0,2	1	500	
МС-1	17	• ф 24 А III	950	3,4	1	950	3,4
МС-2	18	• ф 14 А III	550	0,7	1	550	0,7
ЗР-1	19	∟ 50×5	1050	4,0	2	2100	105,8
	20	– 200×8	150	1,88	12	1800	
	21	∟ 140×90×10	1130	19,9	2	2260	
	22	• ф 8 А I	600	0,24	12	7200	
	23	∟ 50×5	700	2,6	2	1400	
	24	∟ 140×90×10	780	13,7	2	1560	
С-1	25	• ф 8 А I	2850	1,12	4	11200	7,4
	26	• ф 8 А I	480	0,19	15	7200	
С-2	27	• ф 8 А I	5550	2,2	4	22200	13,2
	28	• ф 8 А I	370	0,15	29	10800	
С-3	29	• ф 6 А III	1400	0,31	4	5600	2,0
	30	• ф 6 А III	770	0,17	4	3080	
	31	• ф 6 А III	70	0,02	2	140	
С-4	29	• ф 6 А III	1400	0,31	4	5600	2,0
	32	• ф 6 А III	820	0,18	4	3280	
С-5	29	• ф 6 А III	1400	0,31	7	9800	3,2
	32	• ф 6 А III	70	0,02	1	70	
	33	• ф 6 А III	700	0,16	4	2800	
	34	• ф 6 А III	410	0,1	4	1640	

Выборка стали на один элемент, кг

Марка эл-та	Арматурные изделия. Арматурная сталь ГОСТ 5781-61. Класс А I ф мм 8	Класс А I ф мм Итого	Класс А II ф мм 6	Класс А II ф мм Итого	Итого	Закладные изделия. Профильная сталь ∟160×100×10	∟140×90×10	∟50×5	[16	Рифл. б=6	Сетка 20×16	-60×10	-125×8	-200×8	-200×10	-200×6	-90×8	Арматурная сталь ГОСТ 5781-61. Класс А I ф мм 8	Класс А I ф мм 12	Класс А III ф мм 14	Класс А III ф мм 24	Итого	Всего
ЗД1						148,0			114,0								42,5					315,9	315,9
Р1								17,0			1,3											18,3	18,3
Ш1								14,8		54,0									0,8			69,6	69,6
МК1							6,9						3,6									10,5	10,5
НК1												2,0		3,1	44,0	16,0						65,1	65,1
НК2												2,0		3,1	40,8	14,8						60,7	60,7
ЗР1							67,2	13,8						22,5				2,9				105,8	105,8
МС1																					3,4	3,4	3,4
МС2																				0,7		0,7	0,7
С1	7,4	7,4			7,4																		7,4
С2	13,8	13,2			13,2																		13,2
С3			2,0	2,0	2,0																		2,0
С4			2,0	2,0	2,0																		2,0
С5			3,2	3,2	3,2																		3,2
АК1																		0,5				0,5	0,5

Проверил Белоусова

Гл. инж. пр-та Шубаев; Нач. отдела Соболев; Гл. конструктор Исаков; Рук. группы Белоусова; Инженер Никитин

Минавтотранс РСФСР
ГИПРОАВТОТРАНС
г. Воронеж 1974 г.

Производственно-складской корпус для союзной автостанции на 1500 тонн отправления в сутки

Металлические и арматурные изделия

Типовой проект 503-207
Альбом I
Лист КЖ-1.6

Общие указания

1. Для стальных конструкций применяется углеродистая сталь:

а) при температуре от -30° до -40°С для элементов стропильных ферм покрытия, прогонов, ригелей навеса и подвесных путей кран-балок-сталь ВСт3сп5 по ГОСТ 380-71 с гарантией свариваемости

б) при температуре -30°С и выше для элементов стропильных ферм, покрытия (кроме фасонок), ригелей навеса, стоек и подвесных путей кран-балок – сталь В ст 3 пс6 по ГОСТ 380-71 с гарантией свариваемости;

в) при всех температурах для фасонок ферм любого назначения – сталь Вст3 сп 5 по ГОСТ 380-71 с гарантией свариваемости;

г) для всех остальных стальных элементов сталь Вст3 кп 2 по ГОСТ 380-71 с гарантией свариваемости.

2 Изготовление, монтаж и приемку стальных конструкций вести в соответствии с требованиями СНиП III-В.5-62* „Металлические конструкции. Правила изготовления, монтажа и приемки."

3. Подготовку поверхностей и окраску металлических конструкций производить в соответствии со СНиП III-В. 6-62 „Защита строительных конструкций от коррозии. Правила производства и приемки работ" и „Рекомендации по защите от коррозии стальных и железобетонных строительных конструкций лакокрасочными покрытиями."(НИИЖБ, 1973г).

4. Металлические конструкции должны быть огрунтованы железным суриком и окрашены за 2 раза масляными красками (для внутренних работ). Наружние конструкции теми же красками, но для наружних работ. На ездовые поверхности балок подвесных путей защитный слой не наносится.

5. Сварку производить электродами типа Э-42Т по ГОСТ (у) 9466-60.(за исключением подвесных путей кран-балок).

6 Сводная спецификация металла составлена для t=-30°С и III снегового района.

Сводная спецификация металла, т

Марка металла	№ п/п	Вид профиля	Сечение	Масса по элементам конструкций: Фермы покрытия	Связи и прогоны покрытия	Стойки и балки	Продольный и торцевой фахверк	Подвесные пути кран-балок	Общая масса
В ст 3 пс6 ГОСТ 380-71 с гарантией свариваемости	1	Сталь прокатная угловая равнополочная ГОСТ 8509-72	L50×4	1,3	—	—	—	—	1,3
	2		L63×5	1,1	—	—	—	—	1,1
	3		L75×6	2,9	—	—	—	—	2,9
	4		L90×7	3,6	—	—	—	—	3,6
	5		L100×7	—	—	—	—	—	0,0
								Итого	8,9т
	6	Сталь прокатная Балки двутавровые ГОСТ 8239-72	I18	—	—	1,9	—	1,0	2,9
								Итого	2,9
	7	Балки двутавровые для подвесных путей ГОСТ 5157-53*	I24м	—	—	—	—	5,5	5,5
								Итого	5,5
	8	Сталь прокатная Швеллеры ГОСТ 8240-72	C8	—	—	—	—	0,3	0,3
	9		C12	—	—	3,1	—	—	3,1
								Итого	3.4
	Всего стали Вст 3 пс6								17,8т
В ст3 сп5 ГОСТ 380-71 с гарантией свариваемости	10	Сталь полосовая ГОСТ 103-57*	-б=6	1,4	—	—	—	—	1,4
	11		-б=8	0,3	—	—	—	0.1	0,4
	12		-б=10	0,7	—	—	—	—	0,7
	13		-б=20	—	—	0,3	—	—	0,3
								Итого	2,8
	Всего стали В ст 3 сп5								2,8т
Вст3 кп 2 с гарантией свариваемости	14	Сталь прокатная угловая равнополочная ГОСТ 8509-72	L50×4	—	0,4	—	—	—	0,4
	15		L63×5	—	1,2	—	0.2	—	1,4
	16		L80×6	—	1,3	—	—	—	1,3
	17		L90×8	—	2,6	—	—	—	2,6
								Итого	5.7
	18	Сталь прокатная угловая неравнополочная ГОСТ 8510-72	L140×90×8	—	0.5	0.5	0,2	—	1,2
								Итого	1,2
	19	Сталь прокатная Балки двутавровые ГОСТ 8239-72	I24	—	—	—	0,1	—	0,1
								Итого	0,1
	20	Сталь прокатная Швеллеры ГОСТ 8240-72	C14	—	15,5	—	5,5	—	21,0
	21		C16	—	1,8	—	—	—	1,8
	22		C24	—	—	—	0.1	—	0,1
								Итого:	22,9
	23	Круглая сталь ГОСТ 2590-71	•ф16	—	0,4	—	0,2	—	8,6
								Итого:	0,6
	24	Полосовая сталь ГОСТ 103-57*	-б=6	—	0,4	0,1	0,1	—	0,6
	25		-б=10	—	—	0,4	0.0	—	0,4
								Итого:	1.0
	26	Сталь холодно-тянутая Швеллеры ГОСТ 8278-63	2нС200×100×6	—	1,3	—	—	—	1.3
								Итого	1.3
	Всего стали ВКст 3 кп 2								32,8 т

Перечень документов, применяемых в черт. гжах марки КМ

Шифр или обозначения	Наименование	Шифры листов номера страниц	Примечания
ПК-01-130/66	Стальные конструкции покрытий неотапливаемых зданий пролетами 18, 24, 30, 36 м под кровлю из асбестоцем. волнистых листов	комплект	
КЭ-01-57 вып. XII	Стальные разрезные и неразрезные балки путей подвесного транспорта пролетом 6 м	—"—	

Перечень листов марки КМ*

Шифр	Наименование	Примечания
КМ-1	Заглавный лист	
КМ-2	Маркировочные схемы ферм покрытия, связей, прогонов, подвесных путей кран-балок и элементов навеса	
КМ-3	Разрезы 1-1 ÷ 6-6	
КМ-4	Маркировочные схемы продольного и торцевого фахверка по осям А; Г; 11.	
КМ-5	Узлы 1 ÷ 6	
КМ-6	Узлы 7 ÷ 15	
КМ-7	Узлы 16 ÷ 20	

*. Перечень комплектов строительных рабочих чертежей приведен на заглавном листе марки АР.

Минавтотранс РСФСР ГИПРОАВТОТРАНС г. Воронеж 1974 г. Производственно-складской корпус для грузовой автостанции на 1500 тонн отправлений 6 сутки	Заглавный лист	Типовой проект 503 – 207 Альбом I Лист КМ – 1

Маркировочная схема ферм покрытия, связей по нижним поясам ферм и подвесных путей кран-балок

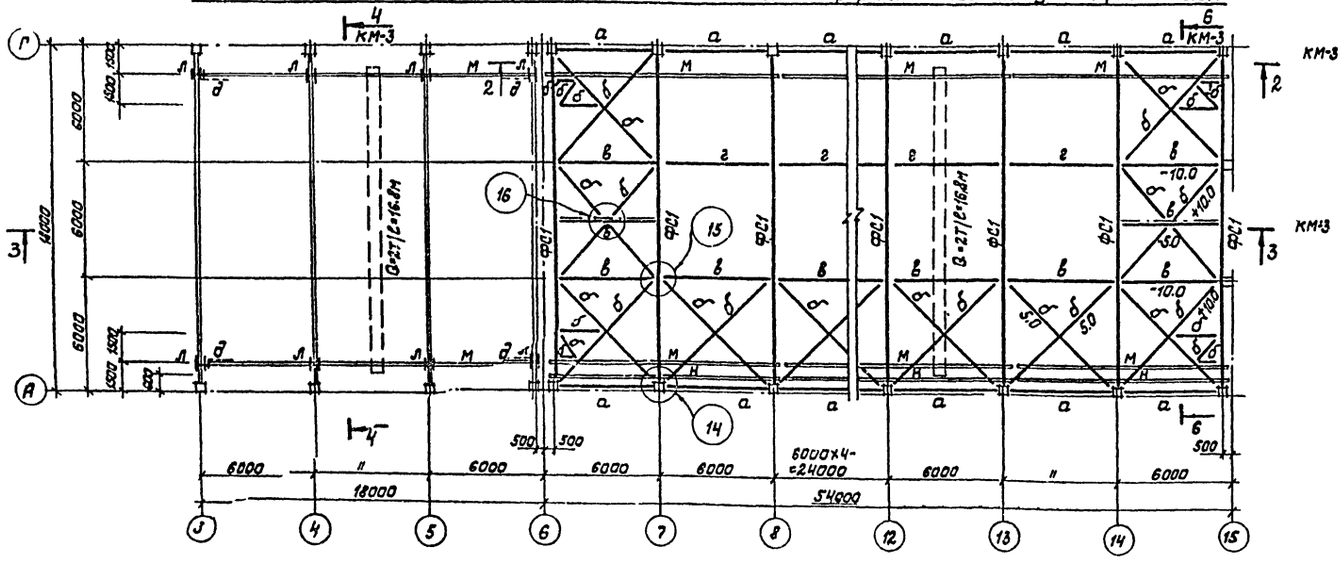

Маркировочная схема прогонов, связей по верхнему поясу ферм покрытия и элементов навеса

Схема расположения тяжей по прогонам при норм. снеговой нагрузке 70 и 100 кг/м²

Схема расположения тяжей по прогонам при норм. снеговой нагрузке 150 кг/м²

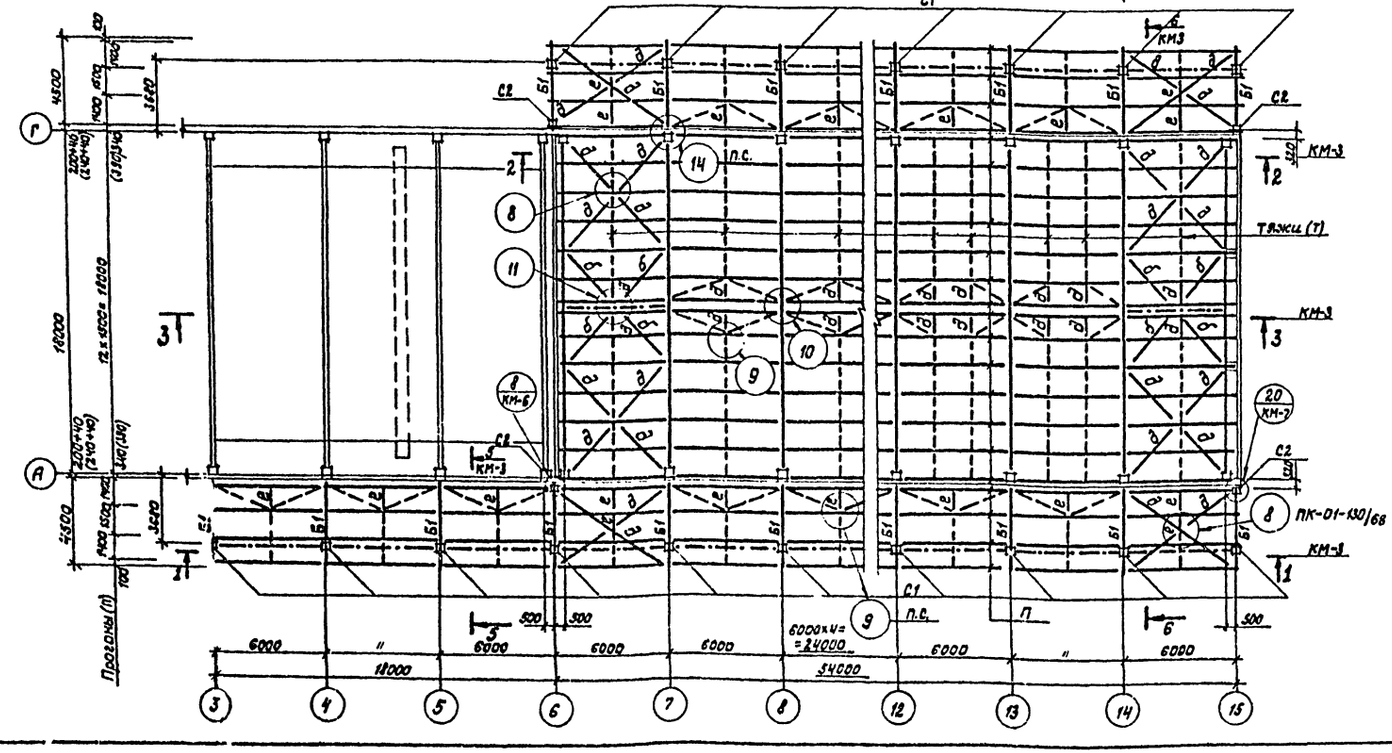

Спецификация ферм покрытия

Наименование элемента	Условная марка по проекту	Рабочая марка по стандарту			Кол. шт.	Масса элемента т	ГОСТ, серия или марка листа	Примечания
		Нормативная снеговая нагрузка						
		70 кг/м²	100 кг/м²	130 кг				
Стропильная ферма	ФС1	Ф18-1	Ф18-3	Ф18-3	10	0.95/1.16	ПК-01-130/66	

Характеристика элементов, замаркированных на листах КМ

Марка	Сечение: Эскиз	Сечение: Состав	Усилия N, тс	Усилия R, тс	Усилия M, тс	Масса т	Примечания
а	ГНС	ГНС 200×100×6	-4.0	—	0.3	0.107	ГОСТ 8278-63
б	L	L 90×8	10.0 / 5.0	—	—	0.083	ГОСТ 8509-72
в	6	2 L 80×7	-10.0 / -5.0	—	—	0.088	"
г	6	2 L 50×4	5.0	—	—	0.045	Крепить на болтах М16
д	L	L 63×5	Конструктивно			0.036	Для подвесного стр-та
е	L	L 50×4	—— " ——			0.005	ГОСТ 8509-72
ж	[	[16	—— " ——			0.085	Норм снег-70 кг/м²+100 кг/м²
ж	[	[18	—— " ——			0.098	Норм. снег-150 кг/м²
к	6	2 L 63×5	—— " ——			0.020	ГОСТ 8509-72
л	8+8	2 [8	—	4.45	—	0.61	ГОСТ 8240-72
м	I	I 24М	—	4.45	—	0.46	ГОСТ 8239-72
н	I	I 18	Конструктивно			0.11	"
п	[	[14	—— " ——			0.074	Норм. снег-70 кг/м²
п	[	[16	—— " ——			0.085	Норм. снег-100 кг/м², 150 кг/м²
т	•	•Ф16	—— " ——			0.006	ГОСТ 2590-71
у		Конструкцию упора см. серию КЭ-01-57 вып. л. 23	—— " ——				
Б1	I	I 18	—	—	1.62	0.084	ГОСТ 8239-72
С1	по	2 [12	5.7	—	—	0.104	ГОСТ 8240-72
С2		2 [12	5.7	—	—	0.150	"

Примечания

1. Основные указания и сводную спецификацию металла см. на листе КМ-1.
2. Фасонки связей приняты толщиной 6мм. Толщина фасонки фермы на опоре 10мм.
3. Крепление связей по нижним поясам осуществлять на сварке, кроме марок „г." Крепление прогонов и остальных элементов связей осуществлять на болтах нормальной точности (по два болта на каждый конец).
4. Все типовые узлы, замаркированные на схемах, приняты по серии ПК-01-130/66.
5. Размеры в скобках даны для t=-40°

Минавтотранс РСФСР ГИПРОАВТОТРАНС г. Воронеж 1974г. Производственно-складской корпус для грузовой автостанции на 1500 тонн отправлений в сутки	Маркировочные схемы ферм покрытия, связей, прогонов, подвесных путей кран-балок и элементов навеса	Типовой проект 503-207 Альбом I Лист КМ-2

Ст. техник Зуева
Гл. инж. пр. Шибаев
Гл. конструктор Соболев
Гл. конструктор Исаков
Рук. группы Белоусова
Ст. инженер Березная

1 — 1

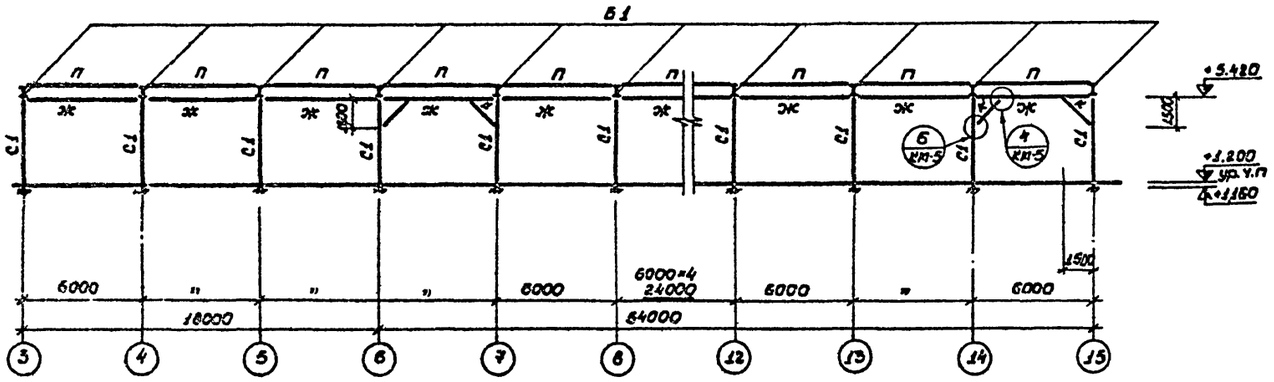

2 — 2

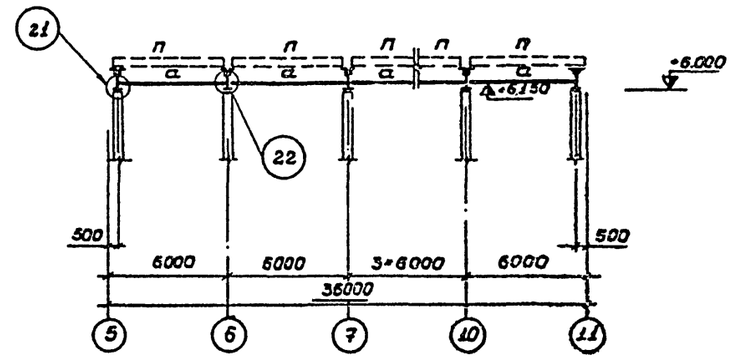

3 — 3

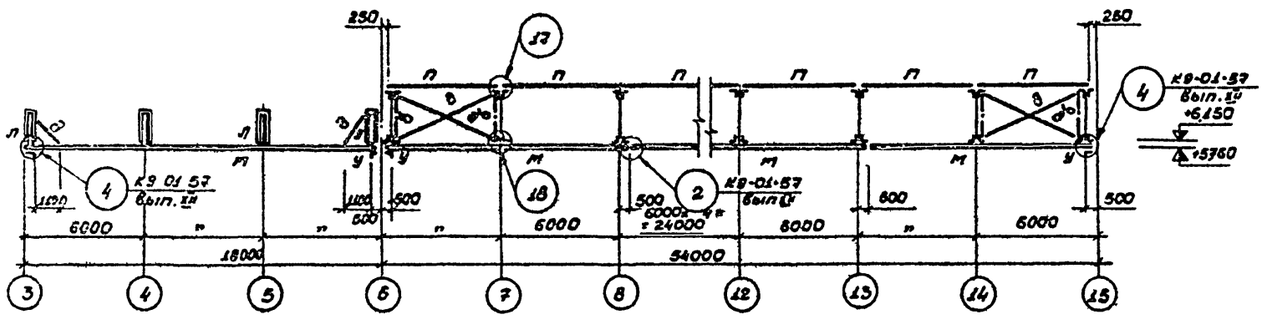

4 — 4

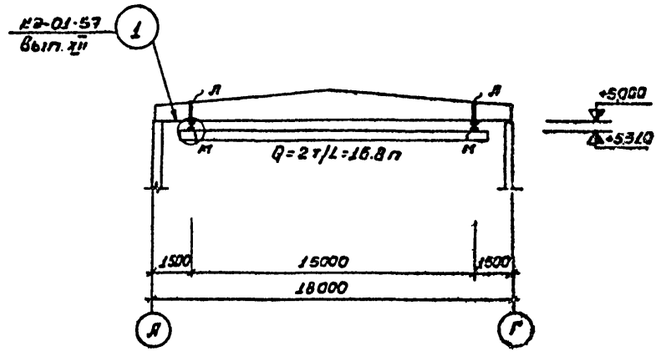

5 — 5

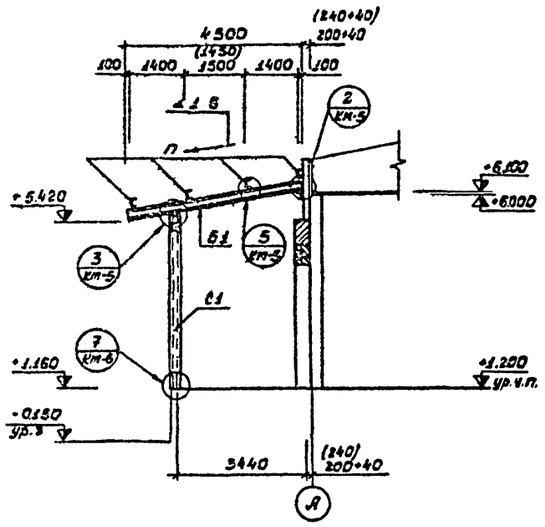

6 — 6

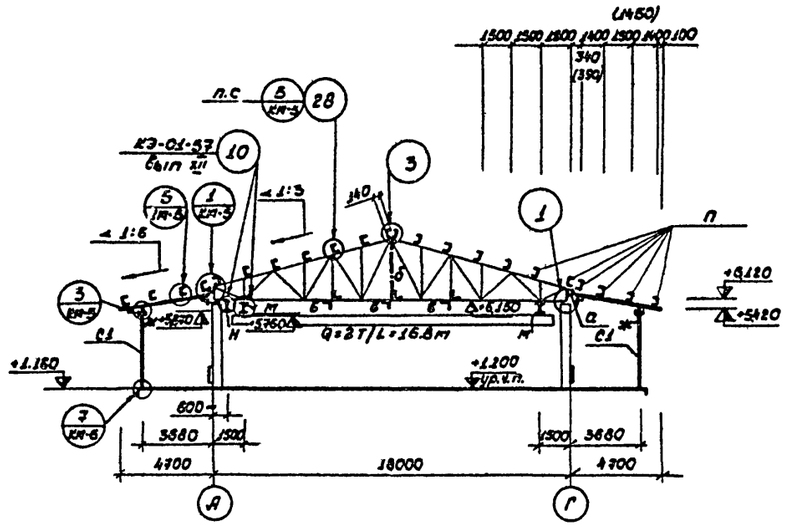

Примечания

1. Все типовые затаркированные узлы, кроме оговоренных, приняты по серии ПК-01-130/60.
2. Н для узла 1 КЭ-01-57 Вып. XII – 200
   Н для узла 10 КЭ-01-57 Вып. XII – 100.
3. Сварку конструкций подверженных динамическим воздействиям, производить электродами типа Э-42А по ГОСТ 9467-60.
4. В скобках размеры для t°=-40°.

Минавтотранс РСФСР ГИПРОАВТОТРАНС г. Воронеж 1974г. Производственно-складской корпус для грузовой автостанции на 1500 тонн отправлений в сутки	Разрезы 1-1 ÷ 6-6	Типовой проект 503 – 207
		Альбом I
		Лист КМ-3

Гл. инж. пр.	Шварц		
Нач. отдела	Соболев		
Гл. конструктор	Шаков		
Рук. группы	Белоусова		
Ст. инженер	Березнюк		
Ст. техник	Зуева		

1 — 1

Маркировочная схема продольного фахверка по оси „А"

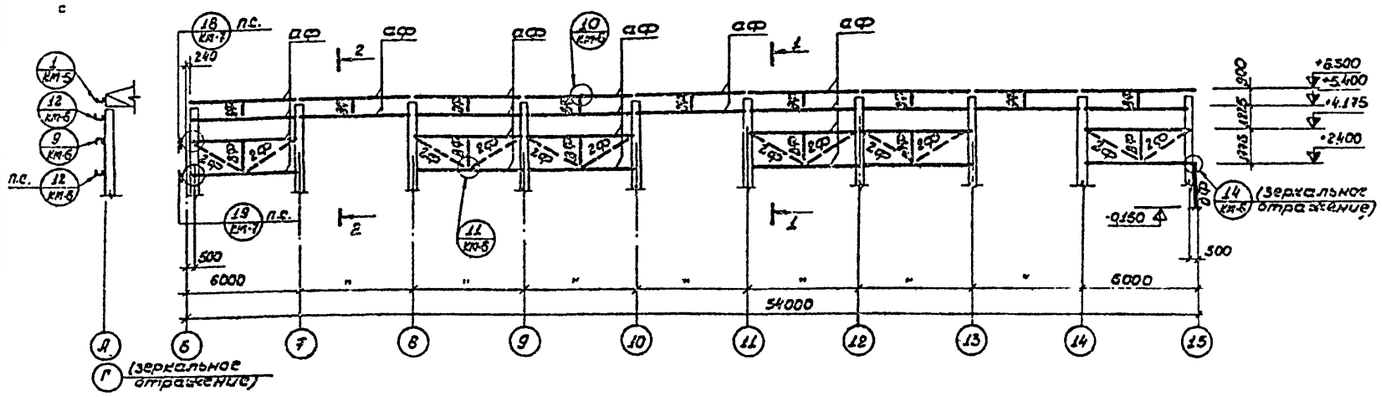

2 — 2

Маркировочная схема продольного фахверка по оси „Г"

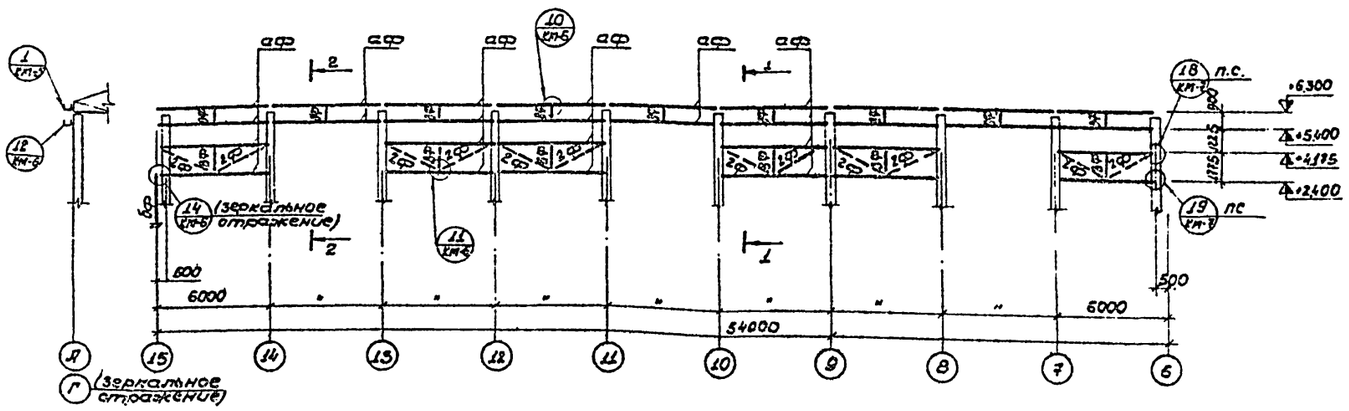

Маркировочная схема торцового фахверка по оси 15

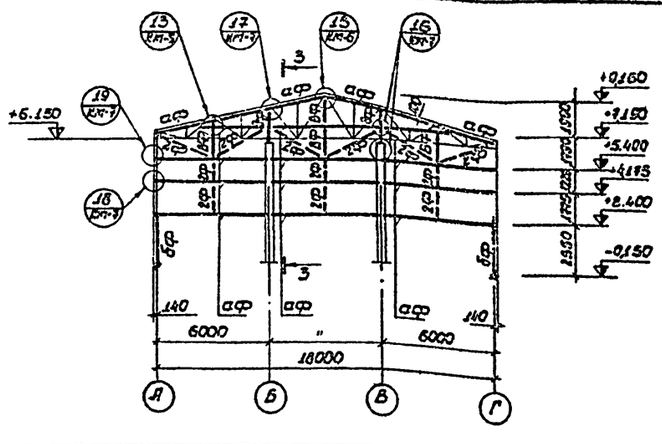

3 — 3

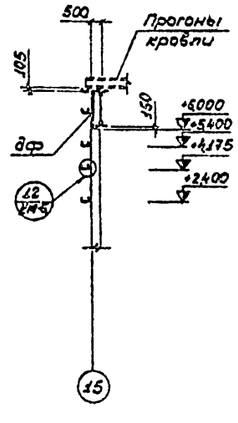

Характеристика элементов, замаркированных на листах КМ

Марка	Сечение		Усилия			Масса т	Примеч.
	Эскиз	Состав	N,тс	R,тс	M,тс		
аф	⊔	[14	конструктивно			0.076	
бф	[	[24	—·—			0.051	
вф	L	L 63×5	—·—			0.009	
гф	·	• ф 16	—·—			0.005	
дф	I	I 24	—·—			0.081	

Примечания

1. Материал конструкций и сводную спецификацию стали см. на листе КМ-1.
2. Монтажные соединения на болтах М16 нормальной точности (кроме одноболтовых соединений) и на монтажной сварке (крепление к закладным частям).

Минавтотранс РСФСР ГИПРОАВТОТРАНС г. Воронеж 1974 г.	Маркировочные схемы продольного и торцевого фахверка по осям А; Г; 11	Типовой проект 503-207
Производственно-складской корпус для грузовой автостанции на 1500 тонн отправлений в сутки		Альбом I
		Лист КМ-4

Гл. инж. пр. Кузьмев
Нач. отдела Соболев
Гл. конструктор Исаков
Рук. группы Белоусова
Ст. инженер Березина
Ст. техник Зуева

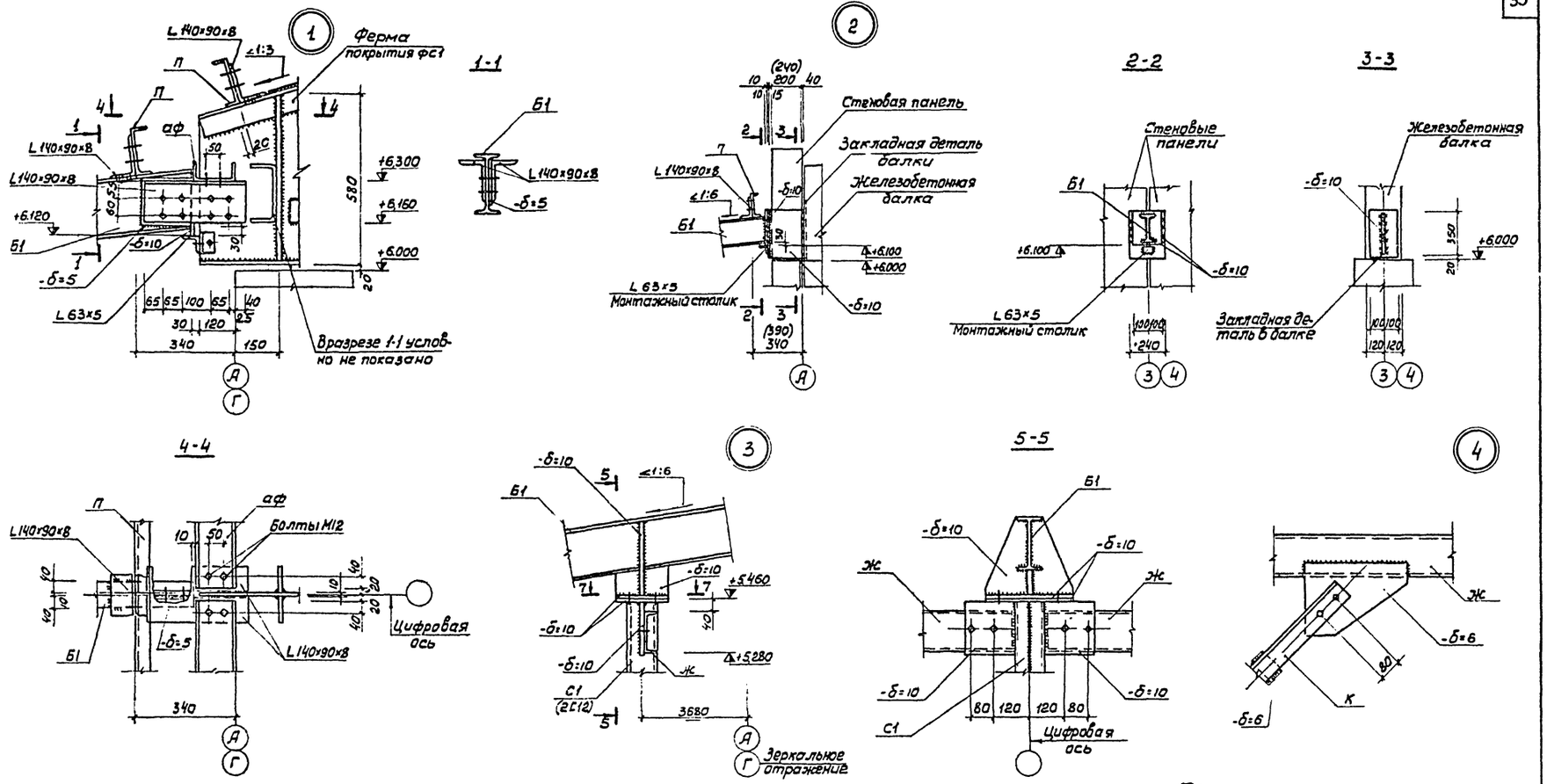

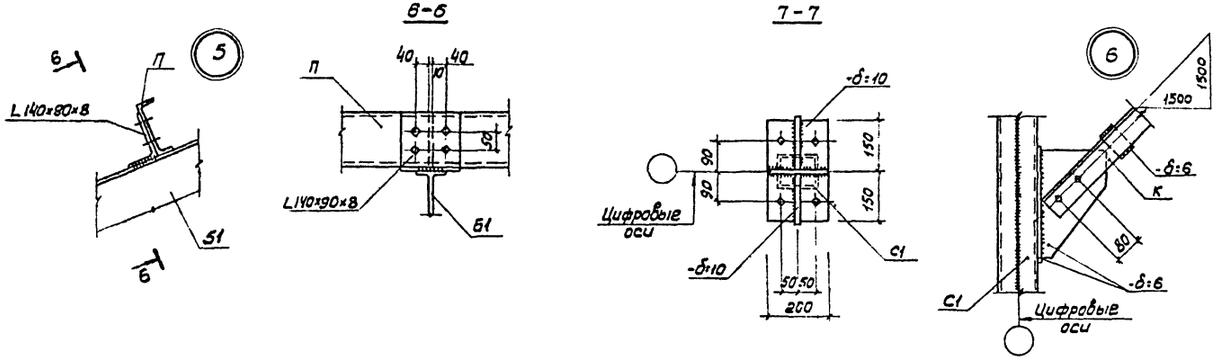

Примечания

1. Все неоговоренные болты М16
2. Все неоговоренные швы h=6мм
3. В скобках размеры даны для t=-40°

Минавтотранс РСФСР ГИПРОАВТОТРАНС г. Воронеж 1974г. Производственно-складской корпус для грузовой автостанции на 1500 тонн отправлений в сутки	Узлы 1÷6	Типовой проект 503-207 Альбом I Лист КМ-5

Ст. инженер
Нач. отдела
Гл. конструктор
Рук. группы
Ст. инженер
Ст. техник
Зуева
Заполова
Зверинцев

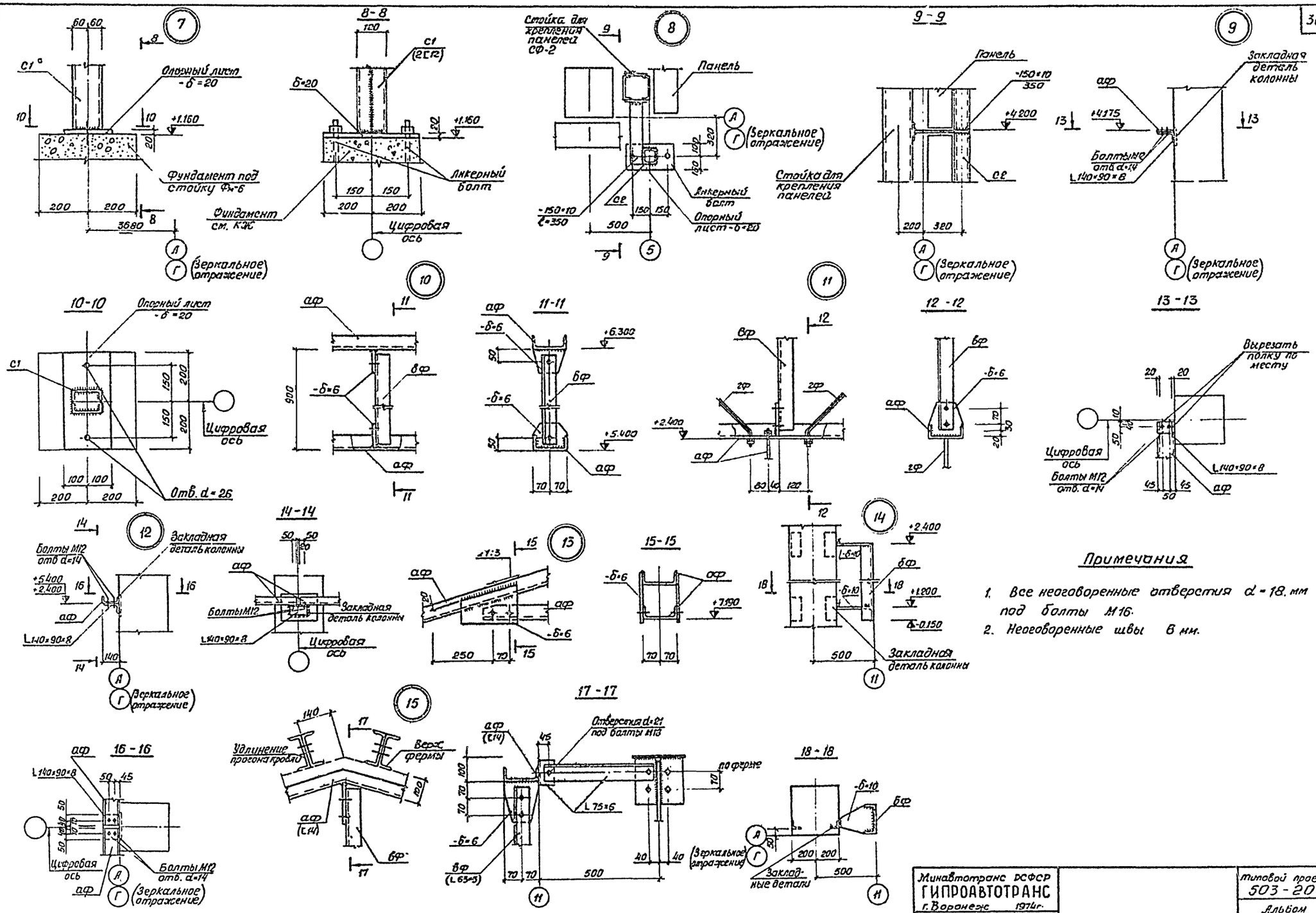

Минавтотранс РСФСР ГИПРОАВТОТРАНС г. Воронеж 1974г.	Узлы 7÷15	Типовой проект 503-207
Производственно-складской корпус для грузовой автостанции на 1500 тонн отправлений в сутки		Альбом I
		Лист КМ-6

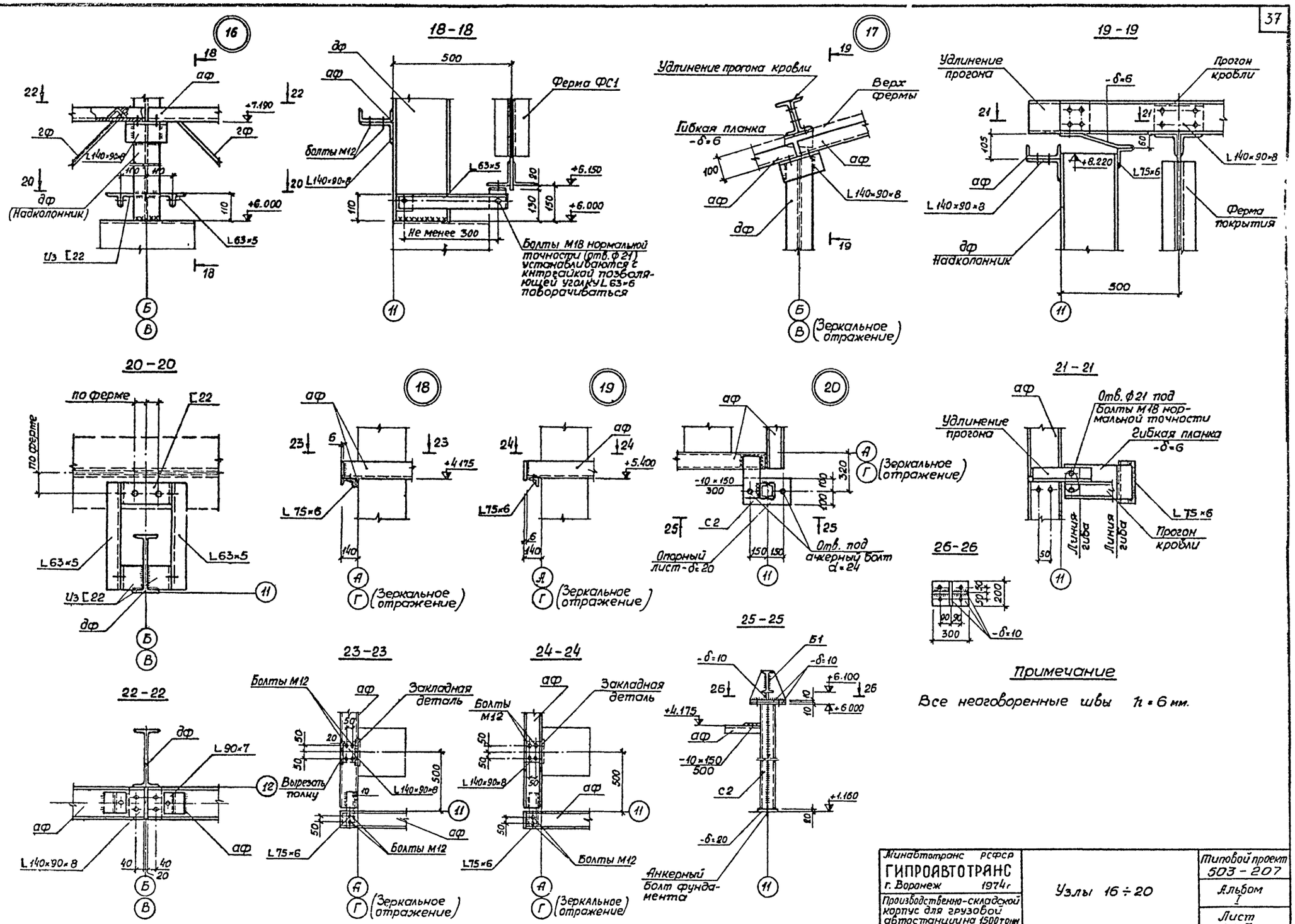

Примечание

Все неоговоренные швы $h = 6$ мм.

Минавтотранс РСФСР ГИПРОАВТОТРАНС г. Воронеж 1974г Производственно-складской корпус для грузовой автостанции на 1500 тонн отправлений в сутки	Узлы 16 ÷ 20	Типовой проект 503-207 Альбом I Лист КМ-7

Ст. техник Зуева

Схематический план
М 1:800

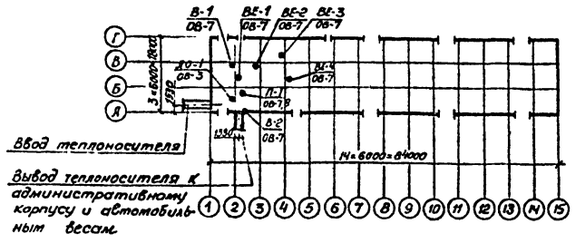

Пояснения к проекту

Проект отопления и вентиляции разработан на основании технологической и строительной частей проекта и в соответствии со СНиП II-Г. 7-62, СН и П II-М, 3-68, СН245-71 и СН274-64 для районов с расчетными температурами наружного воздуха -20°С; -30°С и -40°С.

Теплоснабжение производственно-складского корпуса осуществляется от внешних тепловых сетей.

Теплоноситель-перегретая вода с параметрами 150-70°С.

Отопление

В бытовых и производственных помещениях принято водяное отопление с параметрами теплоносителя 150°-70°С. Система отопления двухтрубная с верхней разводкой и попутным движением теплоносителя.

В качестве нагревательных приборов приняты на посту осмотра автомобилей — ребристые трубы, в остальных помещениях - радиаторы М140-АО.

В рабочее время ($t_в$=+16°С) отопление поста осмотра автомобилей осуществляется установленными нагревательными приборами и воздушно-отопительным агрегатом АПВС, а дежурное ($t_в$=+5°С) - только нагревательными приборами. В отапливаемом складе отопление рассчитано на +10°С и осуществляется нагревательными приборами. Отопление остальных помещений рассчитано на рабочую температуру и осуществляется нагревательными приборами.

Трубопроводы, проходящие в подпольном канале, изолируются асбопухшнуром δ=30мм.

Воздухоудаление из нагревательных приборов запроектировано через краны конструкции Маевского.

Потери напора в системе отопления составляют: при $t_н$=-20°С -480мм. в.ст.; при $t_н$=-30°С-2040мм.в.ст.; при $t_н$=-40°С-2600мм. в.ст.

Вентиляция

В производственно-складском корпусе запроектирована приточно-вытяжная вентиляция с механическим и естественным побуждением.

Основными вредностями в производственных помещениях являются окись углерода, окислы азота, альдегиды и тепловыделения.

Для борьбы с вредностями предусматривается общеобменная вентиляция. В помещении поста осмотра автомобилей воздухообмен рассчитан из условия растворения вредностей до допустимых нормами концентраций.

Приточный воздух подается в смотровую канаву в помещении поста осмотра автомобилей из расчета 200 м³/час на 1п. м. канавы, в остальных помещениях - в верхнюю зону. Приток в душевую предусматривается из гардероба через преддушевую. Вытяжка осуществляется из верхней зоны.

Для предотвращения перетекания вредностей из помещения поста осмотра автомобилей предусматривается подача приточного воздуха на 10% меньше вытяжки.

В помещении агрегатной в зимний и переходный периоды вытяжка осуществляется при помощи дефлектора системы ВЕ-1, в летний период - осевым вентилятором, установленным в окне.

Для борьбы с шумом все установки монтируются на виброизолирующих основаниях, присоединение воздуховодов к вентиляторам осуществляется через гибкие вставки.

Воздуховоды приняты металлические и асбестоцементные. Металлические воздуховоды окрашиваются масляной краской снаружи и грунтуются изнутри.

Тепловой пункт

Для учета и регулирования отпуска тепла, а также приготовления воды для горячего водоснабжения на комплекс предусматривается тепловой пункт. На горячее водоснабжение к установке приняты скоростные водоводяные подогреватели Z-06 ОСТ 34-588-68. Контрольно-измерительные приборы и приборы учета см. раздел „КИПи автоматика".

Указания по привязке проекта

1. В зависимости от расчетной наружной температуры привязываемого объекта корректируются: таблица расхода тепла, количество нагревательных приборов диаметры трубопроводов и т.п. калориферов приточных вентиляционных систем.
2. Диаметры трубопроводов для $t_н$=-20°С указаны в круглых скобках, для $t_н$=-40°С - в квадратных без скобок - для $t_н$=-30°С или для всех температур.
3. Тепловой пункт корректируется в зависимости от местных технических условий на присоединение к тепловой сети.

Таблица максимальных расходов тепла в ккал/час
(на комплекс)

Наименование расхода	При расчетной наружной тем-ре -20°С	-30°С	-40°С
Производственно-складской корпус			
Отопление	60540	93040	102290
Вентиляция	26600	53600	40600
Горячее водоснабжение	32400	32400	32400
Итого:	119540	159040	175290
Административный корпус			
Отопление	53620	65070	74370
Вентиляция	93400	118750	144200
Горячее водоснабжение	78600	78600	78600
Итого:	225620	262420	297170
Автовесы			
Отопление	8980	10180	11920
Всего:	354140	431640	484380

Условные обозначения

- Подающий трубопровод теплоносителя
- Обратный трубопровод теплоносителя
- Трубопровод горячего водоснабжения
- Трубопровод холодного водоснабжения
- i=0,002 Уклон трубопровода
- Отопительный стояк
- Регулятор температуры
- Водомер
- 18 Порядковый № прибора
- Показывающий манометр
- Показывающий термометр
- Асбестоцементный короб /на схеме/
- Асбестоцементный короб /на плане/
- Металлический воздуховод /на схеме/
- ф 280 / L=1500 Сечение воздуховода в мм / Количество воздуха в м³/час.
- Л.3 Люк замера
- Шиберная диафрагма

Остальные условные обозначения приняты по ЕСКД

Типовой проект разработан в соответствии с действующими нормами и правилами и предусматривает мероприятия, обеспечивающие взрывобезопасность и пожаробезопасность при эксплуатации здания

Главный инженер проекта /Шуваев/

Минавтотранс РСФСР ГИПРОАВТОТРАНС г. Воронеж 1974г.	Заглавный лист /начало/	Типовой проект 503-207	
Производственно-складской корпус для грузовой автостанции на 1500 отправлений в сутки		Альбом I	
		Лист 08-1	

Ст. инженер	Суворова		
Инженер	Полевщикова		
Инженер	Гладкова		
Инженер	Макаров		

Характеристика отопительно-вентиляционного оборудования

№№ системы	Кол систем	Наименование обслуживаемого помещения (технологического оборудования)	Тип вентуст. / вентилятор	Вентилятор: Тип	№	Схем. исп.	Полож. / Вращ.	L м³/час	H кг/м²	n об/мин	Электродвигатель: Тип	N кВт	n об/мин	Калориферы: Тип	№	Кол шт	Температура нагрев. зр от	до	Расход тепла ккал/ч	H кг/м²	Прочее оборудование: Наименован.	Тип	Кол-шт	Примечание
1	2	3	4	5	6	7	8	9	10	11	12	13	14	15	16	17	18	19	20	21	22	23	24	25
П-1	1	Пост осмотра автомобилей, производственно-вспомогательные помещения	А4 105-2	Ц4-70	4	1	Пр.0°	2400	58	1410	АОЛ2-21-4	1,1	1410	КВС3-П	3	1	-20°	18°	26600	3,25	Заслонка воздушная утепленная	У600×1000	1	Калориферы по ГОСТ 7201-70
														КВС4-П	4	1	-30°	18°	33600	2,53				
														КВБ3-П	3	1	-40°	18°	40600	4,33				
В-1	1	Пост осмотра автомобилей	—	КЦ3-90	4	8	—	1850	17	915	АОЛ2-11-6	0,4	915											
В-2	1	Агрегатная	—	06-320	4	1	—	1675	7	1400	АОЛ12-4	0,18	1400											
АО-1	1	Пост осмотра автомобилей	Воздушно-отопительный агрегат АПВС 50-30								АОГ-12-2	1,1	3000											

Расчетная таблица воздухообменов по вредности

№№ п/п	Наименование помещения	Характер выделяемой вредности	Данные для расчета	Потребный воздухообмен: Допустимая концентрация мг/м³	Расчетная формула	Кол-во воздуха м³/час	Примечан.
1	2	3	4	5	6	7	8
1	Пост осмотра автомобилей	Окись углерода, окислы азота, альдегиды	Въезд 1 а/м. - 0,15 мин. Заправка 1 а/м. - 1,0 мин. Прогрев 1 а/м. - 0,28 мин	Окись углерода - 20, окислы азота - 5, альдегиды - 0,5	$\frac{138680 \times 0,15 \times 1}{60}$; $\frac{248180 \times 0,28 \times 1}{60}$	1500	
	1 этаж						
1	Диспетчерская	1,5 кратный воздухообм.			19,7 × 3,3 × 1,5	98	
2	Кладовая уборочного инвентаря	1,5-кратный воздухообм.			6,2 × 3,3 × 1,5	31	
3	Санузлы I этажа	—	СНиП II-М.3.68	—	50 + 50 + 25	125	
4	Комната обогрева рабочих	5-кратный воздухообм.			15,4 × 3,3 × 5	254	
5	Агрегатная	Тепловое излучение	Q = 7580 ккал/час	—	$\frac{7580}{0,24 \times 1,133 (38,7-22)}$	1675	летний период
					$\frac{7580}{0,24 \times 1,184 \times (25,2+30)}$	484	зимний период
6	Отапливаемый склад	1-кратный воздухообм.			18 × 18 × 5,8 × 1	1880	
	2 этаж						
7	Комната обслуживающего персонала	3-кратный воздухообмен			9 × 4 × 3	108	Вытяжка
		2-кратный воздухообмен			9 × 4 × 2	72	Приток
8	Гардероб	1-кратный воздухообмен			23,1 × 3,6 × 1	83	
9	Душевая	—	СНиП II-М.3.68	—	75 × 1	75	
10	Санузел	—	—	—	50 × 1	50	
11	Тепловой пункт вентилятора	3-кратный воздухообмен			5,62 × 7,3 × 3,66 × 3	450	

Перечень примененных типовых чертежей

Шифр или серия	Наименование чертежей	Кем распространяется
3.904-5 Вып. 1	Средства крепления нагревательных и сантехнических приборов	Тбилисский филиал ЦИТП
3.904-5 в 2	Средства крепления трубопроводов	— " —
3.904-10	Крепление стальных неизолированных воздухов.	— " —
2.400-4 Вып. 1 и 2	Детали тепловой изоляции трубопроводов и оборудования	— " —
2.494-1 Вып. 1	Узлы прохода вытяжных вентиляционных шахт через покрытия промышленных зданий	— " —
4.904-16 Вып. 5	Узлы воздухозабора с подвесными утепленными клапанами	— " —
4.904-12	Зонты и дефлекторы вентиляционных систем	— " —
4.904-25	Подставки под калориферы	— " —
4.904-62	Двери и люки для вентиляционных камер	— " —
1.494-10	Решетки щелевые регулирующие, тип Р	— " —
2.494-88.1	Гибкие вставки к центробежным вентиляторам	— " —
3.904-1	Лепестковый обратный клапан прямоугольного сечения	— " —
3.904-11 Вып. 2, Ал. 14	Заслонки воздушные унифицированные для приточных вентиляционных камер	— " —
ОВ-02-119/69	Установка и крепление осевых вентиляторов к строительным конструкциям	— " —

Перечень чертежей марки ОВ

№№ п/п	Наименование чертежей	Марка-лист
1	Заглавный лист (начало).	ОВ-1
2	Заглавный лист (окончание).	ОВ-2
3	Отопление и теплоснабжение калориферов. План на отм. 0и+1.200 Элемент плана на отм. +3.600.	ОВ-3
4	Отопление и теплоснабжение калориферов. Схемы трубопроводов отопления, теплоснабжения калориферов, обвязки калориферов. Спецификация материалов.	ОВ-4
5	Тепловой пункт. План, разрезы, детали.	ОВ-5
6	Тепловой пункт. Принципиальная схема теплового пункта. Спецификация материалов.	ОВ-6
7	Вентиляция. План на отм. 0и+1.200. Элемент плана на отм. +3.600.	ОВ-7
8	Вентиляция. Установка системы П-1. Схемы систем П-1, В-1, ВЕ-1 ÷ ВЕ-4. Спецификация марок установки П-1.	ОВ-8
9	Вентиляция. Спецификация материалов по системам. Сводная спецификация.	ОВ-9
10	Тепловой пункт. Опора под водонагреватель. Спецификация материалов	ОВ-10

Минавтотранс РСФСР
ГИПРОАВТОТРАНС
г. Воронеж 1974 г.

Производственно-складской корпус для грузовой автостанции на 1500 тонн отправлений в сутки

Заглавный лист (окончание)

Типовой проект 503-207
Альбом I
Лист ОВ-2

Гл. инженер Чистяков
Гл. инж. пр-та Шубаев
Нач. отдела Макарычев
Гл. специал. Колбаско
Рук. группы Макаров
Согласовано: Мухин, Дегтярев, Мокаров
Ст. инженер Проекта Ф. Ф.

План на отм. 0 и +1.20

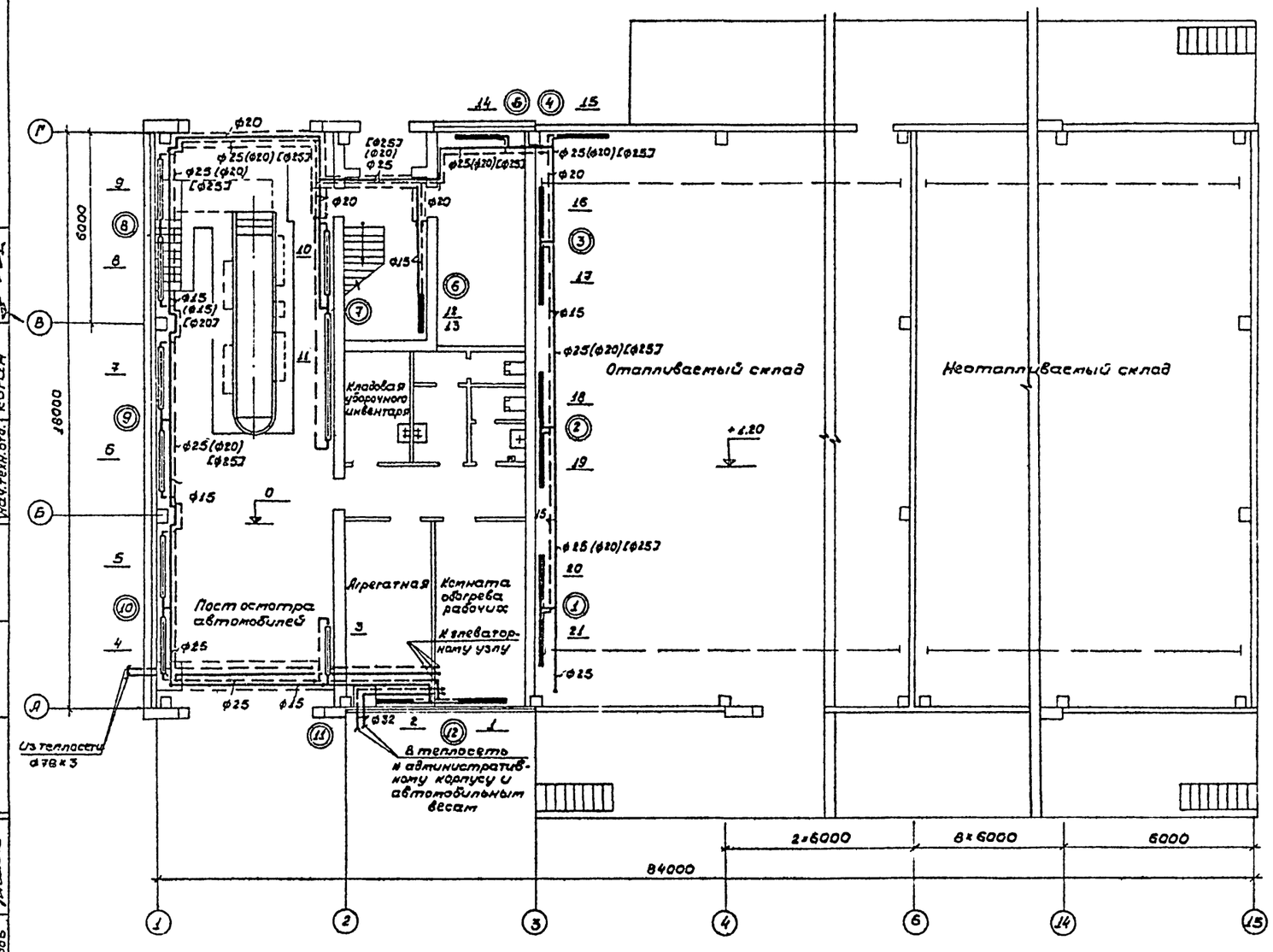

Элемент плана на отм. +3.600

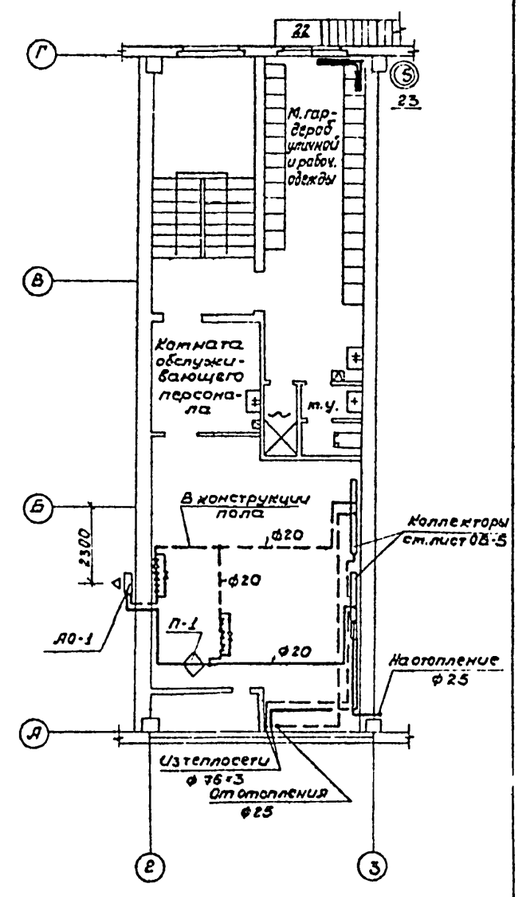

Минавтотранс РСФСР ГИПРОАВТОТРАНС г. Воронеж 1974г	Отопление и теплоснабжение калориферов.	Типовой проект 503-207	
Производственно-складской корпус для грузовой автостанции на 1500 тонн отправлений в сутки	План на отм. 0 и +1.20 Элемент плана на отм. +3.600	Альбом I	
м 1:100		Лист 08-3	

Согласовано: Нач. стр. отд. Козлов; Нач. эл. отд. Сабин; Инженер-электрик Котов; Нач. техн. отд. Коган

Инженер Проверил Макаров; Гл. специал. Колбаско; Рук. группы Макаров; Гл. инж. проекта Макарычев; Гл. специал. Колбаско; Рук. группы Макаров

Таблица нагревательных приборов

№№ нагр. приборов	Температура наружного воздуха -20°	-30°	-40°
1	12сек	14сек	15сек
2	4сек.	5сек	6сек
3	—	—	3р.т. е=2,0
4	2р.т. е=2,0	3р.т. е=2,0	3р.т. е=2,0
5	2р.т L=2,0	3р.т. е=2,0	3р.т. е=2,0
6	2р.т. е=2,0	3р.т. е=2,0	3р.т. е=2,0
7	2р.т е=2,0	3р.т е=2,0	3р.т L=2,0
8	2р.т е=2,0	3р.т. е=2,0	3р.т. е=2,0
9	2р.т е=2,0	3р.т. е=2,0	3р.т. е=2,0
10	2р.т е=2,0	3р.т. е=2,0	3р.т е=2,0
11	—	6р.т. е=2,0	6р.т. е=2,0

№№ нагр. приборов	Температура наружного воздуха -20°	-30°	-40°
12	7сек	8сек	9сек.
13	7сек	8сек	9сек.
14	8сек	9сек	10сек
15	—	23сек	25сек
16	21сек	22сек	25сек
17	21сек	22сек	25сек
18	21сек	22сек	25сек
19	21сек	22сек	25сек
20	21сек	23сек	25сек
21	20сек	23сек	25сек
22	6 сек	6 сек	6 сек
23	3сек	4сек	6сек

Схема трубопроводов отопления
М1:100

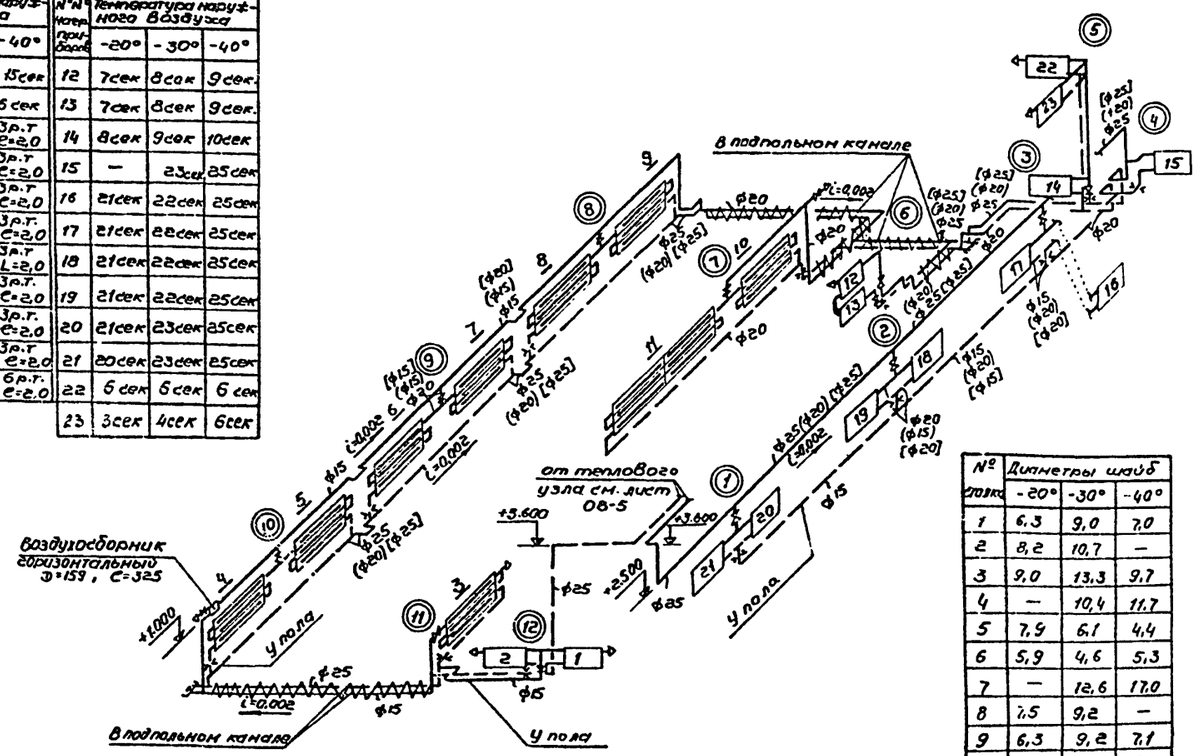

№	Диаметры шайб -20°	-30°	-40°
1	6,3	9,0	7,0
2	8,2	10,7	—
3	9,0	13,3	9,7
4	—	10,4	11,7
5	7,9	6,1	4,4
6	5,9	4,6	5,3
7	—	12,6	17,0
8	7,5	9,2	—
9	6,3	9,2	7,1
10	5,0	7,1	6,2
11	—	—	4,0
12	3,5	3,5	3,5

Спецификация материалов

№№	Наименование	Ед. изм.	Количество -20	-30	-40	Масса в кг вес ед.	Общий вес -20	-30	-40	Примеч.
1	2	3	4	5	6	7	8	9	10	11
	Отопление									
1.	Трубы водогазопроводные ф15	п.м.	66,0	72,0	66,0	1,43	94,3	103,0	94,5	ГОСТ 3262-62
2.	То же ф20	—"—	87,0	42,0	46,0	1,86	116,2	78,2	85,5	—"—
3	То же ф25	—"—	21,0	80,0	84,0	2,91	61,0	233,0	244,0	—"—
4	Радиаторы М140-АО	секц. / блок	182 / 63,5	211 / 73,7	236 / 82,5					ГОСТ 8690-58
5	Ребристые трубы С=2,0	шт / зкн	14 / 36	24 / 51,1	27 / 57,5					ГОСТ 1816-64
6	Вентиль запорный муфтовый ф15	шт	10	10	11	0,6	6,0	6,0	6,6	15к41бр
7	То же ф20	—"—	1	3	3	0,9	0,9	2,7	2,7	—"—
8	Воздухосборник горизонтальный Ф159 С=325	—"—	1	1	1					
9	Кран воздушный конструкции Маевского	—"—	4	4	5					
10	Изоляция трубопроводов асбогрушнуром									
	б=30мм с покровным									
	слоем лакостеклоткань									Серия
	по пергамину.	м³								2.400-4
	Теплоснабжение калориферов									
1.	Трубы водогазопроводные ф20	п.м.	30,0	30,0	30,0	1,86	55,8	55,8	55,8	ГОСТ 3262-62
2.	Вентиль запорный муфтовый ф15	шт	1	1	1	0,6	0,6	0,6	0,6	15к41бр
3	То же ф20	—"—	8	8	8	0,9	7,2	7,2	7,2	—"—
4	Воздухосборник горизонтальный Ф=159 С=325	—"—	1	1	1					

Схема трубопроводов теплоснабжения калориферов
М1:100

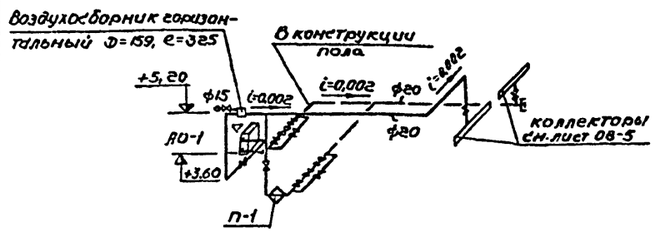

Схема обвязки калориферов
б/н

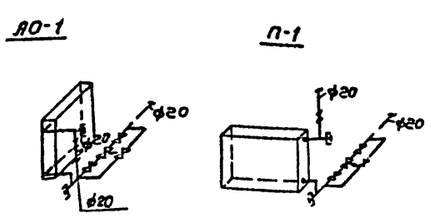

Примечания:

1. Пояснение к проекту и условные обозначения см. лист ОВ-1, ОВ-2.
2. Неуказанные диаметры приняты 15 мм
3. Установка и крепление отопительного агрегата АО-1 предусматривается по серии А8-133 ГПИ „Сантехпроект"

Минавтотранс РСФСР ГИПРОАВТОТРАНС г. Воронеж 1974г	Отопление и теплоснабжение калориферов Схемы трубопроводов отопления, теплоснабжения калориферов, обвязки калорифер. Специф. матер.	Типовой проект 503-207
Производственно-складской корпус для грузовой автостанции на 1500 тонн отправлений в сутки		Альбом I
		Лист ОВ-4

Главный инженер проекта Полежаев; Гл. спец. проекта Чекарев; Рук. группы Чекарев; Инженер Гракаров; Проверил Гракаров; Главный специалист

Разрез 1-1
м 1:60

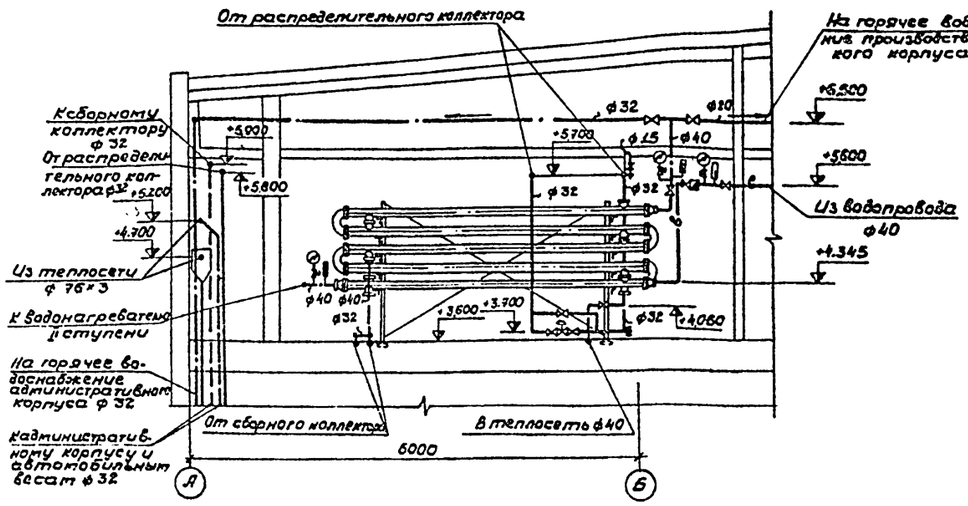

Разрез 2-2
м 1:50

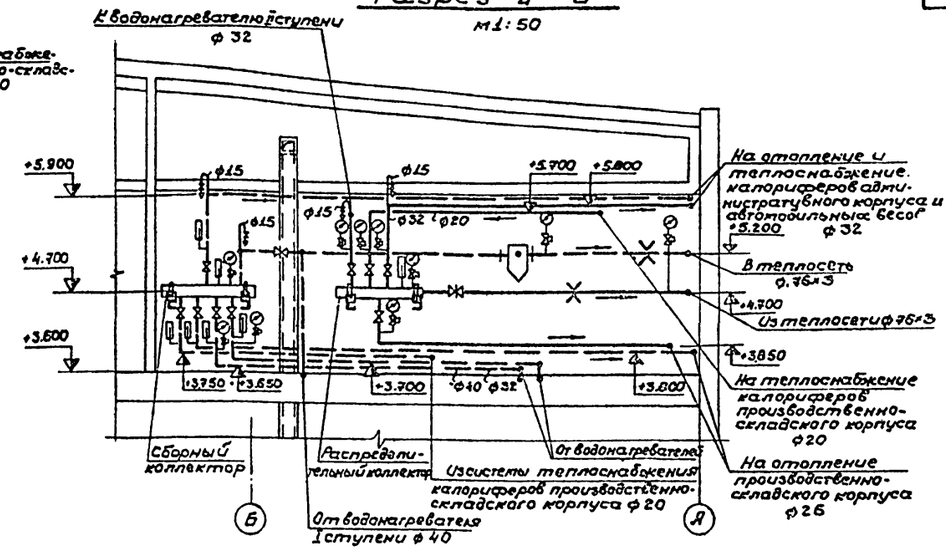

План на отм. +3.600
м 1:50

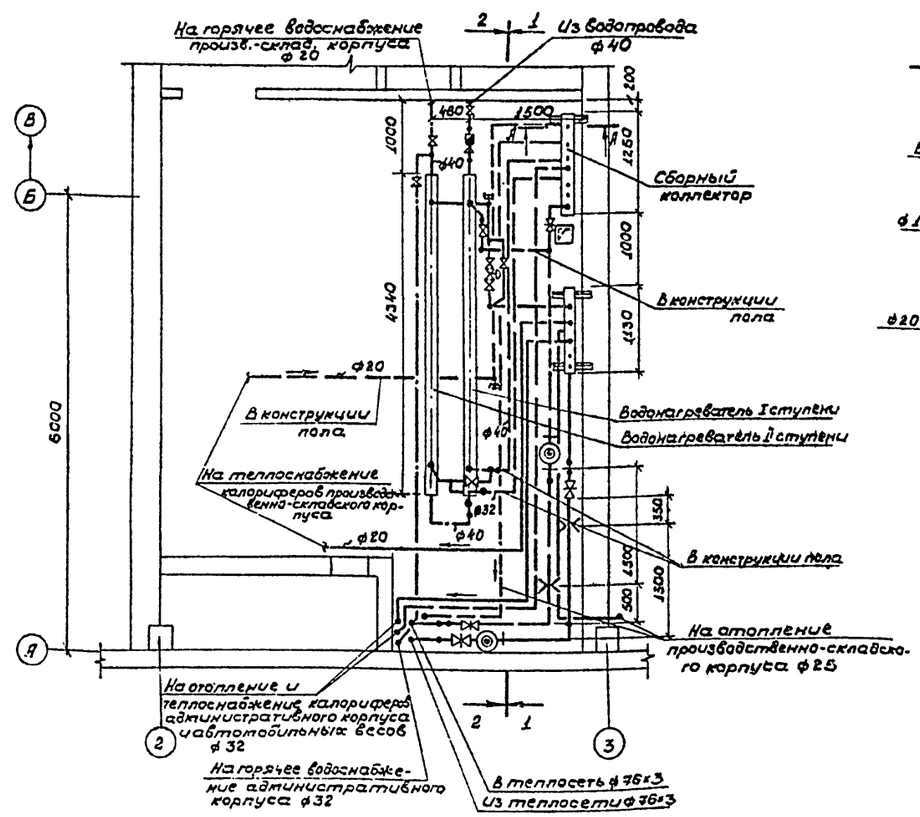

Сборный коллектор
м 1:20

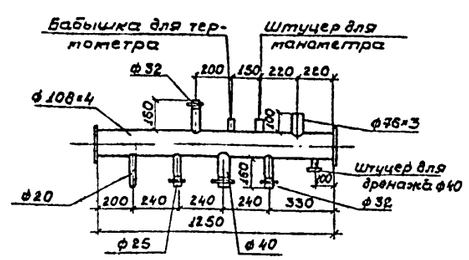

Распределительный коллектор
м 1:20

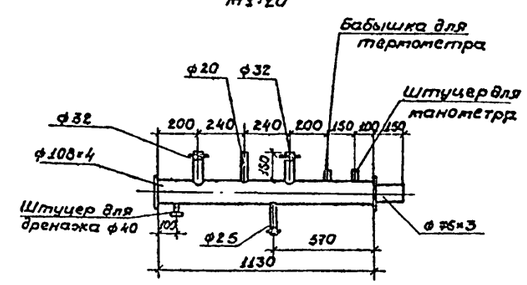

А — А
М1:20

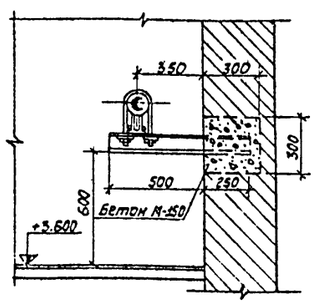

Примечание

Крепление опоры под водонагреватели к перекрытию см. архитектурно-строительные чертежи.

Минавтотранс РСФСР ГИПРОАВТОТРАНС г. Воронеж 1974 г.	Тепловой пункт. План, разрезы, детали.	Типовой проект 503-207	
Производственно-складской корпус для грузовой автостанции на 1500 тонн отправлений в сутки		Альбом I	
		Лист ОВ-5	

Согласовано
Нач. эл.тех.ст. Сабин
Нач.стр.отд Соболев

Нач.отдела Корнев
Гл.специалист Асеко
Рук.группы Макаров
Ст.инженер Сухорукова

Инженер Макаров

Принципиальная схема теплового пункта

б/м

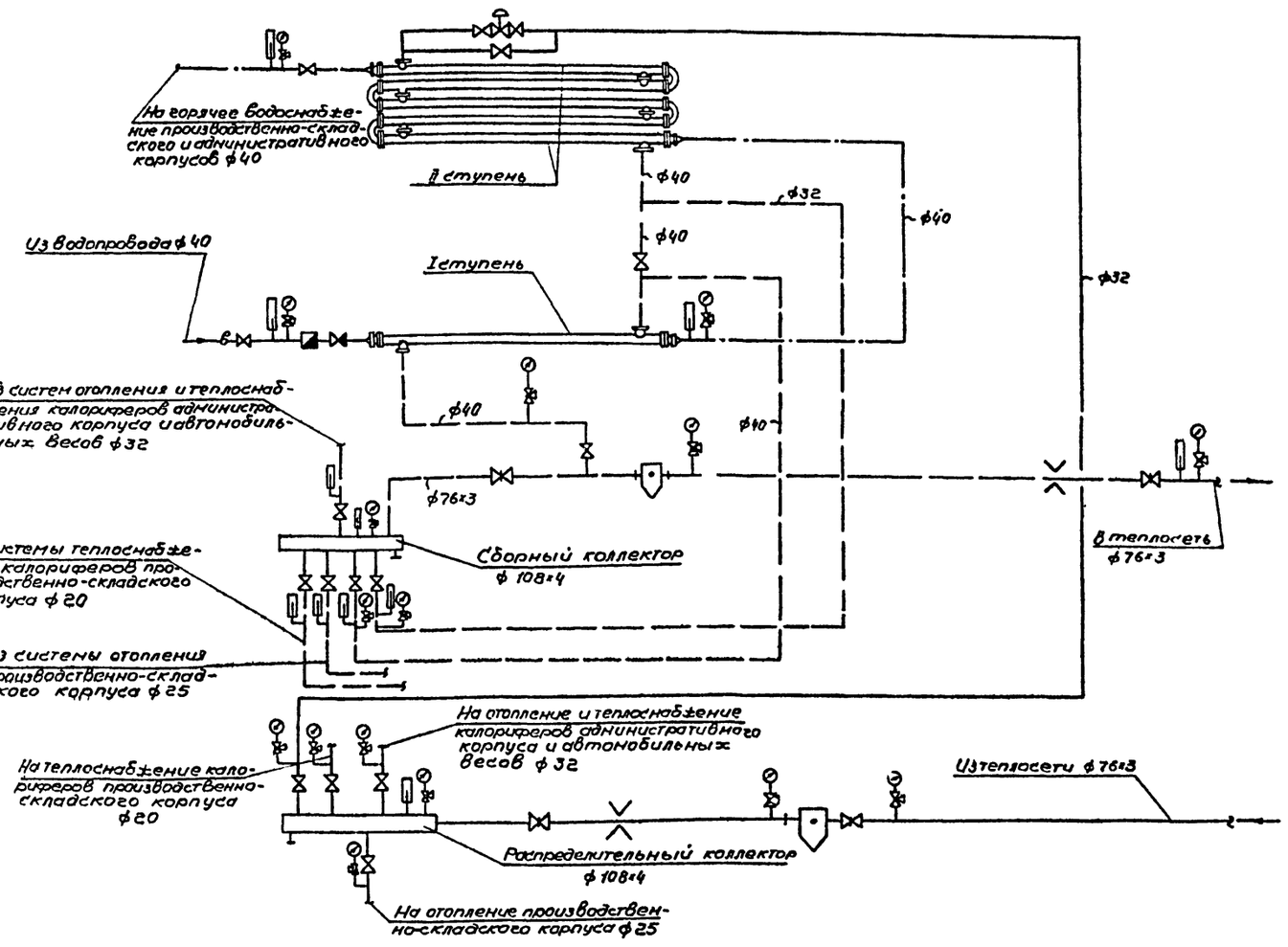

Спецификация материалов

№№ п.п.	Наименование	Ед. изм.	Кол-во	Примечание
1	2	3	4	5
1	Водонагреватель водоводяной 5ЧС секционный по ОСТ 34-588-68 F=по 2,24 м²			
	$d_в$=82мм ℓ=по 4000мм	комп.	1	
2.	То же односекционный	—"—	1	
3	Опора под водонагреватель	—"—	1	см лист 08-10
4	Грязевик Ду65	шт.	2	Т34.03
5	Задвижка ф80	—"—	4	3кч2-16
6	Вентиль запорный фланцевый ф40	—"—	5	15кч19бр
7	То же ф32	—"—	8	—"—
8	То же ф25°	—"—	4	—"—
9	То же муфтовый ф20	—"—	3	15кч18п2
10	То же ф15	—"—	5	—"—
11	Обратный клапан ф40	—"—	1	16кч9бр
12	Водомер ВКМ-40	—"—	1	3-д „Водоприбор"
13	Распределительный коллектор ф108×4; ℓ=1150	—"—	1	Труба ф108×4 ГОСТ
14	Сборный коллектор ф108×4 ℓ=1250	—"—	1	8732-70
15	Трубы стальные электросварные ф76×3	п.м.	43,0	ГОСТ 10704-63
16	Трубы водогазопроводные ф40	—"—	20,0	ГОСТ 3262-62
17	То же ф32	—"—	51,0	—"—
18	То же ф25	—"—	12,0	—"—
19	То же ф20	—"—	1,0	—"—
20	То же ф15	—"—	3,0	—"—
21	Изоляция трубопроводов ф76×5 минераловатными скорлупами δ=60мм с покровным			
	слоем из фольгоизола.	м³	1,22	2.400-4 в 1,2
22	Изоляция водонагревателя минераловатными прошивными матами с покров-			
	ным слоем из алюминиевых листов	—"—	0,78	—"—
23	Кронштейны для крепления коллекторов	кг	38,8	С №10 ℓ=750; Δ63×6 ℓ=250

Примечания

1. В спецификации учтены материалы, трубопроводы и оборудование, размещаемые в пределах теплового пункта, а также трубопроводы ввода и вывода теплосети от приямков до коллекторов.

Минавтотранс РСФСР ГИПРОАВТОТРАНС г. Воронеж. 1974 г. Производственно-складской корпус для грузовой автостанции на 150 от. отправлений в сутки	Тепловой пункт. Принципиальная схема теплового пункта. Спецификация материалов.	Типовой проект 503-207 Альбом I Лист 08-6

Согласовано: Гипрогазстрой Савин

Главный инженер проекта Шубаев; Главный специалист Тимофеев; Гл. специалист Толстого; Рук. группы Наумов; Ст. инженер Сторукова

План на отм. 0 и +1.200.

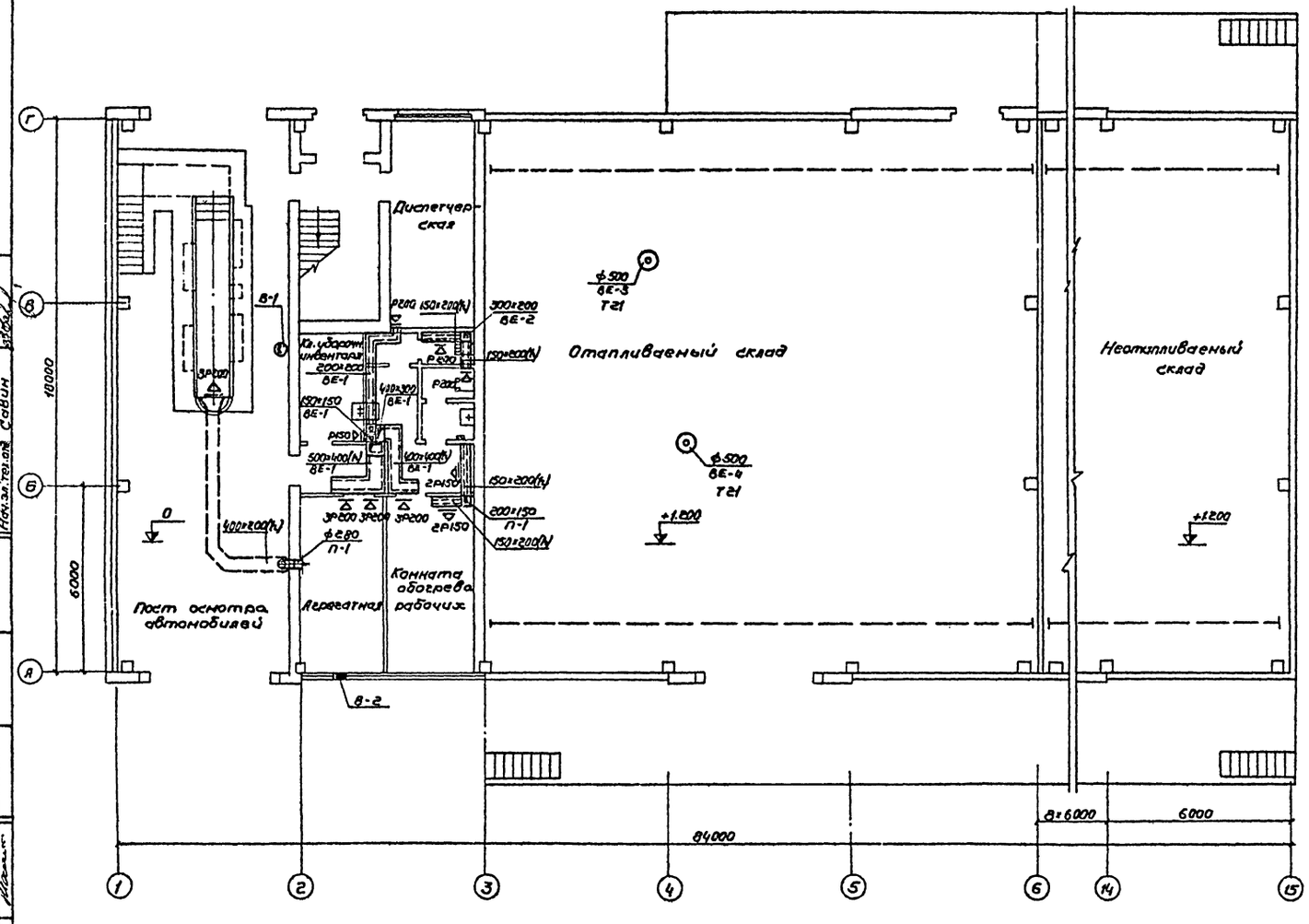

Элемент плана на отм. +3.600

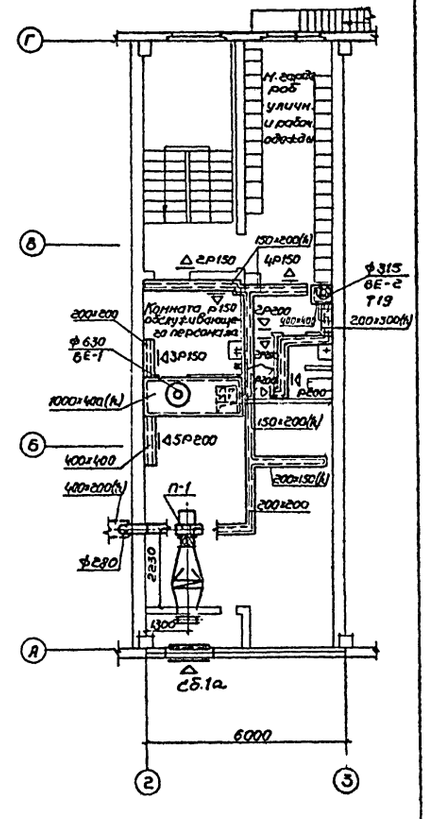

Минавтотрансрсфср ГИПРОАВТОТРАНС г. Воронеж 1974 г.	Вентиляция. План на отм. 0 и +1.200 Элемент плана на отм. +3.600	Типовой проект 503-207	
Производственно-складской корпус для грузовой станции на 1500 тонн отправлений в сутки		Альбом I	
М 1:100		Лист 08-7	

Согласовано: Нач. техн. отд. Ковин; Нач. стр. отд. Соболев; Инженер-ТВ Пономов; Нач. эл. тех. отд. Савин

Гл. инж. проекта Фунтиков; Гл. инж. проекта Соболев; Нач. отдела Александров; Гл. специалист Колдаева; Рук. группы Макаров

Ст. инженер Сулоухова; Проверил Макаров

Гл. инж. ГИПРОАВТОТРАНС Фунтиков; Гл. инж. проекта Соболев; Нач. отдела Александров; Гл. специалист Колдаева; Рук. группы Макаров

Разрез 1-1
м1:50

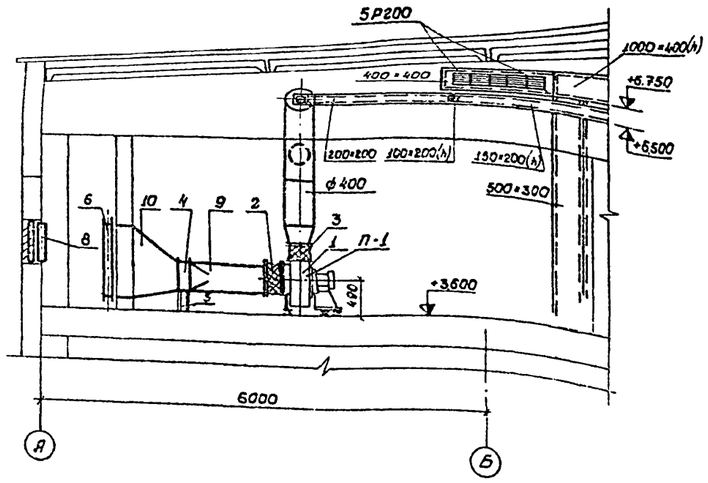

План на отм. +3.600
м1:50

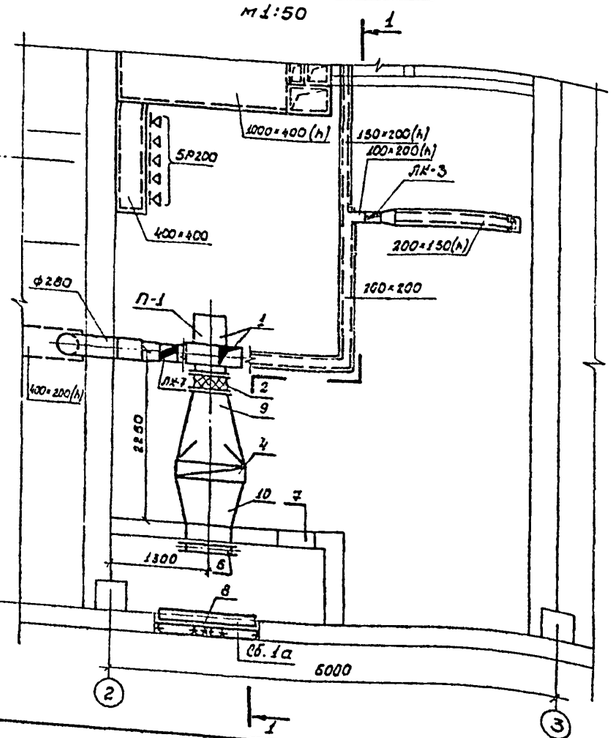

П-1
м1:100

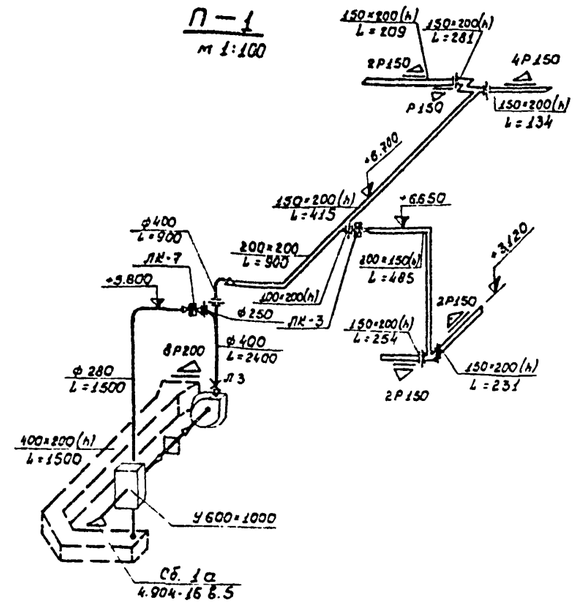

ВЕ-2
м1:100

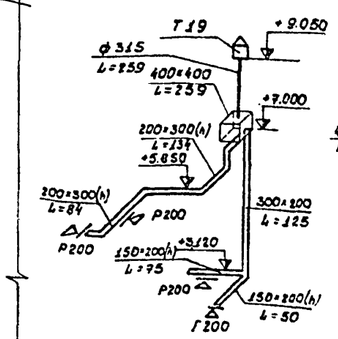

ВЕ-1
м1:100

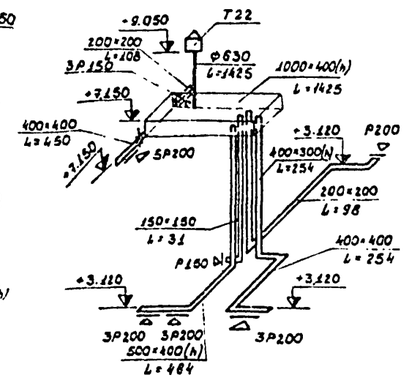

В-1
м1:100

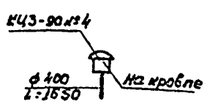

ВЕ-3
м1:100

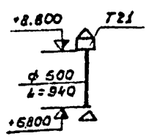

ВЕ-4
м1:100

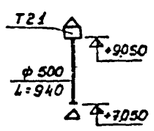

Спецификация марок установки

№№ поз.	Наименование	Кол-во шт.	Масса, кг Един.	Масса, кг Общ.	Примечан
	П-1				
1	Вентиляторный агрегат Ц4 105-2с				
	и.б. вентилятором Ц4-70 №4 исп.1				
	положение кожуха Пр.0° с эл.двигателем АОЛ2-21-4 N=1.1кВт n=1410 об/мин				
	с виброизолирующим основанием	1	85.0	85.0	
2	Гибкая вставка ВВ4	1	4.85	4.86	2.494-8, в 1
3	Гибкая вставка ВНЛ4	1	3.62	3.62	—
4	Калориферы КВС 3-П	1	58.2	58.2	ГОСТ 7201-70 для tн=-20°С
	То же КВС 4-П	1	65.2	65.2	для tн=-30°С
	То же КВБ 3-П	1	75.6	75.6	для tн=-40°С
5	Подставки под калориферы h=380мм	4	1.5	6.0	Применим 4.904-25
6	Заслонка воздушная утепленная				
	У600×1000 с исполнительным				
	механизмом М30-4/100	1	51.8	51.8	3.904-11 вып.2 альб.14
7	Дверь герметическая утепленная ДУ 1.25×0.5	1	36.0	36.0	4.904-62
8	Узел воздухозабора (сб.1а)	1	35.3	35.3	Применим. 4.904-16 в.5
9	Переход ф400/780×378 ℓ=1000	1	14.15	14.15	Листов.ст δ=10мм для tн=-20°С
	То же ф400/905×378 ℓ=1000	1	15.3	15.3	для tн=-30°С
	То же ф400/780×378 ℓ=960	1	13.8	13.8	для tн=-40°С
10	Переход 780×378/600×948 ℓ=600	1	13.0	13.0	для tн=-20°-40°С
	То же 905×378/600×948 ℓ=600	1	13.4	13.4	для tн=-30°С

Примечания:

1. На схемах для круглых воздуховодов даны отметки оси, для прямоугольных – отметки верха воздуховодов.
2. Переход поз. 10 изолируется минераловатными прошивными матами δ=60мм с покровным слоем из алюминиевых листов.

Минавтотранс РСФСР ГИПРОАВТОТРАНС г. Воронеж 1974г	Вентиляция. Установка системы П-1. Схемы систем П-1, В-1, ВЕ-1 ÷ ВЕ-4. Спецификация марок установки П-1	Типовой проект 503-207
Производственно-складской корпус для грузовой автостанции на 1300 тонн отправлений в сутки		Альбом I
		Лист ОВ-8

Сводная спецификация материалов

№№ п.п.	Наименование	Ед. изм.	Кол-во	Масса, кг Един.	Масса, кг Общ.	Примечан.
1	Воздуховод из листовой стали δ=0,7мм ф630	м²	4,5			
2	То же ф500	—	7,0			
3	То же δ=0,55мм ф400	—	4,0			
4	То же ф315	—	2,0			
5	То же ф280	—	7,5			
6	То же ф250	—	0,5			
7	Воздуховод из листовой стали прямоугольного сечения δ=0,7мм 200×160	—	0,4			
8	Короб асбестоцементный 1000×400	—	9,0			
9	То же 500×400	—	16,0			
10	То же 400×400	—	11,5			
11	То же 400×300	—	7,0			
12	То же 300×200	—	12,0			
13	То же 200×200	—	12,0			
14	То же 150×200	—	18,5			
15	То же 150×150	—	3,0			
16	Решетки щелевые регулирующие Р200	шт.	27	0,64	17,3	1.494-10
17	То же Р150	—	15	0,41	6,15	—"—
18	Лепестковый обратный клапан ЛК-7 (в обычном исполнении)	—	1	8,0	8,0	3.904-1
19	То же ЛК-3 (в обычном исполнении)	—	1	4,7	4,7	—"—
20	Дефлектор Т22	—	1	54,9	54,9	4.904-12
21	То же Т21	—	2	36,1	72,2	—"—
22	То же Т19	—	1	15,5	15,5	—"—
23	Узел прохода УП7	—	1	80,1	80,1	2.494-1,6.1
24	То же УП6-201	—	2	79,29	158,58	—"—
25	То же УП3	—	1	32,9	32,9	—"—
26	Поддон к крышному вентилятору КЦ3-90 №4	—	1	22,2	22,2	А3-595
27	Гибкая вставка ВВ4	—	1	4,86	4,86	2.494-8,6.1
28	Гибкая вставка ВНЯ4	—	1	3,62	3,62	—"—
29	Подставки под калориферы h=300мм	—	4	1,5	6,0	Применит. 4.904-25
30	Утепленная воздушная заслонка 1600×1000 с исполнительным механизмом М30-4/100	—	1	51,8	51,8	3.904-11 вып.2 альб.14
31	Дверь герметическая утепленная ДУ 1,25×0,5	—	1	36,0	36,0	4.904-62
32	Узел воздухозабора (сб. 1а)	—	1	35,3	35,3	Применит. 4.904-16,6.5
33	Люк замера	—	2			
34	Переход ф400/780×378 ℓ=1000	м²	1,8	7,85	14,15	Лист ст. δ=1,0мм для tн=-20°С
35	То же ф400/905×378 ℓ=1000	—	1,95	7,85	15,3	для tн=-30°С
36	То же ф400/780×378 ℓ=960	—	1,75	7,85	13,8	для tн=-40°С
37	То же 780×378/600×948 ℓ=600	—	1,65	7,85	13,0	для tн=-20°...-40°С
38	То же 905×378/600×948 ℓ=600	—	1,7	7,85	13,4	для tн=-30°С
39	Установка осевого вентилятора 06-320№4 с эл. двигателем АОЛ 12-4 N=0,18 кВт, n=1400 об/мин в окне (установка по типу У124)	комп.	1	42,0	42,0	Применительн. 08-02-119/65
40	Изоляция перехода минераловат-					
	ными прошивными матами δ=60мм	м²	1,65			2.400-3,8.1,2 Для tн=-20°...-40°С
	с покровным слоем из алюминиевых листов		1,7			для tн=-30°С

Спецификация материалов по системам

№№ п.п.	Наименование	Ед. изм.	Кол-во	Масса, кг Един.	Масса, кг Общ.	Примеч.
1	2	3	4	5	6	7
	П-1					
1	Заслонка воздушная утепленная					
	У600×1000 с исполнительным					3.904-11
	механизмом М30-4/100	шт.	1	51,8	51,8	вып.2 альб.14
2	Дверь герметическая утепленная					
	ДУ 1,25×0,5	—	1	36,0	36,0	4.904-62
3	Узел воздухозабора (сб. 1а)	—	1	35,3	35,3	4.904-16,6.5
4	Подставки под калориферы h=300мм	—	4	1,5	6,0	Применит. 4.904-25
5	Гибкая вставка ВВ4	—	1	4,86	4,86	2.494-8,6.1
6	Гибкая вставка ВНЯ4	—	1	3,62	3,62	—"—
7	Переход ф400/780×378 ℓ=1000	м²	1,8	7,85	14,15	Лист ст. δ=1,0мм для tн=-20°С
8	То же ф400/905×378 ℓ=1000	—	1,95	7,85	15,3	для tн=-30°С
9	То же ф400/780×378 ℓ=960	—	1,75	7,85	13,8	для tн=-40°С
10	Переход 780×378/600×948 ℓ=600	—	1,65	7,85	13,0	для tн=-20°...-40°С
11	То же 905×378/600×948 ℓ=600	—	1,7	7,85	13,4	для tн=-30°С
12	Воздуховод из листовой стали δ=0,55мм ф400	—	4,0			
13	То же ф280	—	7,5			
14	То же ф250	—	0,5			
15	Воздуховод из листовой стали прямоугольного сечения δ=0,7мм 200×160	—	0,4			
16	Короб асбестоцементный 200×200	—	4,0			
17	То же 200×150	—	1,60			
18	Решетки щелевые регулирующие					
	Р200	шт.	8	0,54	5,1	1.494-10
19	То же Р150	—	11	0,41	4,51	—"—
20	Люк замера	—	2			
21	Лепестковый обратный клапан					
	ЛК-7 (в обычном исполнении)	—	1	8,0	8,0	3.904-1
22	То же ЛК-3	—	1	4,7	4,7	—"—
	В-1					
1	Поддон к крышному вентилятору КЦ3-90 №4	шт.	1	22,2	22,2	А3-595
	В-2					
1	Установка осевого вентилятора					
	06-320 №4 с эл. двигателем					
	АОЛ 12-4 №=0,18 кВт, n=1400 об/мин.					
	в окне (установка по					Применит.
	типу У124)	комп.	1	42,0	42,0	08-02-119/65

1	2	3	4	5	6	7
	ВЕ-1					
1	Узел прохода УП7	шт	1	80,1	80,1	2.494-1,6.1
2	Воздуховод из листовой стали δ=0,7 мм ф630 мм	м²	4,5			
3	Короб из асбестоцементных плит 1000×400	—	9,0			
4	То же 500×400	—	16,0			
5	То же 400×400	—	10,0			
6	То же 400×300	—	7,0			
7	Короб асбестоцементный 200×200	—	8,0			
8	То же 150×150	—	3,0			
9	Решетки щелевые регулирующие Р200	шт.	15	0,64	9,60	1.494-10
10	То же Р150	—	4	0,41	1,64	—"—
11	Дефлектор Т22	—	1	54,9	54,9	4.904-12
	ВЕ-2					
1	Узел прохода УП3	шт.	1	32,9	32,9	2.494-1,6.1
2	Воздуховод из листовой стали δ=0,55 мм ф315	м²	2,0			
3	Короб асбестоцементный 400×400	—	1,5			
4	То же 300×200	—	12,0			
5	То же 150×200		2,5			
6	Решетки щелевые регулирующие Р200	шт.	4	0,64	2,56	1.494-10
7	Дефлектор Т19	—	1	15,5	15,5	4.904-12
	ВЕ-3					
1	Узел прохода УП6-201	шт.	1	79,29	79,29	2.494-1,6.1
2	Воздуховод из листовой стали δ=0,7мм ф500	м²	3,5			
3	Дефлектор Т21	шт.	1	36,1	36,1	4.904-12
	ВЕ-4					
1	Узел прохода УП6-201	шт.	1	79,29	79,29	2.494-1,6.1
2	Воздуховод из листовой стали δ=0,7мм ф500	м²	3,5			
3	Дефлектор Т21	шт.	1	36,1	36,1	4.904-12

Минавтотранс РСФСР ГИПРОАВТОТРАНС г. Воронеж 1974 г.	Вентиляция. Спецификация материалов по системам. Сводная спецификация.	Типовой проект 503-207
Производственно-складской корпус для грузовой автостанции на 1500 тонн отправлений в сутки		Альбом I
		Лист 08-9

Главный инженер проекта Сухоручкова

Инж. Ковалев

Инж. Гнилицкая

Инж. Тарасенко

Инж. Чернышева

Инж. Кузьмина

Инж. Макаров

Проверил

Схема опоры
б/м

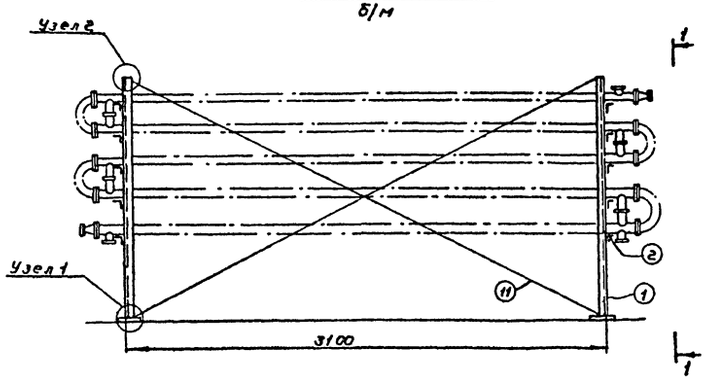

1-1
М 1:25

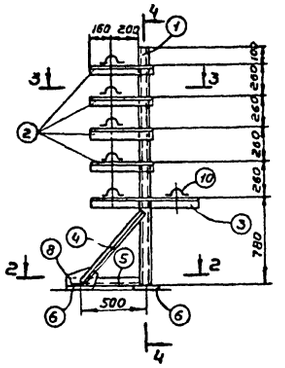

2-2
М 1:10

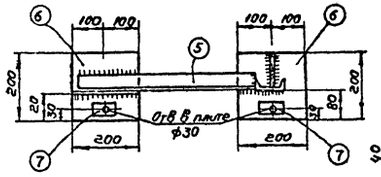

Хомут (поз.10)
М 1:20

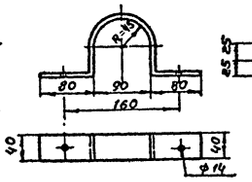

Шайба (поз.7)
М 1:20

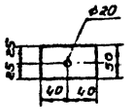

3-3
М 1:10

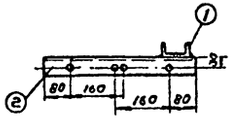

4-4
М 1:10

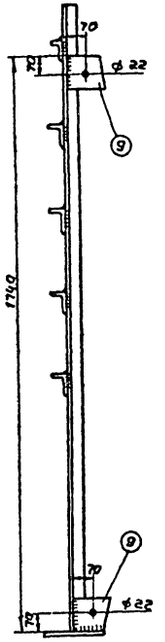

Связи (поз.11)
М 1:25

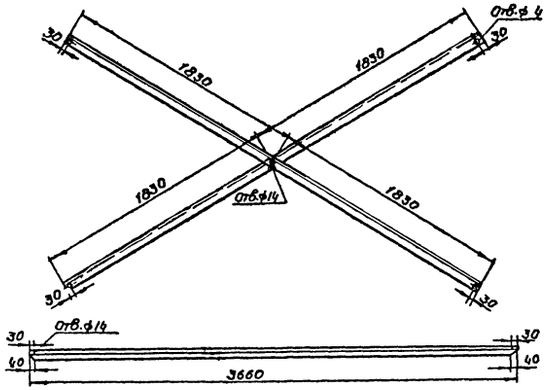

Узел 1
М 1:10

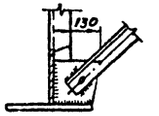

Узел 2
М 1:10

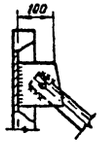

Спецификация материалов

№ п.п.	Наименование	Ед. изм.	Кол-во	Масса, кг Един.	Масса, кг Общ.	Примечание
1	Швеллер №8 ℓ=1920	шт	2	13.5	27.0	
2	Уголок L 75×50×5 ℓ=460	—"—	8	2.2	17.6	
3	То же ℓ=800	—"—	2	3.85	7.7	
4	То же L 45×4 ℓ=720	—"—	2	2.0	4.0	
5	То же L 45×4 ℓ=540	—"—	2	1.5	3.0	
6	Полосовая сталь					
	200×12 ℓ=200	—"—	4	3.8	15.2	
7	То же 50×16 ℓ=80	—"—	4	0.5	2.0	
8	То же 130×8 ℓ=230	—"—	2	1.9	3.8	
9	То же 130×8 ℓ=430	—"—	4	1.06	4.24	
10	То же 40×4 ℓ=390	—"—	12	0.5	6.0	
11	Уголок L 75×50×5 ℓ=4060	—"—	4	19.5	78.0	

Примечания

1. Материал конструкций сталь ст.3
2. Сварку производить электродом типа Э42
3. Толщину швов принять равной 6 мм
4. Монтаж связей и крепление хомутов производить на черных болтах диаметром 12мм

Гл. инж. проекта	Шубаков		
Нач. отд.	Натонычев		
Гл. спец.	Ткаченко		
Рук. группы	Макаров		
Инженер	Полевезов		
Проверил	Макаров		
Разраб.			

МинавтотрансРСФСР ГИПРОАВТОТРАНС г.Воронеж 1974г. Производственно-складской корпус для грузовых автостанций на 150 машин отправлений в сутки	Тепловой пункт. Опора под водоподогреватель. Спецификация материалов.	Типовой проект 503-207 Альбом I Лист ОВ-10

План здания с вводами и выпусками

м 1:500

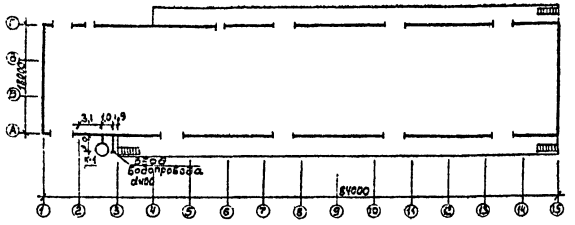

Основные показатели систем водоснабжения и канализации

№№ п.п.	Наименование систем	Расчетные расходы м³/сут	м³/час	л/сек обычн	л/сек при пож	Примеч.
1	Водоснабжение хоз-питьевое	0,75	0.16	0,655	5,655	
2	Души	0,50	0.50	0,2	—	
	Итого:	1,25	0,66	0,855	5,655	
3	Канализация хоз-бытовая	1.25	0.66	1,57	—	
4	Горячее водоснабжение	—	0.54	—	—	

Перечень чертежей марки ВК

№№ п.п.	Наименование листа	Марка листа
1	Заглавный лист (начало)	ВК-1
2	Заглавный лист (окончание)	ВК-2
3	План на отм. 0. Элементы планов на отм. 0 и +3.600	ВК-3
4	Схема водопровода. Схема горячего водоснабжения. Схема водомерного узла	ВК-4
5	Схема хоз-бытовой канализации. Установка пожарного крана в шкафу. Установка пожарного крана в нише. Установка прочистки в лючке	ВК-5
6	Спецификация	ВК-6

Перечень применяемых типовых проектов, серии и стандартов

№№ п.п.	Наименование	Шифр	Прим.
1	Альбом оборудования, фасонных частей и сооружений водопровода и канализации	Серия 4.900-6	
2	Вводы водопровода и установка счетчиков холодной воды	Серия 4.901-8	
3	Средства крепления трубопроводов	Серия 3.904-5	
4	Канализационные колодцы	Типовой проект 902-9-1	

Расходы хоз-питьевые нужды

№№ п.п.	Наименование санитарного прибора	Кол. приб.	% отв. действ.	Расч. кол-во приб.	Расход воды л/сек на 1 приб.	Расход воды л/сек на все приб.	Прим.
1	Умывальник	6	100	6	0,07	0,42	
2	Душ	1	100	1	0,2	0,2	
3	Унитаз	3	75	2	0,1	0,2	
4	Писсуар	1	100	1	0,035	0,035	
	Итого:					0,855	

Расходы бытовых стоков

№№ п.п.	Наименование санитарного прибора	Кол-во приб.	% отв. действ.	Расч. кол. приб.	Расход воды л/сек на 1 приб.	Расход воды л/сек на все приб.	Прим.
1	Умывальник	6	100	6	0,07	0,42	
2	Душ	1	100	1	0,2	0,2	
3	Унитаз	3	30	1	0,9	0,9	
4	Писсуар	1	100	1	0,05	0,05	
	Итого:					1,57	

Условные обозначения

———	Водопровод
—·—·—	Горячее водоснабжение
—//—//—	Хоз-фекальная канализация
К.ст.	Канализационный стояк
В.ст.	Водопроводный стояк
Ст.гв.	Стояк горячего водоснабжения

Примечание

Остальные условные обозначения приняты по ГОСТам ЕСКД

Типовой проект разработан в соответствии с действующими нормами и правилами и предусматривает мероприятия, обеспечивающие взрывобезопасность и пожаробезопасность при эксплуатации здания.

Главный инженер проекта /Шубаев/

Инженер Исаева
Проверил Исаева

Минавтотранс РСФСР ГИПРОАВТОТРАНС г. Воронеж 1974г. Производственно-складской корпус для грузовой автостанции на 1500 тонн отправлений в сутки	Заглавный лист (начало)	Типовой проект 503-207	Альбом I
		Лист ВК-1	

Пояснения к проекту

Проект разработан в соответствии со СНиП II-Г. 4-70; II-Г. 1-70; II-Г. 8-62

Здание одноэтажное, панельное объемом - 10533,0 м³. Степень огнестойкости - II, категория по пожарной опасности „В".

Расход воды на наружное пожаротушение составляет - 15,0 л/сек. Расход воды на внутреннее пожаротушение принят - 5 л/сек. Расход воды на хоз-бытовые нужды - 1.25 м³/сут.

Потребные напоры:

обычный - 15,58 м. вод. ст.

при пожаре - 23.97 м. вод ст.

Нормы водопотребления и водоотведения, расчетные расходы воды и стоков приведены в таблицах 1÷3

За источник водоснабжения принят городской водопровод, обеспечивающий все нужды водоснабжения

Сброс канализационных сточных вод предусмотрен в городской канализационный коллектор. В корпусе запроектированы следующие системы:

1. хоз-питьевой противопожарный водопровод;
2. хоз-бытовая канализация
3. горячее водоснабжение

Водопровод

Для обеспечения корпуса водой запроектирован один ввод d = 100 мм из чугунных труб. На вводе устанавливается турбинный водомер d = 50 мм с обводной линией. Сеть монтируется из стальных бесшовных труб d = 80 мм и из стальных водогазопроводных труб d = 70 ÷ 15 мм.

Пожаротушение предусматривается из пожарных кранов d = 50 мм, установленных на высоте 1,35 м от уровня пола в специальных шкафчиках и снабженных пеньковыми рукавами l = 20 м с брандспойтом $d_{спр}$ = 16 мм. В неотапливаемом помещении склада предусмотрено устройство сухого водопровода. Отключающая задвижка устанавливается в отапливаемом складе. Выпуск воды предусмотрен, через поливочный кран Пл. К-3. Стальные трубы d = 80, 70 изолируются минераловатными скорлупами на фенольной связке с покровным слоем лакостеклоткани по пергамину δ = 40 мм.

Опорожнение водопровода предусматривается через водоразборные точки. Трубы d = 15 ÷ 40 мм окрашиваются масляной краской 2 раза.

Горячее водоснабжение

Горячая вода приготовляется в скоростном водонагревателе установленном в тепловом пункте и подается к бытовым приборам. Сеть монтируется из стальных водогазопроводных труб d = 25 ÷ 15 мм. Трубы после монтажа окрасить масляной краской за 2 раза

Канализация

В канализацию предусмотрен сбор стоков от санитарных приборов.

Сеть запроектирована из чугунных труб d = 100 и 50 мм.

Вентиляция сети предусмотрена через канализационный стояк, выведенный на 0,7 м выше кровли.

Расчетная схема водопровода

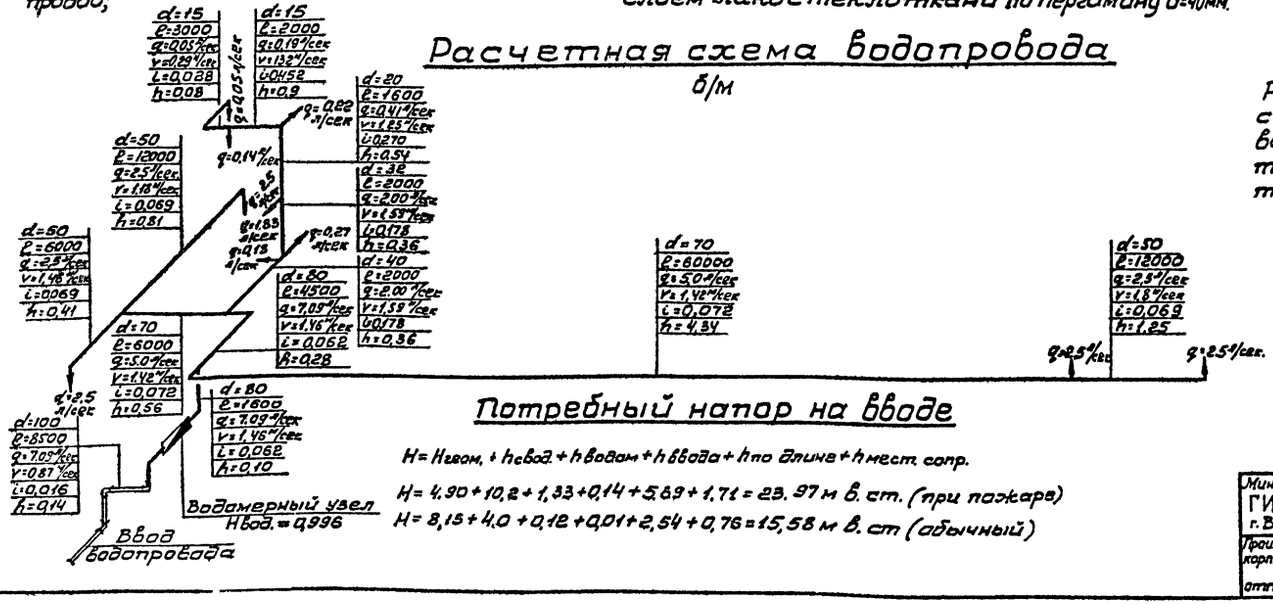

Потребный напор на вводе

$H = H_{геом.} + h_{вод.} + h_{водом} + h_{ввода} + h_{по\ длине} + h_{мест.\ сопр.}$

$H = 4,90 + 10,2 + 1,33 + 0,14 + 5,69 + 1,71 = 23,97$ м в. ст. (при пожаре)

$H = 8,15 + 4,0 + 0,12 + 0,01 + 2,54 + 0,76 = 15,58$ м в. ст (обычный)

Примечание

Расчет сети водопровода произведен с учетом расхода воды на горячее водоснабжение административно-бытового корпуса и расхода воды на внутреннее пожаротушение

Минавтотранс РСФСР ГИПРОАВТОТРАНС г. Воронеж 1974 г.	Заглавный лист (окончание)	Типовой проект 503-207	
Производственно-складской корпус для грузобаг. автостанции на 1500 т/сут отправлений 8 сутки		Альбом I	
		Лист ВК-2	

Инженер Усева; Проверил Гвоздев; Гл. инж. проекта Гвоздев; Гл. специалист Сенешова; Рук. группы Гвоздев

План
М1:200

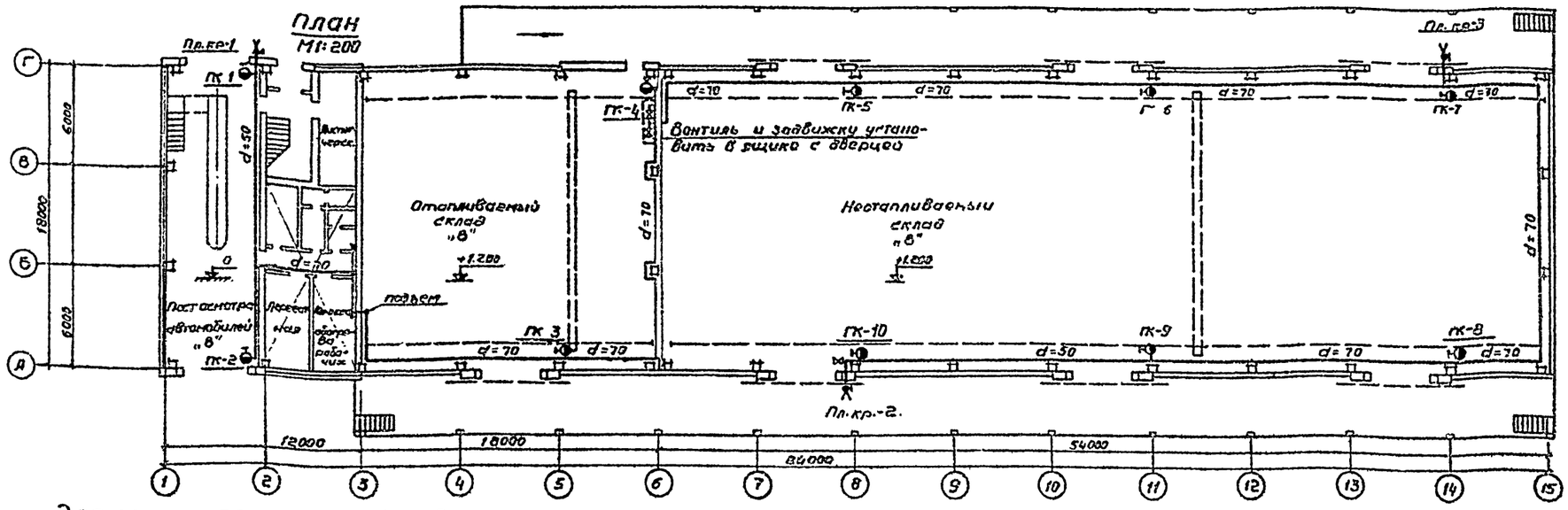

Элемент плана на ОТМ.0
М1:100

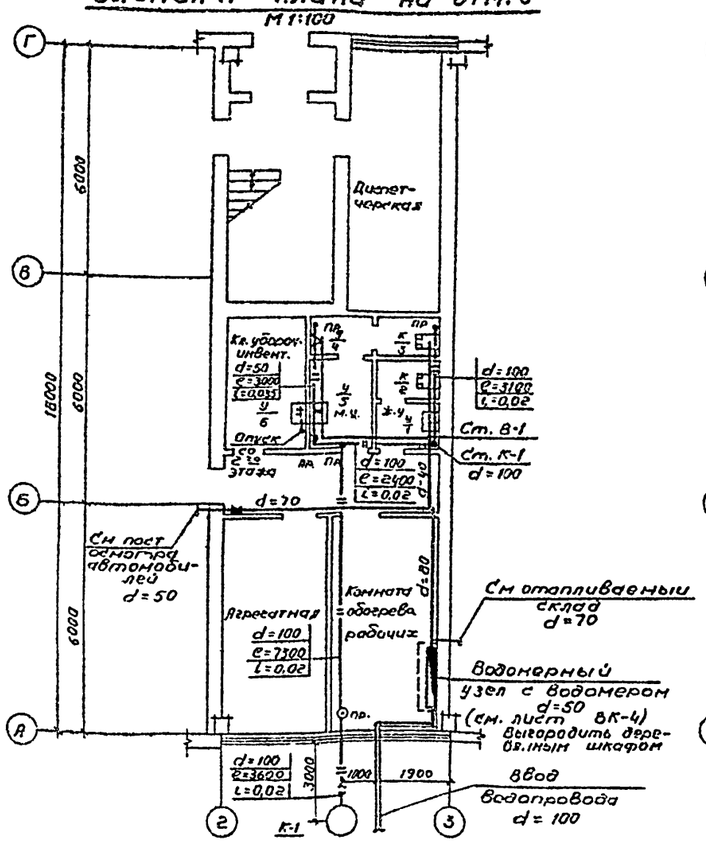

План на ОТМ. + 3,600
М 1:100

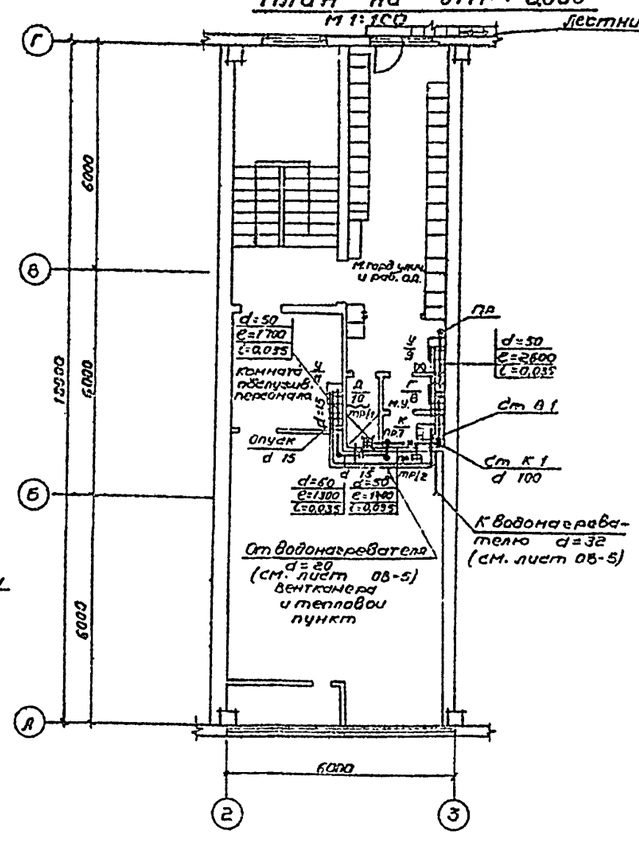

Примечание

Спецификацию см лист ВК-6

Минавтотрансгражданпроект ГИПРОАВТОТРАНС г. Воронеж 1974г.	План. Элемент плана на ОТМ.0. План на ОТМ. + 3,600	Типовой проект 503-207	
Производственно-складской корпус для грузовой автостанции на 1500 тонн отправленной всутки		Альбом I	
		Лист ВК-3	

Согласовано
Нач.отд. Соболев
Нач.эл.отд. Сабин
Гл.инж.проекта Конов

Инженер Иссева, Сбоев
Главный инж. Сбоев

Гл.инж.проекта Гричиков
Гл.инж.проекта Ткачев
Гл.инж.проекта Сименкова
Рук.группы Сбоев

Схема водопровода

М 1:100

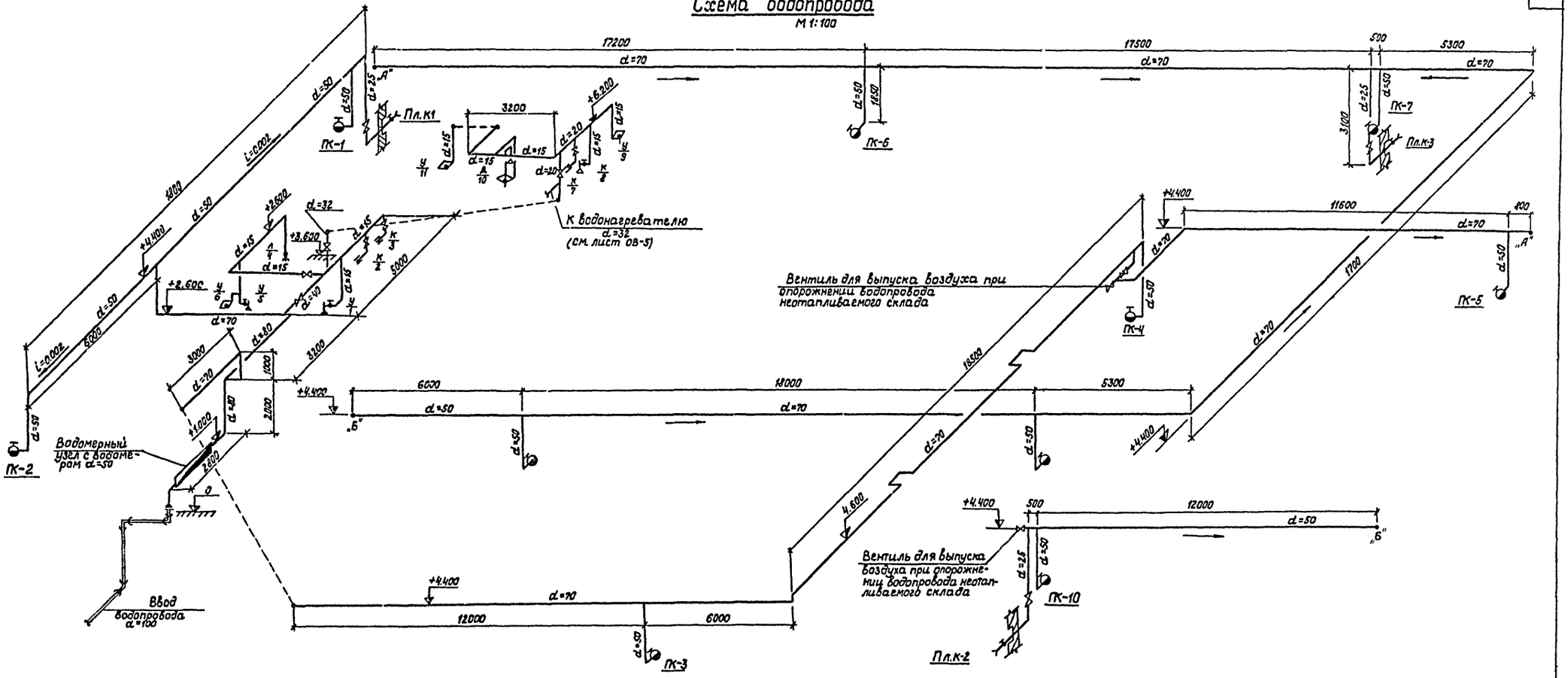

Схема горячего водоснабжения

М1:100

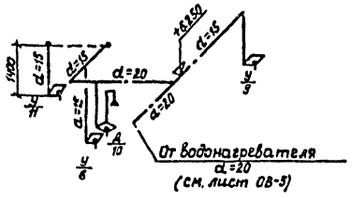

Схема водомерного узла

б/м

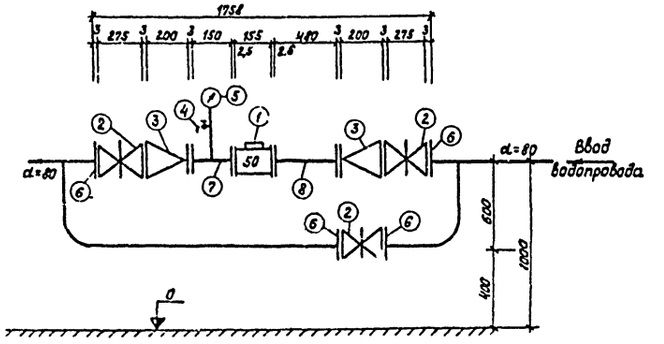

Примечания

1. Условные обозначения даны на листе ВК-1
2. Спецификация материалов дана на листе ВК-6
3. Установку пожарного крана и поливочного крана в нише см. на листе ВК-5.

Минавтотранс РСФСР ГИПРОАВТОТРАНС г. Воронеж 1974г Производственно-складской корпус для грузовой автостанции на 1500 тонн отправлений в сутки.	Схема водопровода. Схема горячего водоснабжения. Схема водомерного узла.	Типовой проект 503-207 Альбом I Лист ВК-4

Гл. инж. п.п.	Шубаев	
Нач. отд.	Маковычев	
Гл. спец.	Семенцова	
Рук. группы	Гвозев	
Инженер	Исаева	
Проверил	Гвозев	

Схема хоз-бытовой канализации

М 1:100

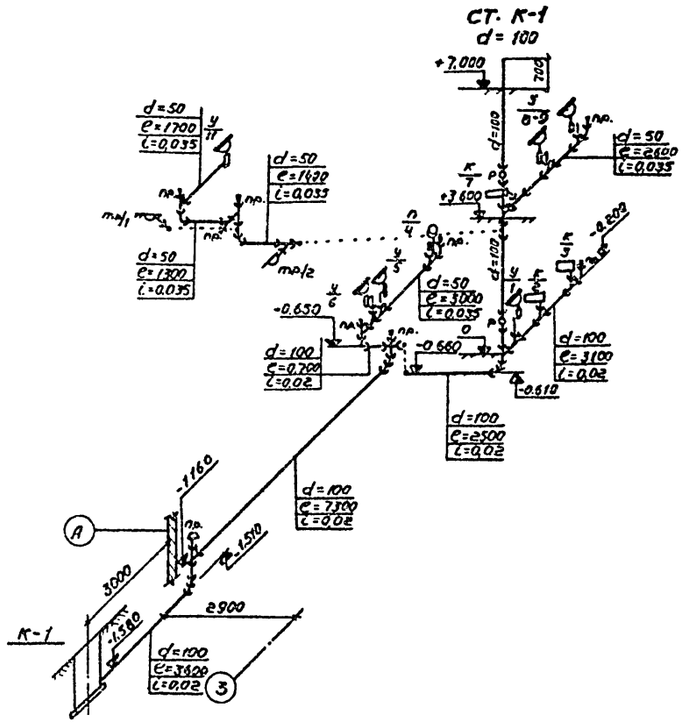

Установка пожарного крана в шкафу

М/м

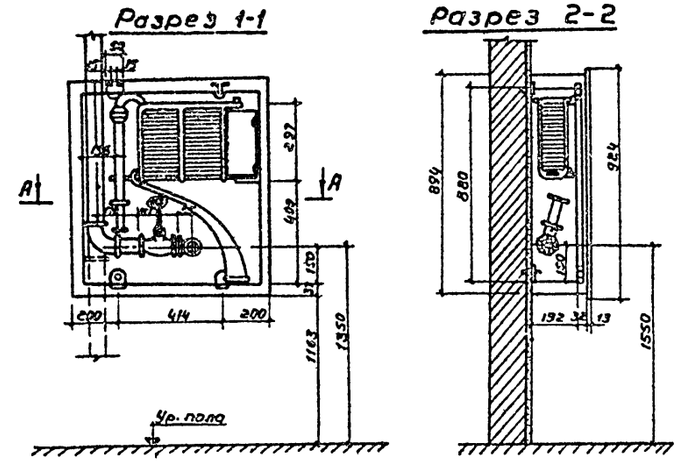

План по А-А

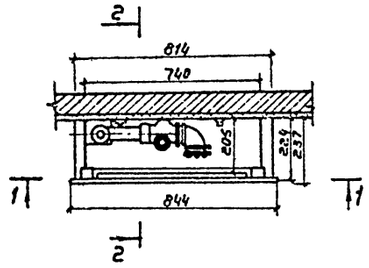

Установка поливочного крана в нише

М 1:20

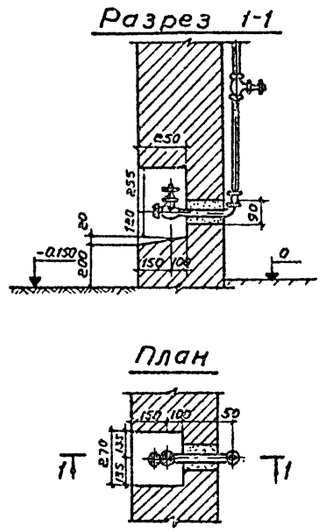

Спецификация на одну прочистку в лючке

NN п/п	Наименование	Ед. изм.	К-во	ГОСТ
1	Ковер чугунный	шт.	1	–
2	Заглушка	"	1	–
3	Болт М10 е-70	"	2	7798-70*
4	Гайка М10	"	2	5915-70*

Примечание

Спецификацию см. лист ВК-6

Установка прочистки в лючке

М 1:10

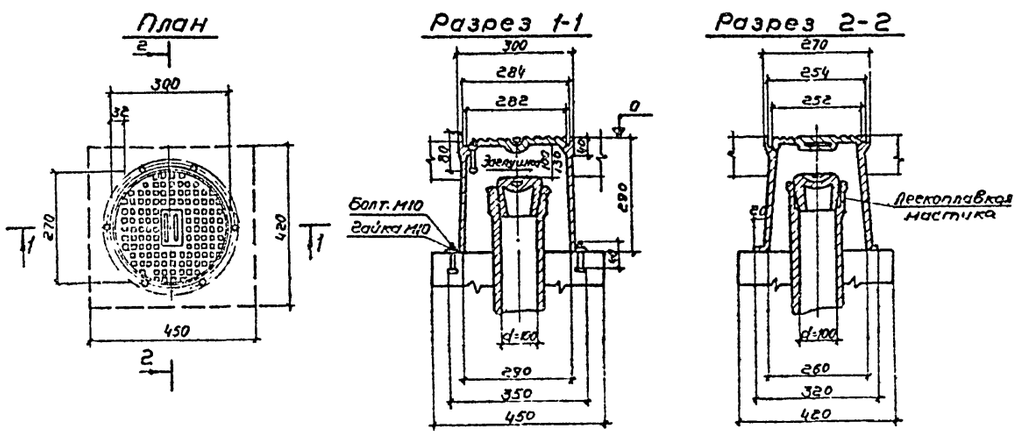

Гл. инж. пр.	Ю. Ивлев		
Нач. отдел.	Г. Ворошилов		
Гл. специал.	Р. Тенисова		
Рук. группы	А. Гузев		
Инженер	Ю. Сергеева		
Проверил	Г. Воздев		

Минавтотранс РСФСР ГИПРОАВТОТРАНС г. Воронеж 1974 г.	Схема хоз-бытовой канализации. Установка пожарного крана в шкафу. Установка поливочного крана в нише. Установка прочистки в лючке.	Типовой проект 503-207
Производственно-складской корпус для грузовой автостанции на 1500 тонн отправлений в сутки		Альбом I
		Лист ВК-5

Спецификация

№№ п.п.	Наименование	Размер	Ед. изм.	Кол-во	Вес кг Ед.	Вес кг Общ.	Прим.
1	2	3	4	5	6	7	8
	Водопровод						
1	Трубы чугунные	d=100	п.м.	10.0	23.0	230.0	5525-61**
2	Колено чугунное раструбное	d=100	шт	1	21,4	21,4	"
3	Тто же раструб-гл. конец	d=100	"	2	19,6	39,2	"
4	Патрубок фланец-гл.конец	d=100	"	1	13,1	13,1	"
5	Переход фланцевый	d=100×80	"	1	13,0	13,0	"
6	Трубы стальные бесшовные горячекатанные	d=80	п.м.	7,0	7,38	51.66	8732-70
7	Трубы стальные водогазопроводные черные	d=70	"	170,0	7,05	1198,5	3262-62
8	То же	d=50	"	55,0	4,88	268,4	"
9	То же оцинкованные	d=40	"	2,0	3,84	7,68	"
10	То же	d=32	"	2,0	3,09	6,18	"
11	То же	d=25	"	45,0	2,39	107,55	"
12	То же	d=20	"	3,0	1.66	4,98	"
13	То же	d=15	"	20,0	1.28	25,6	"
14	Задвижка 30ч6бр	d=80	шт.	2	29,0	58,0	8437-63
15	Вентиль 15ч8р	d=40	"	1	4,15	4,15	11570-65*
16	То же	d=32	"	1	2,7	2,7	"
17	То же	d=25	"	4	1,75	7,00	"
18	То же	d=20	"	1	1,1	1,1	"
19	То же	d=15	"	5	0,75	3,75	"
20	Кран туалетный	d=15	"	3	0,34	1,02	8906-70
21	Кран писсуарный	d=15	"	1	0,33	0,33	КП-2
22	Кран пожарный 16 1р	d=50	комп.	10	5,0	50,0	2217-66
23	Кран поливочный	d=25	"	2	1,3	2,6	11570-65*
24	Изоляция минераловатными скорлупами δ=40мм на фенольной связке с покровным слоем лакостеклоткани по пергамину	d=80	п.м.	7,0	—	—	—
25	То же	d=70	"	170,0	—	—	—
26	Фланцы стальные приварные	d=80	шт.	5	1,99	9,95	1255-67*
	Водомерный узел						
1	Водомер турбинный ВТ-50	d=50	ком.	1	9,0	9,0	14187-69**
2	Задвижка 30ч6бр	d=80	шт.	3	29,0	87,0	8437-63
3	Переход фланцевый	d=80×50	"	2	9,9	19,8	5525-61**
4	Кран водоразборный	d=15	шт	1	0,3	0,3	8906-70
5	Манометр ОБМ-160	-	"	1	-	-	-
6	Фланцы стальные приварные	d=80	"	4	1,99	7,96	1255-67*
7	Патрубок стальной фланцевый l=150	d=50	"	1	2,81	2,81	собст. изг.
8	То же l=480	d=50	"	1	4,42	4,42	"
	Горячее водоснабжение						
1	Трубы стальные водогазопроводные оцинкованные	d=20	п.м	5,0	1,66	8,30	3262-62
2	То же	d=15	"	10,0	1,28	12,8	"
3	Смеситель для душевой установки см-Д-ст	d=15	шт.	1	1,48	1,48	10822-64
4	Смеситель для умывальника настольный см. ум. вксц	d=15	"	3	1,40	4,20	7941-64
	Канализация						
1	Трубы чугунные	d=100	п.м.	30,0	13,4	402,0	6942-3-69*
2	То же	d=50	"	12,0	5,9	70,8	"
3	Тройник прямой	100×100	шт.	5	7,7	38,5	6942-17-69
4	То же	d=100×50	"	3	5,0	15,0	"
5	То же	d=50×50	"	10	2,7	27,0	"
6	Тройник переходной	100×50	"	1	6,8	6,8	6942.20-69
7	Крестовина прямая	100×100	"	1	8,8	8,8	6942.24-69
8	Колено	d=100	"	2	5,1	10,2	6942.8-69
9	То же	d=50	"	5	2,1	10,5	"
10	Тройник косой 45°	d=50×50	"	1	3,1	3,1	6942.22-69
11	Отвод 135°	d=100	"	6	3,7	22,2	6942.12-69
12	То же	d=50	"	2	1,6	3,2	"
13	Ревизия	d=100	"	2	8,0	16,0	6942.30-69
14	Трап чугунный	d=50	"	2	7,0	14,0	1811-73
15	Сифон бутылочный	d=50	"	5	4,8	24,0	11807-66
16	То же прямой	d=50	"	1	4,4	4,4	"
17	Писсуар с цельноотлитым сифоном	—	"	1	—		755-72
18	Чаша напольная керамическая с прямым выпуском	-	шт	2	-	-	-
19	То же с косым выпуском	-	"	1	-	-	-
20	Умывальник фаянсовый	600×450	"	6	—	—	1430-62
21	Прочистка в лючке	d=100	"	1	—	—	см. лист ВК-5
22	Прочистка	d=100	"	3	1,4	4,2	—
23	То же	d=50	"	5	0,5	2,5	—
24	Колодец из ж/б колец	d=1000	"		—	—	т.п. 902-9-1

Минавтотранс РСФСР ГИПРОАВТОТРАНС г.Воронеж 1974г. Производственно-складской корпус для грузовой автостанции на 1500 то-ну отправлений в сутки	Спецификация	Типовой проект 503-207 Альбом I Лист ВК-6

Отпечатано
в Новосиб. реком филиале ЦИТП
630064 г. Новосибирск, пр. Карла Маркса 1
Выдано в печать "4" V 1981
Заказ 1131 Тираж 400