ТИПОВЫЕ ПРОЕКТНЫЕ РЕШЕНИЯ

820-04-16.85

ВОДОСБРОСЫ-ВОДОВЫПУСКИ ТРУБЧАТЫЕ С ШАХТНЫМ ОГОЛОВКОМ НА РАСХОД ВОДЫ ДО 70м³/с ПРИ ПЕРЕПАДАХ ОТ 5 ДО 12м

АЛЬБОМ VI

ЖЕЛЕЗОБЕТОННЫЕ КОНСТРУКЦИИ ВОДОБОЙНЫХ КОЛОДЦЕВ И ВОДОБОЙНЫХ СТЕНОК МОНОЛИТНЫЙ И СБОРНО-МОНОЛИТНЫЙ ВАРИАНТЫ

КФ ЦИТП Инв №9066/6

Привязан

Инв №

ТИПОВЫЕ ПРОЕКТНЫЕ РЕШЕНИЯ

820-04-16.85

ВОДОСБРОСЫ-ВОДОВЫПУСКИ ТРУБЧАТЫЕ С ШАХТНЫМ ОГОЛОВКОМ НА РАСХОД ВОДЫ ДО 70 м³/с ПРИ ПЕРЕПАДАХ ОТ 5 ДО 12 м

АЛЬБОМ VI

ЖЕЛЕЗОБЕТОННЫЕ КОНСТРУКЦИИ ВОДОБОЙНЫХ КОЛОДЦЕВ И ВОДОБОЙНЫХ СТЕНОК
МОНОЛИТНЫЙ И СБОРНО-МОНОЛИТНЫЙ ВАРИАНТЫ

СОСТАВ ПРОЕКТА

АЛЬБОМ I ОБЩАЯ ЧАСТЬ
АЛЬБОМ II ВОДОСБРОСЫ НА РАСХОД ВОДЫ ДО 39 м³/с ЖЕЛЕЗОБЕТОННЫЕ КОНСТРУКЦИИ ШАХТЫ ВЕДОМОСТЬ ПОТРЕБНОСТИ В МАТЕРИАЛАХ МОНОЛИТНЫЙ ВАРИАНТ
АЛЬБОМ III ВОДОСБРОСЫ НА РАСХОД ВОДЫ ДО 39 м³/с ЖЕЛЕЗОБЕТОННЫЕ КОНСТРУКЦИИ ШАХТЫ ВЕДОМОСТЬ ПОТРЕБНОСТИ В МАТЕРИАЛАХ СБОРНО-МОНОЛИТНЫЙ ВАРИАНТ
АЛЬБОМ IV ВОДОСБРОСЫ НА РАСХОД ВОДЫ ОТ 39 м³/с ДО 70 м³/с ЖЕЛЕЗОБЕТОННЫЕ КОНСТРУКЦИИ ШАХТЫ ВЕДОМОСТЬ ПОТРЕБНОСТИ В МАТЕРИАЛАХ МОНОЛИТНЫЙ ВАРИАНТ
АЛЬБОМ V ВОДОСБРОСЫ НА РАСХОД ВОДЫ ОТ 39 м³/с ДО 70 м³/с ЖЕЛЕЗОБЕТОННЫЕ КОНСТРУКЦИИ ШАХТЫ ВЕДОМОСТЬ ПОТРЕБНОСТИ В МАТЕРИАЛАХ СБОРНО-МОНОЛИТНЫЙ ВАРИАНТ
АЛЬБОМ VI ЖЕЛЕЗОБЕТОННЫЕ КОНСТРУКЦИИ ВОДОБОЙНЫХ КОЛОДЦЕВ И ВОДОБОЙНЫХ СТЕНОК МОНОЛИТНЫЙ И СБОРНО-МОНОЛИТНЫЙ ВАРИАНТЫ
АЛЬБОМ VII СМЕТЫ МОНОЛИТНЫЙ ВАРИАНТ
АЛЬБОМ VIII СМЕТЫ СБОРНО-МОНОЛИТНЫЙ ВАРИАНТ

РАЗРАБОТАН институтом „Укргипроводхоз"

УТВЕРЖДЕН И ВВЕДЕН В ДЕЙСТВИЕ Минводхозом СССР Протокол №6083 от 14 января 1985 г

ГЛАВНЫЙ ИНЖЕНЕР ИНСТИТУТА В Д ДУПЛЯК

ГЛАВНЫЙ ИНЖЕНЕР ПРОЕКТА Л Г ФРАНК

КФ ЦИТП инв. N 9066/6

Привязан

Инв. №

© КФ ЦИТП Госстроя СССР, 1988 г.

Альбом VI

Содержание

Марка	Наименование	Стр
КЖ2	Общие данные (начало)	4
	Общие данные (продолжение)	5
	Общие данные (окончание)	6
	Водобойный колодец при B=2.0м δ<15° B-4.5м δ<10°	
	hн б ≤ 1.0м ВКм (Монолитный вариант) Схема	
	армирования План Разрезы 1-1 5-5	7
	То же при B=2.0м δ>15° B=4.5м 10°≤δ≤40° hн б ≤ 1.0м	8
	То же при B=2.0м δ>15° B=4.5м 10°≤δ≤40° hн б≤1.5м, B=2.0м δ<15°	
	B=4.5м δ<10° hн б ≤ 2.0м	9
	То же при B=2.0м δ<15° B=4.5м δ<10° hн б≤1.5м B=2.0м δ>15°	
	B=4.5м 10°≤δ≤40° hн б ≤ 2.0м	10
	Водобойный колодец Схема раскладки плит-оболо-	
	чек План Разрезы 1-1 5-5	11
	Водобойные колодцы Ведомость привязки плит-обо-	
	лочек при строительстве водобойных стенок	12
	То же	13
	Водобойный колодец при B=2.0м δ<15° B=4.5м δ<10°	
	hн б≤1.0м ВК (Сборно-монолитный вариант) Схема	
	армирования План Разрезы 1-1 5-5	14
	То же при B=2.0м δ>15° B=4.5м 10°≤δ≤40° hн б≤1.0м	15
	То же при B=2.0м δ<15° B=4.5м δ<10° hн б ≤ 1.5м	16
	То же при B=2.0м δ>15° B=4.5м 10°<δ≤40° hн б≤1.5м	17
	То же при B=2.0м δ<15° B=4.5м δ<10° hн б≤2.0м	18
	То же при B=2.0м δ>15° B=4.5м 10°≤δ≤40° hн б≤2.0м	19
	Водобойные стенки Номограммы для определения	
	размеров и количества водобойных стенок при B=2.0м	
	План Разрезы 1-1 3-3	20
	То же при B=4.5м	21
	Вариант трех водобойных стенок при hн б=1.0м B=2.0м B=4.5м ВСм	
	(Монолитный вариант) Схема армирования План Разрезы 1-1 5-5	22
	То же при 1.0м < hн б≤1.5м	23
	То же при 1.5м < hн б ≤ 2.0м	24
	Вариант двух водобойных стенок при hн б=1.0м	
	B=2.0м, B=4.5м ВСм (Монолитный вариант)	
	Схема армирования План Разрезы 1-1 5-5	25
	То же при 1.0м < hн б≤1.5м	26
	То же при 1.5м < hн б ≤ 2.0м	27
	Вариант одной водобойной стенки при	
	hн б=1.0м B=2.0м, B=4.5м ВСм (Монолитный вари-	
	ант) Схема армирования План Разрезы 1-1 5-5	28

Продолжение

Марка	Наименование	Стр
	То же при 1.0м < hн б ≤ 1.5м	29
	То же при 1.5м < hн б ≤ 2.0м	30
	Водобойные стенки Схема раскладки плит-	
	оболочек План Разрезы 1-1 5-5	31
	Водобойные стенки Ведомость привязки	
	плит-оболочек при строительстве водо-	
	бойных стенок	32
	То же	33
	Вариант трех водобойных стенок при hн б=1.0м	
	B=2.0м, B=4.5м ВС (Сборно-монолитный вариант)	
	Схема армирования План Разрезы 1-1 5-5	34
	То же при 1.0м < hн б≤1.5м	35
	То же при 1.5м < hн б ≤ 2.0м	36
	Вариант двух водобойных стенок при hн б=1.0м	
	B=2.0м, B=4.5м ВС (Сборно-монолитный вариант)	
	Схема армирования План Разрезы 1-1 5-5	37
	То же при 1.0м < hн б ≤ 1.5м	38
	То же при 1.5м < hн б ≤ 2.0м	39
	Вариант одной водобойной стенки при	
	hн б=1.0м B=2.0м B=4.5м ВС (Сборно-монолит-	
	ный вариант) Схема армирования План	
	Разрезы 1-1 5-5	40
	То же при 1.0м < hн б ≤ 1.5м	41
	То же при 1.5м < hн б ≤ 2.0м	42
	Водобойный колодец (вариант сборных стен)	
	Схема раскладки стеновых блоков марки СБ. План Разрезы 1-1 5-5	43
	Водобойный колодец	
	Ведомость привязки стеновых блоков СБ -	
	при строительстве водобойных колодцев	44
	Водобойный колодец при B=2.0м δ<15°, B=4.5м	
	δ<10° hн б=1.0м ВКс (вариант сборных стен)	
	Схема армирования План Разрезы 1-1 5-5	45
	То же при B=2.0м δ>15°, B=4.5м 10°≤δ≤40° hн б=1.0м	46
	То же при B=2.0м δ>15° B=4.5м 10°≤δ≤40° hн б≤1.5м B=2.0м	
	δ<15° B=4.5м δ<10° hн б=2.0м	47
	То же при B=2.0м δ<15° B=4.5м δ<10° hн б≤1.5м B=2.0м	
	δ>15° B=4.5м 10°≤δ≤40° hн б≤2.0м	48
	Водобойные стенки (Вариант сборных стен)	
	Схема раскладки стеновых блоков марки СБ План	
	Разрезы 1-1. 5-5	49

Продолжение

Марка	Наименование	Стр
	Водобойные стенки Ведомость привязки стено-	
	вых блоков СБ- при строительстве водобойных	
	стенок	50
	Вариант трех водобойных стенок при hн б=1.0м B=2.0м	
	B=4.5м ВСс (вариант сборных стен) Схема арми-	
	рования План Разрезы 1-1 5-5	51
	То же при 1.0м<hн б≤1.5м B=2.0м B=4.5м	52
	То же при 1.5м< hн б ≤2.0м B=2.0м B=4.5м	53
	Вариант водобойных колодцев Номограммы для	
	определения количества сеток при δ>10°	54
	То же при δ< 15°	55
	Вариант водобойных стенок Номограммы для опре-	
	деления количества сеток	56
	То же	56
	Спецификация к схеме армирования водобойного ко-	
	лодца при B=2.0м δ<15° B=4.5м δ<10° hн б=1.0м ВКм (Монолит-	
	ный вариант)	57
	То же при B=2.0м δ>15° B=4.5м 10°≤δ≤40° hн б=1.0м	57
	То же при B=2.0м δ>15° B=4.5м 10°≤δ≤40° hн б ≤ 1.5м	58
	То же при B=2.0м δ<15° B=4.5м δ<10° hн б≤2.0м	58
	То же при B=2.0м δ<15° B=4.5м δ<10° hн б≤1.5м	59
	То же при B=2.0м δ>15° B=4.5м 10°≤δ≤40° hн б≤2.0м	59
	Спецификация к схеме армирования водобойного колодца	
	при B=2.0м δ<15° B=4.5м δ<10° hн б=1.0м ВС (Сборно-монолит-	
	ный вариант)	60
	То же при B=2.0м δ>15° B=4.5м 10°≤δ≤40° hн б=1.0м	60
	То же при B=2.0м δ<15° B=4.5м δ<10° hн б ≤ 1.5м	61
	То же при B=2.0м δ>15° B=4.5м 10°≤δ≤40° hн б≤1.5м	61
	То же при B=2.0м δ<15° B=4.5м δ<10° hн б≤2.0м	62
	То же при B=2.0м δ>15° B=4.5м 10°≤δ≤40° hн б≤2.0м	62
	Спецификация к схеме армирования трех водобойных	
	стенок при hн б=1.0м B=2.0м ВСм (Монолитный вариант)	63
	То же при B=4.5м hн б=1.0м	63
	То же при B=2.0м 1.0м<hн б≤1.5м	64
	То же при B=4.5м 1.0м<hн б ≤1.5м	64
	То же при B=2.0м 1.5м< hн б ≤2.0м	65
	То же при B=4.5м 1.5м<hн б ≤2.0м	65
	Спецификация к схеме армирования двух водобой-	
	ных стенок при hн б=1.0м B=2.0м ВСм	
	(Монолитный вариант)	66

Типовые проектные решения 820-04-16 85

Инв.№ подл.	Подпись и дата	Взам. инв.№

Альбом VI

Типовые проектные решения 820-04-16 85

Содержание

Марка	Наименование	Стр.
КЖ2	Спецификация к схеме армирования	
	двух водобойных стенок при hнб≤1.0м	
	B=4,5м ВС(сборно-монолитный вариант)	66
	То же при 1.0м<hнб≤1.5м B=2.0м	67
	То же при 1.0м<hнб≤1.5м B=4,5м	67
	То же при 1.5м<hнб≤2.0м B=2.0м	68
	То же при 1.5м<hнб≤2.0м B=4,5м	68
	Спецификация к схеме армирования одной	
	водобойной стенки при hнб≤1.0м B=2.0м ВСм	
	(Монолитный вариант)	69
	То же при hнб≤1.0м B=4.5м	69
	То же при 1.0м<hнб≤1.5м B=2.0м	70
	То же при 1.0м<hнб≤1.5м B=4.5м	70
	То же при 1.5м<hнб≤2.0м B=2.0м	71
	То же при 1.5м<hнб≤2.0м B=4,5м	71
	Спецификация к схеме армирования трех	
	водобойных стенок при hнб≤1.0м B=2.0м	
	ВС (сборно-монолитный вариант)	72
	То же при hнб=1.0м B=4.5м	72
	То же при 1.0м<hнб≤1.5м B=2.0м	73
	То же при 1.0м<hнб≤1.5м B=4.5м	73
	То же при 1.5м<hнб≤2.0м B=2.0м	74
	То же при 1.5м<hнб≤2.0м B=4.5м	74
	Спецификация к схеме армирования	
	двух водобойных стенок при hнб≤1.0м	
	B=2.0м ВС (сборно-монолитный	
	вариант)	75
	То же при hнб≤1.0м B=4,5м	75
	То же при 1.0м<hнб≤1.5м B=2.0м	76
	То же при 1.0м<hнб≤1.5м B=4,5м	76
	То же при 1.5м<hнб≤2.0м B=2.0м	77
	То же при 1.5м<hнб≤2.0м B=4,5м	77
	Спецификация к схеме армирования	
	одной водобойной стенки при hнб≤1.0м	
	B=2.0м ВС (сборно-монолитный	
	вариант)	78
	То же при hнб≤1.0м B=4,5м	78
	То же при 1.0м<hнб≤1.5м B=2.0м	79
	То же при 1.0м<hнб≤1.5м B=4,5м	79
	То же при 1.5м<hнб≤2.0м B=2.0м	80
	То же при 1.5м<hнб≤2.0м B=4,5м	80

Продолжение

Марка	Наименование	Стр
	Спецификация к схеме армирования водобойного	
	колодца при B=2.0м δ<15° B=4.5м δ<10° hнб=1.0м	
	ВКс (вариант сборных стен)	81
	То же при B=2.0м δ>15° B=4.5м 10°≤δ≤40° hнб=1.0м	81
	То же при B=2.0м δ>15° B=4.5м 10°≤δ≤40° hнб=1.5м.	82
	То же при B=2.0м δ<15° B=4.5м δ<10° hнб=2.0м	82
	То же при B=2.0м δ<15° B=4.5м δ<10° hнб=1.5м	83
	То же при B=2.0м δ>15° B=4.5м 10°≤δ≤40° hнб=2.0м	83
	Спецификация к схеме армирования трех водо-	
	бойных стенок при hнб=1.0м B=2.0м, B=4.5м ВСс	
	(вариант сборных стен)	84
	То же при 1.0м<hнб≤1.5м hнб≤1.5м	84
	То же при 1.5м<hнб≤2.0м hнб≤2.0м	85
	Каркас плоский КР (КР3. КР6)	85
	То же КР 2	86
	Каркас пространственный КП	
	(КП1, КП 2)	86
	Каркас плоский КР1	86
	Сетка арматурная С (С3, С7)	86
	То же С1, С 2, С5, С6, С11	87
	" С4	87
	" С 10; С 13	87
	" С8, С9, С16. С18	88
	" С14	88
	" С15	88
	" С19, С 20	89
	" С 21	89
	" С 22 С 24	89
	" С 26 С28	90
	" С 25, С30	90
	" С31, С42	90
	" С 52	91
	" С41, С47	91
	" С32, С34 С40, С43	91
	" С33, С44 . С46	92
	" С29	92
	" С51, С56. С58	92
	" С48 С50, С53 С55	93
	" С59 С63	93

Инв. № подл. | Подпись и дата | Взам. инв. №

Альбом VI

Типовые проектные решения 820-04-16.85

Ведомость основных комплектов

Обозначение	Наименование	Примечание
820-04-16.85 -ПС	Пояснительная записка	Альбом I
-АС	Архитектурно-строительные решения	
-КЖ1	Монолитные и сборные железобетонные конструкции	
-ГИ	Конструкции температурно-осадочных швов	
-ПО	Производство и организация работ	
-КЖ3	Шахта Шм-3-1 (Монолитный вариант)	Альбом II
-КЖ5	Шахта Шм-4-1 (Монолитный вариант)	
-КЖ7	Шахта Шм-5-1 (Монолитный вариант)	
-КЖ9	Шахта Шм-6-1 (Монолитный вариант)	
-КЖ11	Шахта Шм-7-1 (Монолитный вариант)	
-КЖ13	Шахта Шм-8-1 (Монолитный вариант)	
-КЖ15	Шахта Шм-10-1 (Монолитный вариант)	
-КЖ17	Шахта Шм-12-1 (Монолитный вариант)	
-КЖ4	Шахта Ш-3-1 (Сборно-монолитный вариант)	Альбом III
-КЖ6	Шахта Ш-4-1 (Сборно-монолитный вариант)	
-КЖ8	Шахта Ш-5-1 (Сборно-монолитный вариант)	
-КЖ10	Шахта Ш-6-1 (Сборно-монолитный вариант)	
-КЖ12	Шахта Ш-7-1 (Сборно-монолитный вариант)	
-КЖ14	Шахта Ш-8-1 (Сборно-монолитный вариант	
-КЖ16	Шахта Ш-10-1 (Сборно-монолитный вариант)	
-КЖ18	Шахта Ш-12-1 (Сборно-	

Рабочие чертежи разработаны в соответствии с действующими нормами и правилами

Главный инженер проекта Л Г Франк

Продолжение

Обозначение	Наименование	Примечание
820-04-16.85-КЖ18	Монолитный вариант)	Альбом III
-КЖ19	Шахта Шм-3-2 (Монолитный вариант)	Альбом IV
-КЖ21	Шахта Шм-4-2 (Монолитный вариант)	
-КЖ23	Шахта Шм-5-2 (Монолитный вариант)	
-КЖ25	Шахта Шм-6-2 (Монолитный вариант)	
-КЖ27	Шахта Шм-7-2 (Монолитный вариант)	
-КЖ29	Шахта Шм-8-2 Монолитный вариант)	
-КЖ31	Шахта Шм-10-2 (Монолитный вариант)	
-КЖ33	Шахта Шм-12-2 (Монолитный вариант)	
-КЖ20	Шахта Ш-3-2 (Сборно-монолитный вариант)	Альбом V
-КЖ22	Шахта Ш-4-2 (Сборно-монолитный вариант)	
-КЖ24	Шахта Ш-5-2 (Сборно-монолитный вариант)	
-КЖ26	Шахта Ш-6-2 (Сборно-монолитный вариант)	
-КЖ28	Шахта Ш-7-2 (Сборно-монолитный вариант)	
-КЖ30	Шахта Ш-8-2 (Сборно-монолитный вариант)	
-КЖ32	Шахта Ш-10-2 (Сборно-монолитный вариант)	
-КЖ34	Шахта Ш-12-2 (Сборно-монолитный вариант)	
-КЖ2	Водобойные колодцы и водобойные стенки	Альбом VI

Продолжение

Лист	Наименование	Примечание
	Вариант) Схема армирования План	
	Разрезы 1-1 5-5	
5	То же при в=2,0м б>15° в=4,5м	
	10°<б<40° hнб=1,0м	
6	То же при в=2,0м б>15° в=4,5м 10°<б<40°	
	hнб≤1,5м, в=2,0м б<15° в=4,5м б<10° hнб≤2,0м	
7	То же при в=2,0м б<15° в=4,5м б<10° hнб≤1,5м	
	в=2,0м б>15° в=4,5м 10°<б<40° hнб≤2,0м	
8	Водобойные колодцы Схема раскладки	
	плит-оболочек План Разрезы 1-1 5-5	
9	Водобойные колодцы Ведомость привязки	
	плит-оболочек при строительстве водобойных	
	колодцев	
10	То же	
11	Водобойный колодец при в=2,0м б<15° в=4,5м б<10°	
	hнб≤1,0м ВК (Сборно-монолитный вариант)	
	Схема армирования План Разрезы 1-1 5-5	
12	То же при в=2,0м б>15° в=4,5м 10°<б<40°	
	hнб≤1,0м	
13	То же при в=2,0м б<15° в=4,5м б<10°	
	hнб≤1,5м	
14	То же при в=2,0м б>15° в=4,5м 10°<б<40°	
	hнб≤1,5м	
15	То же при в=2,0м б<15° в=4,5м б<10°	
	hнб≤2,0м	
16	То же при в=2,0м б>15° в=4,5м 10°<б<40°	
	hнб≤2,0м	
17	Водобойные стенки Номограммы для определения размеров и количества водобойных	
	стенок при в=2,0м План Разрезы 1-1 3-3	
18	То же при в=4,5м	
19	Вариант трех водобойных стенок при hнб=1,0м	
	в=2,0м, в=4,5м ВСМ (Монолитный вариант)	
	Схема армирования План Разрезы 1-1 5-5	
20	То же при 1,0м < hнб ≤ 1,5м	

Ведомость чертежей основного комплекта КЖ-2

Лист	Наименование	Примечание
1	Общие данные (начало)	
2	Общие данные (продолжение)	
3	Общие данные (окончание)	
4	Водобойный колодец при в=2,0м б<15°,	
	в=4,5м б<10° hнб=1,0м ВКм (Монолитный	

9066/6

Привязан

Инв. №

Разраб	Потапенко		7.06.84
Пров	Дебяшин		8.06.84
Нач ар	Уффе		8.06.84
ГИП	Франк		5.06.84
Нач отд	Ясневский		6.06.84
Н контр	Сильченко		6.06.84

ТПР 820-04-16.85- КЖ2

Водосбросы-водоприемники трубчатые с шахтным оголовком на расход воды до 10 м³/с при перепадах от 5 до 12 м

В водобойные колодцы и водобойные стенки

Стадия	Лист	Листов
Р	1	111

Общие данные (начало)

Укргипроводхоз г Киев

Инв. № подл. | Подпись и дата | Взам. инв. №

Формат А2

Ведомость чертежей основного комплекта КЖ2

Лист	Наименование	Примечание
21	Вариант трех водобойных стенок при 1,5м<hнб≤2,0м B=2,0м B=4,5м ВСм(Монолитный вариант) Схема армирования План Разрезы 1-1 5-5	
22	Вариант двух водобойных стенок при hнб=1,0м B=2,0м B=4,5м ВСм(Монолитный вариант) Схема армирования План Разрезы 1-1 5-5	
23	То же при 1,0м<hнб≤1,5м	
24	То же при 1,5м<hнб≤2,0м	
25	Вариант одной водобойной стенки при hнб=1,0м B=2,0м B=4,5м ВСм(Монолитный вариант) Схема армирования План Разрезы 1-1 5-5	
26	То же при 1,0м<hнб≤1,5м	
27	То же при 1,5м<hнб≤2,0м	
28	Водобойные стенки Схема раскладки плит-оболочек План Разрезы 1-1 5-5	
29-30	Водобойные стенки Ведомость привязки плит-оболочек при строительстве водобойных стенок	
31	Вариант трех водобойных стенок при hнб=1,0м B=2,0м B=4,5м ВС(Сборно-монолитный вариант) Схема армирования План Разрезы 1-1 5-5	
32	То же при 1,0м<hнб≤1,5м	
33	То же при 1,5м<hнб≤2,0м	
34	Вариант двух водобойных стенок при hнб=1,0м B=2,0м B=4,5м ВС(Сборно-монолитный вариант) Схема армирования План Разрезы 1-1 5-5	
35	То же при 1,0м<hнб≤1,5м	
36	То же при 1,5м<hнб≤2,0м	
37	Вариант одной водобойной стенки при hнб=1,0м B=2,0м B=4,5м ВС(Сборно-монолитный вариант) Схема армирования План Разрезы 1-1 5-5	
38	То же при 1,0<hнб≤1,5м	
39	То же при 1,5м<hнб≤2,0м	
40	Водобойный колодец (Вариант сборных стен) Схема раскладки стеновых блоков марки СБ План Разрезы 1-1 5-5	
41	Водобойный колодец Ведомость привязки стеновых блоков СБ-при строительстве водобойных колодцев	
42	Водобойный колодец при B=2,0м б<15° B=4,5м б<10° hнб=1,0м ВКс (Вариант сборных стен) Схема армирования План. Разрез 1-1 5-5	
43	То же при B=2,0м б>15° B=4,5м 10°<б≤40° hнб=1,0м	
44	То же при B=2,0м б>15° B=4,5м 10°<б≤40° hнб≤1,5м	
45	B=2,0 б<15° B=4,5м б<10° hнб≤2,0м	
46	То же при B=2,0м б<15° B=4,5м б<10° hнб≤1,5м	
	B=2,0м б>15° B=4,5м 10°<б≤40° hнб≤2,0м	
46	Водобойные стенки (Вариант сборных стен) Схема раскладки стеновых блоков СБ План Разрезы 1-1 5-5	

Продолжение

Лист	Наименование	Примечание
47	Водобойные стенки Ведомость привязки стеновых блоков СБ-при строительстве водобойных стенок	
48	Вариант трех водобойных стенок при hнб=1,0м B=2,0м B=4,5м ВСс(Вариант сборных стен) Схема армирования План Разрезы 1-1 5-5	
49	То же при 1,0м<hнб≤1,5м	
50	То же при 1,5м<hнб≤2,0м	
51	Вариант водобойных колодцев Номограммы для определения количества сеток при б>10°	
52	То же при б<15°	
53	Вариант водобойных стенок Номограммы для определения количества сеток	
54	То же	
55	Спецификация к схеме армирования водобойного колодца при B=2,0м б<15° B=4,5м б<10° hнб=1,0м ВКм (Монолитный вариант)	
56	То же при B=2,0м б>15° B=4,5м 10°<б≤40° hнб=1,0м	
57	То же при B=2,0м б>15° B=4,5м 10°<б≤40° hнб≤1,5м	
58	То же при B=2,0м б<15° B=4,5м б<10° hнб≤2,0м	
59	То же при B=2,0м б<15° B=4,5м б<10° hнб≤1,5м	
60	То же при B=2,0м б>15° B=4,5м 10°<б≤40° hнб≤2,0м	
61	Спецификация к схеме армирования водобойного колодца при B=2,0м б<15° B=4,5м б<10° hнб=1,0м ВК (Сборно-монолитный вариант)	
62	То же при B=2,0м б>15° B=4,5м 10°<б≤40° hнб=1,0м	
63	То же при B=2,0м б<15° B=4,5м б<10° hнб≤1,5м	
64	То же при B=2,0м б>15° B=4,5м 10°<б≤40° hнб≤1,5м	
65	То же при B=2,0м б<15° B=4,5м б<10° hнб≤2,0м	
66	То же при B=2,0м б>15° B=4,5м 10°<б≤40° hнб≤2,0м	
67	Спецификация к схеме армирования трех водобойных стенок при hнб=1,0м B=2,0м ВСм (Монолитный вариант)	
68	То же при hнб=1,0м B=4,5м	
69	То же при 1,0м<hнб≤1,5м B=2,0м	
70	То же при 1,0м<hнб≤1,5м B=4,5м	
71	То же при 1,5м<hнб≤2,0м B=2,0м	
72	То же при 1,5м<hнб≤2,0м B=4,5м	
73	Спецификация к схеме армирования двух водобойных стенок при hнб=1,0м B=2,0м ВСм (Монолитный вариант)	
74	То же при hнб=1,0м B=4,5м	
75	То же при 1,0м<hнб≤1,5м B=2,0м	

Продолжение

Лист	Наименование	Примечание
76	То же при 1,0м<hнб≤1,5м B=4,5м	
77	То же при 1,5м<hнб≤2,0м B=2,0м	
78	То же при 1,5м<hнб≤2,0м B=4,5м	
79	Спецификация к схеме армирования одной водобойной стенки при hнб=1,0м B=2,0м ВСм (Монолитный вариант)	
80	То же при hнб=1,0м B=4,5м	
81	То же при 1,0м<hнб≤1,5м B=2,0м	
82	То же при 1,0м<hнб≤1,5м B=4,5м	
83	То же при 1,5м<hнб≤2,0м B=2,0м	
84	То же при 1,5м<hнб≤2,0м B=4,5м	
85	Спецификация к схеме армирования трех водобойных стенок при hнб=1,0м B=2,0м ВС(Сборно-монолитный вариант)	
86	То же при hнб=1,0м B=4,5м	
87	То же при 1,0м<hнб≤1,5м B=2,0м	
88	То же при 1,0м<hнб≤1,5м B=4,5м	
89	То же при 1,5м<hнб≤2,0м B=2,0м	
90	То же при 1,5м<hнб≤2,0м B=4,5м	
91	Спецификация к схеме армирования двух водобойных стенок при hнб=1,0м B=2,0м ВС(Сборно-монолитный вариант)	
92	То же при hнб=1,0м B=4,5м	
93	То же при 1,0м<hнб≤1,5м B=2,0м	
94	То же при 1,0м<hнб≤1,5м B=4,5м	
95	То же при 1,5м<hнб≤2,0м B=2,0м	
96	То же при 1,5м<hнб≤2,0м B=4,5м	
97	Спецификация к схеме армирования одной водобойной стенки при hнб=1,0м B=2,0м ВС (Сборно-монолитный вариант)	
98	То же при hнб=1,0м B=4,5м	
99	То же при 1,0м<hнб≤1,5м B=2,0м	
100	То же при 1,0м<hнб≤1,5м B=4,5м	
101	То же при 1,5м<hнб≤2,0м B=2,0м	
102	То же при 1,5м<hнб≤2,0м B=4,5м	
103	Спецификация к схеме армирования водобойного колодца при B=2,0м б<15° B=4,5м б<10° hнб=1,0м ВКс (Вариант сборных стен)	

5

9066/6

Разраб	Потапенко			9066/6
Пров	Цевяшик			9066/6
Рук гр	Иоффе			9066/6
ГИП	Франк			9066/6
Нач отд	Чиженьков			9066/6
Н контр	Сильченко			9066/6

ТПР 820-04-16.85- КЖ2

Водосбросы-водовыпуски трубчатые с шахтным оголовком на расход воды до 10м³/с при перепадах от 5 до 12м

Водобойные колодцы и водобойные стенки

Стадия	Лист	Листов
Р	2	

Общие данные (продолжение)

Укргипроводхоз г Киев

Привязан

Инв №

Альбом VI

Типовые проектные решения 820-04-16.85

Инв № подл | Подпись и дата | Взам инв №

Формат А2

Альбом VI

Типовые проектные решения 820-04-16 85

Ведомость чертежей основного комплекта КЖ2

Лист	Наименование	Примечание
104	Спецификация к схеме армирования водобойного колодца при B=2.0м δ>15° B=4.5м 10°≤δ≤40° hн δ=1.0м ВКс (вариант сборных стен)	
105	То же при B=2.0м δ>15° B=4.5м 10°≤δ≤40° hн δ≤1.5м	
106	То же при B=2.0м δ<15° B=4.5м δ<10° hн δ≤2.0м	
107	То же при B=2.0м δ<15° B=4.5м δ<10° hн δ≤1.5м	
108	То же при B=2.0м δ>15° B=4.5м 10°≤δ≤40° hн δ≤2.0м	
109	Спецификация к схеме армирования трех водобойных стенок при hн δ=1.0м B=2.0м B=4.5м ВСс (вариант сборных стен)	
110	То же при 1.0м<hн δ≤1.5м	
111	То же при 1.5м<hн δ≤2.0м	

Ведомость спецификаций

Лист	Наименование	Примечание
55	Спецификация к схеме армирования водобойного колодца при B=2.0м δ<15° B=4.5м δ<10° hн δ=1.0м ВКм (монолитный вариант)	
56	То же при B=2.0м δ>15° B=4.5м 10°≤δ≤40° hн δ=1.0м	
57	То же при B=2.0м δ>15° B=4.5м 10°≤δ≤40° hн δ≤1.5м	
58	То же при B=2.0м δ<15° B=4.5м δ<10° hн δ≤2.0м	
59	То же при B=2.0м δ<15° B=4.5м δ<10° hн δ≤1.5м	
60	То же при B=2.0м δ>15° B=4.5м 10°≤δ≤40° hн δ≤2.0м	
61	Спецификация к схеме армирования водобойного колодца при B=2.0м δ<15° B=4.5м δ<10° hн δ=1.0м ВК (сборно-монолитный вариант)	
62	То же при B=2.0м δ>15° B=4.5м 10°≤δ≤40° hн δ=1.0м	
63	То же при B=2.0м δ<15° B=4.5м δ<10° hн δ≤1.5м	
64	То же при B=2.0м δ>15° B=4.5м 10°≤δ≤40° hн δ≤1.5м	
65	То же при B=2.0м δ<15° B=4.5м δ<10° hн δ≤2.0м	
66	То же при B=2.0м δ>15° B=4.5м 10°≤δ≤40° hн δ≤2.0м	
67	Спецификация к схеме армирования трех водобойных стенок при hн δ=1.0м B=2.0м B=4.5м ВСМ (монолитный вариант)	
68	То же при hн δ=1.0м B=4.5м	
69	То же при 1.0м<hн δ≤1.5м B=2.0м	
70	То же при 1.0м<hн δ≤1.5м B=4.5м	
71	То же при 1.5м<hн δ≤2.0м B=2.0м	
72	То же при 1.5м<hн δ≤2.0м B=4.5м	
73	Спецификация к схеме армирования двух водобойных стенок при hн δ=1.0м B=2.0м ВСМ (монолитный вариант)	
74	То же при hн δ=1.0м B=4.5м	
75	То же при 1.0м<hн δ≤1.5м B=2.0м	
76	То же при 1.0м<hн δ≤1.5м B=4.5м	

Продолжение

Лист	Наименование	Примечание
77	То же при 1.5м<hн δ≤2.0м B=2.0м	
78	То же при 1.5м<hн δ≤2.0м B=4.5м	
79	Спецификация к схеме армирования одной водобойной стенки при hн δ=1.0м B=2.0м ВСМ (монолитный вариант)	
80	То же при hн δ=1.0м B=4.5м	
81	То же при 1.0м<hн δ≤1.5м B=2.0м	
82	То же при 1.0м<hн δ≤1.5м B=4.5м	
83	То же при 1.5м<hн δ≤2.0м B=2.0м	
84	То же при 1.5м<hн δ≤2.0м B=4.5м	
85	Спецификация к схеме армирования трех водобойных стенок при hн δ=1.0м B=2.0м ВС (сборно-монолитный вариант)	
86	То же при hн δ=1.0м B=4.5м	
87	То же при 1.0м<hн δ≤1.5м B=2.0м	
88	То же при 1.0м<hн δ≤1.5м B=4.5м	
89	То же при 1.5м<hн δ≤2.0м B=2.0м	
90	То же при 1.5м<hн δ≤2.0м B=4.5м	
91	Спецификация к схеме армирования двух водобойных стенок при hн δ=1.0м B=2.0м ВС (сборно-монолитный вариант)	
92	То же при hн δ=1.0м B=4.5м	
93	То же при 1.0м<hн δ≤1.5м B=2.0м	
94	То же при 1.0м<hн δ≤1.5м B=4.5м	
95	То же при 1.5м<hн δ≤2.0м B=2.0м	
96	То же при 1.5м<hн δ≤2.0м B=4.5м	
97	Спецификация к схеме армирования одной водобойной стенки при hн δ=1.0м B=2.0м ВС (сборно-монолитный вариант)	
98	То же при hн δ=1.0м B=4.5м	
99	То же при 1.0м<hн δ≤1.5м B=2.0м	
100	То же при 1.0м<hн δ≤1.5м B=4.5м	
101	То же при 1.5м<hн δ≤2.0м B=2.0м	
102	То же при 1.5м<hн δ≤2.0м B=4.5м	
103	Спецификация к схеме армирования водобойного колодца при B=2.0м δ<15° B=4.5м δ<10° hн δ=1.0м ВКс (вариант сборных стен)	
104	То же при B=2.0м δ>15° B=4.5м 10°≤δ≤40° hн δ=1.0м	
105	То же при B=2.0м δ>15° B=4.5м 10°≤δ≤40° hн δ=1.5м	
106	То же при B=2.0м δ<15° B=4.5м δ<10° hн δ≤2.0м	
107	То же при B=2.0м δ<15° B=4.5м δ<10° hн δ≤1.5м	
108	То же при B=2.0м δ>15° B=4.5м 10°≤δ≤40° hн δ=2.0м	

Продолжение

Лист	Наименование	Примечание
109	Спецификация к схеме армирования трех водобойных стенок при hн δ=1.0м B=2.0м B=4.5м ВСс (вариант сборных стен)	
110	То же при 1.0м<hн δ≤1.5м	
111	То же при 1.5м<hн δ≤2.0м	

Ведомость ссылочных и прилагаемых документов

Обозначение	Наименование	Примечание
	Ссылочные документы	
820-04-16 85 КЖ1 ПО15-15	Плита-оболочка ПО15-15	
820- КЖ1 ПО20-10	То же ПО20-10	
820- КЖ1 ПО25-10	" ПО25-10	
820- КЖ1 ПО25-15	" ПО25-15	
820- КЖ1 ПО30-10	" ПО30-10	
820- КЖ1 ПО30-15	" ПО30-15	
	Прилагаемые документы	
820- ВСм-01.00	Каркас плоский КР(КР3 КР6)	
820- ВКм-02.00	Каркас плоский КР2	
820- ВКм, ВСм, ВК, ВС-03.00	Каркас пространственный КП(КП1, КП2)	
820- ВКм, ВСм-04.00	Каркас плоский КР1	
820- ВКм, ВК-05.00	Сетка арматурная С (С3, С7)	
820- ВКм ВК, ВС, ВСм-06.00	То же С1, С2, С5, С6, С11	
820- ВКм, ВК-07.00	" С4	
820- ВКм, ВК, ВСм-08.00	" С10, С13	
820- ВКм, ВК-09.00	" С8, С9, С16 С18	
820- ВКм, ВК, ВС-10.00	" С14	
820- ВКм, ВСм-11.00	" С15	
820- ВКм, ВК-12.00	" С19, С20	
820 ВКм-13.00	" С21	
820- ВКм-14.00	" С22 С24	
820- ВК-15.00	" С26 С28	
820- ВК-16.00	" С25, С30	
820- ВСм, ВС-17.00	" С31, С42	
820- ВСм-18.00	" С52	
820- ВСм-19.00	" С41, С47	
820- ВСм, ВС-20.00	" С32, С34 С40, С43	
820- ВСм, ВС-21.00	" С33, С44 С46	
820- ВК-22.00	" С29	
820- ВС-23.00	" С51, С56 С58	
820- ВС-24.00	" С48 С50, С53 С55	
820- ВС-25.00	" С59 С63	

Разраб.	Потапенко		05.10.85
Пров.	Левшин		01.10.85
Рук. гр.	Иоффе		01.10.85
ГИП	Франк		10.10.85
Нач. отд.	Лисичевский		15.10.85
Н. контр.	Сильченко		15.10.85

ТПР 820-04-16 85- КЖ2

Водосбросы-водовыпуски трубчатые с гасительным водобоем на расход воды до 10 м³/с при перепадах от 5 до 12 м

Водобойные колодцы и водобойные стенки

Стадия	Лист	Листов
Р	3	

Общие данные (окончание)

Укргипроводхоз г. Киев

Привязан

Инв. №

9066/6

Инв. № подл. | Подпись и дата | Взам. инв. №

Формат А2

Альбом VI

Типовые проектные решения 820-04-16.85

Разрез 1-1

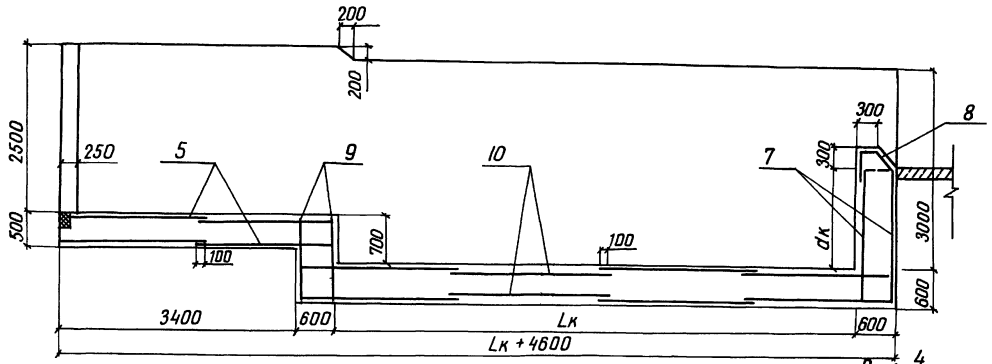

План

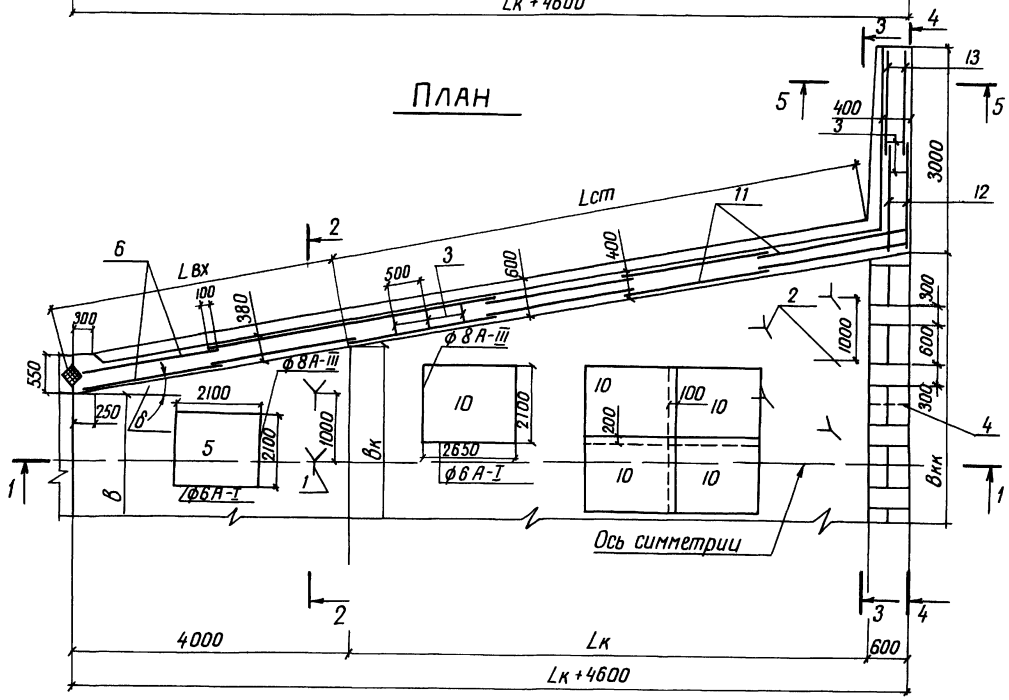

Разрез 2-2

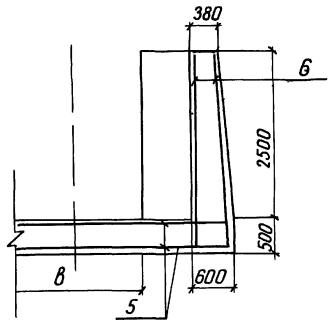

Разрез 3-3

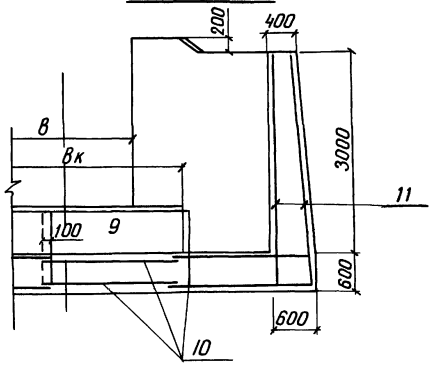

Разрез 4-4

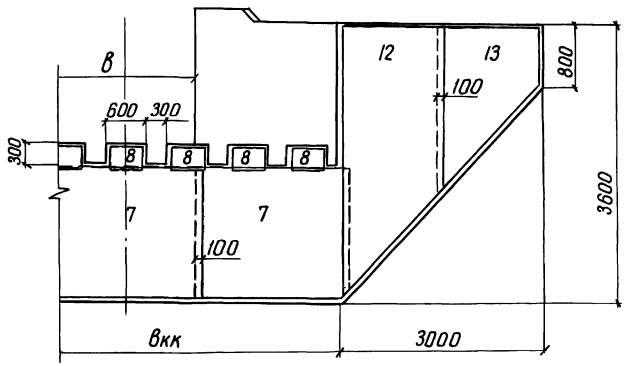

Разрез 5-5

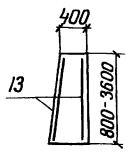

7

90661б

Разраб	Потапенко		04.08.84	ТПР 820-04-16.85-КЖ2			
Пров	Цевящин		30.08.84				
Рук гр	Иоффе		30.08.84				
ГИП	Франк		15.08.84	Водосбросы-водовыпуски трубчатые с шахтным водоприемником на расход воды до 10 м³/с при перепадах от 3 до 12 м			
Нач отд	Писнячевский		16.08.84				
Н контр	Сильченко		16.08.84	Водосбросный колодец при в=20м б<15° в=4,5м б<10° hнб≤1,0м ВКМ (Монолитный вариант)	Стадия	Лист	Листов
					Р	4	
				Схема армирования План Разрезы 1-1 5-5 М1:50	Укргипроводхоз г Киев		

Привязан

Инв №

Инв.№ подл | Подпись и дата | Взам.инв №

Формат А2

Альбом VI

Типовые проектные решения 820-04-16 85

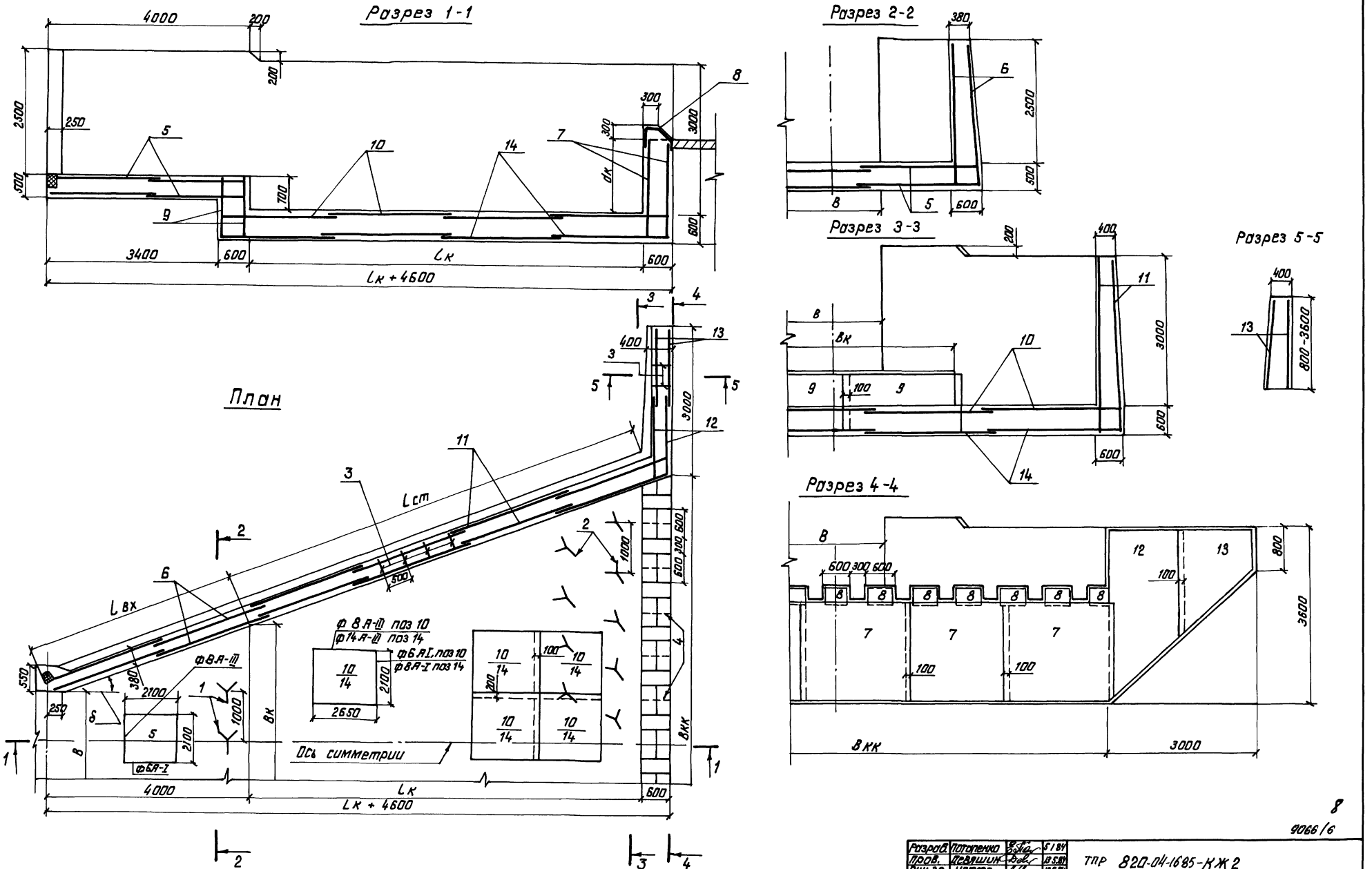

Разраб.	Потапенко		5.1.84	ТПР 820-04-16.85-КЖ2	
Пров.	Правшин		13.5.84		
Рук гр	Иоффе		13.5.84		
ГИП	Фронк		16.5.84	Водосбросы-водовыпуски трубчатые с шахтным гасителем на расход воды до 70 м³/с при переводах от 5 до 12 м	
Нач отд	Пискачевский		16.5.84		
Н.контр.	Сильченко		16.5.84	Водобойный колодец при В=20 м В>15°, В=4.5 м 10°<В≤40° Hн.б=4.0 м Вкм (монолитный вариант)	Стадия Р, Лист 5, Листов
Привязан				Схема армирования План Разрезы 1-1 5-5 М 1:50	Укргипроводхоз г. Киев
Инв.№					

Инв.№ подл. | Подпись и дата | Взам. инв.№

9066/6

Формат А2

Альбом VI

Типовые проектные решения 820-04-16 85

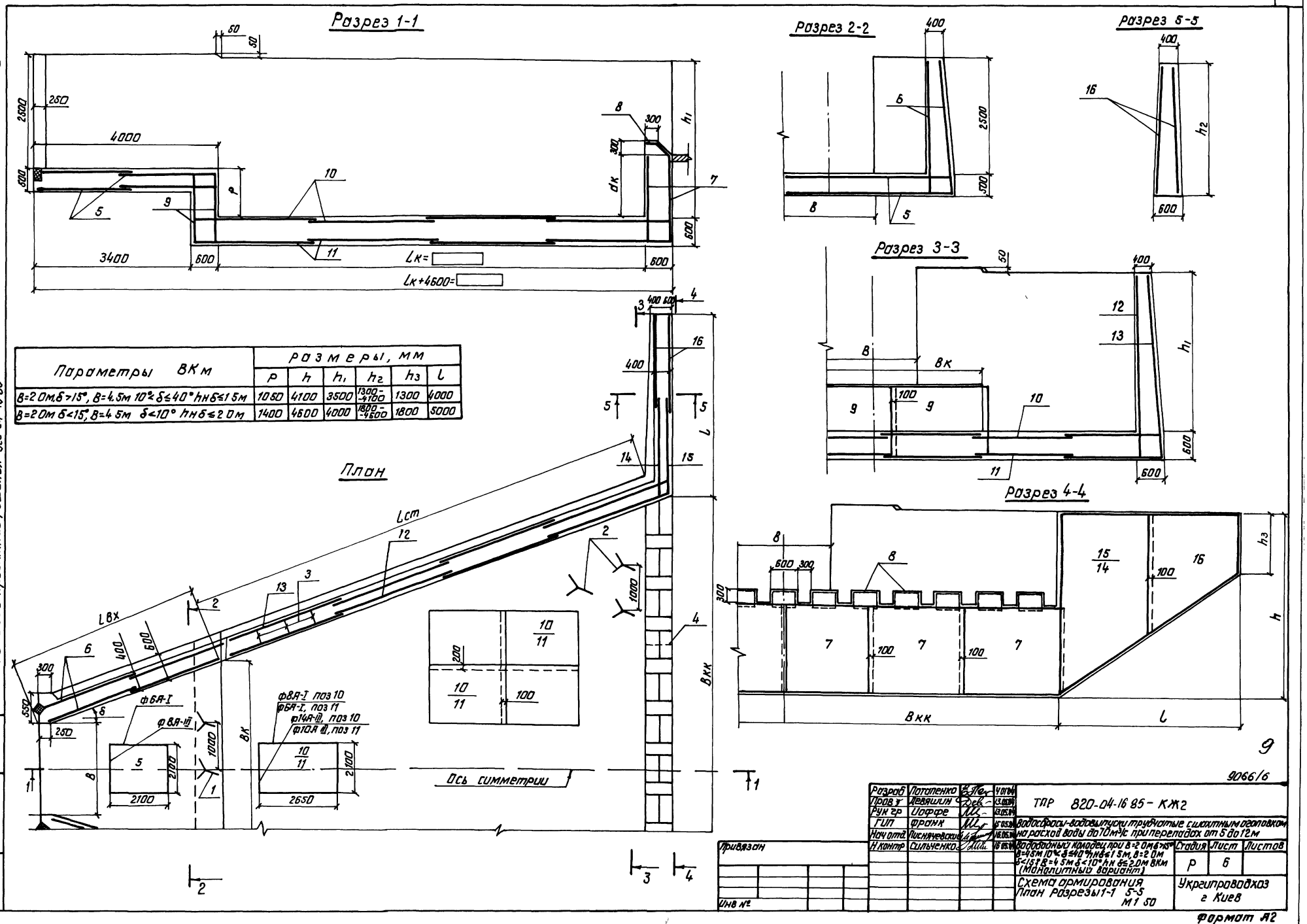

Параметры ВКм	размеры, мм					
	P	h	h_1	h_2	h_3	L
В=2.0м, δ>15°, В=4.5м 10°≤δ≤40° hн δ≤1.5м	1050	4100	3500	1300-4100	1300	4000
В=2.0м δ<15°, В=4.5м δ<10° hн δ≤2.0м	1400	4600	4000	1800-4600	1800	5000

Разраб	Потапенко		4.05.94	ТПР 820-04-16 85 - КЖ2
Пров.	Девяшин		13.05.94	Водосбросы-водовыпуски трубчатые сжатным водоводом на расход воды до 10 м³/с при переходах от 5 до 12 м
Рук. гр.	Иоффе		13.05.94	
ГИП	Франк		13.05.94	
Нач. отд.	Лисиченковский		16.05.94	
Н. контр.	Сильченко		16.05.94	Водосборный колодец при В=2.0м δ≤15° В=4.5м 10°≤δ≤40° hн δ≤1.5м, В=2.0м δ<15° В=4.5м δ<10° hн δ≤2.0м ВКм (Монолитный вариант)
				Схема армирования. План. Разрезы 1-1, 5-5. М1:50
				Стадия: Р; Лист: 6; Листов:
				Укргипроводхоз г. Киев

Привязан

Инв №

Инв. № подл. | Подпись и дата | Взам. инв. №

9066/6

Формат А2

Альбом VI

Типовые проектные решения 820-04-16 85

Разрез 1-1

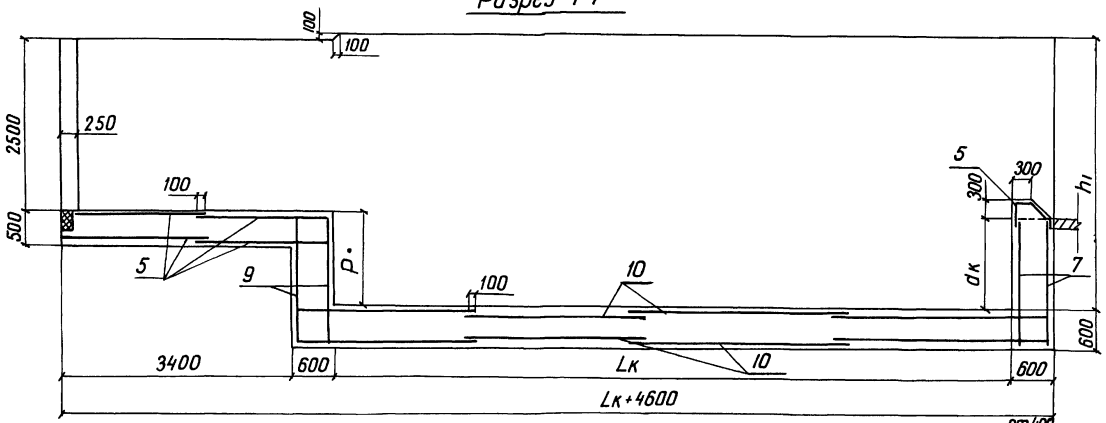

Разрез 2-2

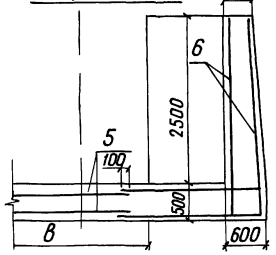

Разрез 5-5

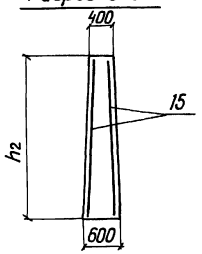

Разрез 3-3

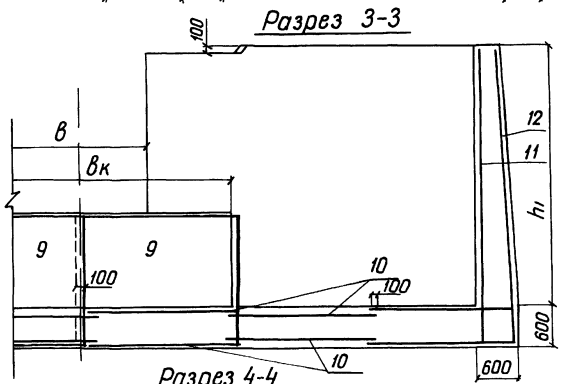

Параметры ВК м	Размеры, мм					
	P	h	h_1	h_2	h_3	L
в=2,0 м б<15°; в=4,5 м б<10° hн б≤1,5 м	1050	4100	3500	1300–4100	1300	4000
в=2,0 м б>15°; в=4,5 м 10°<б≤40° hн б≤2,0 м	1400	4600	4000	1800–4600	1800	5000

План

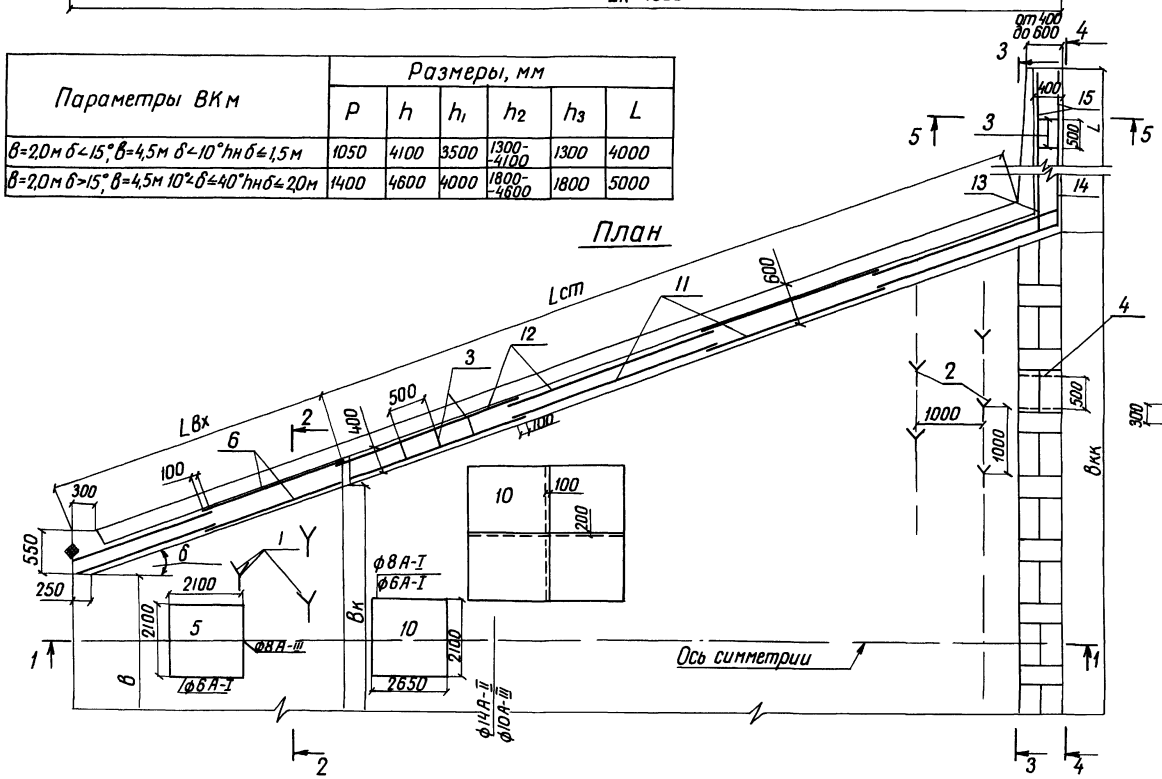

Разрез 4-4

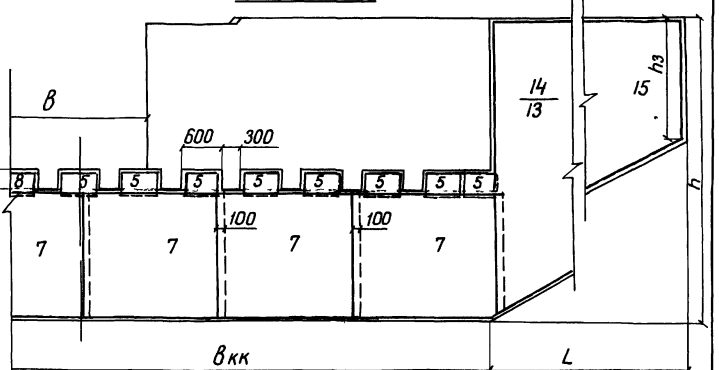

10

9066/6

Разраб	Поталенко		04.08.84	ТПР 820-04-16 85-КЖ 2
Пров	Девяшин		03.05.84	
Рук гр	Иоффе		03.05.84	
ГИП	Франк		15.05.84	Водосбросы-водовыпуски трубчатые с шахтным оголовком на расход воды до 10 м³/с при перепадах от 5 до 12 м
Нач отд	Писнячевский		16.05.84	Вододводный колодец при в=2,0 м б<15° в=4,5 м б<10° hн б≤1,5 м в=2,0 м б>15° в=4,5 м 10°<б≤40° hн б≤2,0 м ВКМ (Монолитный вариант)
Н контр	Сильченко		16.05.84	

Стадия	Лист	Листов
Р	7	

Схема армирования
План Разрезы 1-1 5-5
м 1:50

Укргипроводхоз
г Киев

Привязан

Инв №

Инв № подл | Подпись и дата | Взам. инв №

Формат А2

Альбом VI

Типовые проектные решения 820-04-16 85

Разрез 1-1

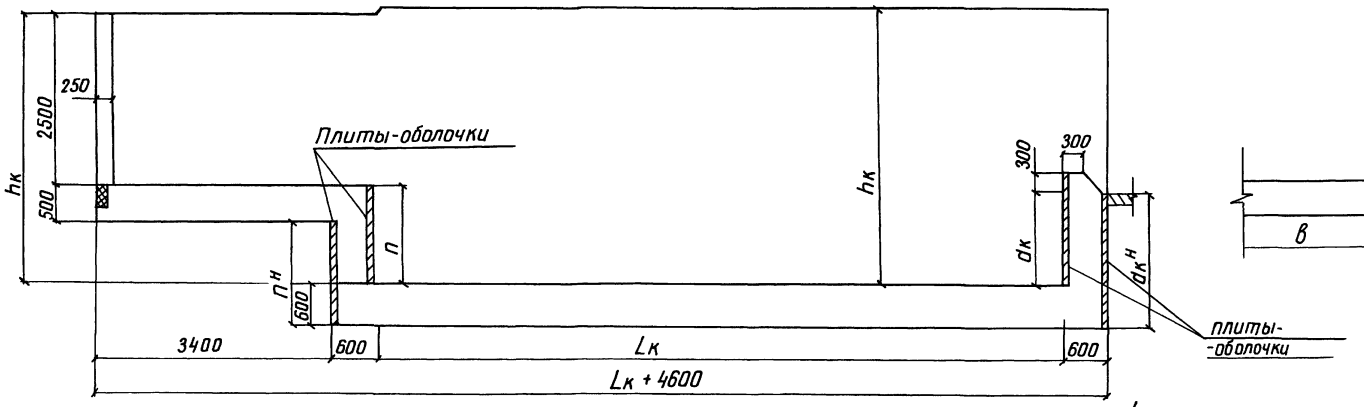

Разрез 2-2

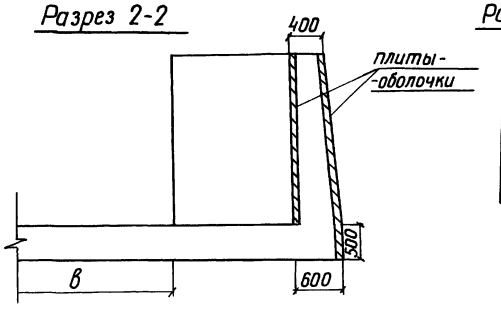

Разрез 5-5

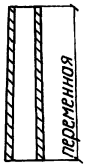

Разрез 3-3

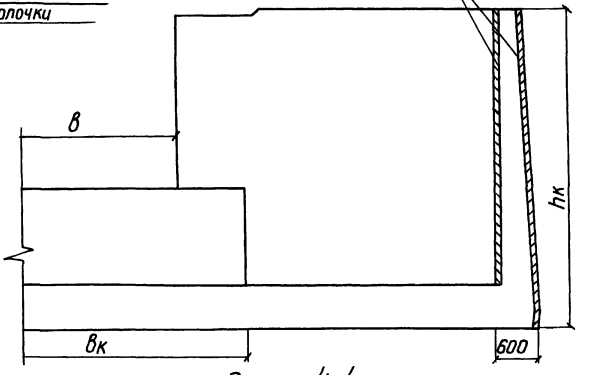

План

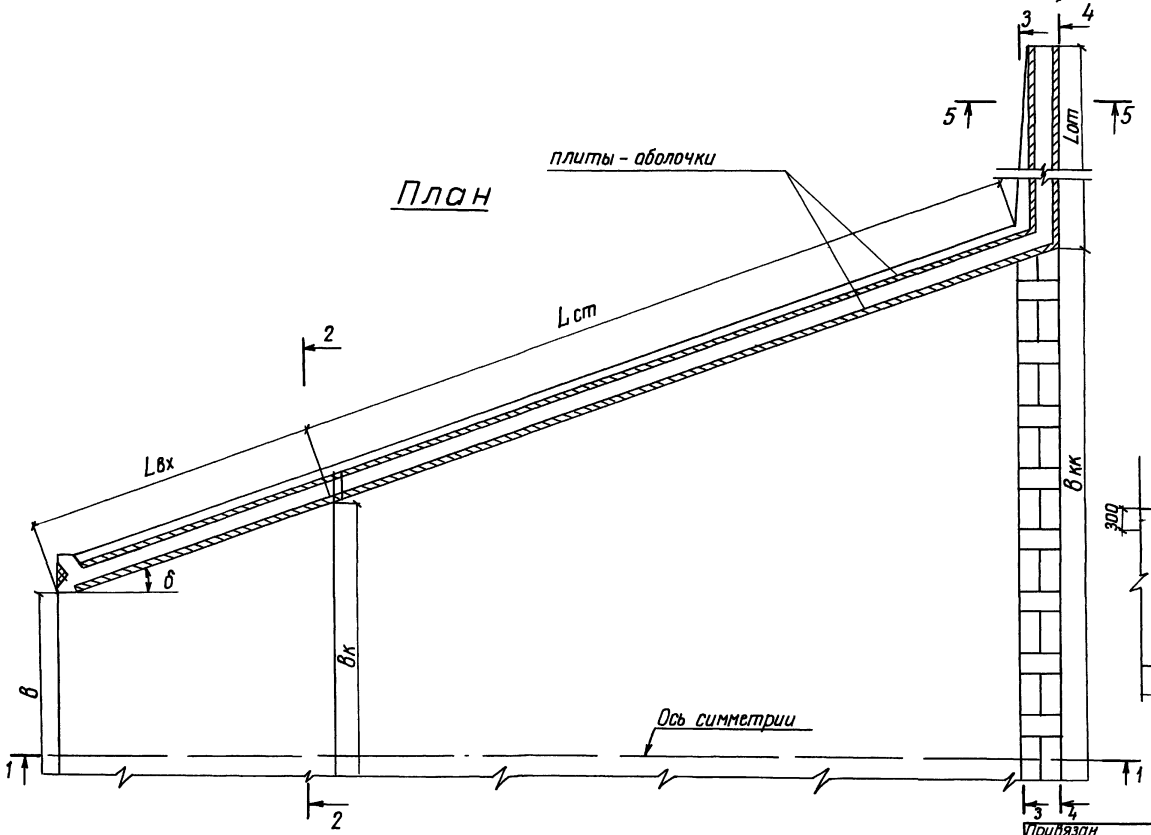

Разрез 4-4

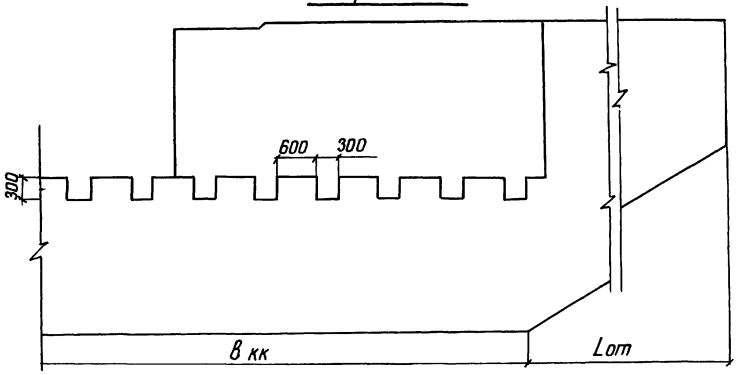

11

90066/6

Разраб	Потапенко		30.12.83	ТПР 820-04-16 85-КЖ 2	
Пров	Девяшин		13.05.84		
Рук гр	Иоффе		13.05.84		
ГИП	Франк		13.05.84	Водосбросы-водовыпуски трубчатые с шахтным оголовком на расход воды до 70 м³/с при перепадах от 5 до 12 м	
Нач отд	Писнячевский		16.05.84		
Н контр	Сильченко		16.05.84	Водобойный колодец	Стад: Р; Лист: 8; Листов:
				Схема раскладки плит-оболочек План Разрезы 1-1 5-5 М 1:50	Укргипроводхоз г. Киев

Привязан

Инв №

Взам инв №

Подписи дата

Инв № подл

Формат А2

Альбом VI

Ведомость привязки плит-оболочек при строительстве водобойных колодцев

Количество плит шт

Тип плит	Внутренние и внешние (в отдельности) на уступе колодца при hуст = 105м																					Внешние на водобойной стенке колодца при dк = 04-09м																						
	Внешние на водобойной стенке колодца при dк = 04-09м																					Внутренние на водобойной стенке колодца при dк = 095-140м																						
	Внутренние на водобойной стенке колодца при dк = 095-140м при вк и вкк																					При вкк																						
	20	25	30	35	40	45	50	55	60	65	70	75	80	85	90	95	100	105	110	115	120	125	130	135	140	145	150	155	160	165	170	175	180	185	190	195	200	205	210	215	220	225	230	235
по 15-15																																												
по 20-10	1				2	1				2	2					1																												
по 25-10		1				1	2	1		1		3	2	1		3	4	3	2	1		5	4	3	2	1		5	4	3	2	1		5	4	3	8	1		5	4	3	2	1
по 25-15																																												
по 30-10			1	1				1	2		1		1	2	3			1	2	3	4		1	2	3	4	5	1	2	3	4	5	6	2	3	4		6	7	3	4	5	6	7
по 30-15																																												

Количество плит, шт

Внешние на водобойной стенке колодца при dк = 04-09м																					Внутренние и внешние (в отдельности) на уступе колодца при hуст = 140м																							
Внутренние на водобойной стенке колодца при dк = 095-140м																					Внешние на водобойной стенке колодца при dк = 095-140м																							
При вкк																					При вкк																							При вкк
24.0	24.5	25.0	25.5	26.0	26.5	27.0	27.5	28.0	28.5	29.0	29.5	30.0	30.5	31.0	31.5	32.0	32.5	33.0	33.5	34.0	34.5	20	25	30	35	40	45	50	55	60	65	70	75	80	85	90	95	100	105	110	115	120	125
																										1	1				1	1					3						
																						1																						
	5	4	3	2	1		5	4	3	2	1		5	4	3	2	1		5	4	3																							
																							1			1		2	1		2	1	3	2	1		2	4	3	2	1		5
8	4	5	6	7	8	9	5	6	7	8	9	10	6	7	8	9	10	11	7	8	9																							
																								1	1		1		1	2		1		1	2	3			1	2	3	4	

Количество плит, шт

Внешние на водобойной стенке при dк = 095-140м

При вкк																																												
13.0	13.5	14.0	14.5	15.0	15.5	16.0	16.5	17.0	17.5	18.0	18.5	19.0	19.5	20.0	20.5	21.0	21.5	22.0	22.5	23.0	23.5	24.0	24.5	25.0	25.5	26.0	26.5	27.0	27.5	28.0	28.5	29.0	30.0	30.5	31.0	31.5	32.0	32.5	33.0	33.5	34.0	34.5	35.0
4	3	2	1		5	4	3	2	1		5	4	3	8	1		5	4	3	2	1		5	4	3	2	1		5	4	3	2	1		5		3	2	1		5	4	3
																																		10		4							
1	2	3	4	5	1	1	3	4	5	6	2	3	4		1	7	3	4	5	6	7	8	4	5	6	7	8	9	5	6	7	8	9		6	7	8	9	10	11	7	8	9

12

9065/16

Типовые проектные решения 820-04-16.85

Разраб	Котоленко		11.04.85
Пров.	Лебяшин		11.04.85
Рук гр	Ходорс		11.04.85
ГИП	Франк		11.04.85
Нач отд	Чиснячевский		11.04.85
Н контр	Сильченко		11.04.85

ТПР 820-04-16.85- КЖ2

Водосбросы-водовыпуски трубчатые с шахтным водоводом на расход воды до 10м³/с при перепадах объемн.

Водобойные колодцы

Стад	Лист	Листов
Р	9	

Ведомость привязки плит-оболочек при строительстве водобойных колодцев

Укргипроводхоз г. Киев

Привязан

Инв №

Инв № подл | Подпись и дата | Взам инв №

Формат А2

Альбом VI

Типовые проектные решения 820-04-16.85

Количество плит, шт

| Тип плит | Внутренние на входном участке при Lвк | | | Внешние на входном участке / Внутренние в колодце при hк=3.0м | | | Внутренние в колодце при hк=3.0м | | |

Альбом VI

Типовые проектные решения 820-04-16 85

Разрез 1-1

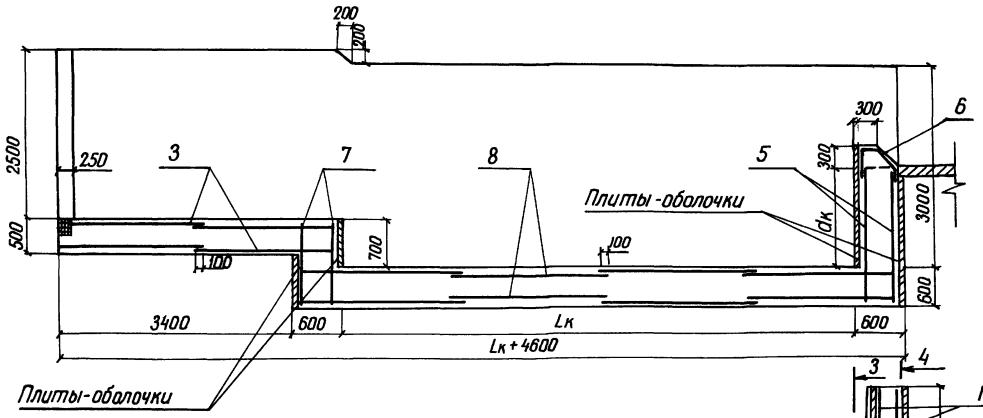

План

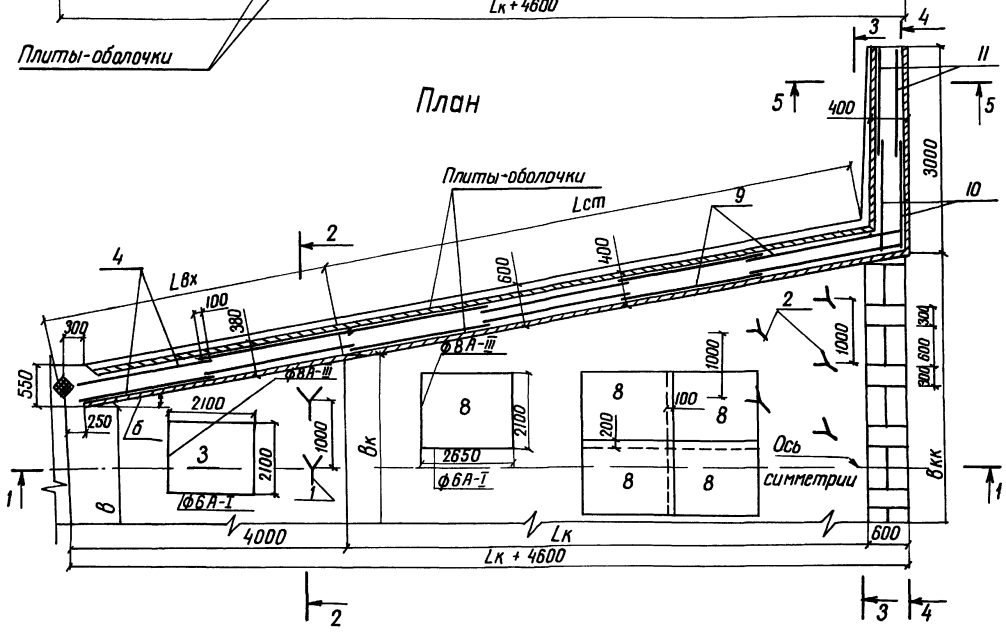

Разрез 2-2

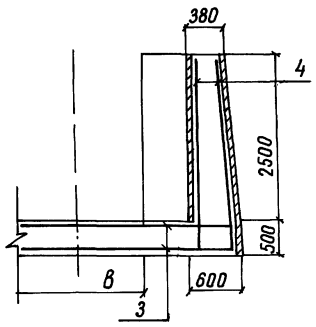

Разрез 3-3

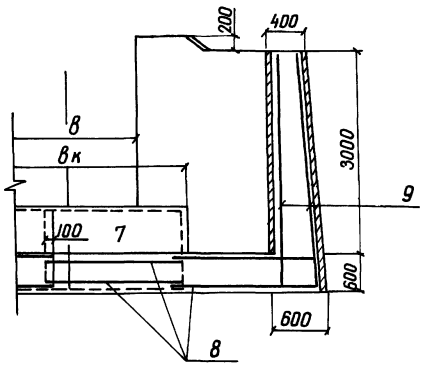

Разрез 4-4

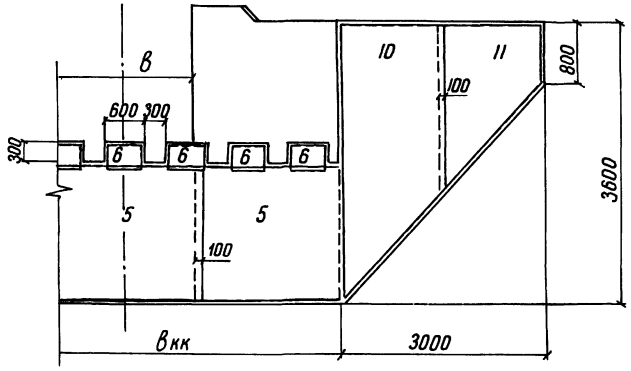

Разрез 5-5

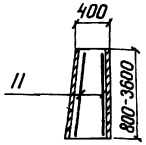

14

9066/6

Разраб	Потапенко		03.08.84	ТПР 820-04-16 85 - КЖ 2
Пров	Дебяшин		03.08.84	
Рук гр	Иоффе		03.08.84	
ГИП	Франк		03.08.84	Водосбросы-водовыпуски трубчатые с шахтным головком на расход воды до 70 м³/с при перепадах от 5 до 12 м
Нач отд	Писяневский		03.08.84	
Н контр	Сипченко		03.08.84	Водобойный колодец при В=2,0 м б<15°, В=4,5 м б<10° ГнБ40 м ВК (Сборно-монолитный вариант)

Стадия	Лист	Листов
Р	11	

Схема армирования
План Разрезы 1-1 5-5
М 1:50

Укргипроводхоз г. Киев

Привязан

Инв №

Инв № подл | Подпись и дата | Взам инв №

Формат А2

Альбом VI

Типовые проектные решения 820-04-16.85

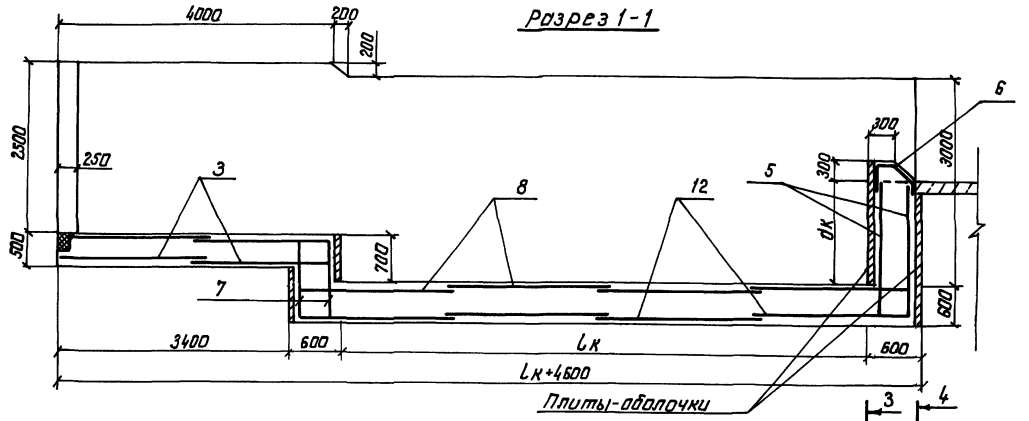

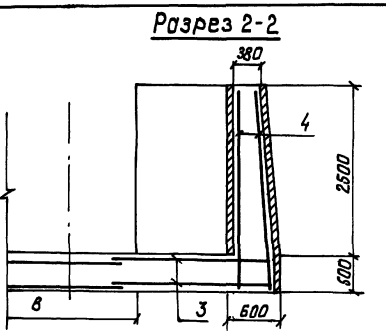

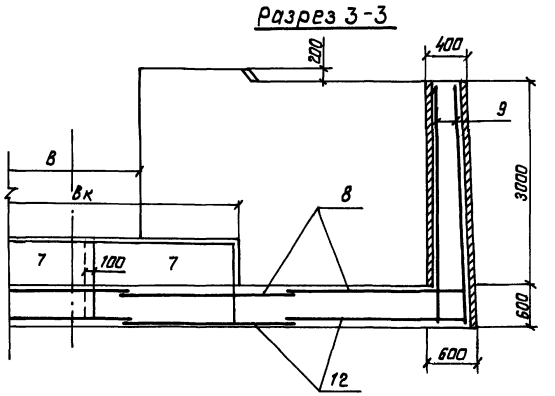

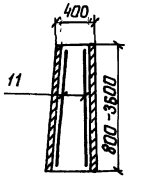

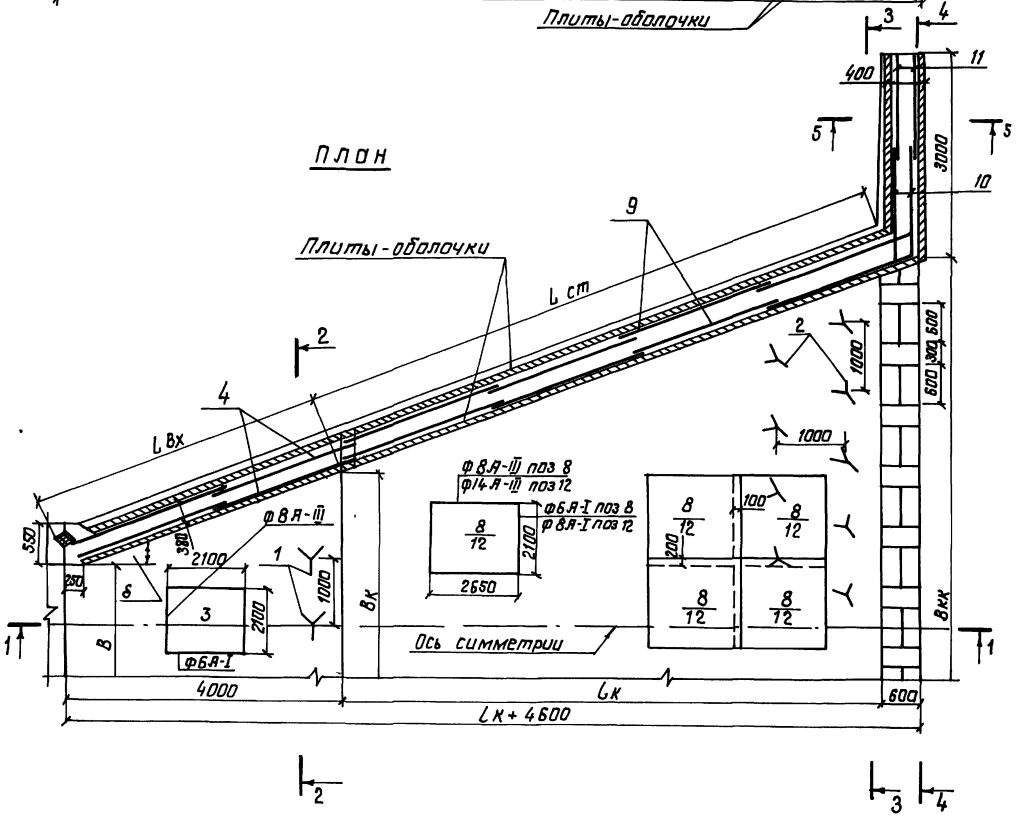

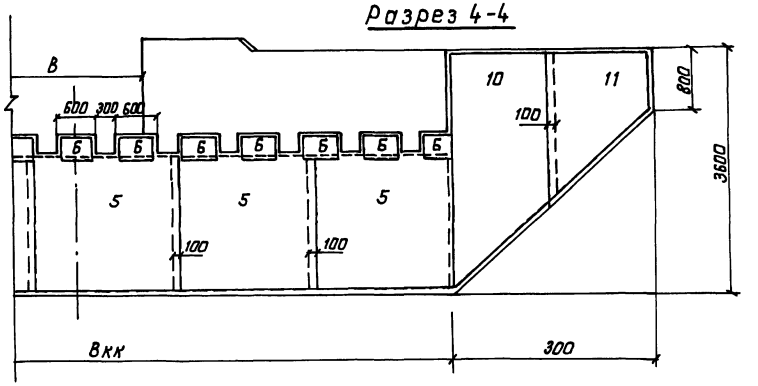

15

9066/6

Разраб	Потапенко			ТПР 820-04-16.85- КЖ2	
Пров	Девяшин				
Рук гр	Иоффе				
ГИП	Франк			Водосбросы-водовыпуски трубчатые с шахтным расловием на расход воды до 70м³/с при перепадах от 5 до 12м	
Нач отд	Лисниченко				
Н контр	Сильченко			Водобойный колодец при В=2,0м δ>15, В=4,5м 10°≤δ≤40° Hн.б≤10м В.К (сборно-монолитный вариант)	Стадия: Р; Лист: 12; Листов:
Привязан				Схема армирования. План. Разрезы 1-1, 5-5. М1:50	Укргипроводхоз г. Киев
Инв №					

Инв.№подл | Подпись и дата | Взам.инв.№

Формат А2

Альбом VI

Типовые проектные решения 820-04-16 85

Разрез 1-1

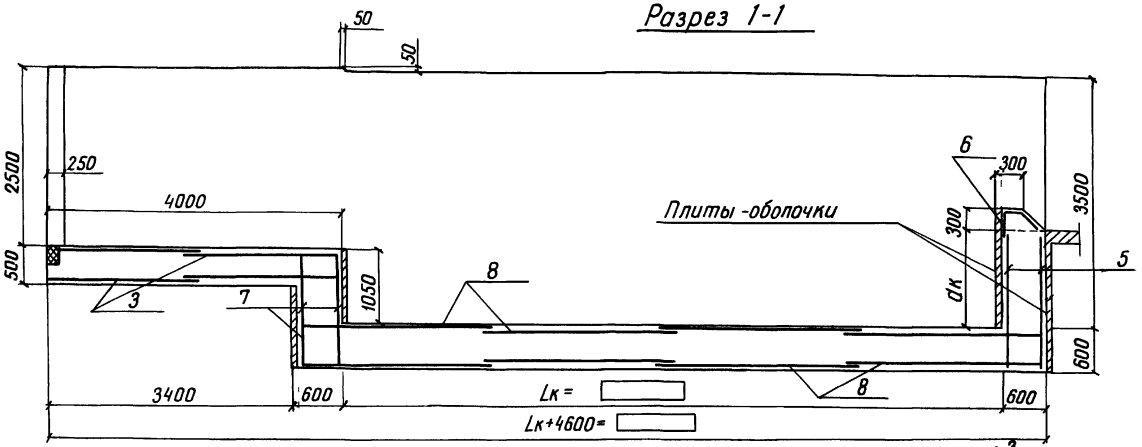

Разрез 2-2

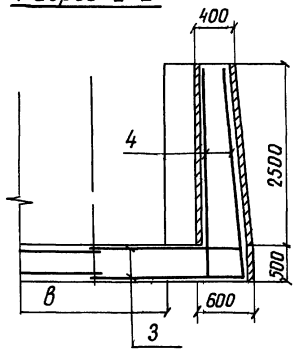

Разрез 5-5

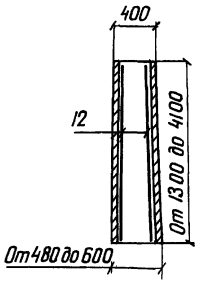

Разрез 3-3

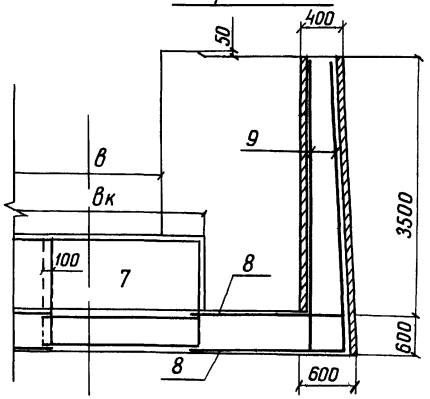

План

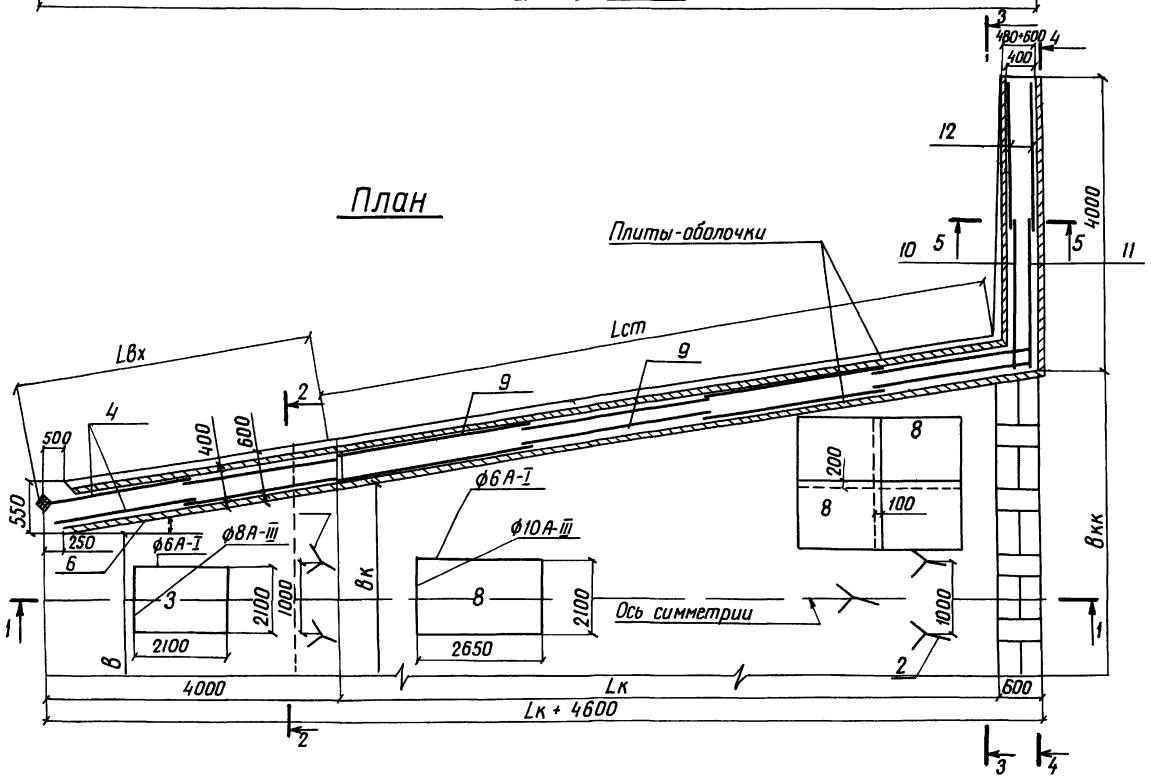

Разрез 4-4

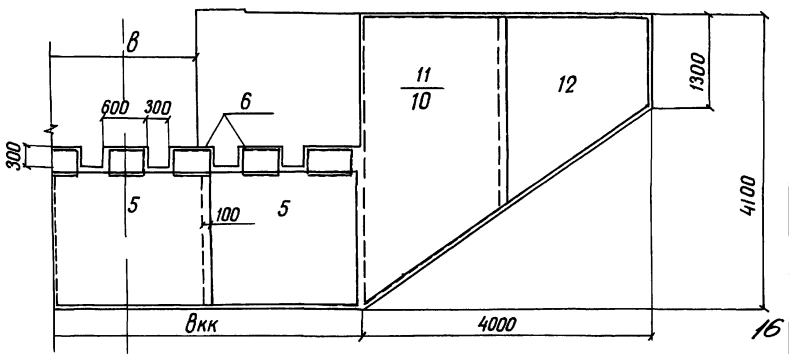

16

9066/6

Разраб	Потапенко		30.01.84	ТПР 820-04-16 85 – КЖ 2
Пров	Девяшин		30.05.84	
Рук гр	Иоффе		30.05.84	Водосбросы-водовыпуски трубчатые с шахтным геолоп-ком на расход воды до 70 м³/с при перепадах от 5 до 12 м
ГИП	Франк		30.05.84	
Нач отд	Писнячевский		30.05.84	
Н контр	Сильченко		30.05.84	Водобойный колодец при в=20 м б=15; в=4,5 м б 40 Ан б 4,15 м ВК (Сборно-монолитный вариант)

Стадия	Лист	Листов
Р	13	

Схема армирования
План Разрезы 1-1 5-5
М 1:50

Укргипроводхоз
г Киев

Привязан

Инв №

Инв № подл | Подпись и дата | Взам инв №

Формат А2

Альбом VI

Типовые проектные решения 820-04-16.85

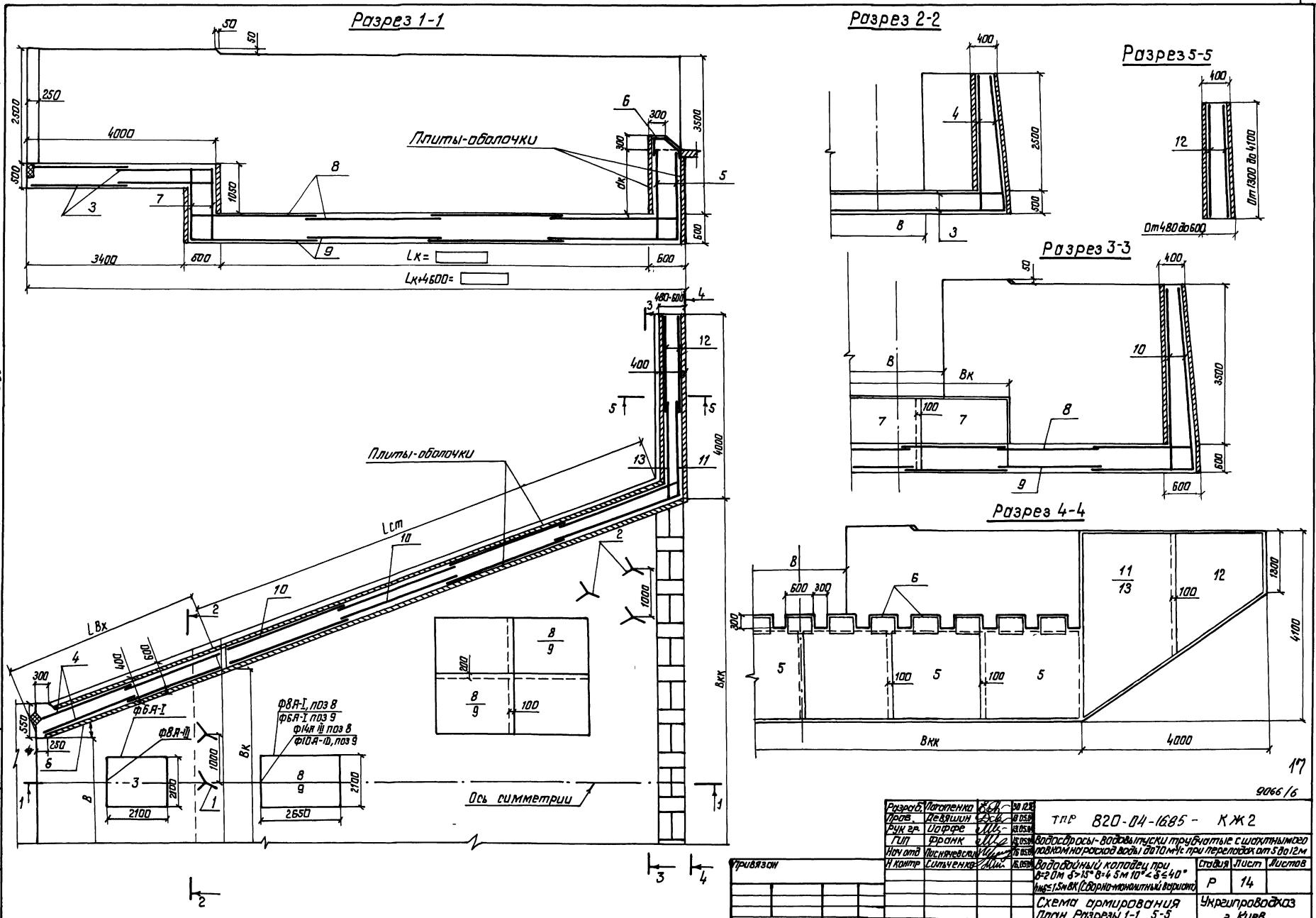

Разраб.	Погопенко			30.12.85	ТПР 820-04-16.85 - КЖ2
Пров.	Девяшин			13.05.86	Водосбросы-водовыпуски трубчатые с шахтным гасителем повышенного расхода воды до 10 м³/с при переливах от 5 до 12 м
Рук гр.	Иоффе			13.05.86	
ГИП	Франк			15.05.86	
Нач отд	Поснянский			15.05.86	
Н контр	Ситниченко			15.05.86	Вододобный колодец при B=2.0 м δ>15° B=4.5 м 10°≤δ≤40° Hнс=1.5 м ВК (Сборно-монолитный вариант)

Стадия	Лист	Листов
Р	14	

Схема армирования
План Разрезы 1-1 5-5
М1 50

Укргипроводхоз
г. Киев

Привязан

Инв №

Подпись и дата

Взам.инв №

Инв №подл.

9066/6

Формат А2

Альбом VI

Типовые проектные решения 820-04-16.85

Разрез 1-1

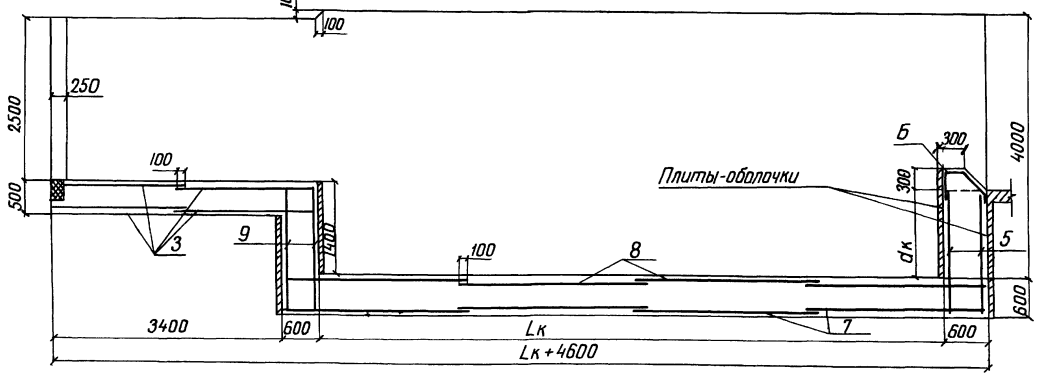

Разрез 2-2

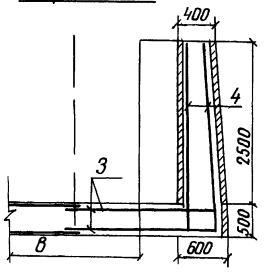

Разрез 3-3

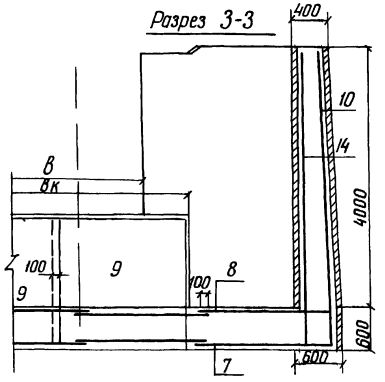

Разрез 5-5

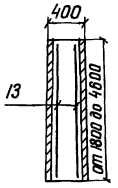

План

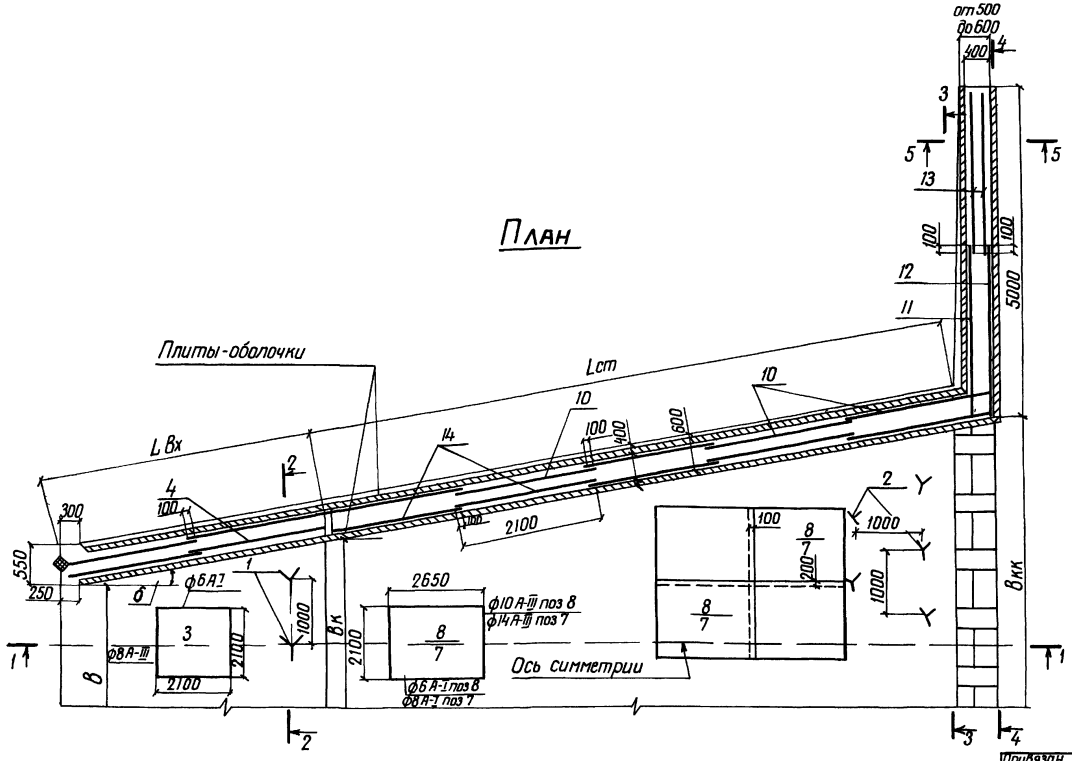

Разрез 4-4

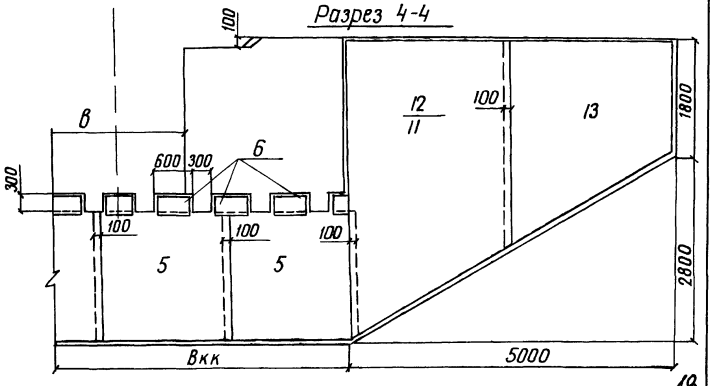

18

9066/6

Разраб	Потопенко		13.05.84	ТПР 820-04-16.85- КЖ2			
Пров	Пебяшин		13.05.84				
Рук гр	Цоффе		13.05.84				
ГИП	Франк		13.05.84	Водосбросы-водовыпуски трубчатые с шахтным оголовком на расход воды до 70 м³/с при перепадах от 5 до 12 м			
Нач отд	Лісняченко		16.05.84				
Н контр	Сильченко		16.05.84	Водобойный колодец при в=20 м б<15°, в=45 м б<10° Нн в<20 м ВК (Сборно-монолитный вариант)	Стадия	Лист	Листов
					Р	15	
				Схема армирования План Разрезы 1-1 5-5 м 1:50	Укргипроводхоз г. Киев		

Привязан

Инв №

Взам инв №

Подпись и дата

Инв № подл

Формат А2

Альбом VI

Типовые проектные решения 820-04-16 85

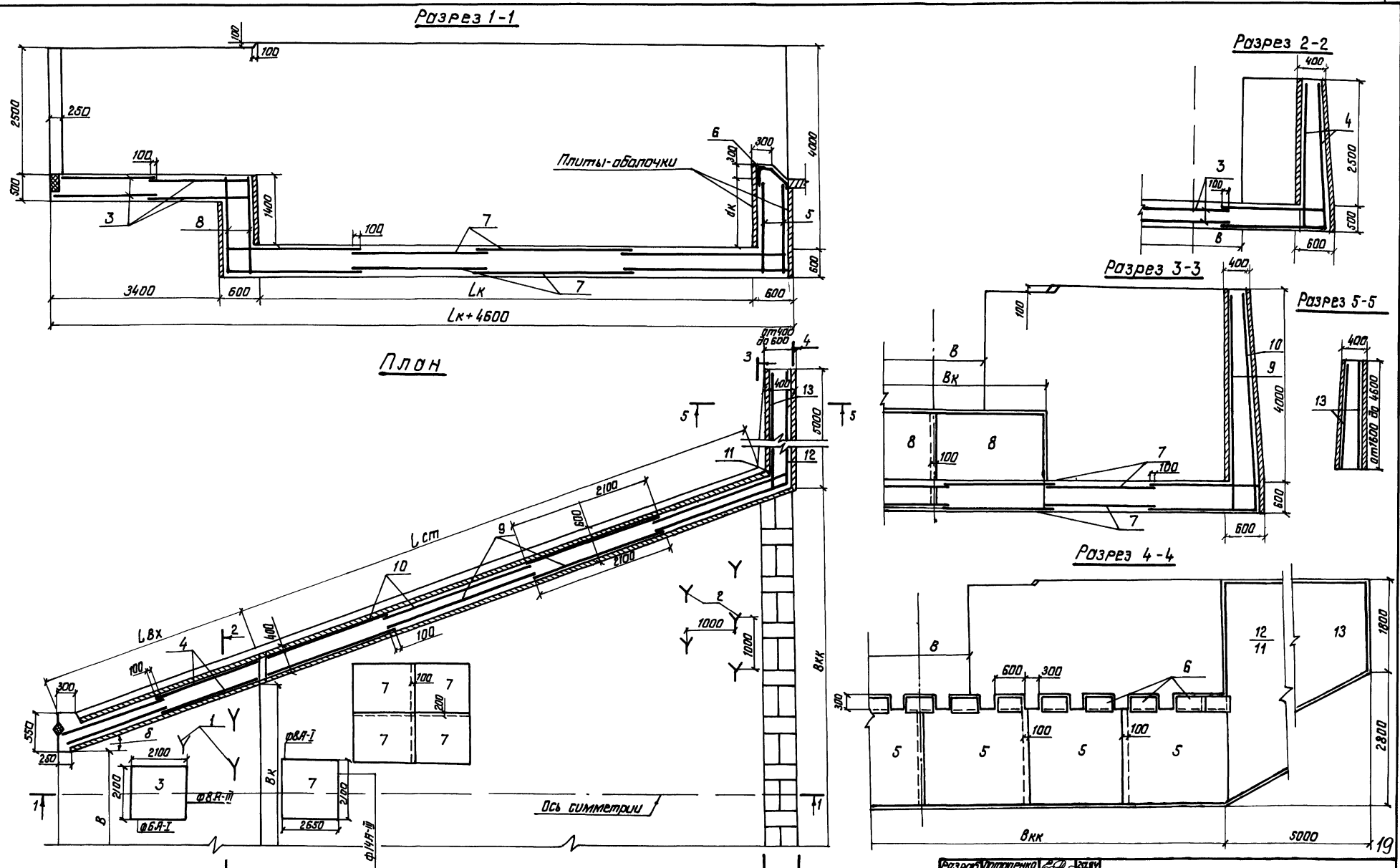

Разраб.	Потопенко		20.5.87	ТПР 820-04-16 85-КЖ 2	
Пров.	Дерешин		13.5.87	Водосбросы-водовыпуски трубчатые с шахтным водоемом на расход воды до 70 м³/с при переходах от 5 до 12 м	
Рук. гр.	Шафре		13.5.87		
ГИП	Франк		15.5.87		
Нач. отд.	Лисниченко		15.5.87		
Н. контр.	Ситченко		15.5.87	Водобойный колодец при в=2,0 м, S>15°, B=4,5 м 10°<B≤40° h н.б.≤2,0 м в К (сборно-монолитный вариант)	Стадия: Р; Лист: 16; Листов:
				Схема армирования. План. Разрезы 1-1, 5-5. М 1:50	Укргипроводхоз г. Киев

Привязан

Инв. №

9066/6

Формат А2

Альбом VI

Типовые проектные решения 820-04-16.85

Разрез 1-1

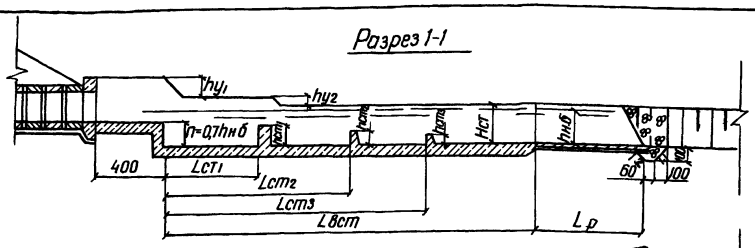

План

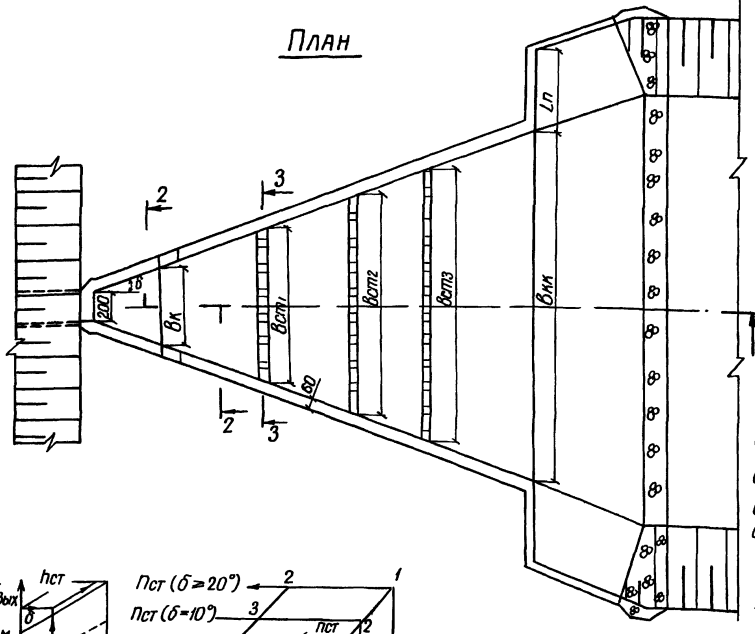

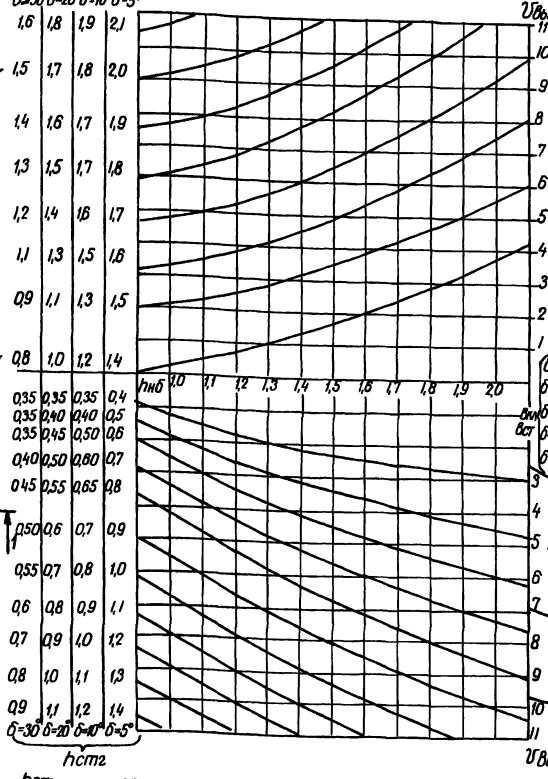

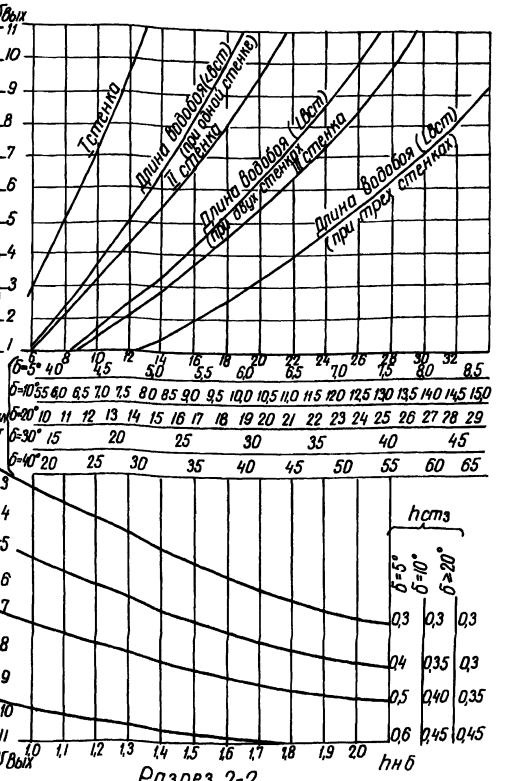

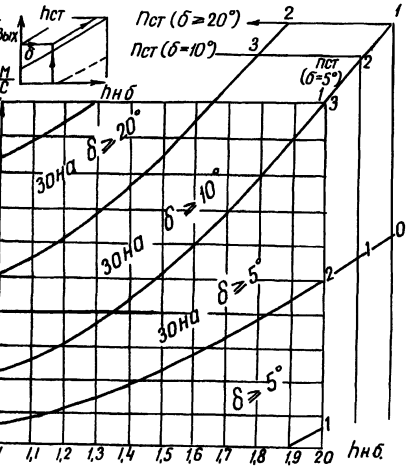

б - угол расширения водобойной части

Пст - расчетное количество водобойных стенок

vвых - скорость на выходе из трубы

hнб - глубина воды в отводящем канале

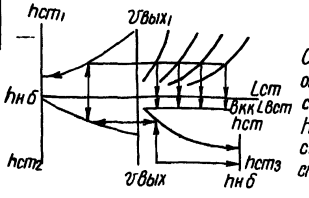

Строительные размеры длины открылков Lп, высоты боковых стенок Hст, высоты уступов hу1 и hу2 указаны на чертежах схем армирования соответствующих сооружений

Разрез 2-2

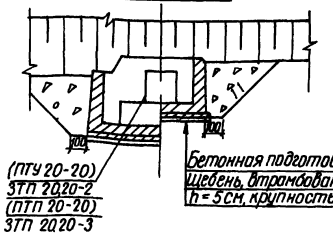

Разрез 3-3

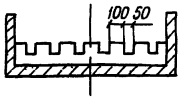

Разраб	Потапенко		30.06.84	ТПР 820-04-16.85 - КЖ 2	
Пров.	Девяшин		30.06.84		
Рук.гр	Иоффе		30.06.84		
ГИП	Франк		30.06.84	Водосбросы-бодрыпуски трубчатые с шахтным оголовком на расход воды до 10м³/с при перепадах от 3 до 12м	
Нач.отд	Лисичаренко		30.06.84	Водобойные стенки	Стадия Р, Лист 17, Листов
Н.контр	Сильченко		30.06.84	Номограммы для определения размеров и количества водобойных стенок при б=20м План Разрезы 1-1 3-3 м 1:200	Укргипроводхоз г. Киев

Привязан

Инв. №

Инв. № подл. | Подпись и дата | Взам. инв. №

20

9066/6

Формат А2

Альбом VI

Типовые проектные решения 820-04-16 85

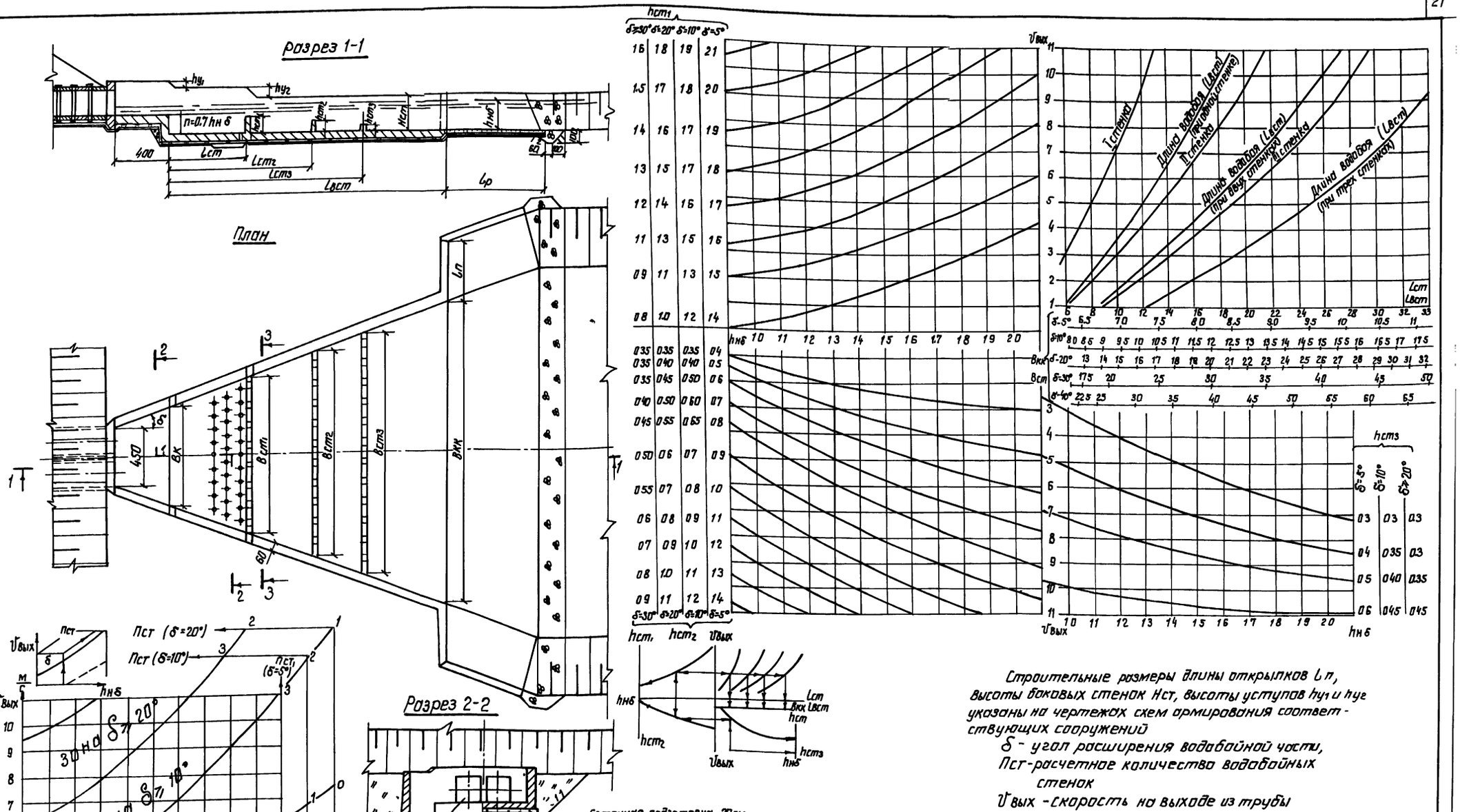

Строительные размеры длины открылков Lп, высоты боковых стенок Hст, высоты уступов hу1 и hу2 указаны на чертежах схем армирования соответствующих сооружений

δ - угол расширения водобойной части,

Пст-расчетное количество водобойных стенок

Vвых - скорость на выходе из трубы

hнб - глубина воды в отводящем канале

21

9066/6

Разраб	Потапенко			ТПР 820-04-16 85-	КЖ2
Пров	Левяшин			Водосбросы-водовыпуски трубчатые с шахтным оголовком на расход воды до 70м³/с при переходах от 5 до 12м	
Рук гр	Иоффе				
ГИП	Франк				
Нач отд	Лисниченко			Водобойные стенки	Стадия Р, Лист 18, Листов
Н контр	Гильченко			Номограммы для определения размеров и количества водобойных стенок при B=4.5м План Разрезы 1-1 3-3 М1 200	Укргипроводхоз г. Киев

Привязан

Инв №

Формат А2

Альбом VI

Типовые проектные решения 820-04-16.85

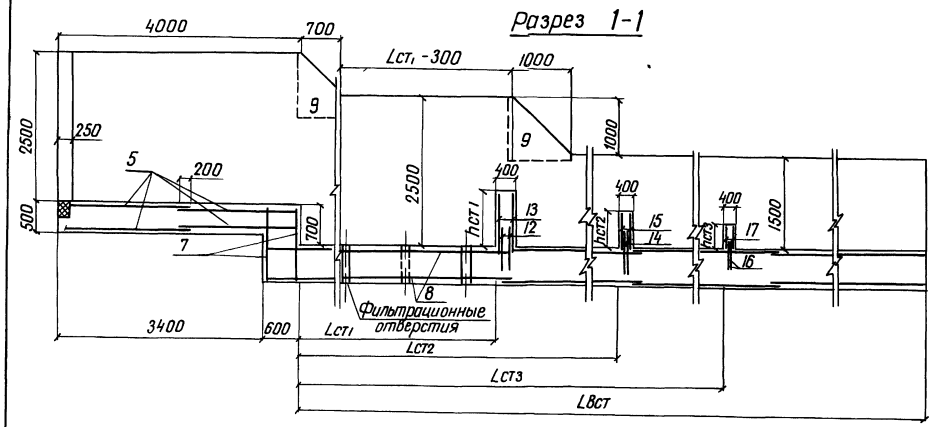

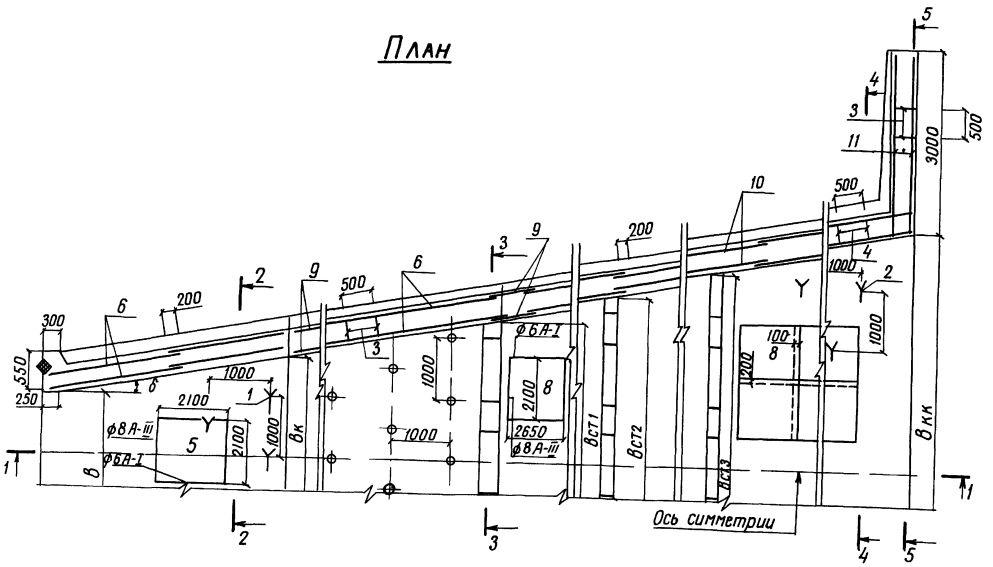

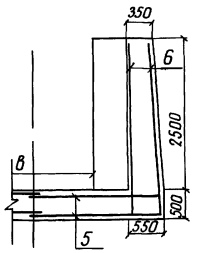

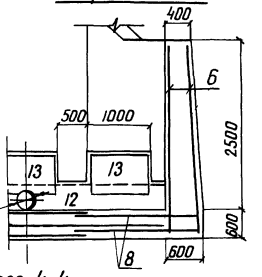

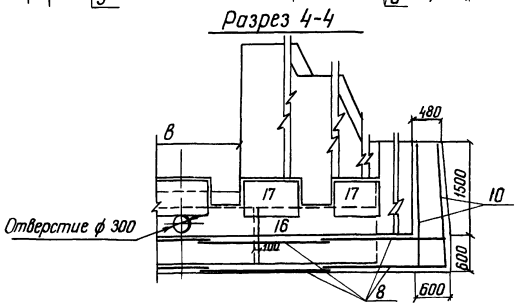

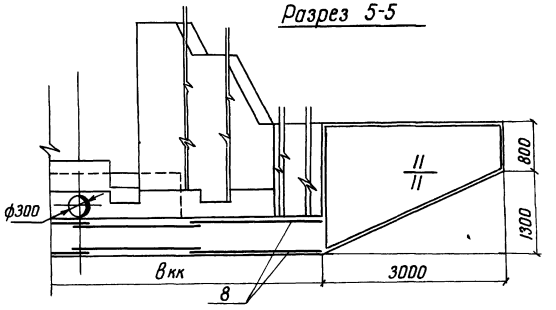

22

9066/6

Разраб	Потапенко		26.08.85	ТПР 820-04-16.85-НЖ2	
Пров.	Дебяшин		30.08.85	Водосбросы-водовыпуски трубчатые с шахтным оголовком на расход воды до 10 м³/с при перепадах от 5 до 12м	
Рук гр	Иоффе		30.08.85		
ГИП	Франк		30.08.85		
Нач отд	Пиличевский		30.08.85		
Н контр	Сильченко		30.08.85	Вариант трех водобойных стенок при h н б = 10 м b = 20 м в = 4,5 м ВСм (Монолитный вариант)	Стадия: Р; Лист: 19; Листов:
				Схема армирования. План. Разрезы 1-1, 5-5 м 1:50	Укргипроводхоз г. Киев

Привязан

Инв. №

Инв. № подл. | Подпись и дата | Взамен инв. №

Формат А2

Альбом VI

Типовые проектные решения 820-04-16 85

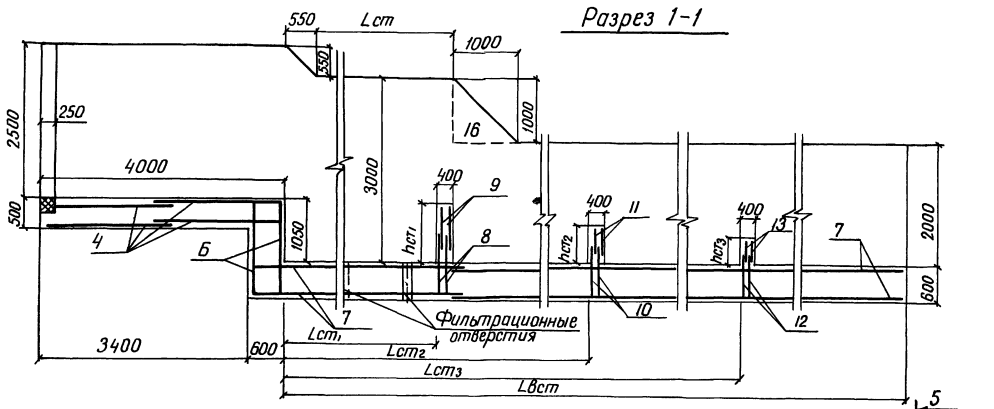

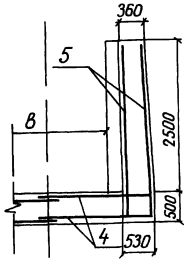

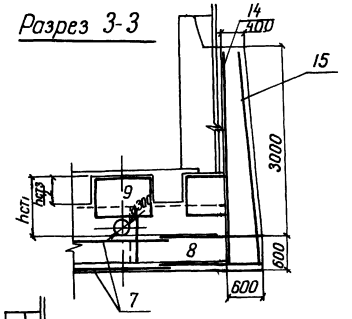

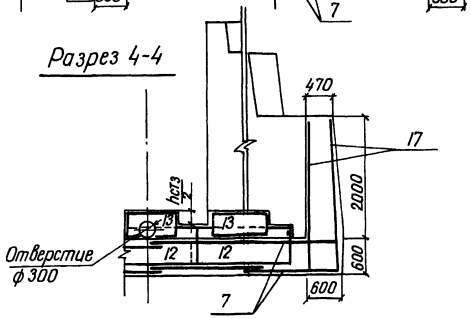

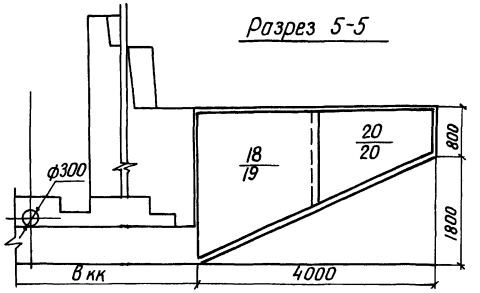

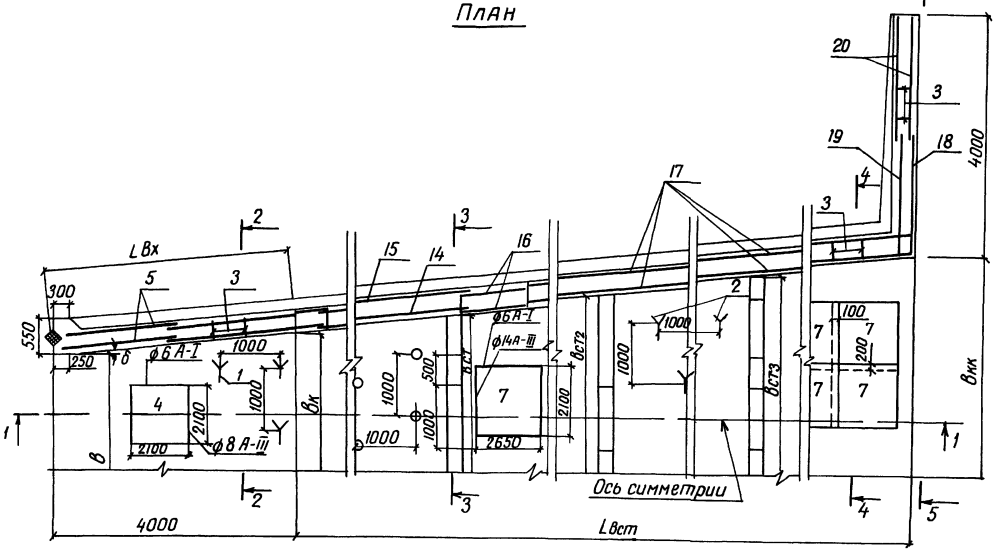

23

9066/6

Разраб	Потапенко		26.05.86	ТПР 820-04-16 85 - КЖ 2	
Пров.	Цебяшин		26.05.86		
Рук гр	Иоффе		26.05.86		
ГИП	Франк		26.05.86	Водосбросы-водовыпуски трубчатые с шахтным оголовком на расход до 10 м³/с при перепадах от 5 до 12 м	
Нач отд	Лисичевский		26.05.86		
Н контр	Силченко		26.05.86	Вариант трех водобойных отверстий 1,0 м < hн б < 1,5 м б = 2,0 м, в = 4,5 м ВСм (монолитный вариант)	Стадия Р, Лист 20, Листов
				Схема армирования. План. Разрезы 1-1 5-5 М 1:50	Укргипроводхоз г Киев

Привязан

Инв №

Формат А2

Альбом V

Типовые проектные решения 820-04-16'85

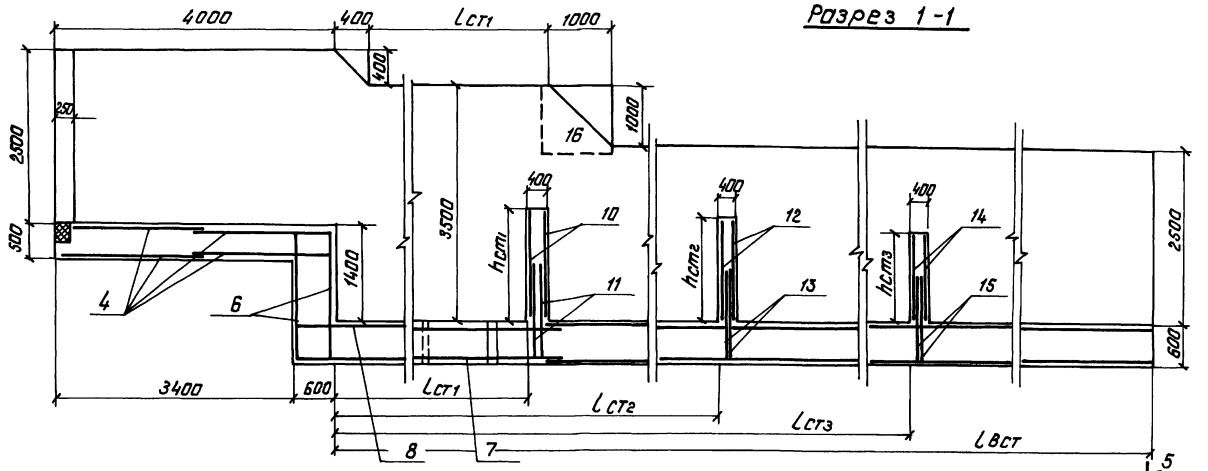

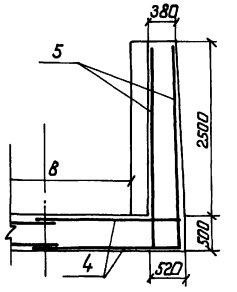

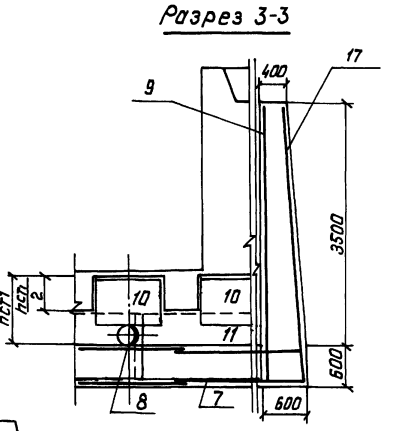

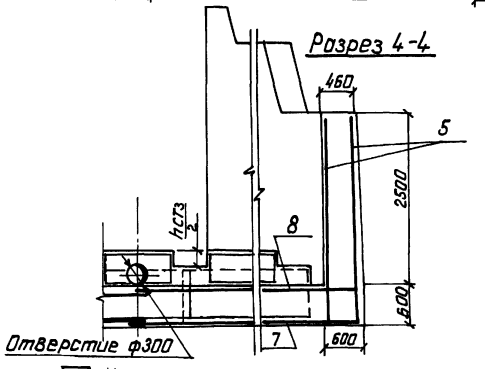

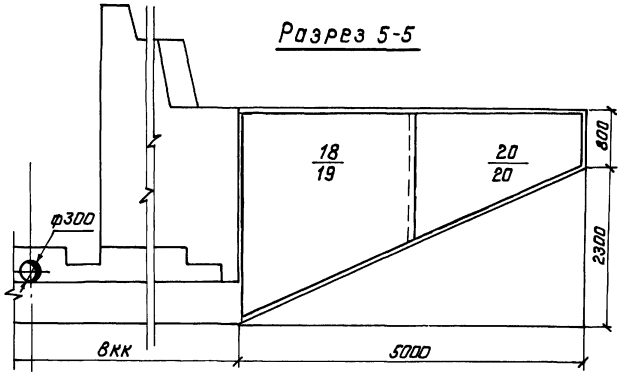

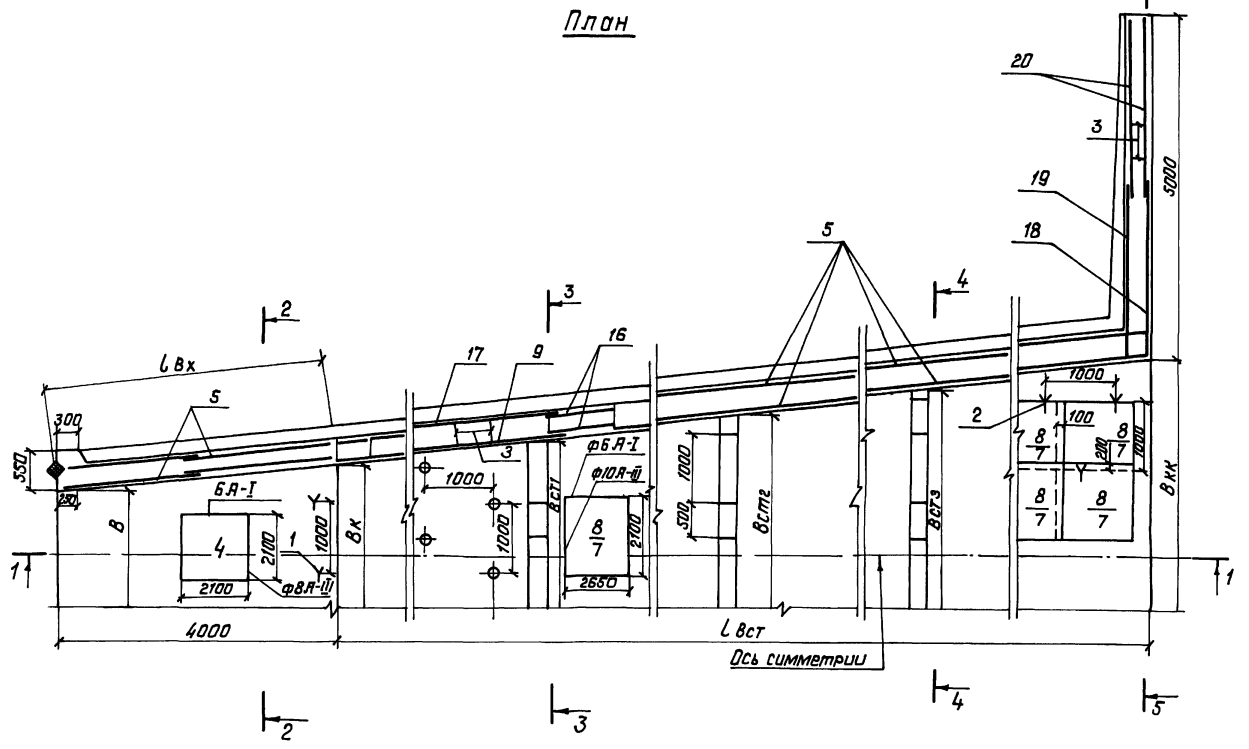

24

9066/6

Разраб.	Потапенко		26.1.84	ТПР 820-04-16'85 - КЖ2
Пров.	Левшин		13.5.84	
Рук гр	Иоффе		13.5.84	Водосбросы-водовыпуски трубчатые с шахтным водоповком на расход воды до 70 м³/с при перепадах от 5 до 12 м
ГИП	Фронк		16.5.84	
Нач.отд.	Лисичевский		16.5.84	Вариант трех водобойных стенок при 1,5 м < h н б ≤ 2,0 м, 8 = 2,0 м, 8 = 1,5 м 80 м (Монолитный вариант)
Н.контр.	Сильченко		16.5.84	

Стадия	Лист	Листов
Р	21	

Схема армирования. План. Разрезы 1-1, 5-5. М1:50

Укргипроводхоз г. Киев

Привязан

Инв №

Инв № подл. | Подпись и дата | Взам.инв №

Формат А2

Альбом VI

Типовые проектные решения 820-04-16 85

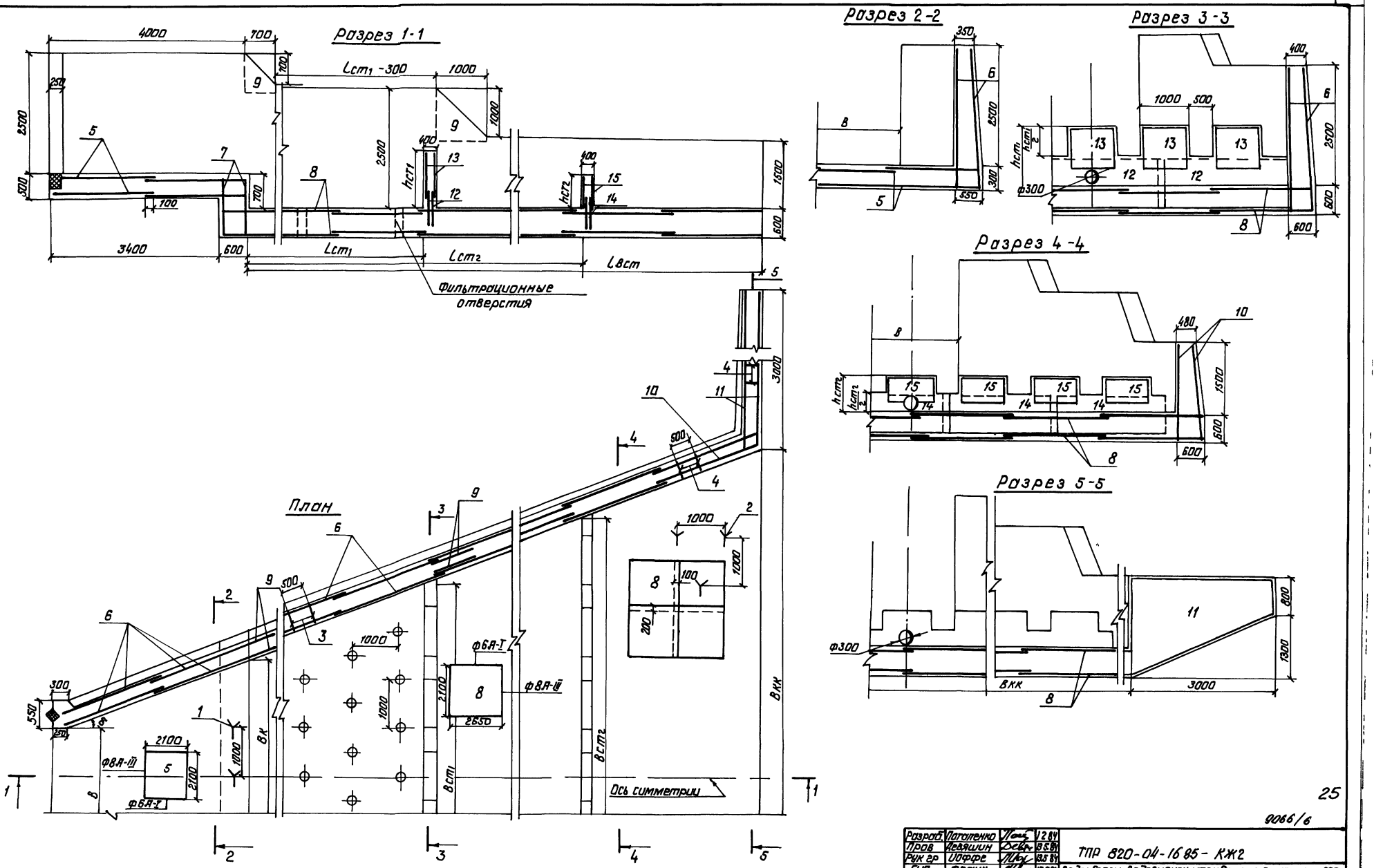

Разраб.	Погатенко		12.84	ТПР 820-04-16 85 - КЖ2	
Пров.	Левшин		15.5.84		
Рук гр	Иоффе		15.5.84		
ГИП	Фрейнк		15.5.84	Водосбросы-водовыпуски трубчатые с шахтным оголовком на расход воды до 10 м³/с при перепадах от 5 до 12 м	
Нач.отд.	Лисичевский		16.5.84		
Н.контр.	Сильченко		16.5.84	Вариант двух водобойных стенок при hн б=1.0м, в=2.0м, δ=1.5м 8см (монолитный вариант)	Стадия Р, Лист 22, Листов
				Схема армирования План. Разрезы 1-1 5-5 М1 50	Укргипроводхоз г. Киев

Привязан

Инв №

Инв. № подл. | Подпись и дата | Взам. инв. №

9066/6

25

Формат А2

Альбом VI

Типовые проектные решения 820-04-16 85

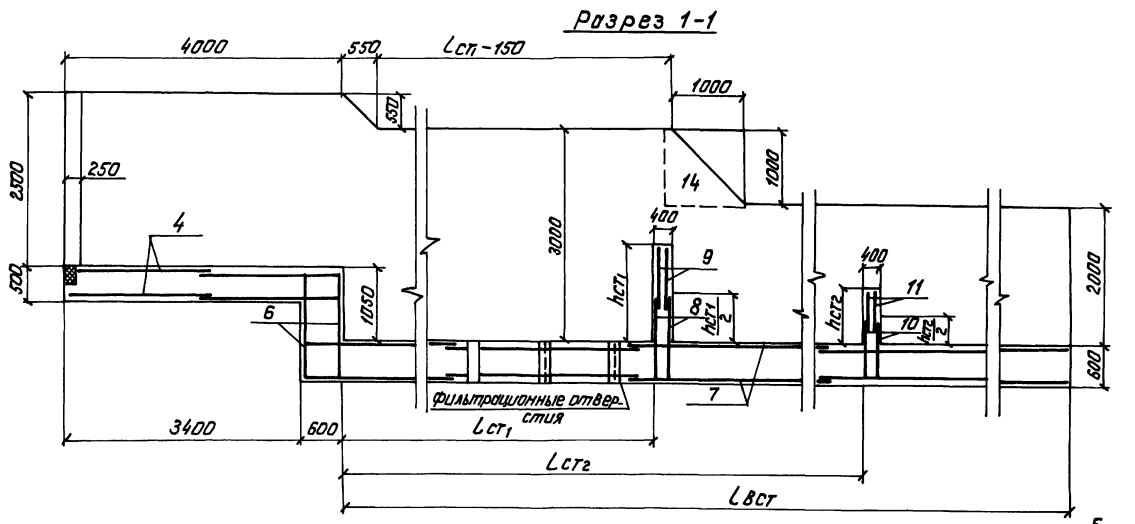

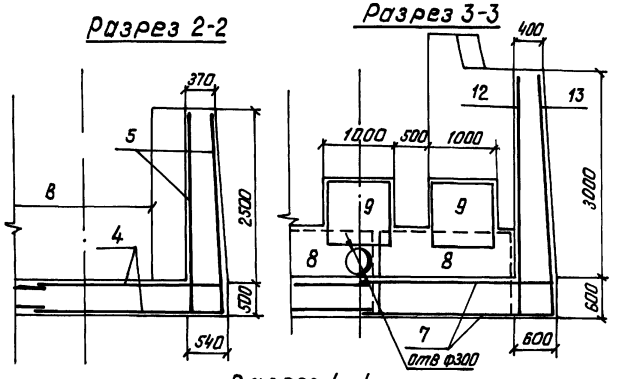

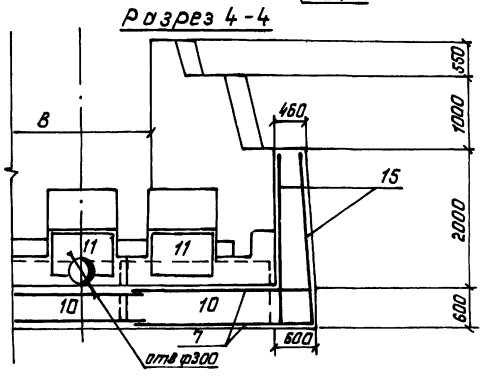

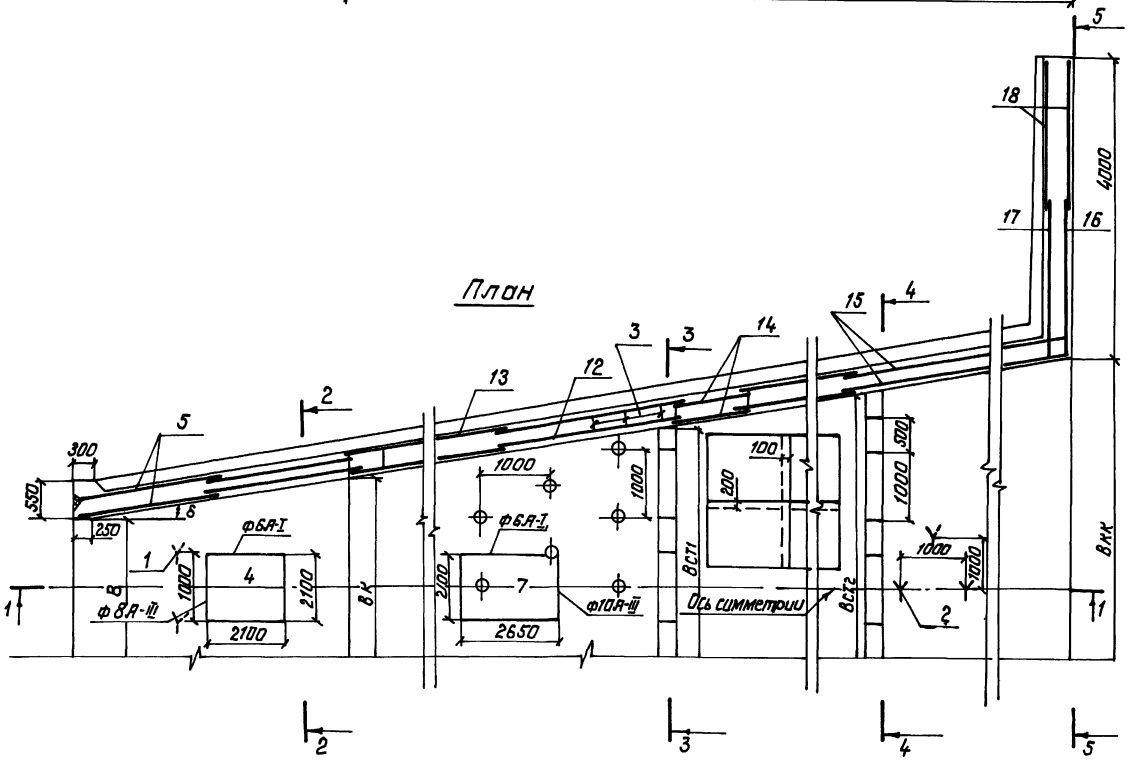

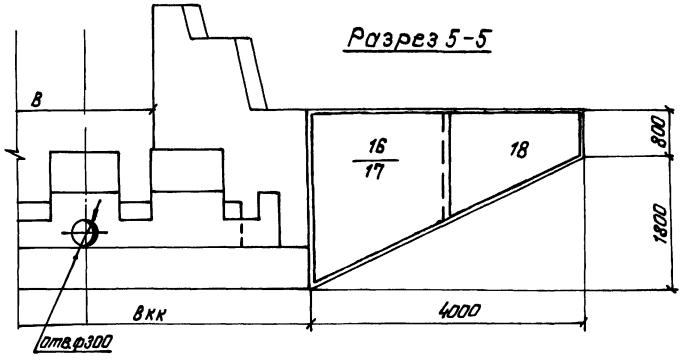

26

9066/6

Разраб	Потапенко		12.87	ТПР 820-04-16 85 - КЖ 2			
Пров	Левшин		13.5.87	Водосбросы-водовыпуски трубчатые с шахтным водоливом на расход воды до 70 м³/с при перепадах от 5 до 12 м			
Рук гр	Иоффе		13.5.87				
ГИП	Фронк		15.5.87				
Нач отд	Лисниченко		16.5.87	Вариант двух водобойных стенок при 1,0 м < h н б ≤ 1,5 м в = 2,0 м б = 1,5 м 80 см (монолитный вариант)	Стадия	Лист	Листов
Н контр	Сильченко		16.5.87		Р	23	
				Схема армирования План разрезы 1-1 5-5 М 1:50	Укрепроводхоз г. Киев		

Инв. № подл. | Подпись и дата | Взам. инв. №

Формат А2

Альбом VI

Типовые проектные решения 820-04-16 85

Разрез 1-1

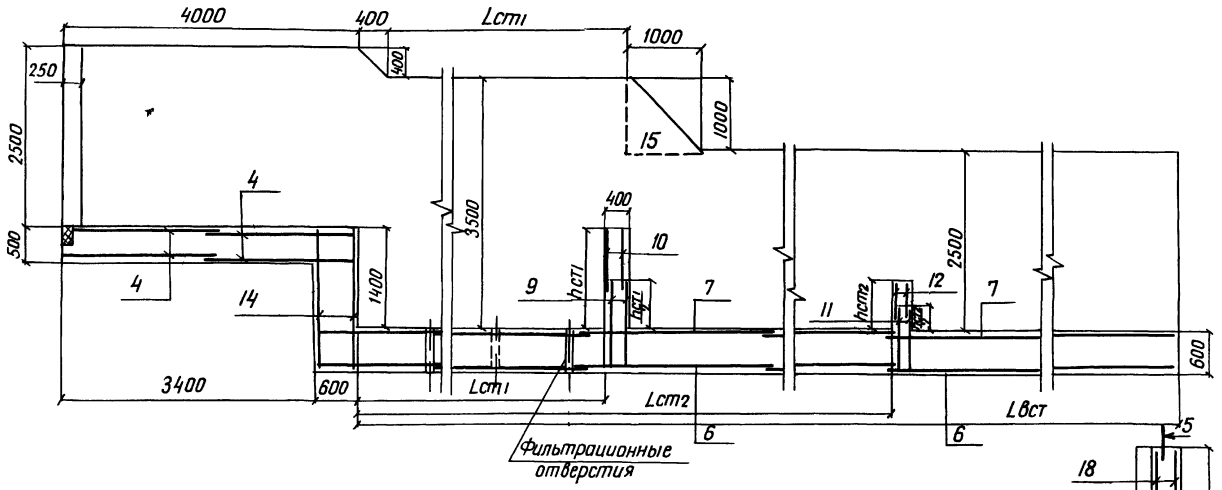

Разрез 2-2

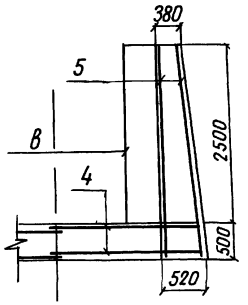

Разрез 3-3

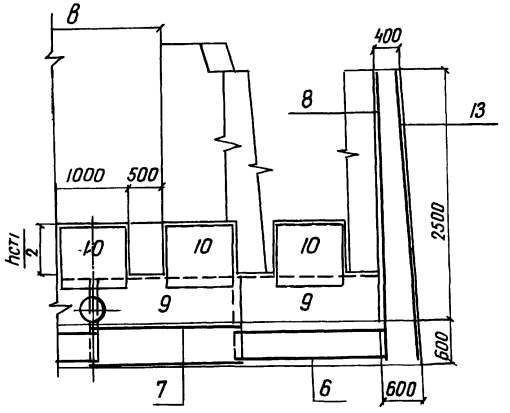

Разрез 4-4

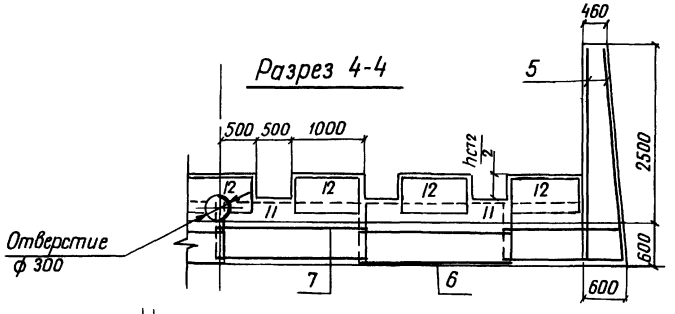

План

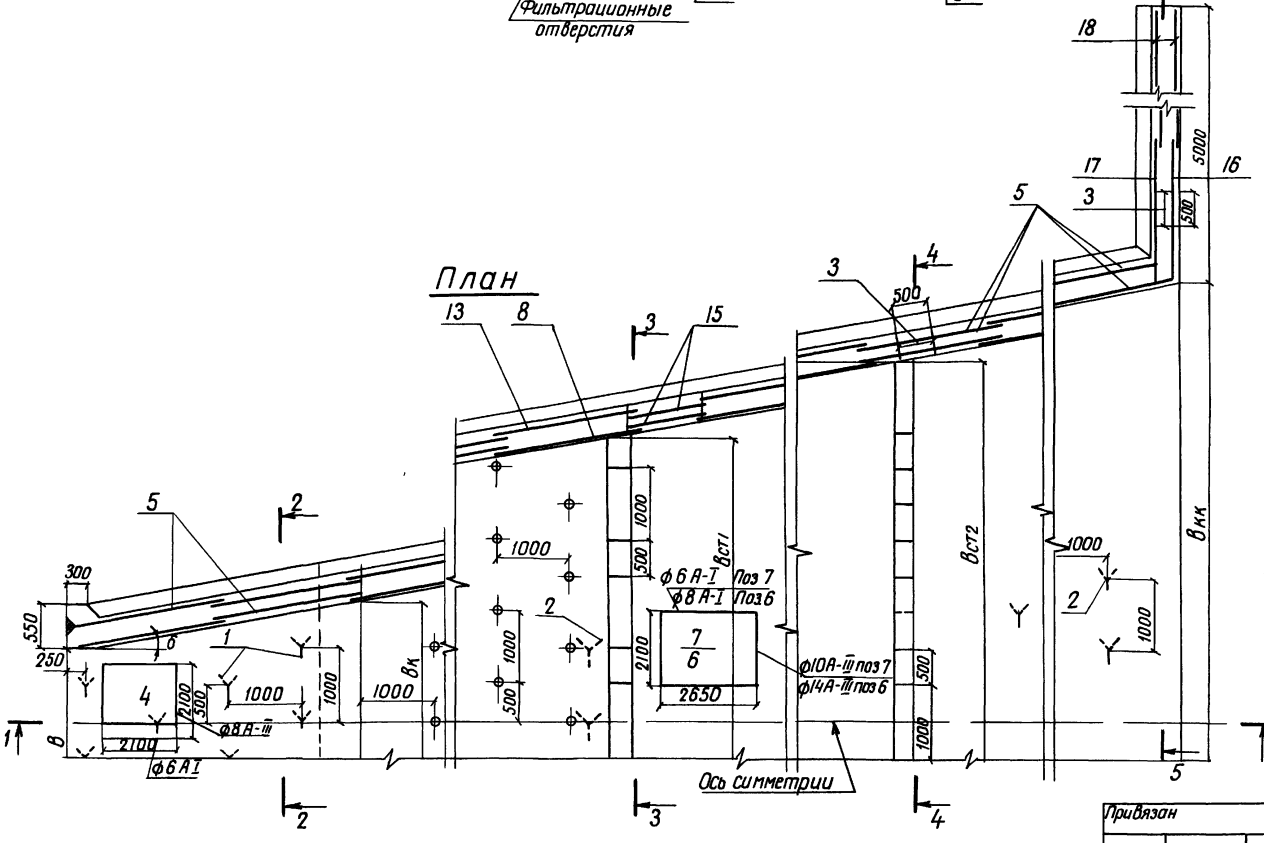

Разрез 5-5

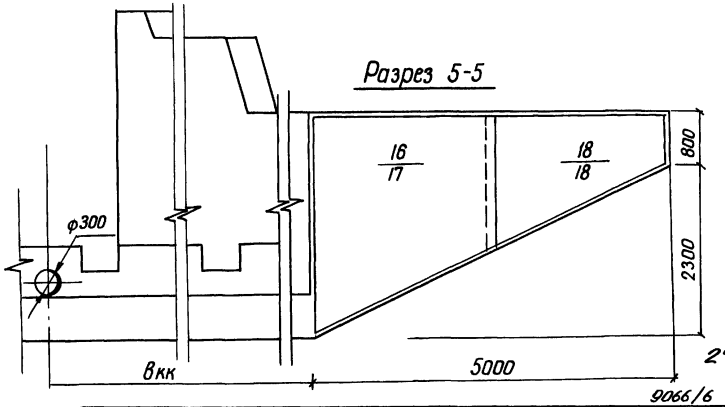

27

9066/6

Разраб	Поталенко			ТПР 820-04-16 85 - КЖ 2	
Пров	Девяшин				
Рук гр	Цоффе				
ГИП	Франк			Водосбросы-водовыпуски трубчатые с шахтным оголовком на расход воды до 70 м³/с при перепадах от 5 до 12 м	
Нач отд	Писнячевский				
Н контр	Сильченко			Вариант двух водобойных стенок при 1,5 м < hн б ≤ 20 м в=2 0 м в=4,5 м в см (Монолитный вариант)	Стадия: Р; Лист: 24; Листов:
				Схема армирования План Разрезы 1-1 5-5 М 1 50	Укргипроводхоз г. Киев

Привязан

Инв №

Формат А2

Альбом VI

Типовые проектные решения 820-04-16 85

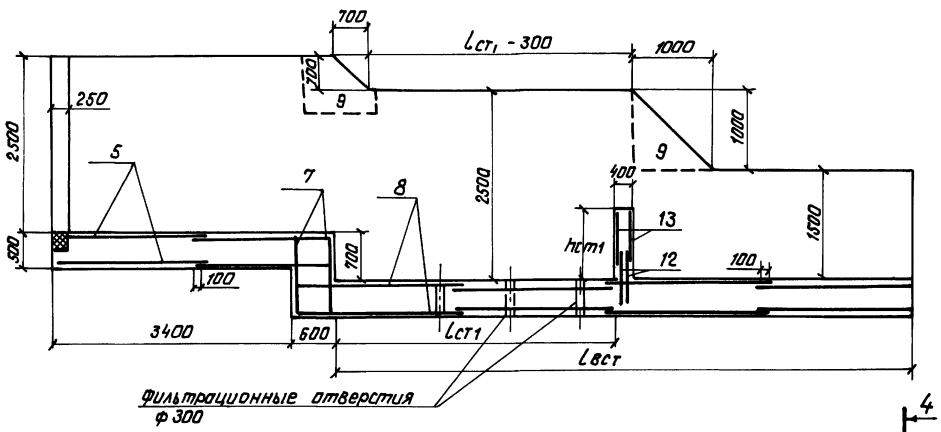

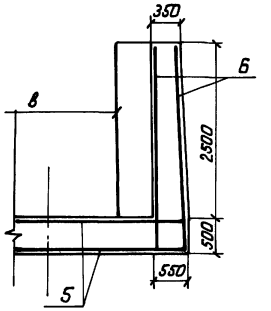

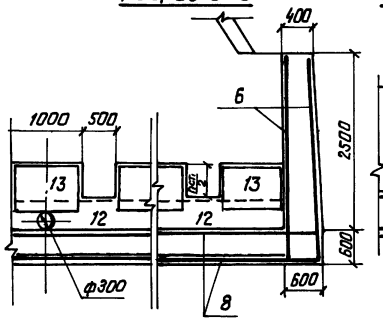

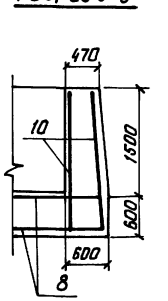

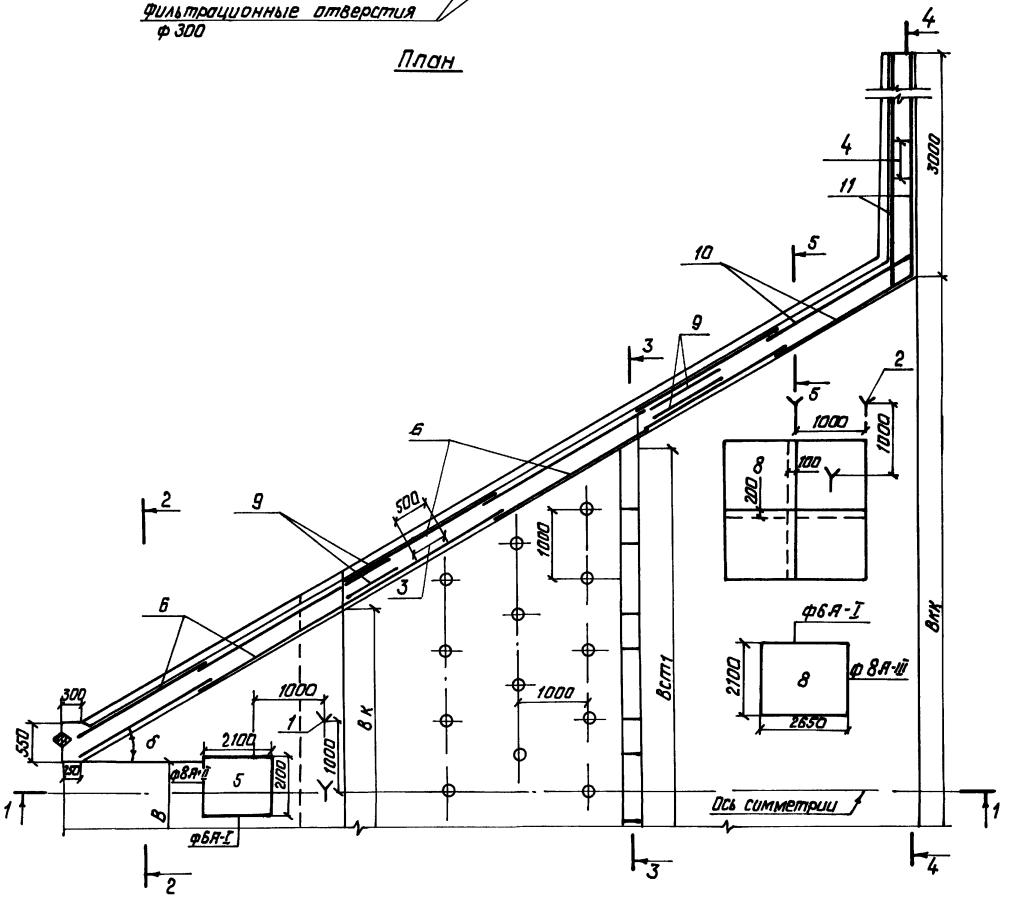

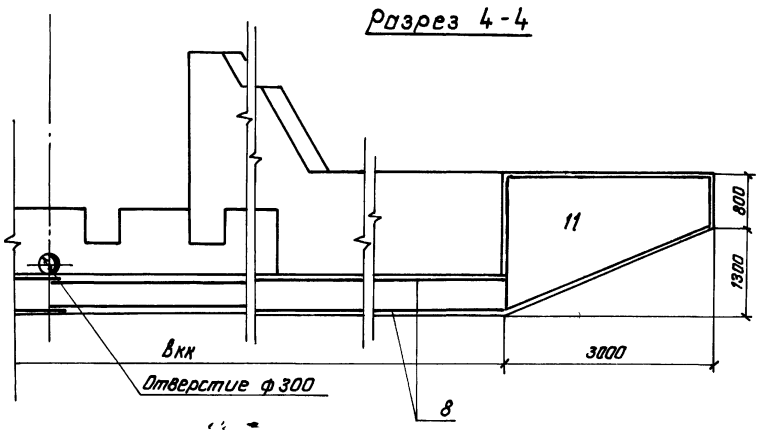

28

9066/6

Разраб.	Потапенко				ТПР 820-04-16 85-КЖ2			
Пров	Девяшин							
Рук гр	Иоффе				Водосбросы-водовыпуски трубчатые с шахтным оголовком на роской воды до 70 м³/с при переходах автодорог			
ГИП	Франк							
Нач отд.	Лисичевский							
Н контр	Сильченко				Вариант одной водоводной стенки $h_{нб}$=1 0м, δ=2 0м δ=450м 8см (Монолитный вариант)	Стадия	Лист	Листов
						Р	25	
					Схема армирования. План Разрезы 1-1 5-5 М1 50	Укргипроводхоз г Киев		

Привязан

Инв №

Формат А2

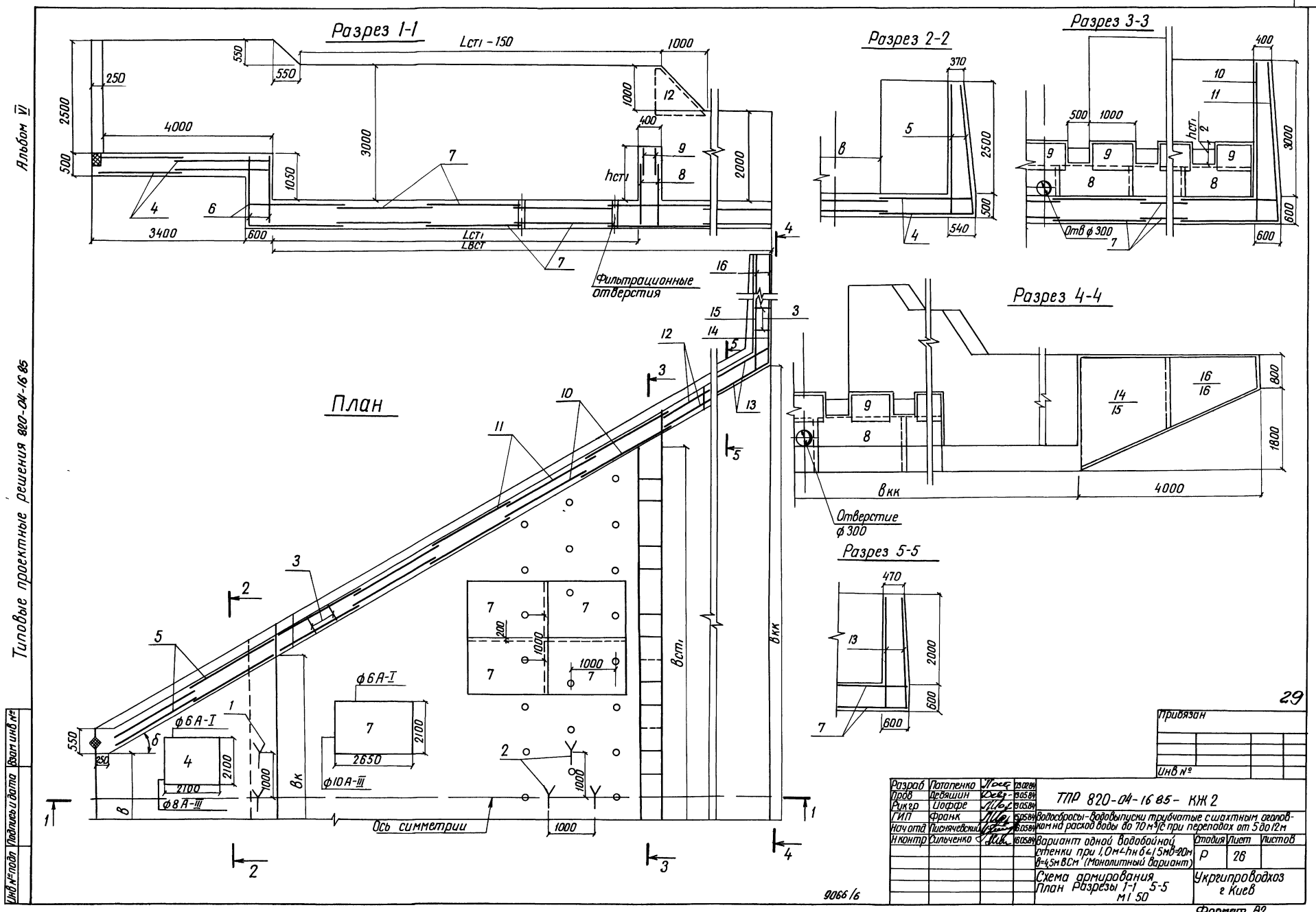
Разрез 1-1
Lст1 - 150
1000
550
550
250
2500
4000
500
3000
1050
1000
12
400
9
8
hст1
2000
7
4
6
3400
600
Lст1
Lвст
Фильтрационные отверстия
Разрез 2-2
370
5
в
2500
500
540
4
Разрез 3-3
400
10
11
500
1000
hст1
2
9
8
3000
600
Отв ф 300
7
Разрез 4-4
16
15
14
12
13
3
5
9
8
14/15
16/16
800
1800
вкк
4000
Отверстие ф 300
План
11
10
3
2
5
7
200
1000
1000
вст1
вкк
ф 6 А-I
ф 6 А-I
1
4
2100
2100
ф 8 А-III
550
250
б
1000
вк
в
ф 10 А-III
2650
2100
2
1000
Ось симметрии
1000
Разрез 5-5
470
13
2000
600
600
7
29
Привязан
Инв №
Разраб Потапенко
Пров Девяшин
Рукгр Иоффе
ГИП Франк
Нач отд Писяневский
Н контр Сильченко
ТПР 820-04-16 85 - КЖ 2
Водосбросы-водовыпуски трубчатые с шахтным оголовком на расход воды до 70 м³/с при переходах от 5 до 12 м
Вариант одной водобойной стенки при 1,0м<hнб<1,5м в=20м в=4,5м в Ст (Монолитный вариант)
Стадия Р
Лист 26
Листов
Схема армирования
План Разрезы 1-1 5-5
м1 50
Укргипроводхоз г Киев
9066/6
Альбом VI
Типовые проектные решения 820-04-16 85
Подпись и дата
Взам инв №
Инв № подл
Формат А2

Альбом VI

Типовые проектные решения 820-04-16 85

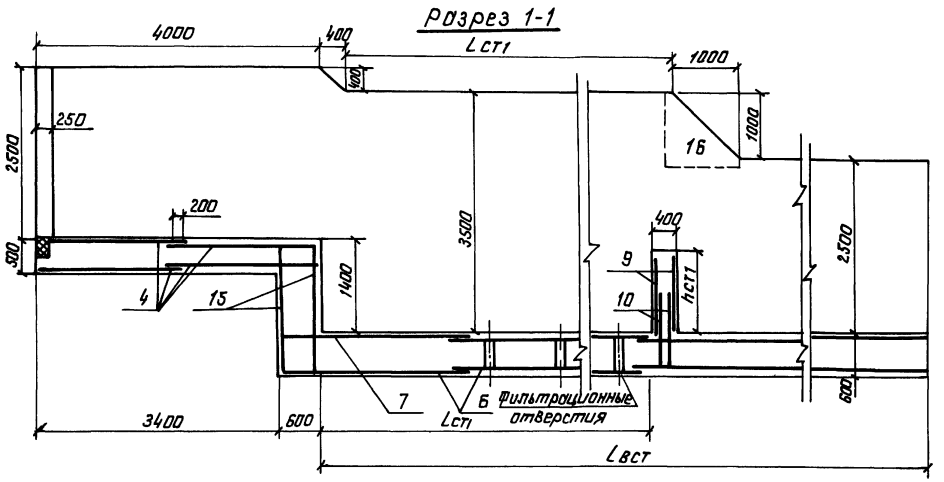

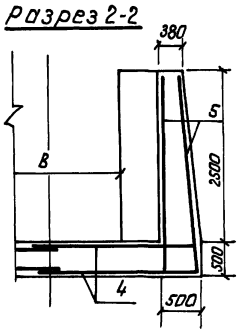

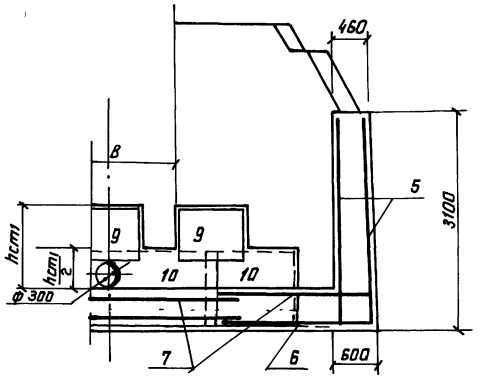

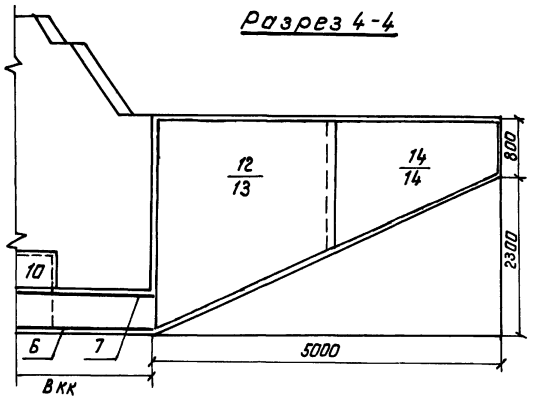

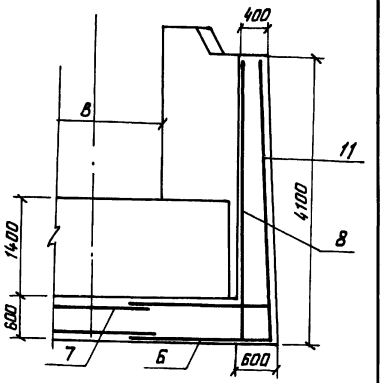

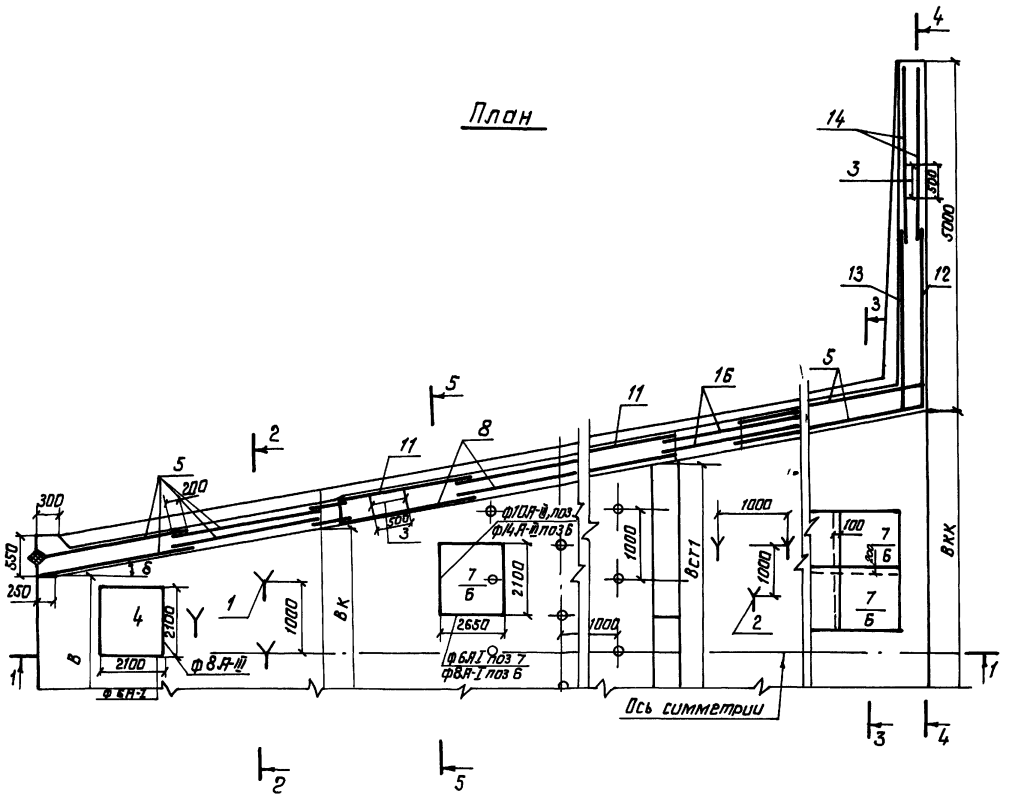

30

9066/6

Разраб.	Потопенко			ТПР 820-04-16 85 - КЖ2
Пров.	Девяшин			
Гип	Фронк			Водосбросы-водовыпуски трубчатые с шахтным оголовком на расход воды до 70м³/с при переходах от 6 до 12м
Нач отд	Ткачучевский			
Н контр	Сильченко			Вариант одной водобойной стенки при 1.5<hнб<2.0м B=2.0м B=4.5м B=8м (Монолитный вариант)
				Схема армирования План Разрезы 1-1 5-5 М 1 50

Стадия	Лист	Листов
Р	27	

Укргипроводхоз г Киев

Привязан

Инв №

Взам.инв №

Подпись и дата

Инв.№ подл

формат А2

Альбом VI

Типовые проектные решения 820-04-16 85

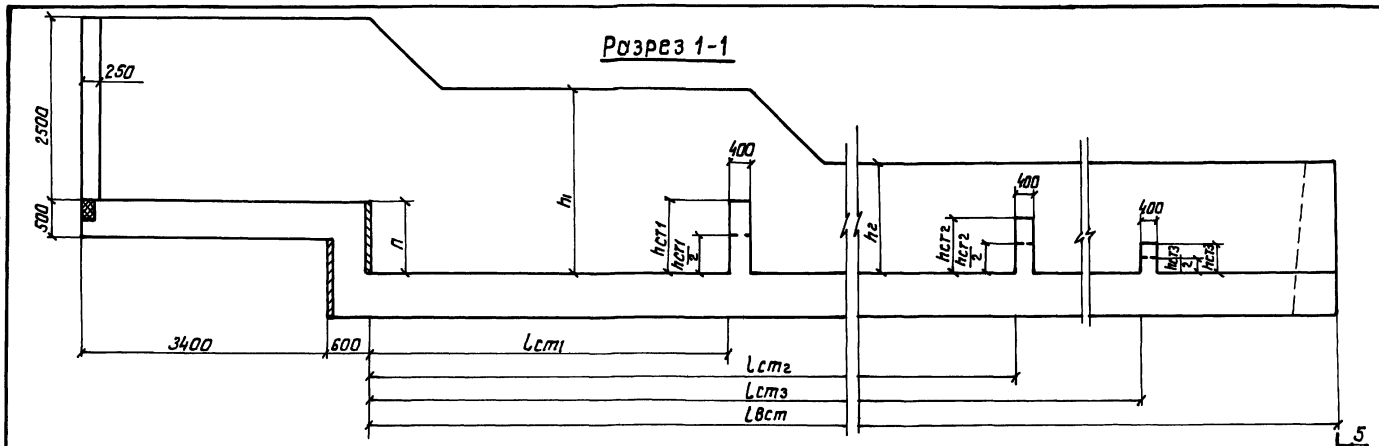

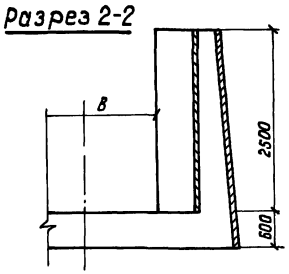

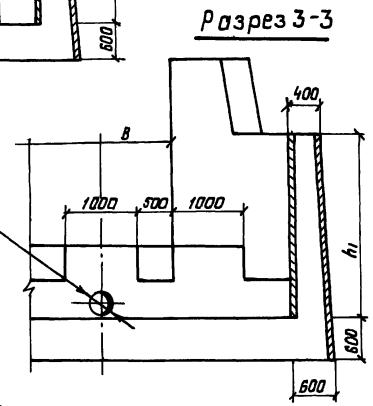

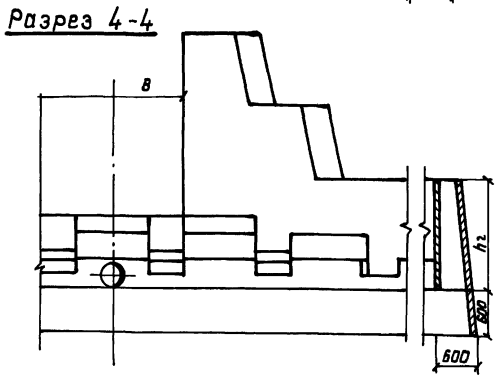

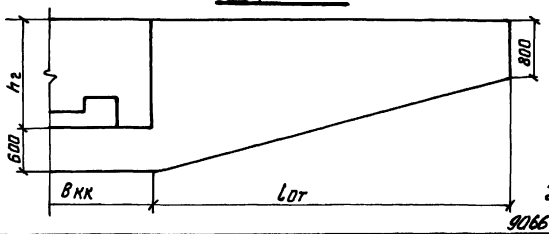

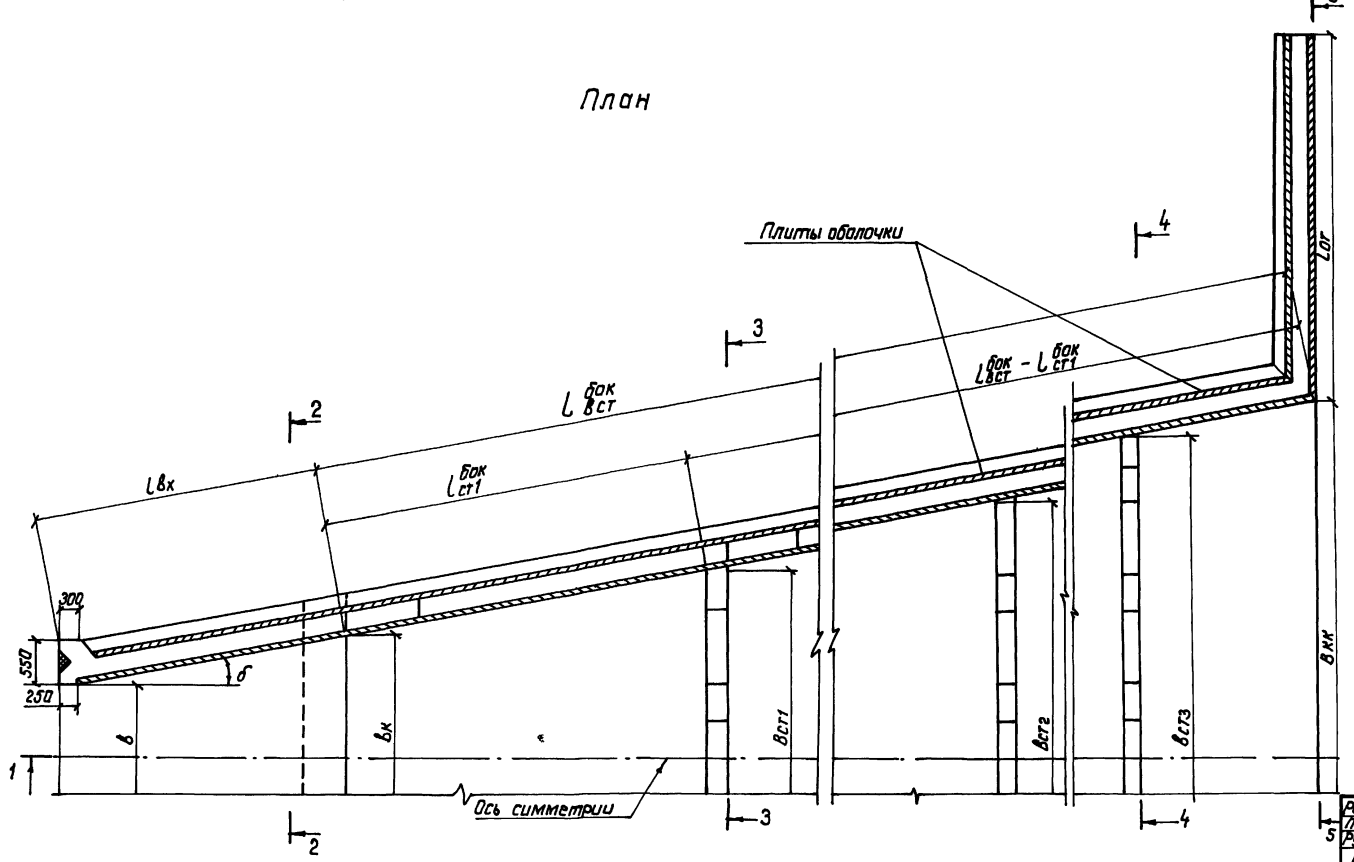

Разраб	Потапенко		30.6.85	ТПР 820-04-16 85 - КЖ2	
Пров	Левашин		30.6.85		
Рук гр	Иоффе		30.6.85		
ГИП	Фронк		30.6.85	Водосбросы-водовыпуски трубчатые с шахтным водоводом на расход воды до 70 м³/с при переливах отбоями	
Нач отд	Лисичевский		30.6.85		
Н контр	Сильченко		30.6.85	Водобойные стенки	Стадия: Р; Лист: 28; Листов:
Привязан				Схема раскладки плит-оболочек. План. Разрезы 1-1 5-5	Укргипроводхоз г. Киев
Инв №					

Инв. № подл. | Подпись и дата | Взам. инв. №

Формат А2

31

9066/6

Альбом VI

Ведомость привязки плит-оболочек при строительстве водобойных стенок

Количество плит, шт

N п/п	Тип плит	Внутренние и внешние (в отдельности) на участке колодца при П=1.05м и Вк=																					Внутренние и внешние (в отдельности) на уступе колодца при П=1.40м и Вк=																							Внутренние на входном участке при L'вх			Внешние на входном участке при L'вх		
		2.0	2.5	3.0	3.5	4.0	4.5	5.0	5.5	6.0	6.5	7.0	7.5	8.0	8.5	9.0	9.5	10.0	10.5	11.0	11.5	12.0	2.0	2.5	3.0	3.5	4.0	4.5	5.0	5.5	6.0	6.5	7.0	7.5	8.0	8.5	9.0	9.5	10.0	10.5	11.0	11.5	4.0	4.5	5.0	4.0	4.5	5.0
1	по 15-15																										1	1				1	1						3											
2	по 20-10	1				2	1				2	2						1					1																										
3	по 25-10		1				1	2	1		1		3	2	1		3	4	3	2	1																							2		4			
4	по 25-15																							1			1		2	1		2	1	3	2	1		2	4	3	2	1	4	2	4			8
5	по 30-10			1	1				1	2		1		1	2	3			1	2	3																								2		8		
6	по 30-15																								1	1		1		1	2		1		1	2	3			1	2	3		2			6	

Количество плит, шт

Внутренние на стенках при h_2=1.5м на участке от первой стенки до конца водобоя при ($L^{бок}_{ст}-L^{бок}_{ст_1}$)

| N п/п | 6.0 | 6.5 | 7.0 | 7.5 | 8.0 | 8.5 | 9.0 | 9.5 | 10.0 | 10.5 | 11.0 | 11.5 | 12.0 | 12.5 | 13.0 | 13.5 | 14.0 | 14.5 | 15.0 | 15.5 | 16.0 | 16.5 | 17.0 | 17.5 | 18.0 | 18.5 | 19.0 | 19.5 | 20.0 | 20.5 | 21.0 | 21.5 | 22.0 | 22.5 | 23.0 | 23.5 | 24.0 | 24.5 | 25.0 | 25.5 | 26.0 | 26.5 | 27.0 | 27.5 | 28.0 | 28.5 | 29.0 | 29.5 | 30.0 | 30.5 | 31.0 | 31.5 | 32.0 | 32.5 | 33.0 | 33.5 | 34.0 | 34.5 | 35.0 | 35.5 | 36.0 | 36.5 | 37.0 | 37.5 | 38.0 | 38.5 | 39.0 | 39.5 | 40.0 | 40.5 | 41.0 | 41.5 | 42.0 | 42.5 | 43.0 | 43.5 | 44.0 | 44.5 | 45.0 | 45.5 | 46.0 |
|---|---|---|---|---|---|---|---|---|---|---|---|---|---|---|---|---|---|---

Альбом VI

Типовые проектные решения 820-04-16 85

Количество плит, шт

Внутренние на стенках при $h_1 = 2{,}5$ м на участке до первой стенки при $L^{бок}_{ст1} =$

Внутренние на стенках при $h_2 = 2{,}5$ м на участке от первой стенки до конца водобоя при $(L^{бок}_{вст} - L^{бок}_{ст1})$

Внешние на стенках при $h_2 = 2{,}0$ м на участке от первой стенки до конца водобоя при $(L^{бок}_{вст} - L^{бок}_{ст1})$

| N пп | 6.0 | 6.5 | 7.0 | 7.5 | 8.0 | 8.5 | 9.0 | 9.5 | 10.0 | 10.5 | 11.0 | 11.5 | 12.0 | 12.5 | 13.0 | 13.5 | 14.0 | 14.5 | 15.0 | 15.5 | 16.0 | 16.5 | 17.0 | 17.5 | 18.0 | 18.5 | 19.0 | 19.5 | 20.0 | 20.5 | 21.0 | 21.5 | 22.0 | 22.5 | 23.0 | 23.5 | 24.0 | 24.5 | 25.0 | 25.5 | 26.0 | 26.5 | 27.0 | 27.5 | 28.0 | 28.5 | 29.0 | 29.5 | 30.0 | 30.5 | 31.0 | 31.5 | 32.0 | 32.5 | 33.0 | 33.5 | 34.0 | 34.5 | 35.0 | 35.5 | 36.0 | 36.5 | 37.0 | 37.5 | 38.0 | 38.5 | 39.0 | 39.5 | 40.0 | 40.5 | 41.0 | 41.5 | 42.0 | 42.5 | 43.0 | 43.5 | 44.0 | 44.5 | 45.0 | 45.5 | 46.0 |
|---|---|---

Альбом VI

Типовые проектные решения 820-04-16.85

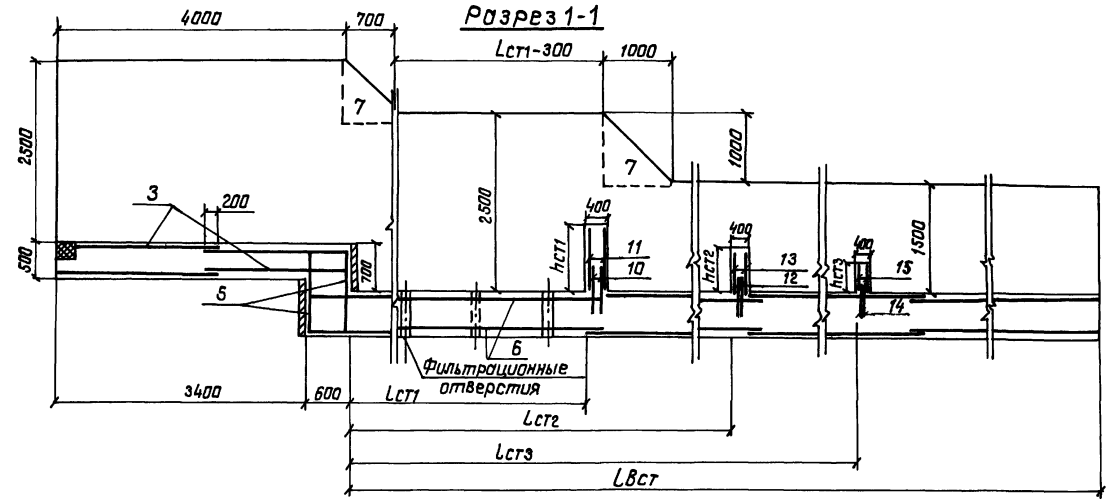

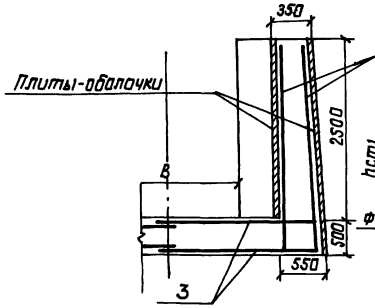

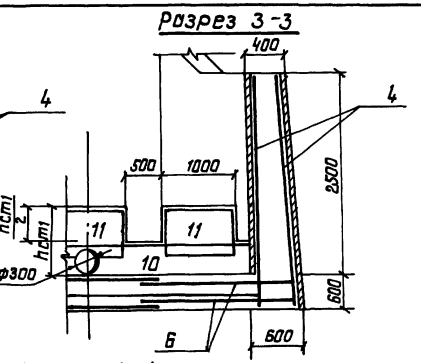

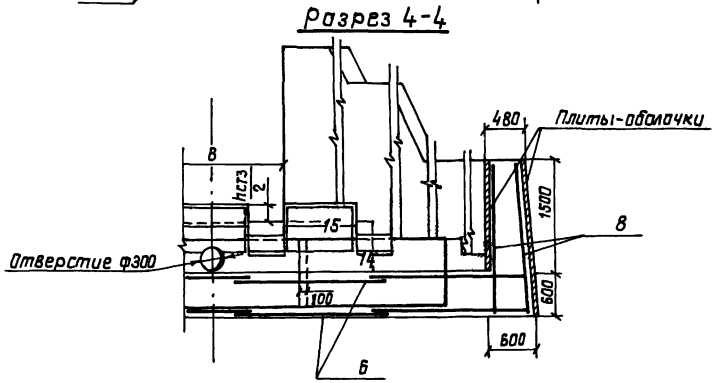

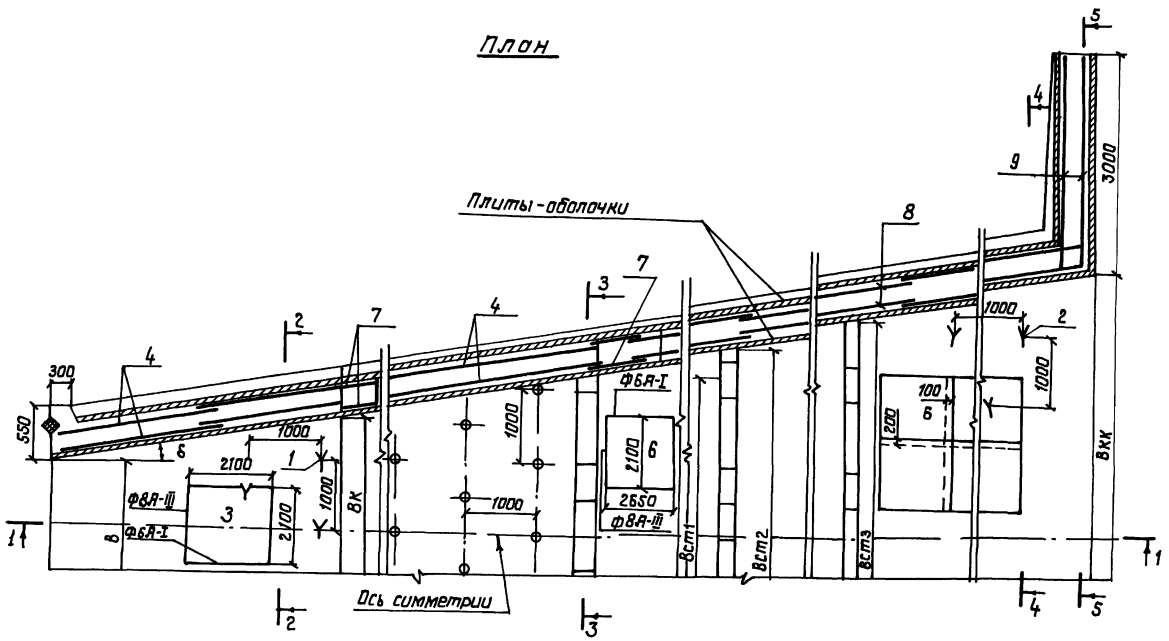

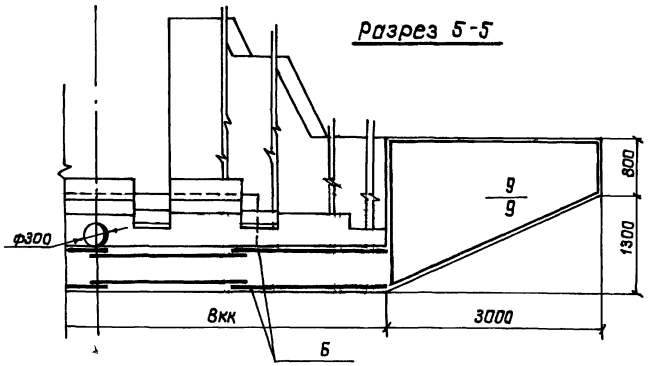

34

9066/6

Разраб	Потапенко		30.11.85	ТПР 820-04-16.85 – КЖ2	
Пров	Дерябин		03.5.89		
Рук гр	Шоффе		03.5.89		
ГИП	Франк		15.5.89	Водосбросы-водовыпуски трубчатые с шахтным гребнем на расход воды до 70 м³/с при переповах от 5 до 12 м	
Нач отд	Лисичевский		15.5.89		
Н.контр	Сильченко		16.5.89	Вариант трех водобойных стенок при h н б=1.0м, В-2.0м, В-4.5м ВС (сборно-монолитный вариант)	Стадия: Р; Лист: 31; Листов:
Привязан				Схема армирования. План. Разрезы 1-1 ÷ 5-5. М1:50	Укргипроводхоз г. Киев
Инв №					

Формат А2

Инв. № подл. | Подпись и дата | Взам. инв. №

Альбом VI

Типовые проектные решения 820-04-16 85

Разрез 1-1

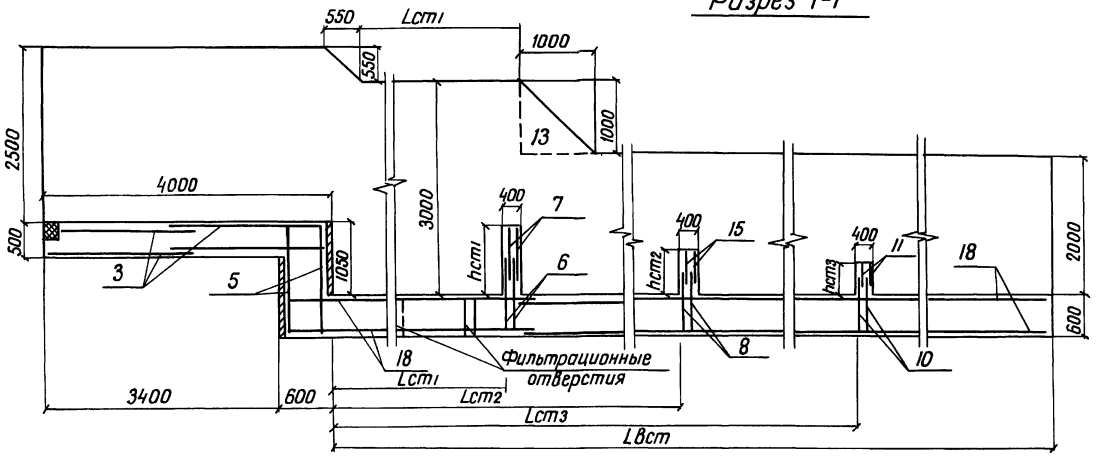

Разрез 2-2

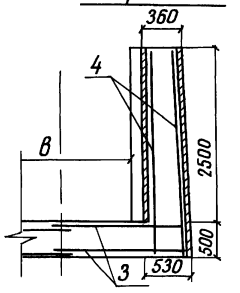

Разрез 3-3

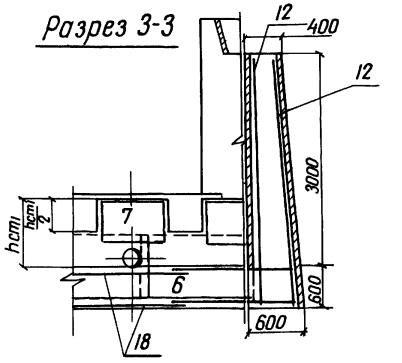

Разрез 4-4

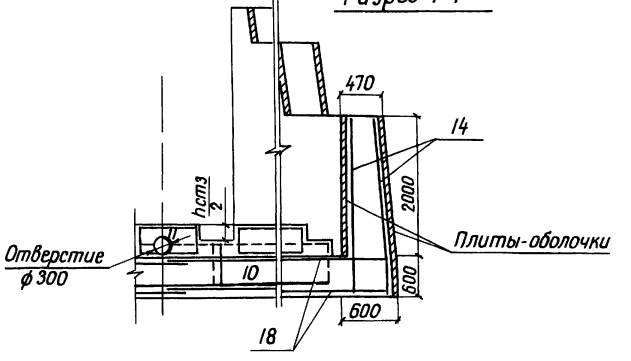

План

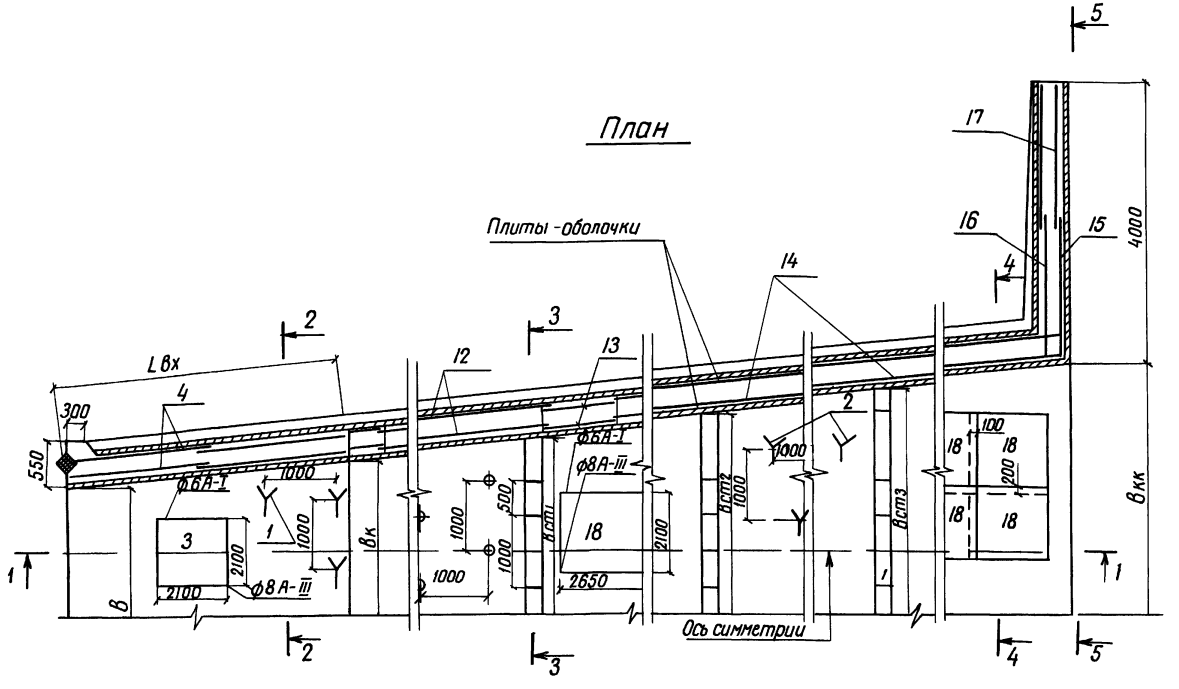

Разрез 5-5

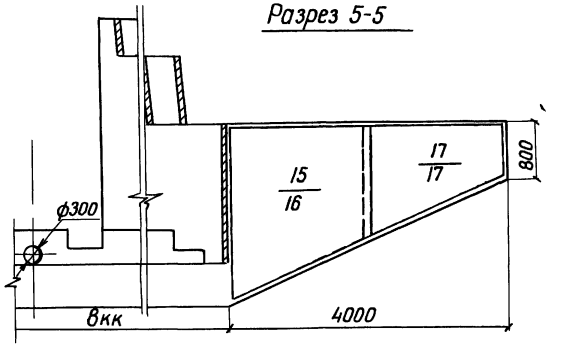

35

9066/6

Разраб	Потапенко		30.12.85	ТПР 820-04-16 85-КЖ 2	
Пров	Девяшин		05.05.84		
Рук гр	Иоффе		05.05.84	Водосбросы-водовыпуски трубчатые с шахтным оголовком на расход воды до 10 м³/с при перепадах от 5 до 12 м	
ГИП	Франк		5.05.84		
Нач отд	Чижневский		5.05.84		
Н контр	Сильченко		5.05.84	Вариант трех водобойных стенок при 10м≤Hнб≤15м, В=20м, В=4,5м ВС (Сборно-монолитный вариант)	Стадия: Р; Лист: 32; Листов:
				Схема армирования План Разрезы 1-1 5-5 М 1:50	Укргипроводхоз г Киев

Привязан

Инв №

Инв № подл | Подпись и дата | Взам инв №

Формат А2

Альбом VI

Типовые проектные решения 820-04-16.85

Разрез 1-1

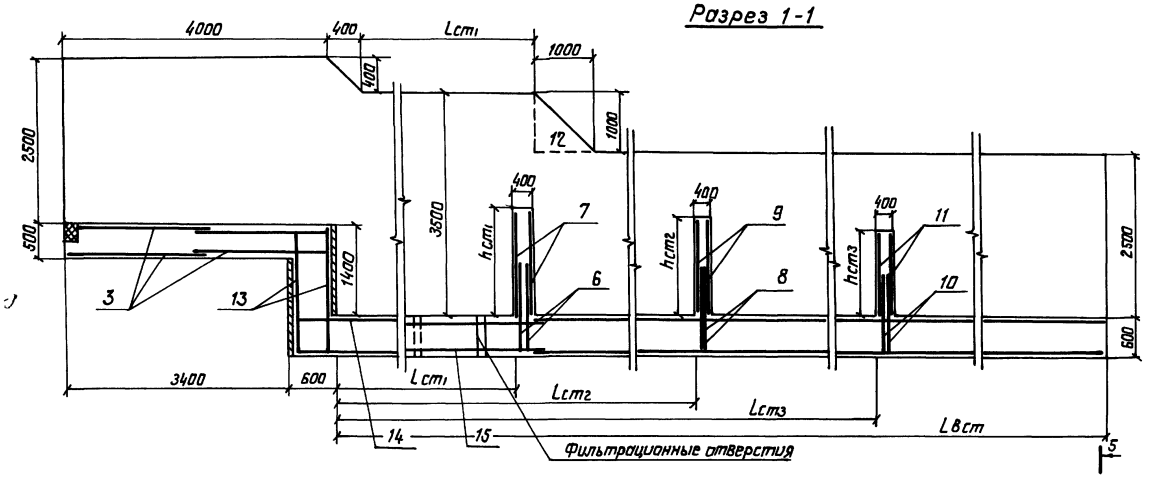

Разрез 2-2

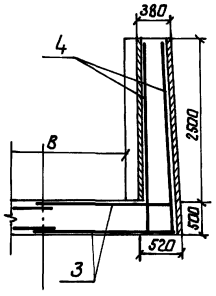

Разрез 3-3

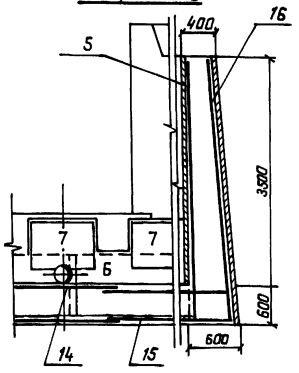

Разрез 4-4

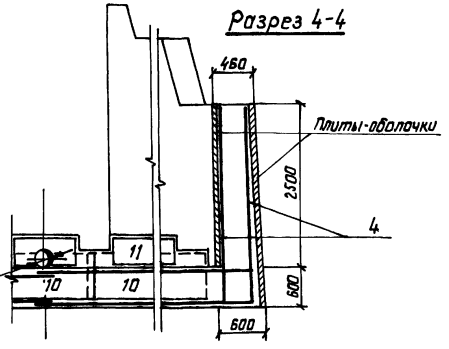

План

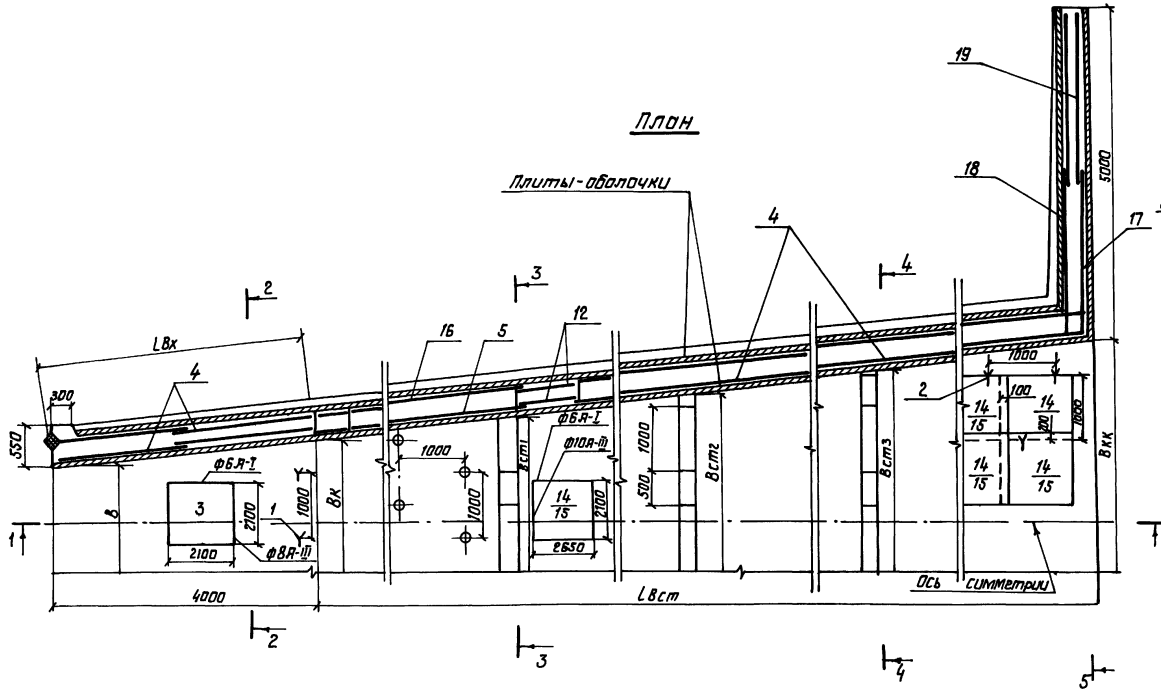

Разрез 5-5

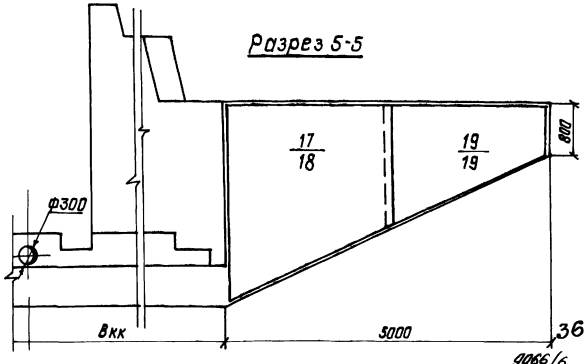

36

9066/6

Разраб.	Потапенко			ТПР 820-04-16.85 - КЖ2			
Пров.	Деревлин						
Рук. гр.	Иоффе						
ГИП	Фоник			Водосбросы-водовыпуски трубчатые с шахтным водоприемником на расход воды до 10 м³/с при переходах от 5 до 12 м			
Нач. отд.	Лисниченко						
Н.контр.	Сильченко			Вариант трех водообразующих стенок при Sr=4; h=8; B=2.0 м; B=4.5 м ВС (сборно-монолитный вариант)	Стадия	Лист	Листов
					Р	33	
Привязан				Схема армирования Планы разрезы 1-1 5-5 М1 50	Укргипроводхоз г. Киев		
Инв. №							

Инв. № подл. | Подпись и дата | Взам. инв. №

формат А2

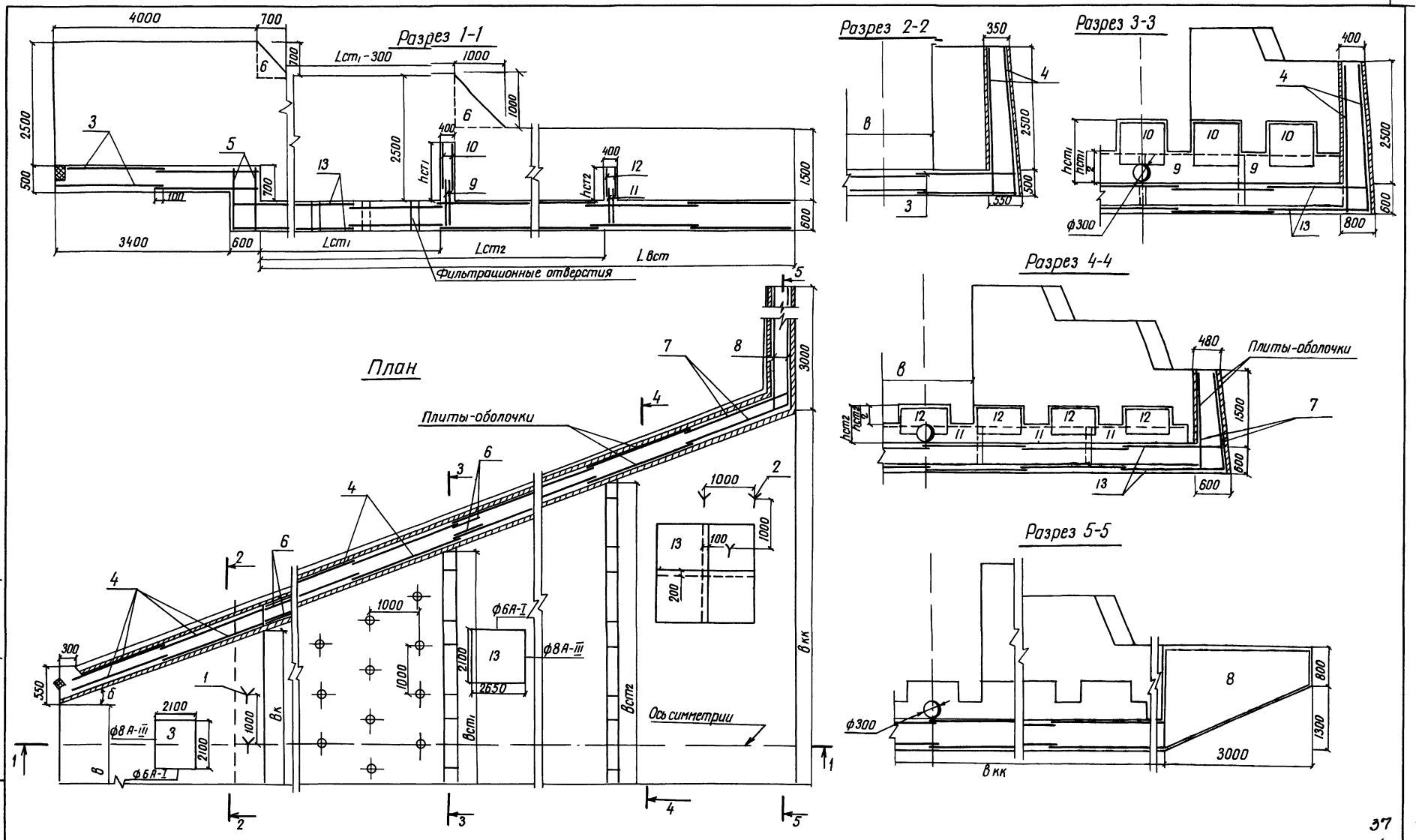

Альбом VI

Типовые проектные решения 820-04-16.85

37

9066/6

Разраб	Потапенко		04.06.84	ТПР 820-04-16.85 - КЖ2	
Пров	Цевяшин		04.06.84		
Рук гр.	Иоффе		04.06.84		
ГИП	Франк		04.06.84	Водосбросы-водовыпуски трубчатые с шахтным оголовком на расход воды до 10 м³/с при перепадах от 5 до 12 м	
Нач отд	Писнячевский		04.06.84		
Н контр	Сильченко		04.06.84	Вариант двух водоводных стенок при hнб = 1,0 м, в = 20 м, в = 45 м ВС (сборно-монолитный вариант)	Стадия: Р; Лист: 34; Листов:
				Схема армирования План Разрезы 1-1 5-5 М 1:50	Укргипроводхоз г. Киев

Привязан

Инв №

Взам инв №

Подпись и дата

Инв № подл

Формат А2

Альбом VI

Типовые проектные решения 820-04-16 85

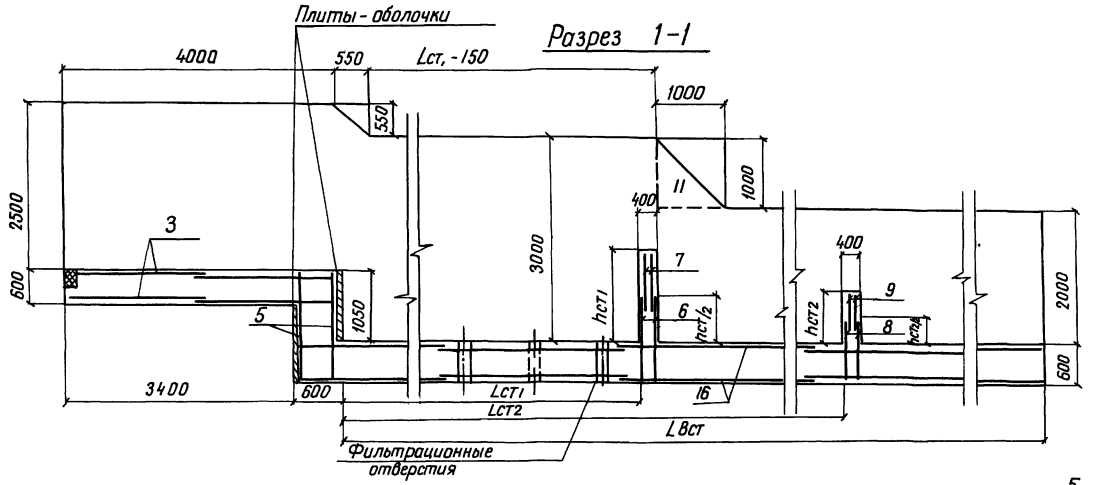

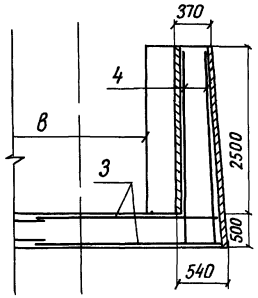

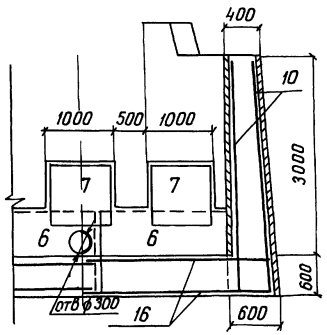

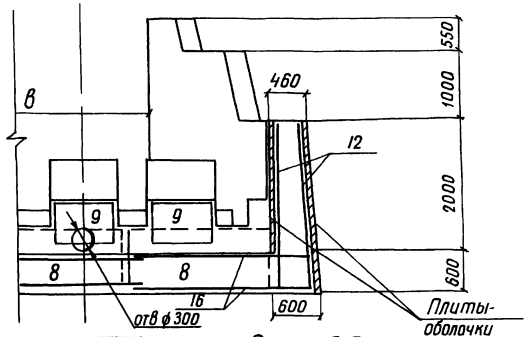

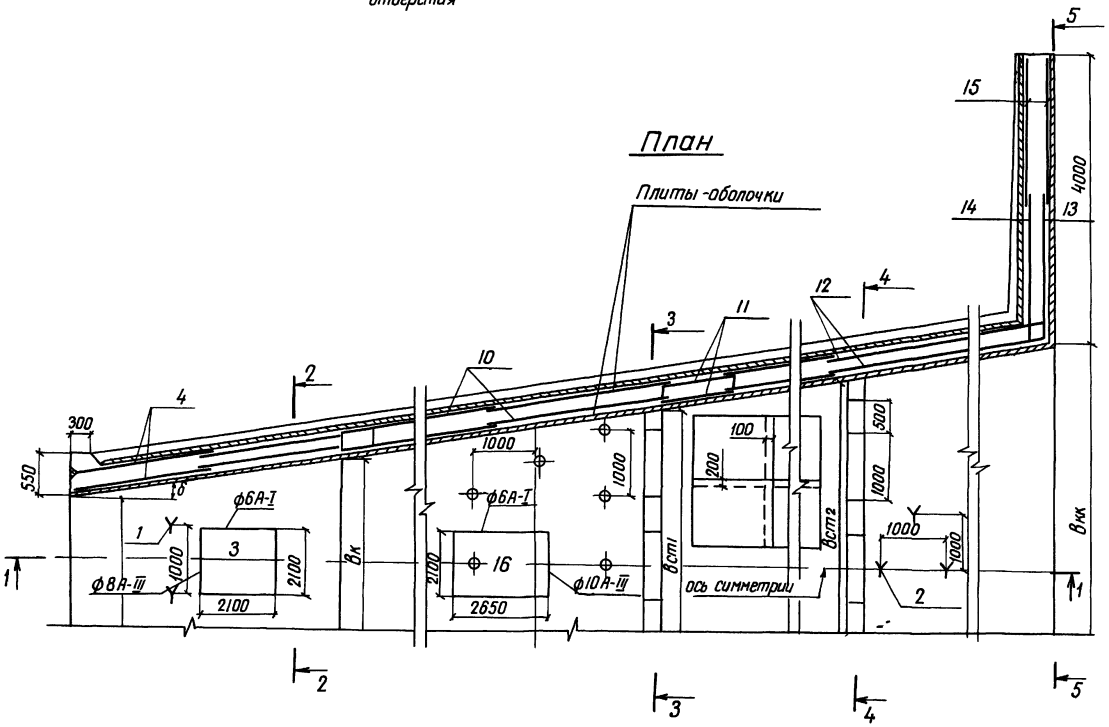

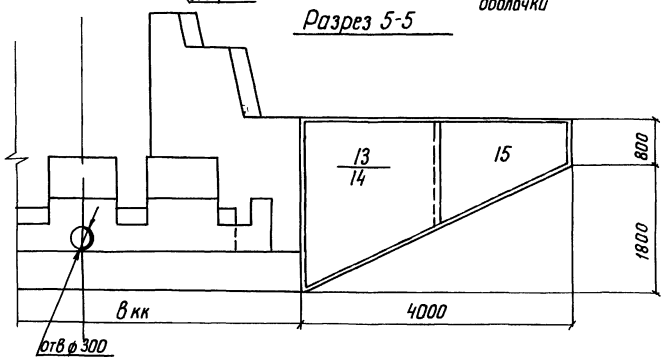

38
9066/6

Разраб	Потапенко		10.02.84	ТПР 820-04-16 85 - КЖ 2			
Пров	Дедышин		30.05.84				
Рук гр	Иоффе		30.05.84				
ГИП	Франк		30.05.84	Водосбросы-водовыпуски трубчатые с шахтным оголовком на расход воды до 70 м³/с при перепадах от 5 до 12 м			
Нач отд	Лисняченский		30.05.84				
Н контр	Сипченко		30.05.84	Вариант двух водобойных стенок при 1,0 м < hнб < 1,5 м B=20 м b=45 м ВС (Сборно-монолитный вариант)	Стадия	Лист	Листов
					Р	35	
				Схема армирования План Разрезы 1-1 5-5 м 1:50	Укргипроводхоз г Киев		

Формат А2

Инв № подл | Подпись и дата | Взам инв №

Альбом VI

Типовые проектные решения 820-04-16.85

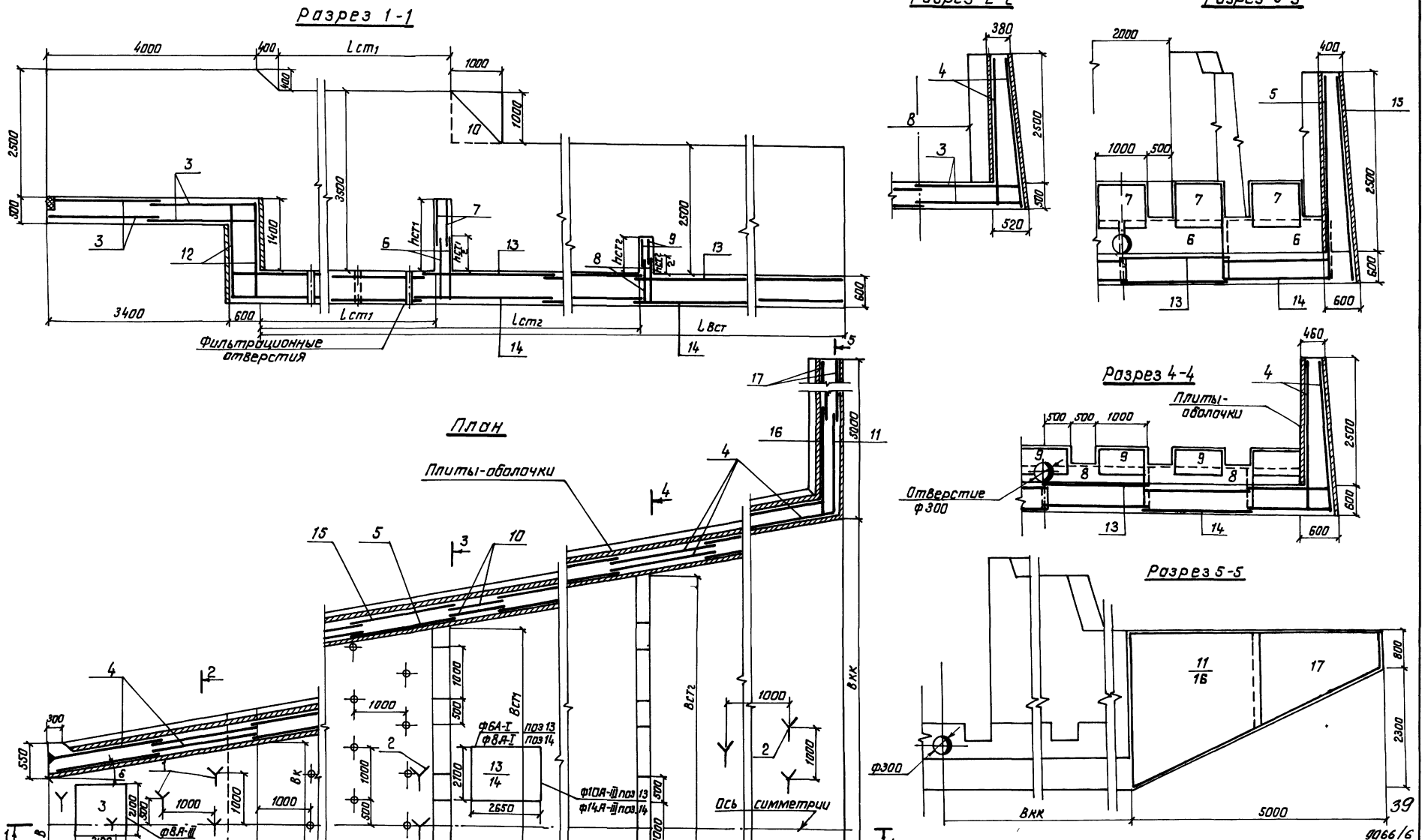

Разраб.	Потапенко		06.02.86	ТПР 820-04-16.85 - КЖ2
Пров.	Девяшин		03.05.86	
Рук. гр.	Шорре		03.05.86	Водосбросы-водовыпуски трубчатые с сжатым оголовком на расход воды до 70 м³/с при перепадах от 5 до 12 м
ГИП	Франк		16.05.86	
Нач. отд.	Лисичевский		16.05.86	Вариант двух водобойных стенок 1,5м<h на≤2,0м, B=2,0м B=4,5м ВС (сборно-монолитный вариант)
Н. контр.	Сильченко		16.05.86	
				Схема армирования. План. Разрезы 1-1 5-5 М1:50
				Стадия: Р; Лист: 36; Листов:
				Укрглавводхоз г. Киев

Привязан

Инв. №

Инв. № подл. | Подпись и дата | Взам. инв. №

Формат А2

Альбом VI

Типовые проектные решения 820-04-16 85

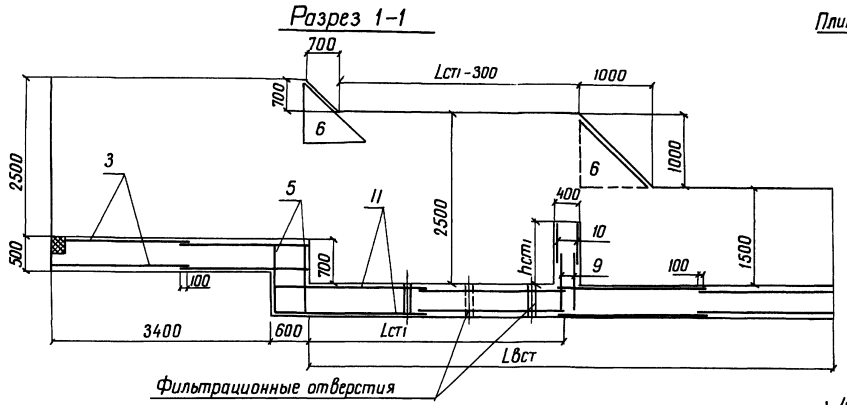

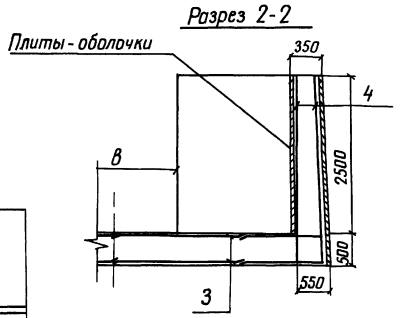

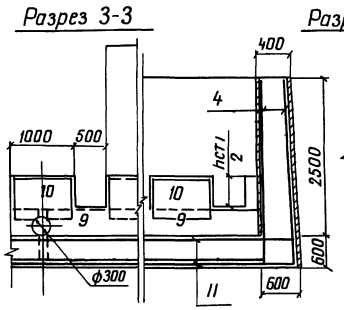

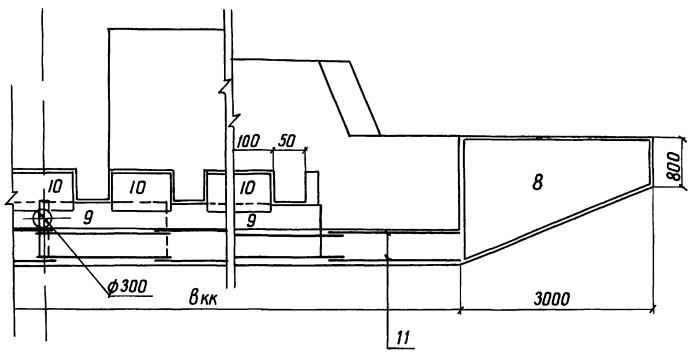

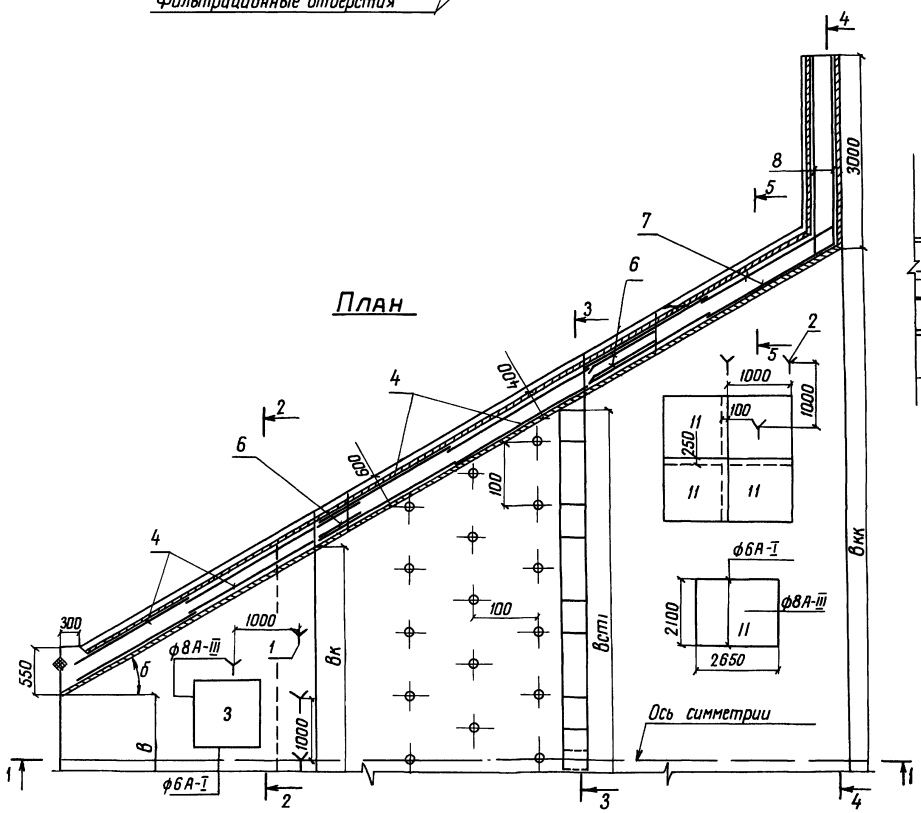

40

9066/6

Разраб	Абрамич		10.08.85	ТПР 820-04-16 85 – КЖ 2		
Пров	Дебишин		30.09.85			
Рук гр	Иоффе		30.09.85			
ГИП	Франк		30.09.85	Водосбросы-водовыпуски трубчатые сжатным потоком на расход воды до 10 м³/с при переливах от 5 до 12 м		
Нач отд	Шинкевский		30.09.85			
Н контр	Сильченко		30.09.85	Вариант одной водоводной стенки при hкр=10м, в=20м, в=45м ВС (Сборно-монолитный вариант)	Стадия	Лист	Листов
					Р	37	
				Схема армирования. План Разрезы 1-1 5-5 М 1:50	Укргипроводхоз г Киев		

Привязан

Инв №

Формат А2

Альбом VI

Типовые проектные решения 820-04-16.85

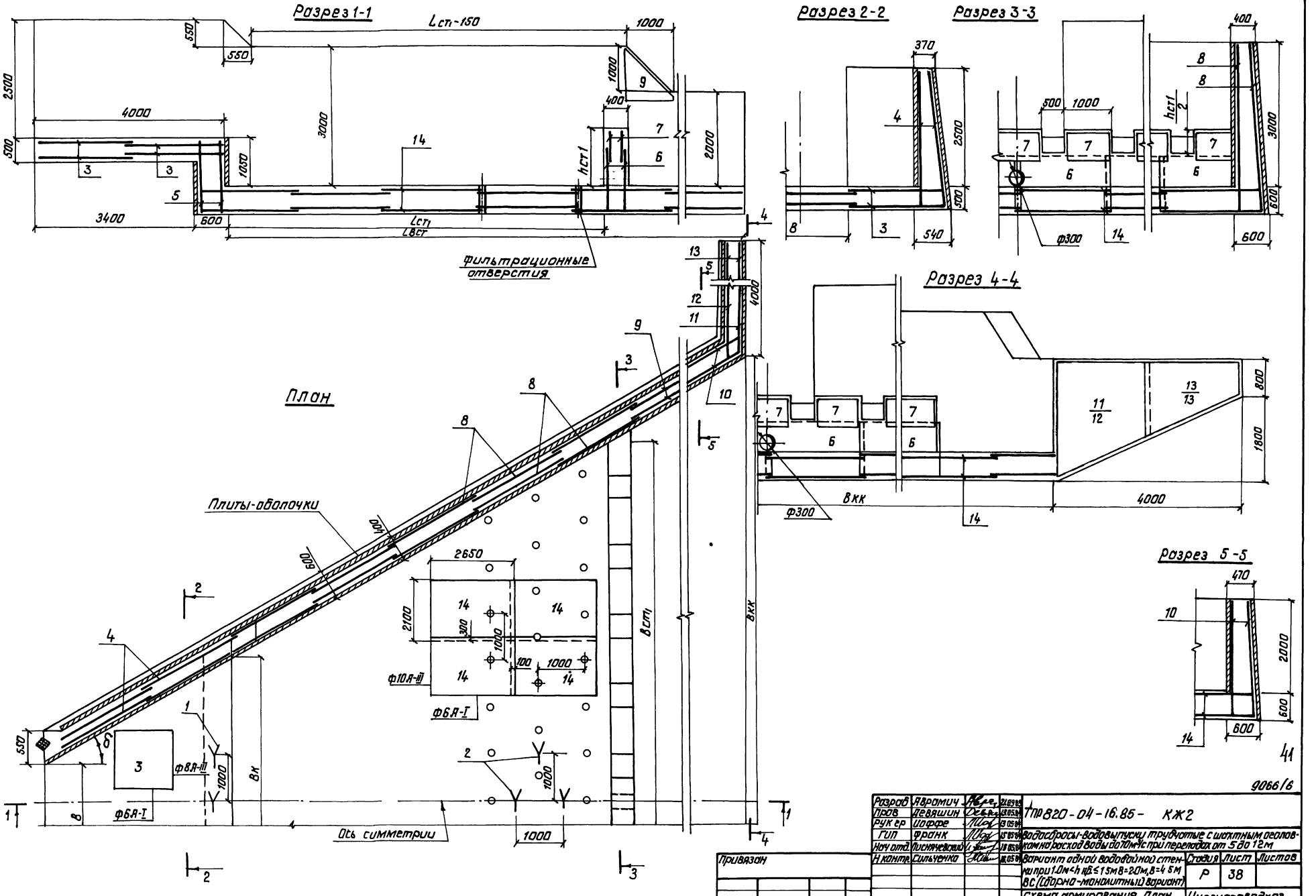

Разраб	Яворович		21.05.85	ТП 820-04-16.85- КЖ2			
Пров	Девяшин		13.05.85				
Рук гр	Иоффе		13.05.85	Водосбросы-водовыпуски трубчатые с шахтным оголовком и расход воды до 10 м³/с при переходах от 5 до 12 м			
ГИП	Франк		15.05.85				
Нач отд	Пономаренко		15.05.85				
Н контр	Сильченко		15.05.85	Вариант одной водобойной стенки при 1.0м<h нб≤1.5м B=2.0м, B=4.5м BC (сборно-монолитный вариант)	Стадия	Лист	Листов
					Р	38	
				Схема армирования План Разрезы 1-1 5-5 М1 50	Укргипроводхоз г. Киев		

Привязан

Инв №

9066/6

Формат А2

Альбом VI

Типовые проектные решения 820-04-16 85

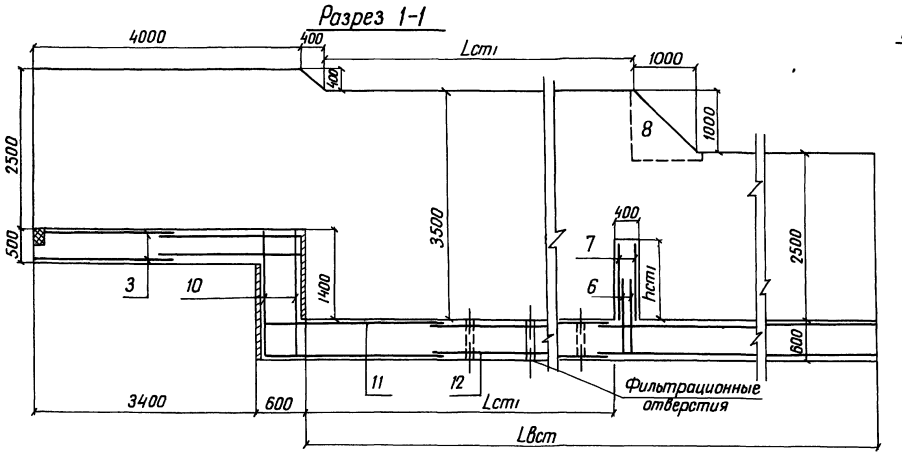

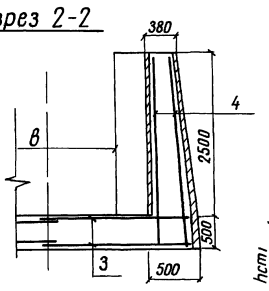

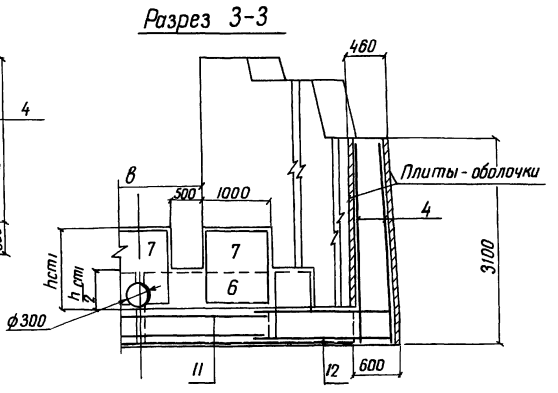

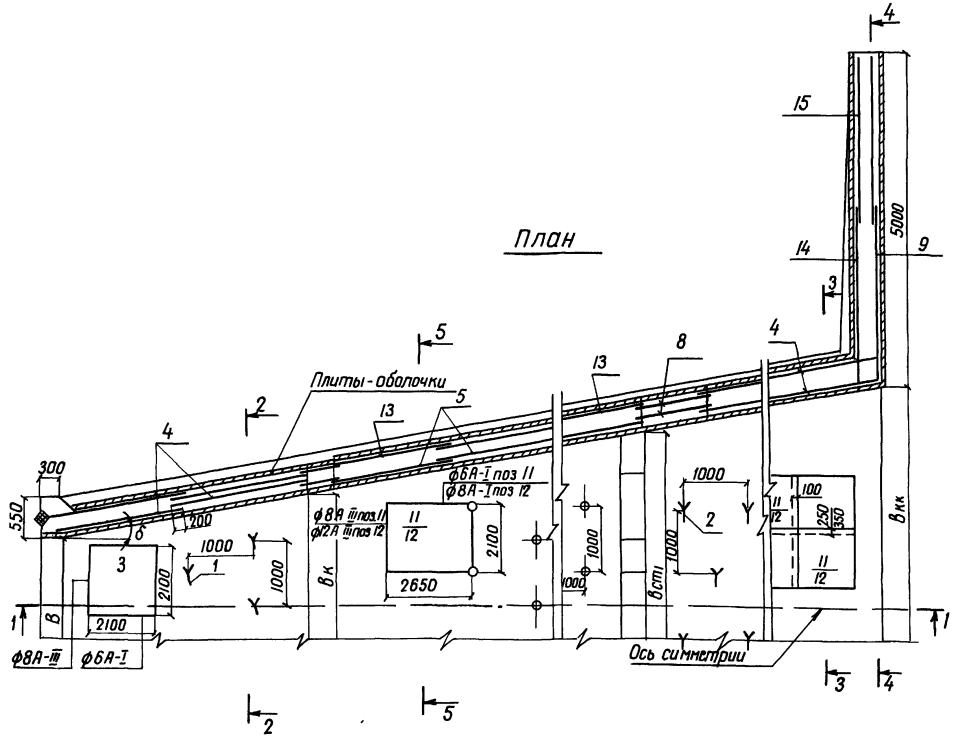

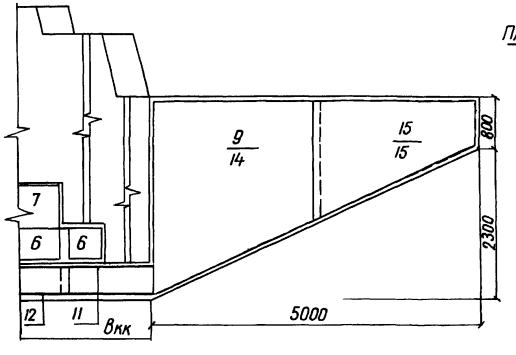

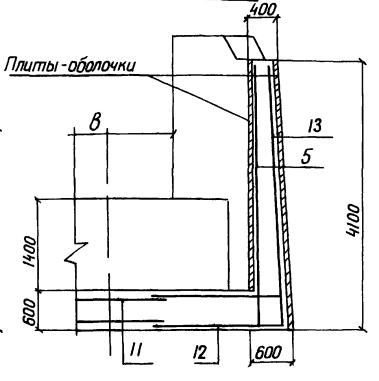

42

9086/6

Разраб	Абрамич		10.10.85	ТПР 820-04-16 85- КЖ 2			
Пров	Девяшин		30.05.86				
Рук гр	Иоффе		30.05.86				
ГИП	Франк		30.05.86	Водосбросы-водовыпуски трубчатые с шахтным оголовком на расход воды до 70 м³/с при переходах от 5 до 12 м			
Нач отд	Лисняченский		30.05.86				
Н контр	Сильченко		30.05.86	Вариант одной водобойной стенки при 1,5м<hнб≤20м, в=20м, в=45м ВС (Сборно-монолитный вариант)	Стадия	Лист	Листов
					Р	39	
				Схема армирования План Разрезы 1-1 5-5 М1 50	Укргипроводхоз г Киев		

Привязан

Инв №

Подпись и дата

Взам инв №

Инв № подл

Формат А2

Альбом VI

Типовые проектные решения 820-04-16.85

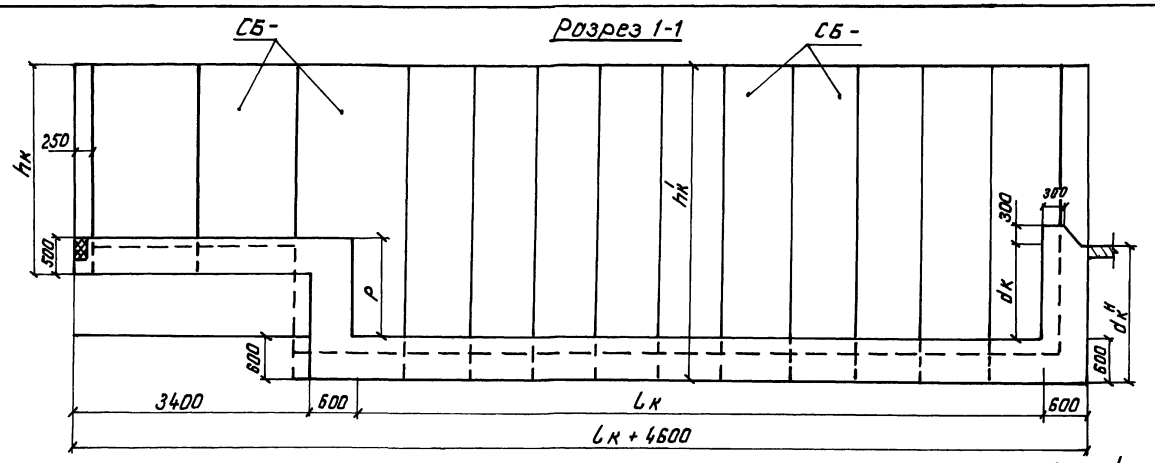

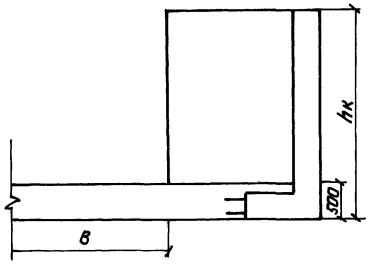

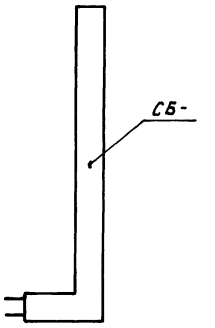

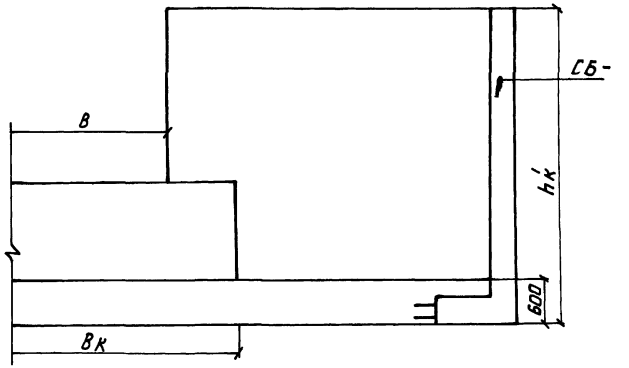

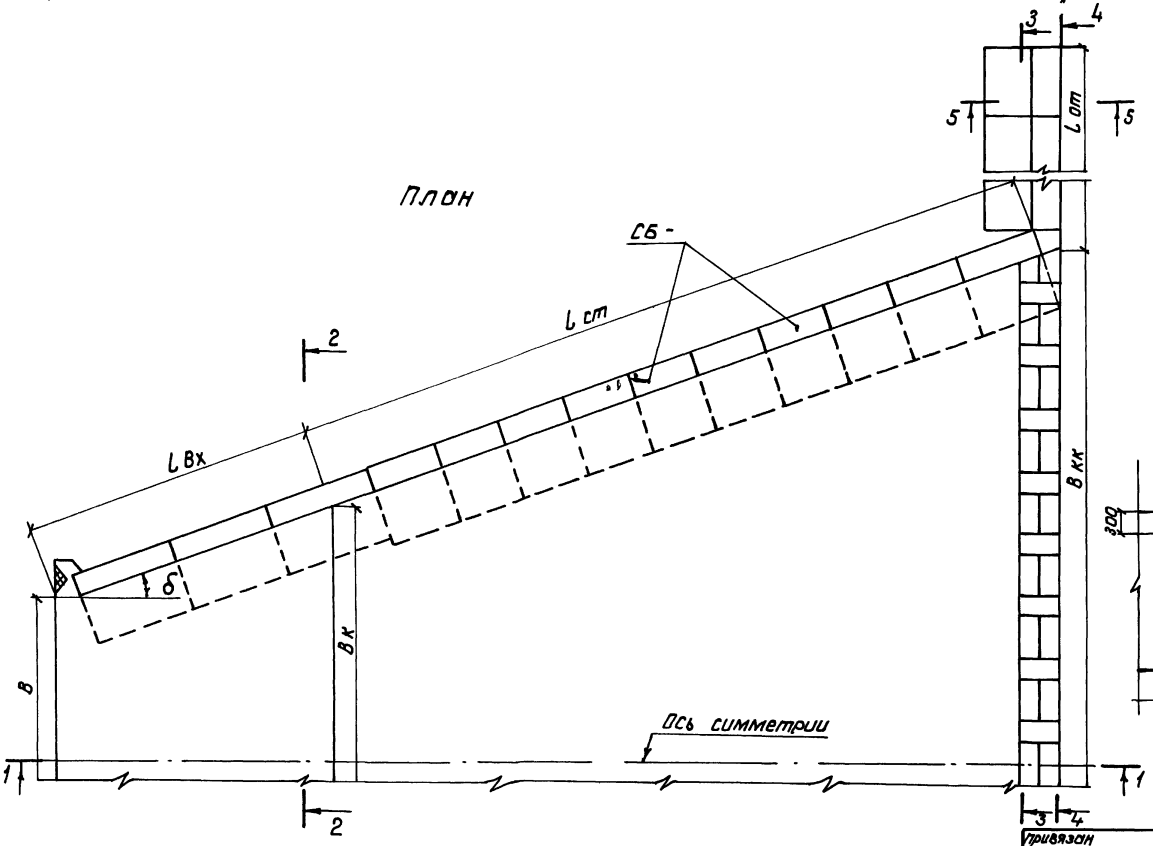

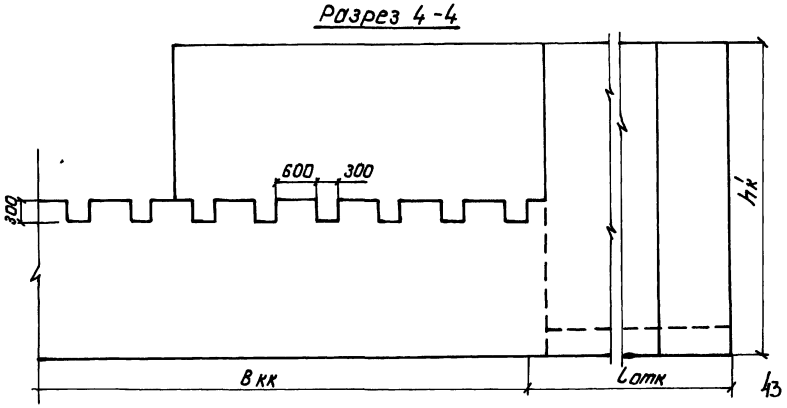

43

9066/6

Разраб	Потопенко		30.12.84	ТПР 820-04-16.85-КЖ2
Пров	Девяшин		15.5.84	
Рук гр	Иорфе		15.5.84	
ГИП	Франк		15.5.84	Водосбросы-водовыпуски трубчатые с шахтным ого-
Нач отд	Лихачевский		15.5.84	лонком на расход воды до 10 м³/с при переходах от 5 до 12 м
Н. контр	Гильченко		15.5.84	Водобойный колодец (вариант сборных стен)

Стадия	Лист	Листов
Р	40	

Схема раскладки стеновых блоков. СБ. План. Разрезы 1-1 5-5 М1 50

Укрепроводхоз г. Киев

Привязан

Инв. №

Инв. № подл. | Подпись и дата | Взам. инв. №

формат А2

Ведомость привязки стеновых блоков СБ - при строительстве водобойных колодцев
Количество блоков шт

Продолжение →

Марка блока	δ°	при hк = 3,0м при Lвх = м		
		4,0	4,5	5,0
при hк' = 3,8 и 4,15м				
СБ-25 СБ-30	5° 10° 20°	4 2	– –	– –
СБ-25 СБ-30	30°	– –	4 2	– –
СБ-25 СБ-30	40°	– –	– –	6 2
при hк' = 4,5м				
СБ-25 СБ-35	5° 10° 20°	4 2	– –	– –
СБ-25 СБ-35	30°	– –	4 2	– –
СБ-25 СБ-35	40°	– –	– –	6 2

Марка блока	δ°	при Lст = м																										
		5,0	6,0	7,0	8,0	9,0	10,0	11,0	12,0	13,0	14,0	15,0	16,0	17,0	18,0	19,0	20,0	21,0	22,0	23,0	24,0	25,0	26,0	27,0	28,0	29,0	30,0
		при hк' = 3,8 и 4,15м																									
СБ-35	5° 10°	10	12	14	16	18	20	22	24	26	28	30	32	34	36	38	40	42	44	46	48	50	52	54	56	58	60
СБ-35	20°	12	14	16	18	20	22	24	26	28	30	34	36	38	40	42	44	46	48	50	52	56	58	60	62	64	66
СБ-35	30°	12	14	16	20	22	24	26	28	32	34	36	38	40	44	46	48	50	52	56	58	60	62	64	68	70	72
СБ-35	40°	14	16	18	20	24	26	28	32	34	36	40	42	44	46	50	52	54	58	60	62	66	68	70	72	76	78
		при hк' = 4,5м																									
СБ-40	5° 10°	10	12	14	16	18	20	22	24	26	28	30	32	34	36	38	40	42	44	46	48	50	52	54	56	58	60
СБ-40	20°	12	14	16	18	20	22	24	26	28	30	34	36	38	40	42	44	46	48	50	52	56	58	60	62	64	66
СБ-40	30°	12	14	16	20	22	24	26	28	32	34	36	38	40	44	46	48	50	52	56	58	60	62	64	68	70	72
СБ-40	40°	14	16	18	20	24	26	28	32	34	36	40	42	44	46	50	52	54	58	60	62	66	68	70	72	76	78

продолжение

при Lст = м															
31,0	32,0	33,0	34,0	35,0	36,0	37,0	38,0	39,0	40,0	41,0	42,0	43,0	44,0	45,0	46,0
при hк' = 3,8 и 4,15м															
62	64	66	68	70	72	74	76	78	80	82	84	86	88	90	92
68	70	72	74	78	80	82	84	86	88	90	92	94	96	100	102
74	76	80	82	84	86	88	92	94	96	98	100	104	106	108	110
80	84	86	88	92	94	96	98	102	104	106	110	112	114	118	120
при h'к = 4,5м															
62	64	66	68	70	72	74	76	78	80	82	84	86	88	90	92
68	70	72	74	78	80	82	84	86	88	90	92	94	96	100	102
74	76	80	82	84	86	88	92	94	96	98	100	104	106	108	110
80	84	86	88	92	94	96	98	102	104	106	110	112	114	118	120

Марка блока	при Lотк = м		
	3,0	4,0	5,0
при h'к = 3,8 и 4,15м			
СБ-35	6	8	10
при hк' = 4,5м.			
СБ-40	6	8	10

Альбом VI

Типовые проектные решения 820-04-16 85

Инв. № подл. | Подпись и дата | Взам. инв. №

Привязан

Инв. №

Разраб.	Потапенко		01.10.85
Пров.	Цебяшин		02.10.85
Рук. гр.	Иоффе		02.10.85
Гип.	Франк		02.10.85
Нач. отд.	Лисняченский		01.10.85
Н. контр.	Сильченко		01.10.85

ТПР 820-04-16 85 - КЖ 2

Водосбросы-водовыпуски трубчатые с шахтным колодцем на расход воды до 10 м³/с при перепадах от 5 до 17 м

Водобойный колодец

Стадия	Лист	Листов
Р	41	

Ведомость привязки стеновых блоков СБ-при строительстве водобойных колодцев

Укргипроводхоз г. Киев

Формат А2

9066/6

Альбом VI

Типовые проектные решения 820-04-16 85

Разрез 1-1

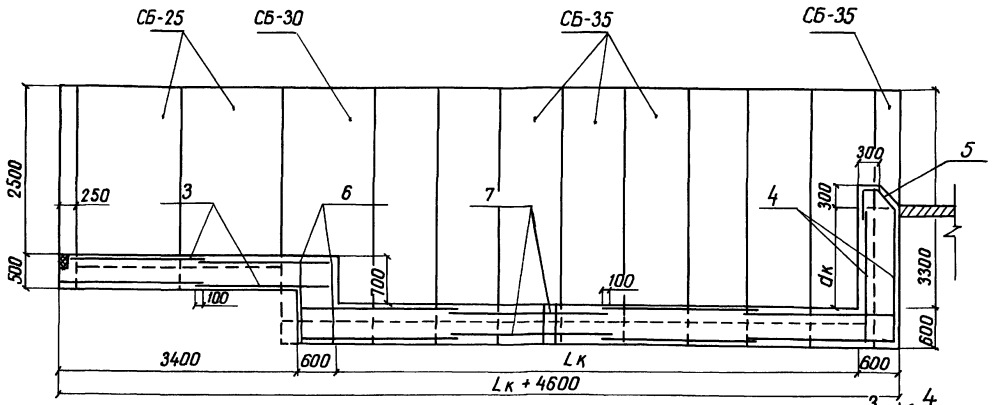

Разрез 2-2

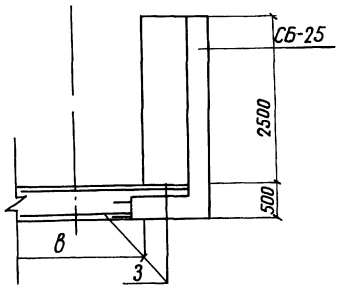

Разрез 3-3

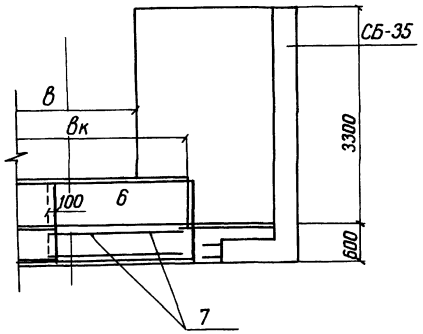

План

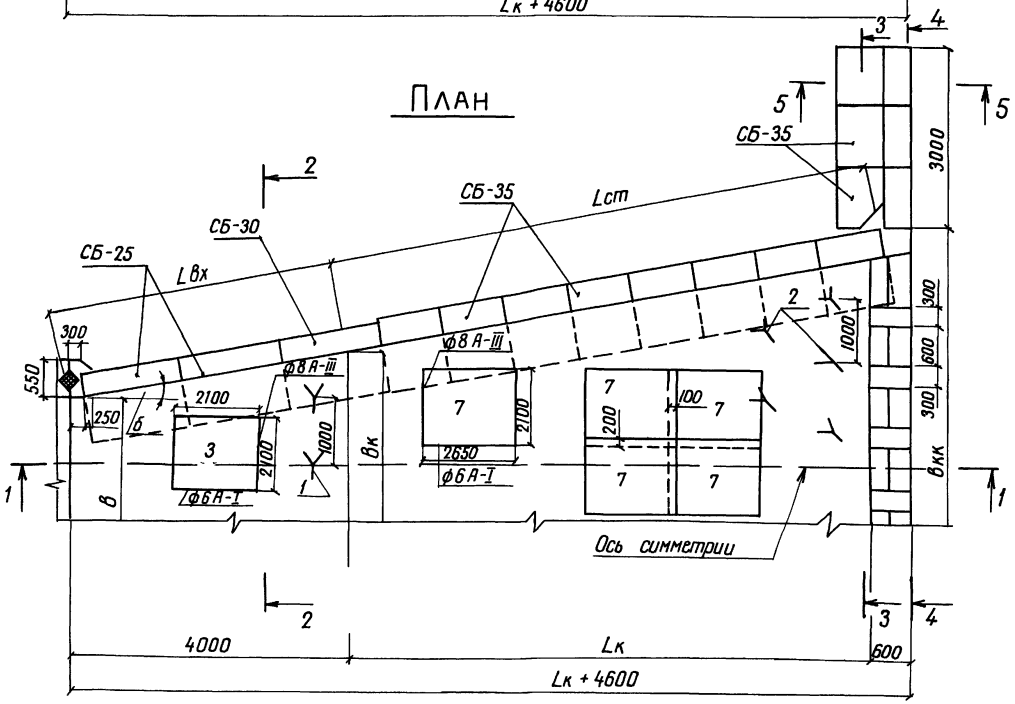

Разрез 4-4

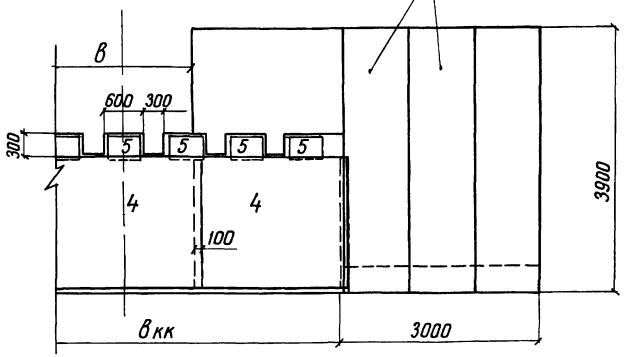

Разрез 5-5

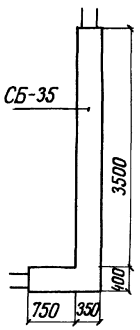

45

9066/6

Разраб	Потапенко		10.84	ТПР 820-04-16.85 -КЖ 2			
Пров	Девяшин		10.84				
Рук гр	Иоффе		10.84				
ГИП	Франк		10.84	Водосбросы-водовыпуски трубчатые с шахтным водоводом на расход воды 800 м³/с при перепадах от 5 до 12 м			
Нач отд	Писяневский		10.84				
Н контр	Сильченко		10.84	Водобойный колодец при $b=20$ м $\alpha<15°$ $n=4.5$ $\beta<10°$ $h_{нб}=10$ м ВКс (вариант сборных стен)	Стадия	Лист	Листов
					Р	42	
				Схема армирования План Разрезы 1-1 5-5 м 1:50	Укргипроводхоз г. Киев		

Привязан

Инв №

Инв № подл | Подпись и дата | Взам инв №

Формат А2

Альбом VI

Типовые проектные решения 820-04-16.85

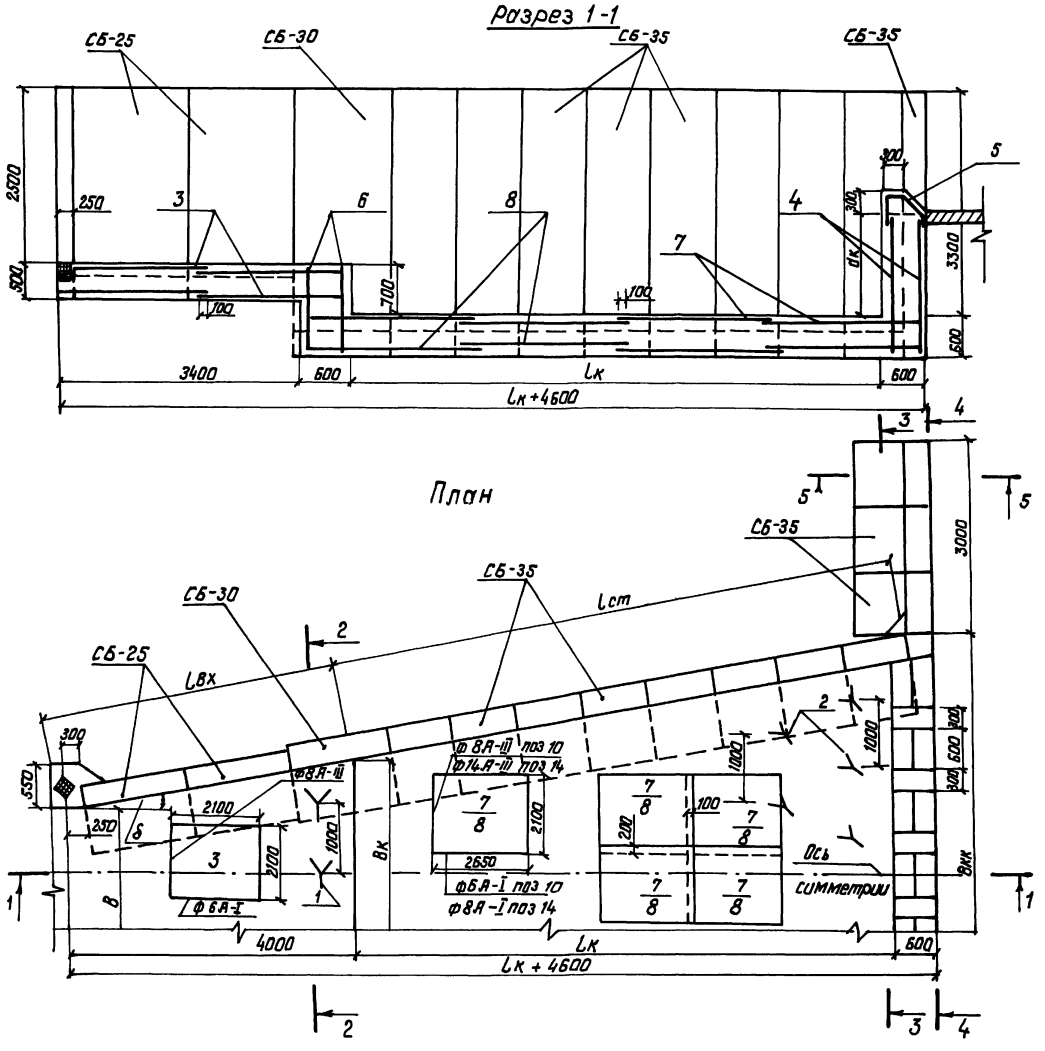

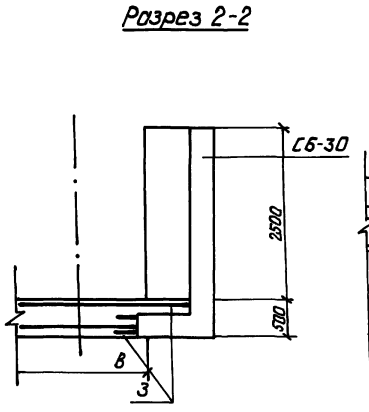

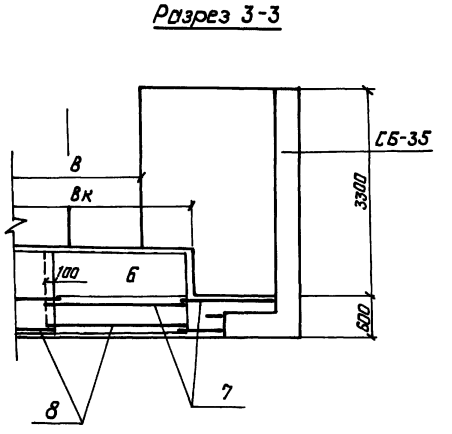

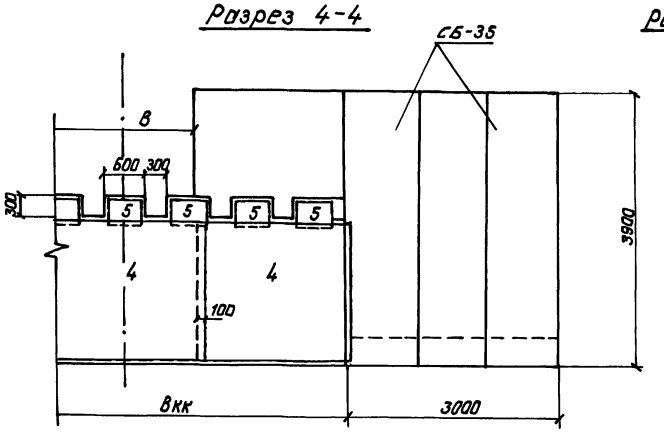

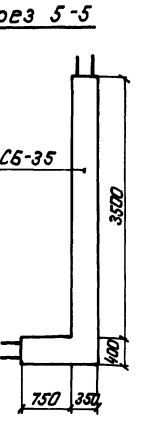

46

9066/6

Разраб	Потапенко		07.87	ТПР 820-04-16.85-КЖ 2			
Пров	Левшин		4.10.87				
Рук гр	Иорфе		4.10.87				
ГИП	Франк		4.10.87	Водосбросы-водовыпуски трубчатые с шахтным водоводом на расход до 70 м³/с при переходах от 50 до 12 м			
Нач отд	Лисниченко		4.10.87				
Н контр	Сильченко		4.10.87	Водобойный колодец при В=2,0 м σ>15° В=4,5 м 10°<δ<40° hн δ=10 м Вкс (вариант сборных стен)	Стадия	Лист	Листов
					Р	43	
				Схема армирования План Разрезы 1-1 5-5 М1 50	Укргипроводхоз г. Киев		

Привязан

Инв №

Инв № подл. | Подпись и дата | Взам. инв №

Формат А2

Альбом VI

Т.П 820-04-16.85

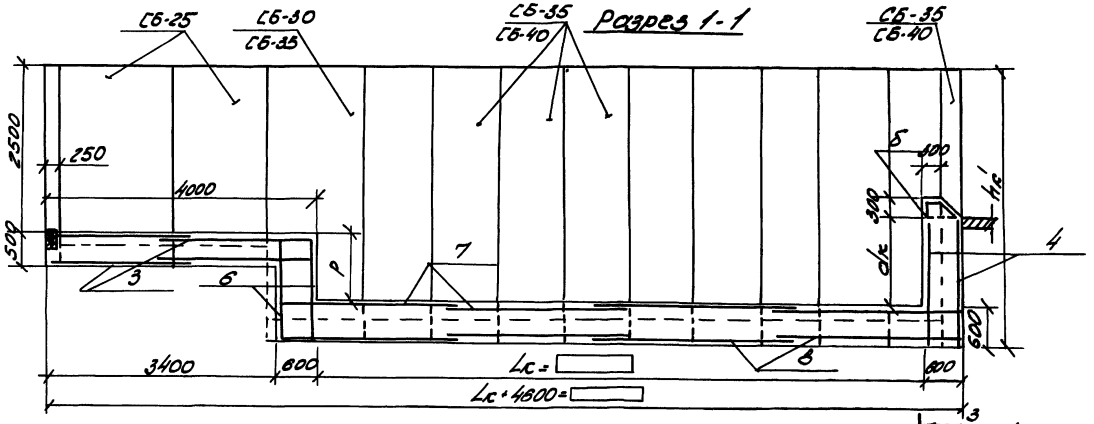

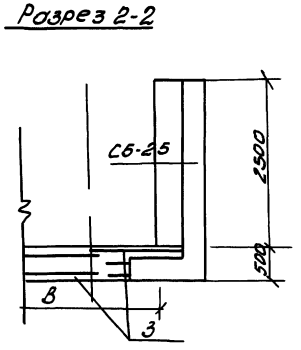

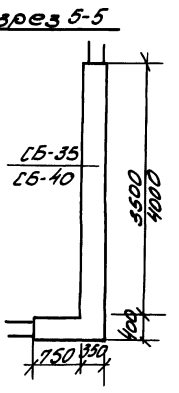

Разрез 3-3

Параметры ВКС	Размеры, мм		
	P	h_1	L
B=2.0м, δ>15°; B=4.5м 10°< δ≤40° hн δ≤1.5м	1050	4150	4000
B=2.0м δ<15°, B=4.5м δ<10° hн.б.≤2.0м	1400	4500	5000

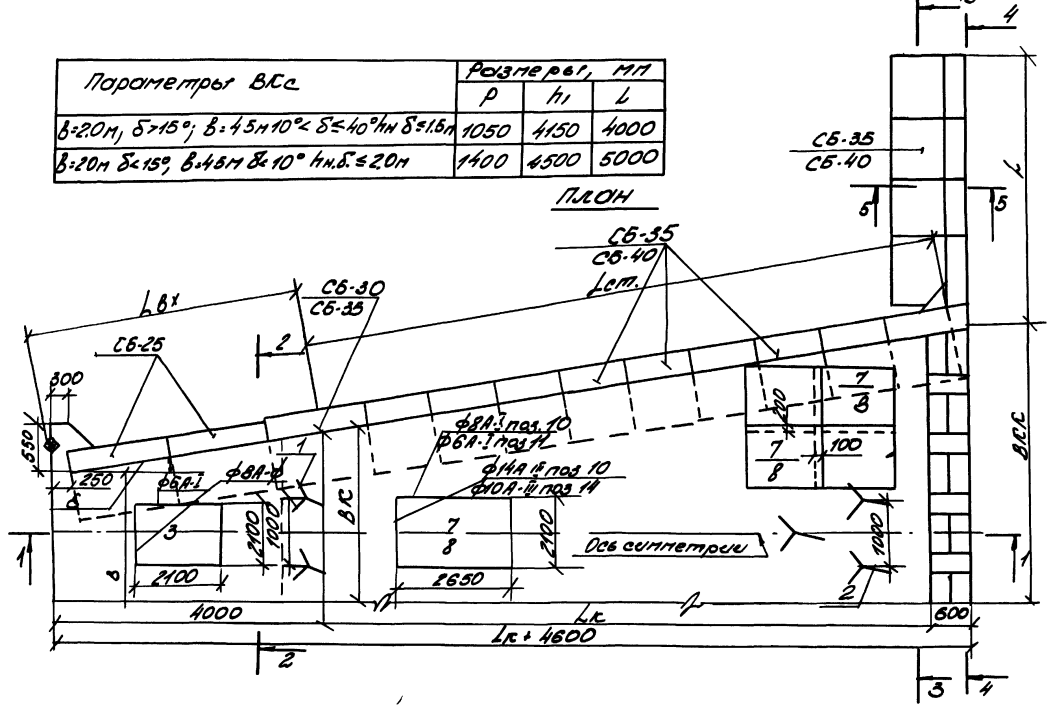

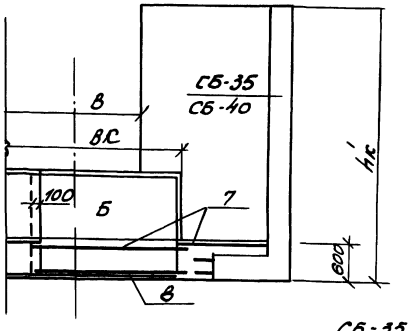

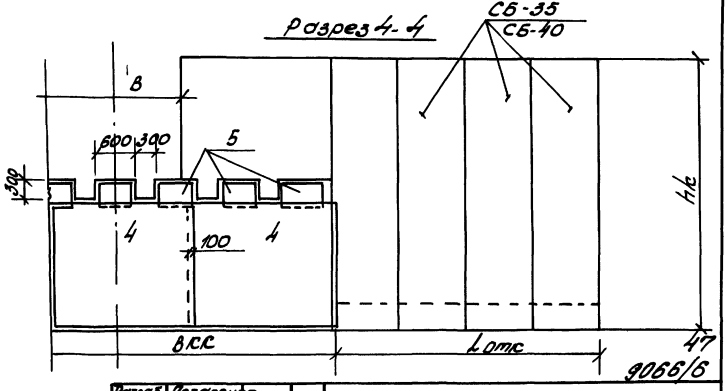

Разраб.	Потопенко		ТПР 820-04-16.85 к.№2
Пров.	Левяшин		Водоразборы-водобойные трубчатые шахтные колодцы при расходе воды до 40 л/сек (при напоре 6 м до 4 м)
Рук.гр.	Цорофе		Водобойный колодец при 2 м: δ>15° B=4.5 10°<δ≤40° hн.б.≤1.5 м; B=2.0 м, δ<15°; B=4.5 м, δ<10°; hн.б.≤2.0 м (вариант оборудования)
ГИП.	Фросин		Схема оригинала. План. Разрезы 1-1, 2-2, 3-3, 4-4, 5-5 М1:50
Начал.	Пономаренко		Стадия: Р; Лист: 44; Листов:
Н.контр.	Семьченко		Укрегипроводхоз г. Киев

Привязан

Инв.№

Инв.№ подл. | Подп. и дата | Взам. инв.№

9066/6

Альбом VI

Типовые проектные решения 820-04-16 85

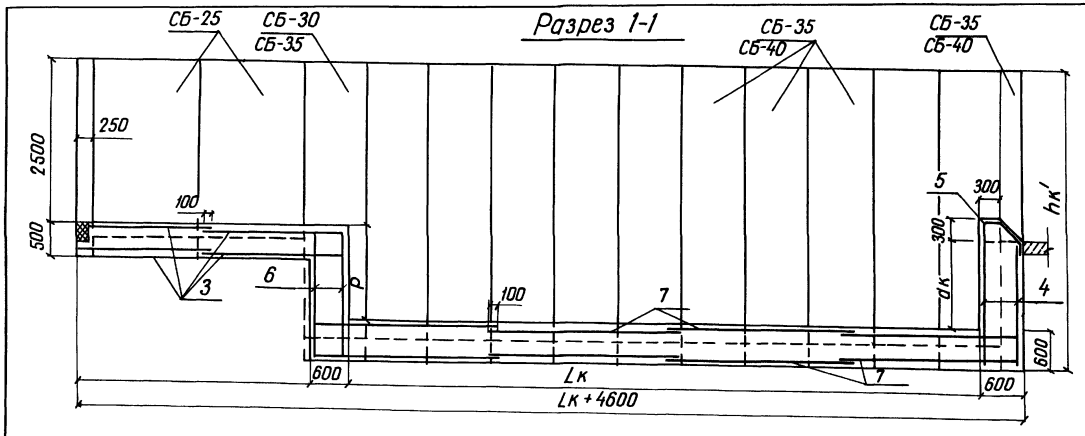

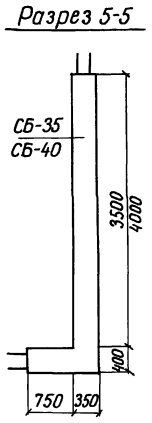

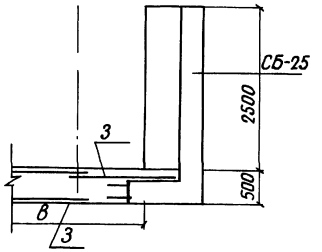

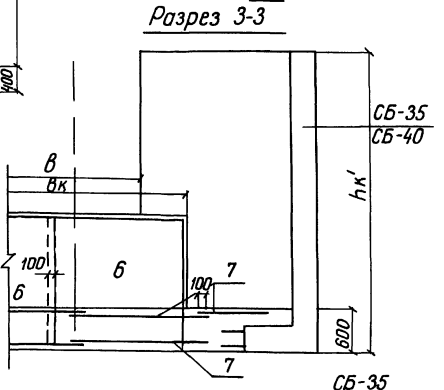

Параметры ВКс	Размеры, мм		
	P	hк'	Lотк
в=2,0м, б<15°, в=4,5м б<10° hнб ≤ 1,5м	1050	4150	4000
в=2,0м б>15°, в=4,5м 10°<б<40° hнб ≤ 2,0м	1400	4500	5000

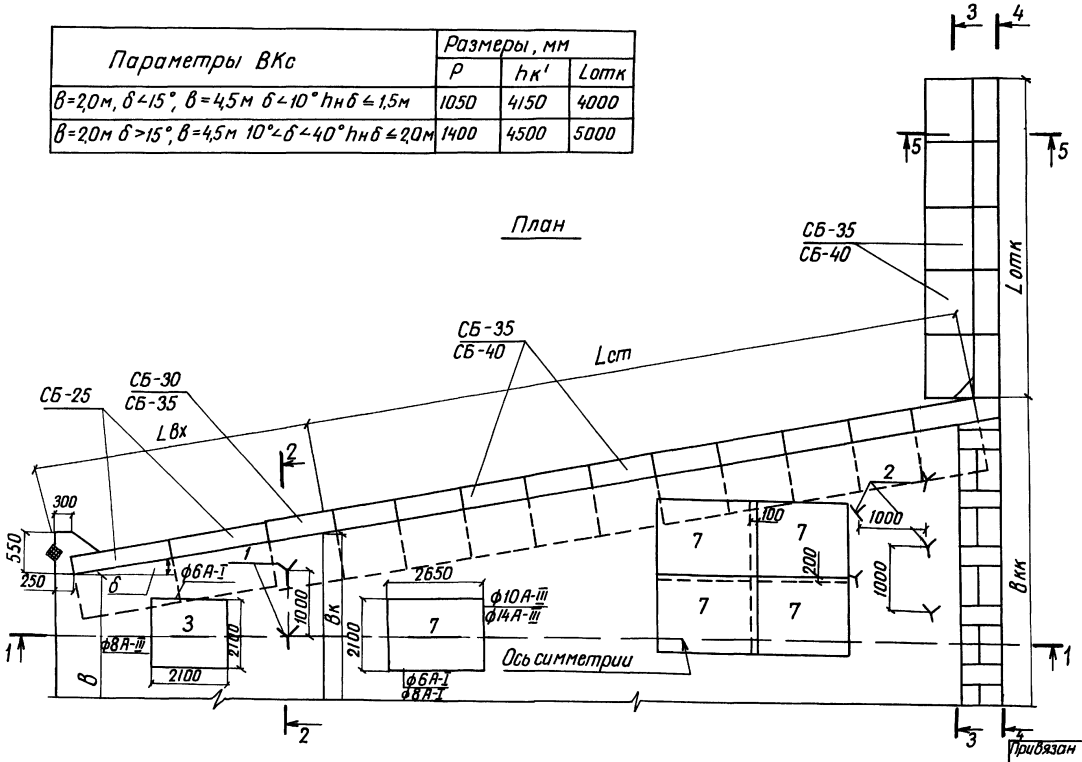

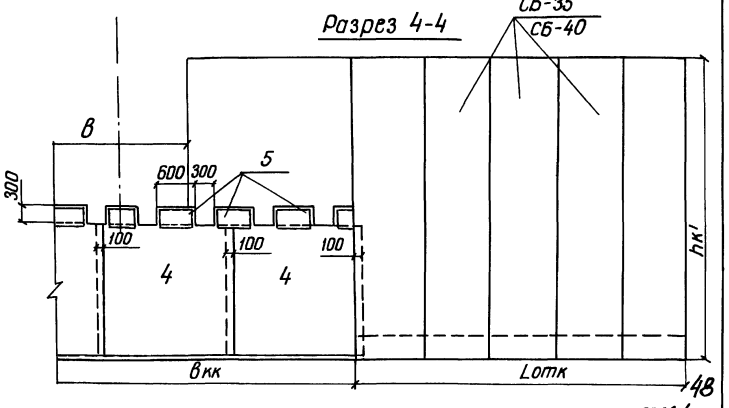

9066/6

Разраб	Потапенко		18.01.84	ТПР 820-04-16 85 – КЖ 2
Пров	Девяшин		21.10.84	
Рук гр	Иоффе		21.10.84	
ГИП	Франк		21.10.84	Водосбросы-водовыпуски трубчатые с шахтным
Нач отд	Лисичевский		21.10.84	сголовком на расход воды до 10м³/с при перепадах от 5 до 12м
Н контр	Сильченко		21.10.84	Водосбросный коридор при б=2,0м в=4,5м б<10° hнб≤1,5м в=2,0м б>15° в=4,5 10°<б<40° hнб≤2,0м ВКс (вариант сборных стен)	Стадия Р	Лист 45	Листов
				Схема армирования План Разрезы I-I 5-5 м 1:50	Укргипроводхоз г Киев

Привязан

Инв №

Инв № подл | Подпись и дата | Взам инв №

Формат А2

Альбом VI

Типовые проектные решения 820-04-16 85

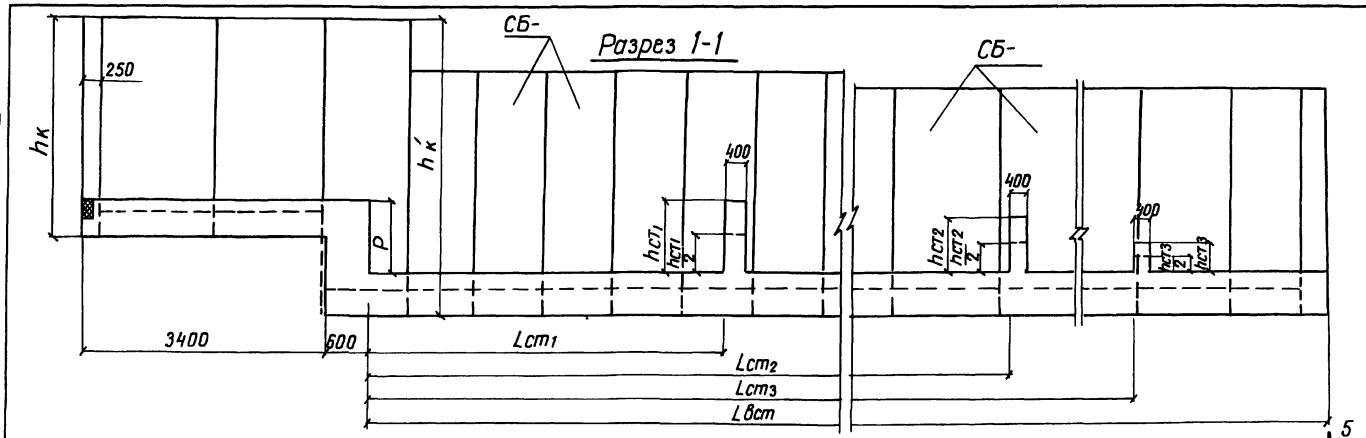

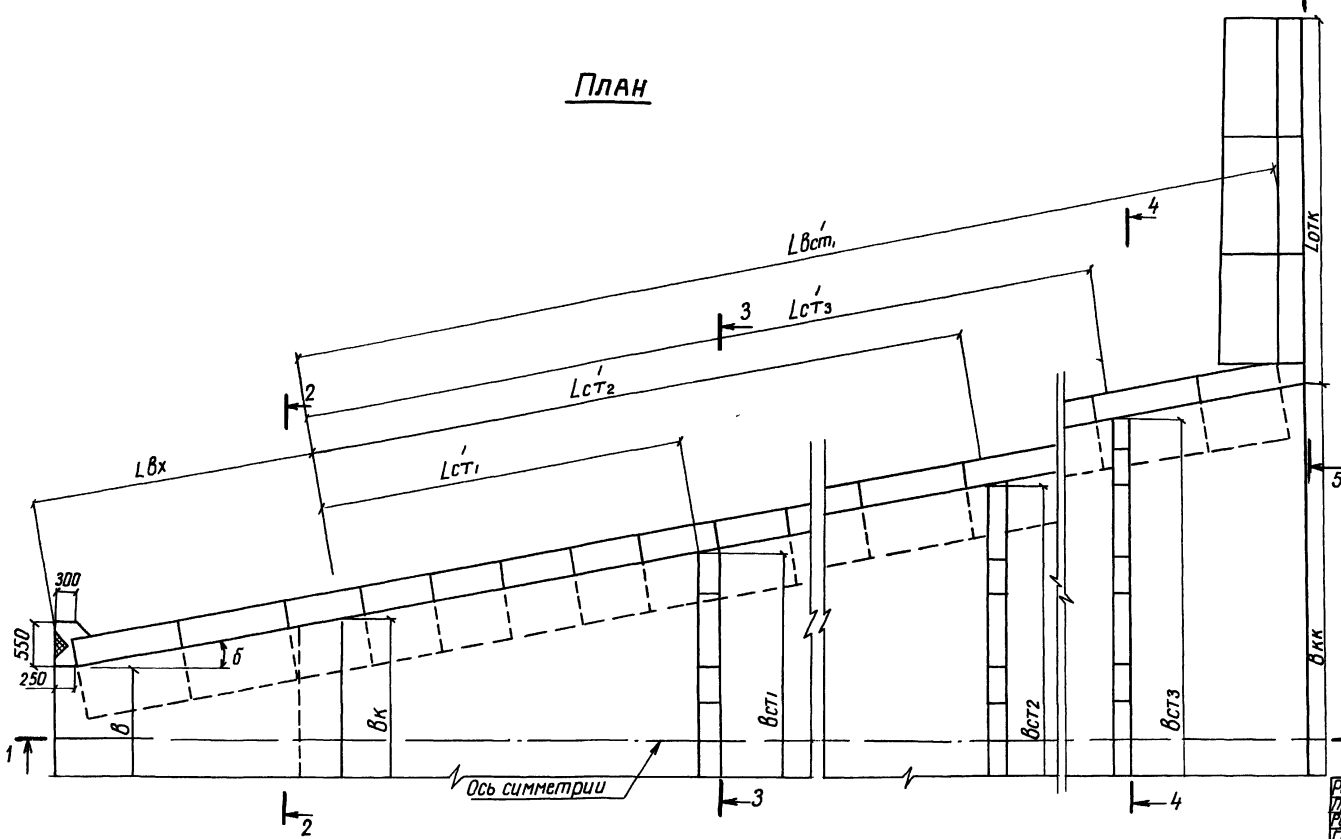

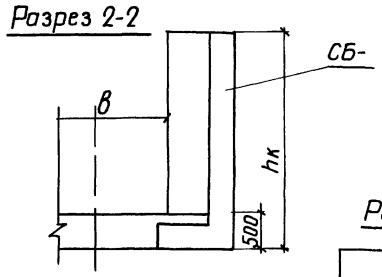

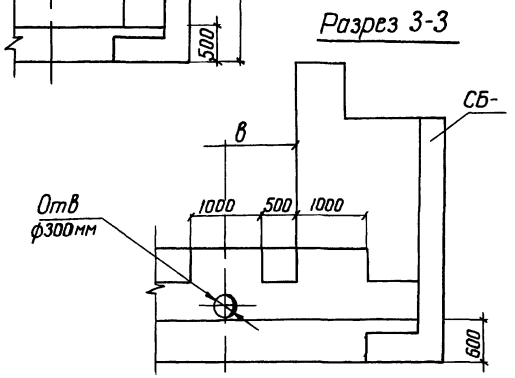

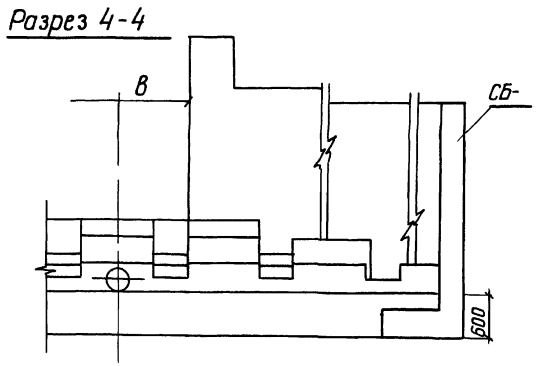

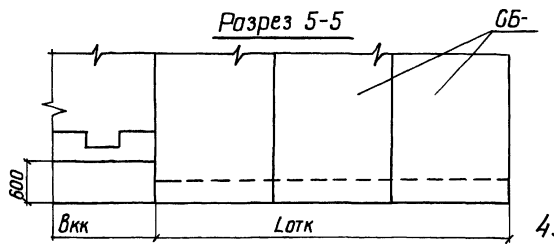

Разраб	Потапенко		30.12.84	ТПР 820-04-16 85 - КЖ2	
Пров	Девяшин		30.05.84	Водосбросы-водовыпуски трубчатые с шахтным оголовком на расход воды до 70 м³/с при переладах от 5 до 12 м	
Рук гр.	Иоффе		30.05.84		
ГИП	Франк		30.05.84		
Нач отд	Писячевский		30.05.84	Водобойные стенки /вариант сборных стен/	Стадия: Р; Лист: 46; Листов:
Н контр	Сильченко		30.05.84	Схема раскладки стеновых блоков СБ План Разрезы 1-1 5-5 М 1:50	Укргипроводхоз г Киев

Привязан

Инв №

Инв № подл | Подпись и дата | Взам инв №

Формат А2

9066/6

Альбом VI

Типовые проектные решения 820-04-16 85

Ведомость привязки стеновых блоков СБ - при строительстве водобойных стенок

Количество блоков шт

Марка блока	S°	при $h_к$=30м при $L_{вх}$ = м		
		4.0	4.5	5.0
при $h_к'$ = 3.8м				
СБ-25	5° 10° 20°	4	–	–
СБ-30		2	–	–
СБ-25	30°	–	4	–
СБ-30		–	2	–
СБ-25	40°	–	–	6
СБ-30		–	–	2
при $h_к'$ = 4.15м				
СБ-25	5° 10° 20°	4	–	–
СБ-35		4	–	–
СБ-25	30°	–	4	–
СБ-35		–	4	–
СБ-25	40°	–	–	6
СБ-35		–	–	4
при $h_к'$ = 4.5м				
СБ-25	5° 10° 20°	4	–	–
СБ-40		4	–	–
СБ-25	30°	–	4	–
СБ-40		–	4	–
СБ-25	40°	–	–	6
СБ-40		–	–	4

Марка блока	Вариант одной водобойной стенки при $L_{вст}'$ = м											
	9.0	10.0	11.0	12.0	13.0	14.0	15.0	16.0	17.0	18.0	19.0	20.0
	при $h_к'$ = 3.8 и 4.15м											
СБ-30	12	14	14	16	18	18	20	22	22	24	26	26
	при $h_к'$ = 4.5м											
СБ-35	18	20	22	24	26	28	30	32	34	36	38	40

Марка блоков	при $L_{отк}$ = м		
	3.0	4.5	6.0
СБ-25	4	6	8

Марка блока	Вариант двух водобойных стенок при $L_{вст}'$ = м																
	13.0	14.0	15.0	16.0	17.0	18.0	19.0	20.0	21.0	22.0	23.0	24.0	25.0	26.0	27.0	28.0	29.0
	при $h_к'$ = 3.8 и 4.15м																
СБ-25	6	6	6	6	6	8	8	10	10	12	12	12	12	14	14	16	16
СБ-30	12	14	14	16	18	18	18	20	20	20	20	22	22	24	24	24	24
	при $h_к'$ = 4.5м																
СБ-25	6	6	6	6	6	8	8	10	10	12	12	12	12	14	14	16	16
СБ-35	18	20	22	24	26	26	28	28	30	30	30	32	34	34	34	36	36

Марка блока	Вариант трех водобойных стенок при $L_{вст}'$ = м																	
	19.0	20.0	21.0	22.0	23.0	24.0	25.0	26.0	27.0	28.0	29.0	30.0	31.0	32.0	33.0	34.0	35.0	36.0
	при $h_к'$ = 3.8 и 4.15м																	
СБ-25	8	10	10	12	12	12	12	14	14	16	16	18	18	20	22	22	24	26
СБ-30	18	20	20	20	20	22	22	24	24	24	24	24	24	24	24	24	24	24
	при $h_к'$ = 4.5м																	
СБ-25	8	10	10	12	12	12	12	14	14	16	16	18	18	20	22	22	24	26
СБ-35	28	28	30	30	30	32	34	34	34	36	36	36	36	36	36	36	36	36

Инв. № подл. | Подпись и дата | Взам. инв. №

Привязан

Инв №

Разраб	Потапенко		3.10.84
Пров	Цоффе		3.10.84
Рук гр	Цоффе		3.10.84
ГИП	Фронк		4.10.84
Нач отд	Лисниченко		5.10.84
Н контр	Сильченко		5.10.84

ТПР 820-04-16 85 - КЖ2

Водосбросы-водовыпуски трубчатые с шахтным оголовком на расход воды до 70 м³/с при переходах от 5 до 12 м

Водобойные стенки

Стадия	Лист	Листов
Р	47	

Ведомость привязки стеновых блоков СБ - при строительстве водобойных стенок

Укргипроводхоз г. Киев

50

9066/6

Формат А2

Альбом VI

Типовые проектные решения 820-04-16 85

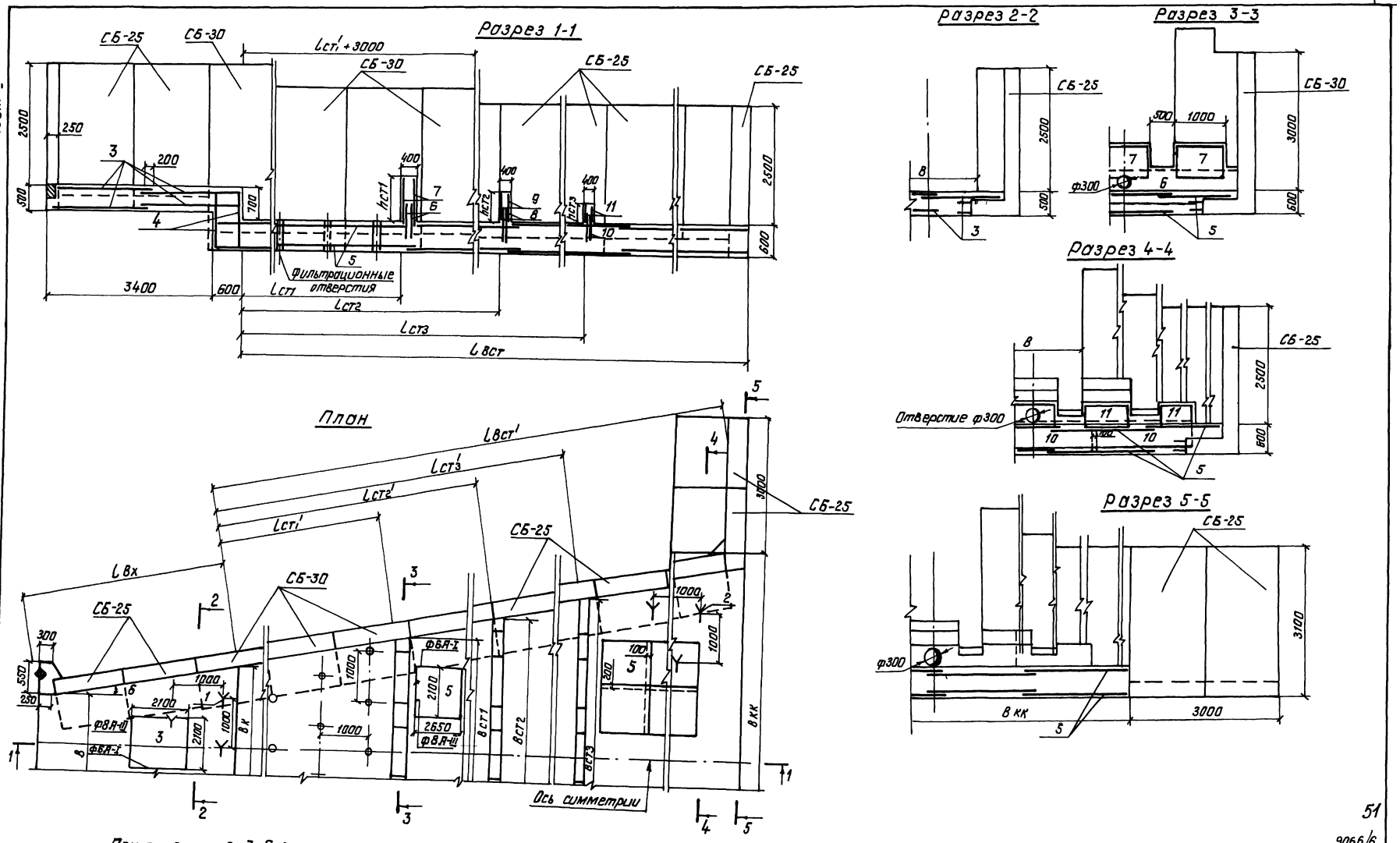

При привязке водобойной части с двумя или одной водобойными стенками сетки поз 8,9; поз 10,11 соответственно не учитываются

51

9066/6

Разраб.	Моталенко				ТПР 820-04-16.85-КЖ2
Пров.	Левшин				
Рук гр.	Ирофе				
ГИП	Фроник				Водосбросы-водовыпуски трубчатые с шахтным водоводом на расход воды до 70 м³/с при переходах от 3 до 2 м
Нач отд	Лисичевский				
Н контр.	Сильченко				Вариант трех водобойных стенок при hнб=1.0 м в=2.0 м, в=4.5 м ВСС (вариант сборных стен)
Привязан					Схема армирования План Разрезы 1-1 5-5 М 1:50
Инв. №					

Стадия	Лист	Листов
Р	48	

Укргипроводхоз г. Киев

Формат А2

Альбом VI

Типовые проектные решения 820-04-16 85

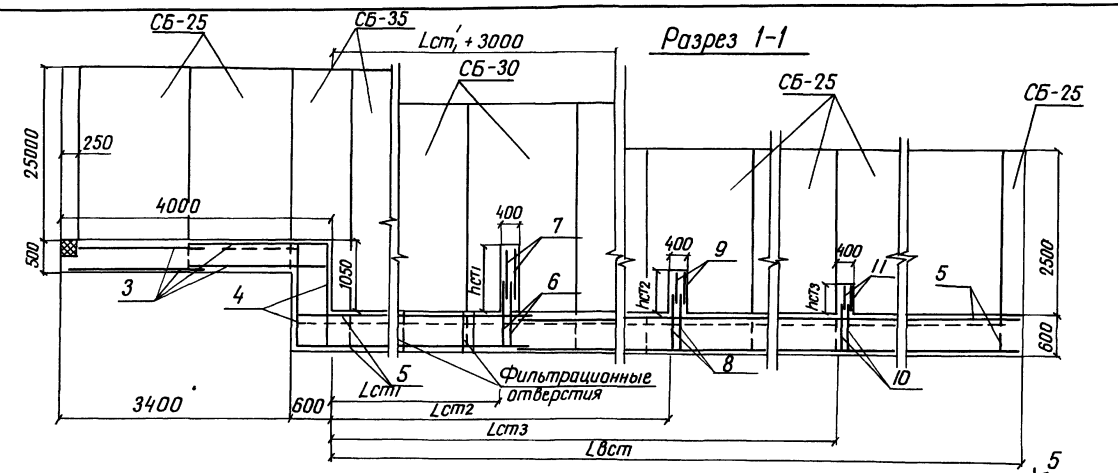

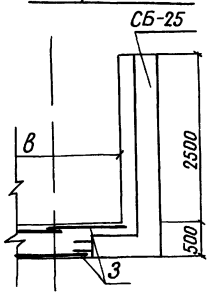

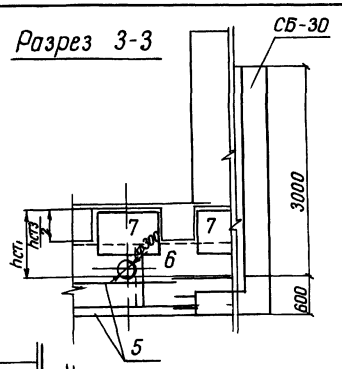

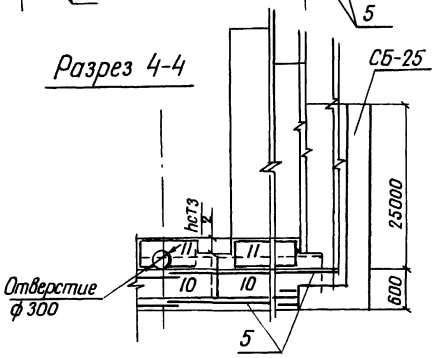

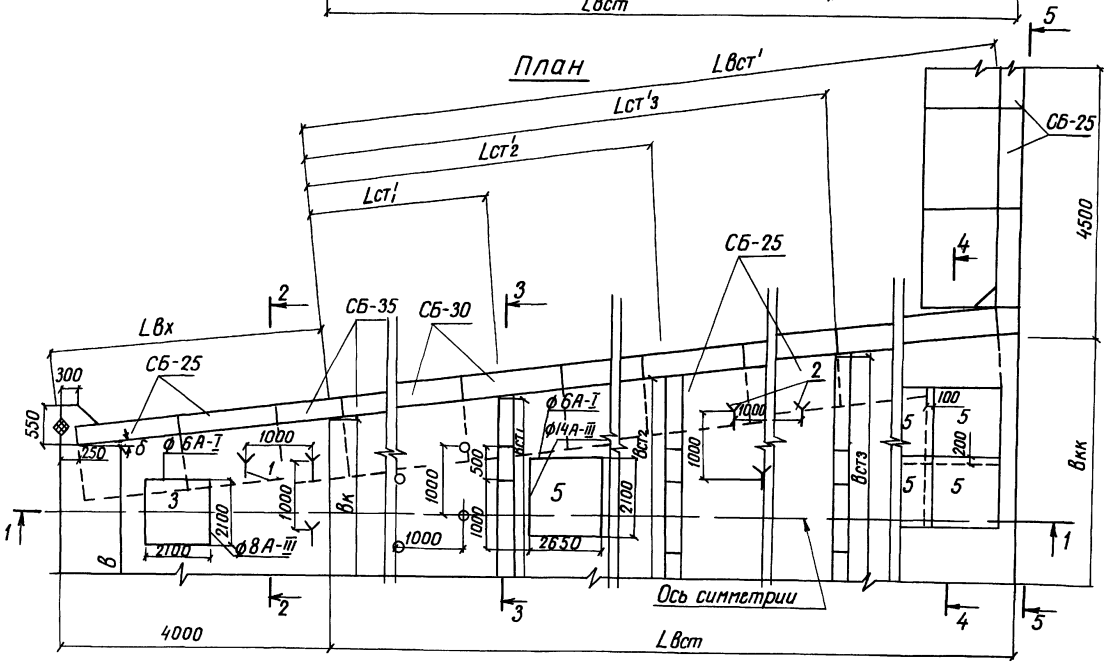

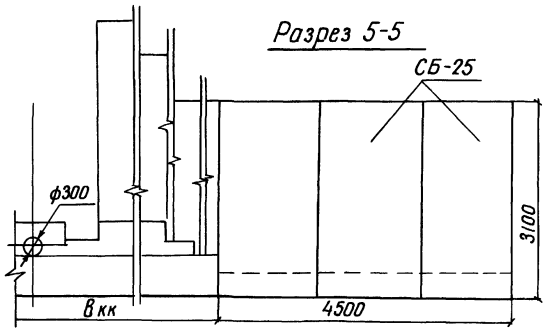

При привязке водобойной части с двумя или одной водобойными стенками сетки поз 8, 9, поз 10, 11 соответственно не учитываются

52

9066/6

Разраб	Котопенко		26.05.84	ТПР 820-04-16 85 - КЖ 2	
Пров	Девяшин		30.05.84		
Рук гр	Иоффе		30.05.84		
ГИП	Франк		30.05.84	Водосбросы-водовыпуски трубчатые с шахтным оголовком на расход до 70 м³/с при перепадах от 5 до 12 м	
Нач отд	Писнчевский		16.05.84		
Н контр	Сильченко		16.05.84	Вариант трех водобойных стенок 1,0 м < Hнб < 1,5 м в=20 м, в=4,5 м ВСс (вариант сборных стен)	Стадия Р, Лист 49, Листов
Привязан				Схема армирования. План. Разрезы 1-1, 5-5 М1:50	Укргипроводхоз г. Киев
Инв №					

Формат А2

Взам инв № | Подпись и дата | Инв № подл

Альбом VI

Типовые проектные решения 820-04-16.85

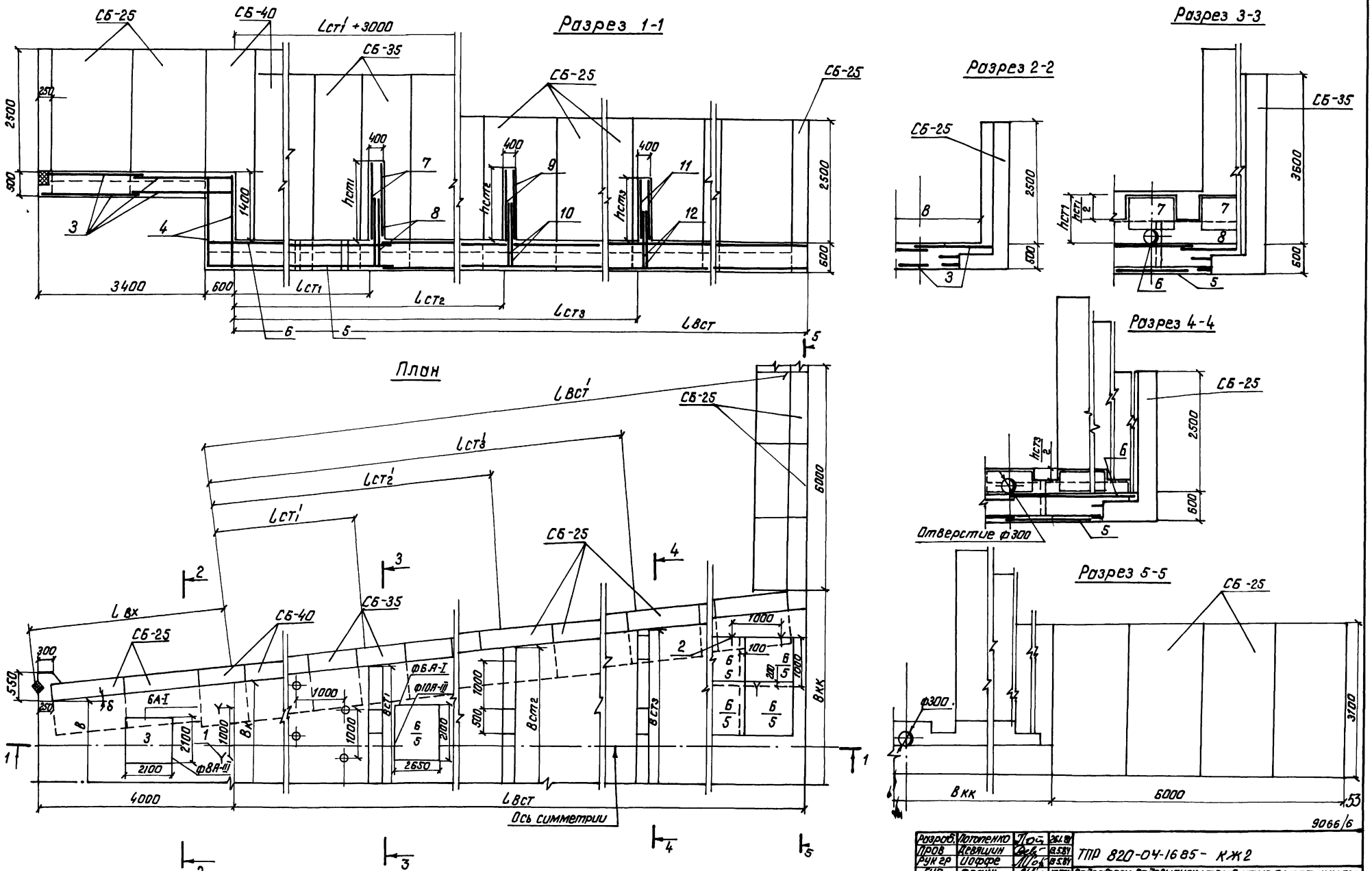

При привязке водобойной части с двумя или одной водобойными стенками сетки поз 9, 10, поз 11, 12 соответственно не учитываются

Разраб.	Лотапенко		26.5.87	ТПР 820-04-16.85 - КЖ2	
Пров.	Арвацкин		13.5.87		
Рук. гр.	Шоффе		13.5.87		
ГИП	Фронк		13.5.87	Водосбросы-водовыпуски трубчатые с шахтным оголовком на расход воды до 70 м³/с при перепадах от 8 до 12 м	
Нач. отд.	Писначевский		16.5.87		
Н. контр.	Сильченко		16.5.87	Вариант трех водобойных стенок при 1,5 м < h/hв ≤ 2,0 м и 8-2 Ом 8-4,5 м 8Ст / вариант сборных стен	Стадия: Р; Лист: 50; Листов:
Привязан				Схема армирования. План. Разрезы 1-1, 5-5. М 1:50	Укргипроводхоз г. Киев
Инв. №					

Инв. № подл. | Подпись и дата | Взам. инв. №

Формат А2

9066/6

Альбом VI

Типовые проектные решения 820-04-16 85

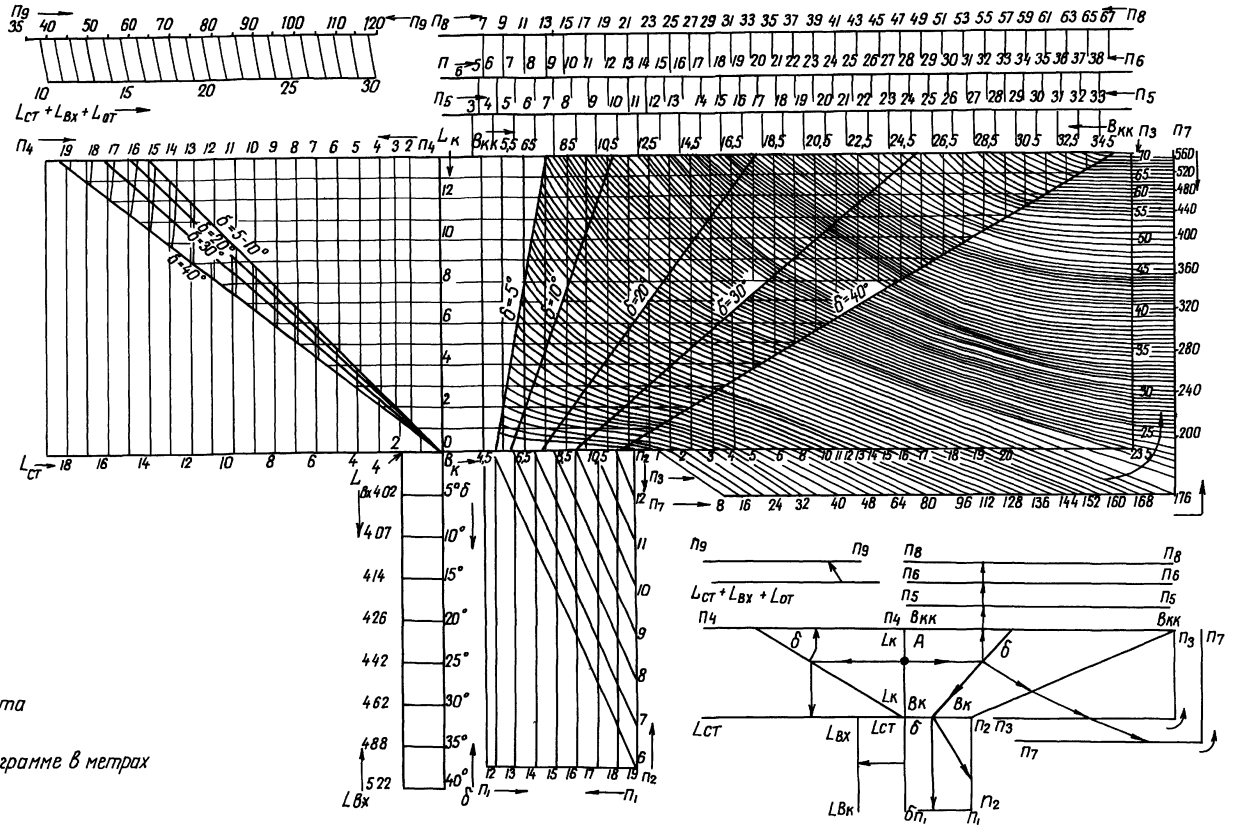

1 А – начало отсчета
2 „ п " в штуках
3 Размеры на номограмме в метрах

54

9066/6

Разраб	Потапенко		17.02.86	ТПР 820-04-16 85 – КЖ2	
Пров	Девяшин		30.05.84		
Рук гр	Иоффе		30.05.84		
ГИП	Франк		30.05.84	Водосбросы-водовыпуски трубчатые с шахтным оголовком на расход воды до 10 м³/с при перепадах от 5 до 12 м	
Нач отд	Лисняческий		30.05.84		
Н.контр	Сильченко		16.06.84	Вариант водобойных колодцев	Стадия: Р; Лист: 51; Листов:
				Номограммы для определения количества сеток при б > 10°	Укргипроводхоз г. Киев

Привязан

Инв №

Инв № подл | Подпись и дата | Взам инв №

Формат А2

Альбом VI

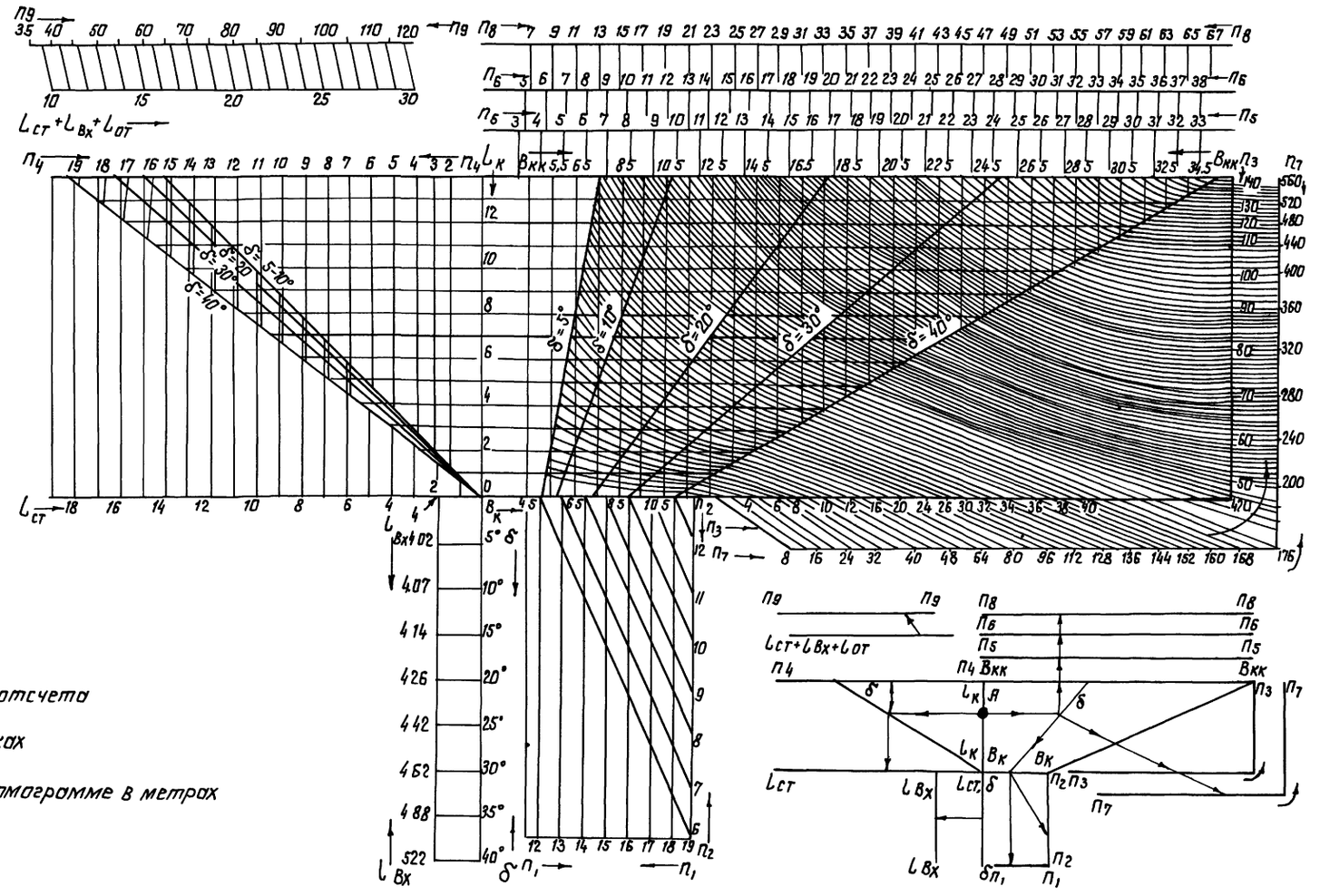

1 А - начало отсчета

2 „П" в штуках

3 Размеры на номограмме в метрах

Типовые проектные решения 820-04-16 85

Разраб	Потапенко				ТПР 820-04-16 85 -КЖ2				
Пров	Левицин								
Рук гр	Иоффе								
ГИП	Фронк				Водосбросы-водовыпуски трубчатые с шахтным перепадом на расход воды до 10 м³/с при перепадах от 5 до 12 м				
Нач. отд	Лисниченко								
Н. контр.	Сильченко				Вариант водобойных колодцев	Стадия	Лист	Листов	
						Р	52		
					Номограммы для определения количества сеток при $\delta < 15°$	Укргипроводхоз г. Киев			

Привязан

Инв №

Подпись и дата

Взам. инв №

Инв № подл.

55

9066/6

Формат А2

Альбом VI

Типовые проектные решения 820-04-16 85

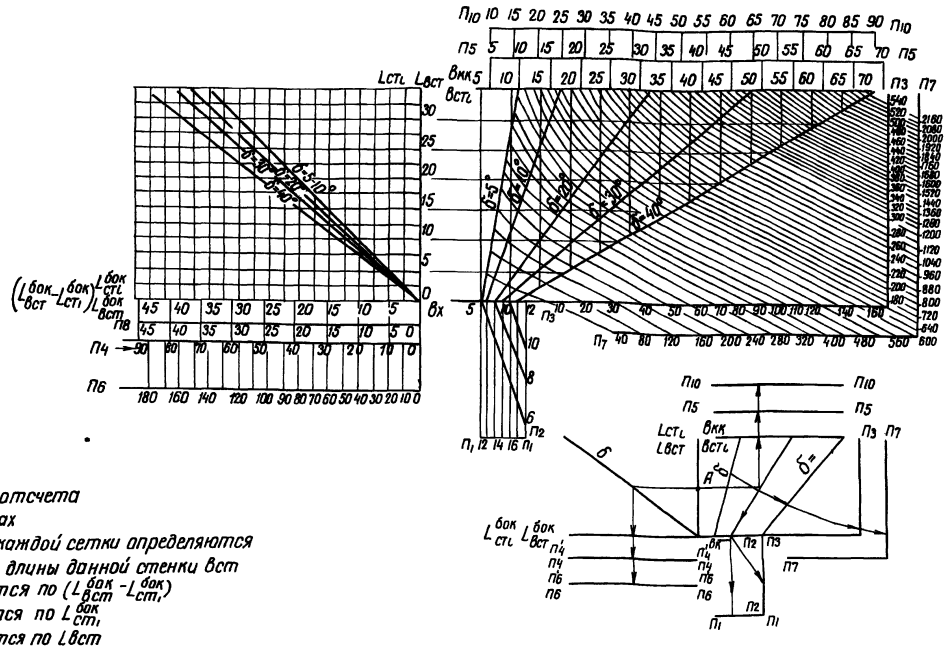

1 А - начало отсчета
2 „П" - в штуках
3 „П5" и „П10" для каждой сетки определяются в зависимости от длины данной стенки Вст
4 „П8" определяется по ($L^{бок}_{вст}$ - $L^{бок}_{ст1}$)
5 „П4" определяется по $L^{бок}_{ст1}$
6 „П8" определяется по Lвст
7 Размеры на номограмме - в метрах

9066/6

Разраб	Потапенко		10.02.84	ТПР 820-04-16 85 -КЖ2	
Пров	Девяшин		10.05.84		
Рук гр	Иоффе		10.05.84		
ГИП	Франк		10.05.84	Водосбросы-водовыпуски трубчатые с шахтным оголовком на расход воды до 70 м³/с при переходах от 5 до 12 м	
Нач отд	Пиняжевский		10.05.84		
Н контр	Сильченко		10.05.84	Вариант водобойных стенок	Стадия Р, Лист 53, Листов
				Номограммы для определения количества сеток	Укргипроводхоз г. Киев

Привязан

Инв №

Взам инв №

Подпись и дата

Инв № подл

Формат А3

Альбом VI

Типовые проектные решения 820-04-16 85

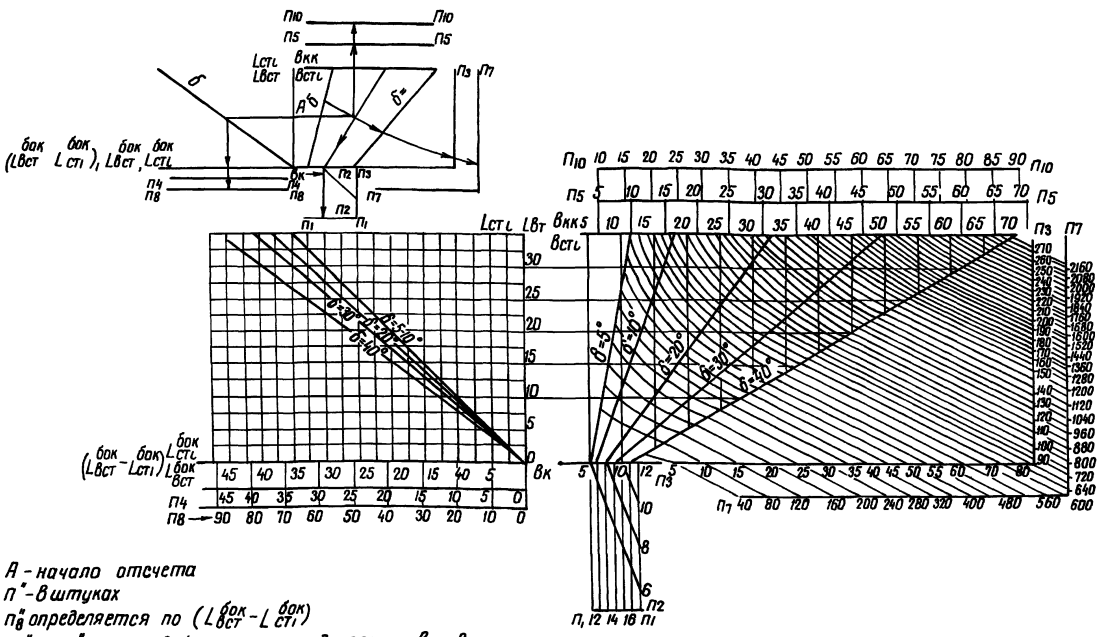

1 А - начало отсчета
2 „П" - в штуках
3 „П8" определяется по ($L^{бок}_{вст}$ - $L^{бок}_{ст1}$)
4 „П5" и „П10" для каждой стенки определяется в зависимости от длины данной стенки Вст1, Вст2
5 „П4" определяется по $L^{бок}_{ст1}$
6 Размеры на номограмме - в метрах

56

9066/6

Разраб	Потапенко		10.02.84	ТПР 820-04-16 85 -КЖ2	
Пров	Девяшин		10.05.84		
Рук гр	Иоффе		10.05.84		
ГИП	Франк		10.05.84	Водосбросы-водовыпуски трубчатые с шахтным оголовком на расход воды до 70 м³/с при переходах от 5 до 12 м	
Нач отд	Пиняжевский		10.05.84		
Н контр	Сильченко		10.05.84	Вариант водобойных стенок	Стадия Р, Лист 54, Листов
				Номограммы для определения количества сеток	Укргипроводхоз г. Киев

Привязан

Инв №

Взам инв №

Подпись и дата

Инв № подл

Формат А3

Альбом VI

Типовые проектные решения 820-04-16 85

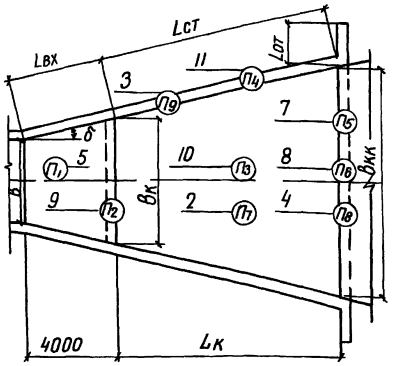

Ведомость расхода стали на элемент, кг

Марка элемента	Изделия арматурные					Общий расход
	Арматура класса					
	A-III		A-I			
	ГОСТ 5781-82					
	ф8	Итого	ф6	Итого		

Формат	Зона	Поз	Обозначение	Наименование	Кол	Примечание
				Сборочные единицы		
				Каркасы пространственные		
А4		1	820- ВКм ВСм, ВК, ВС-03,00	КП 1	34	
А4		2	-03,00	КП2	П7	
				Каркасы плоские		
А4		3	ВКм, ВСм-04,00	КР1	П9	
А4		4	ВКм -02,00	КР2	П8	
				Сетки арматурные		
А3		5	ВКм,ВК,ВС,ВСм-06,00	С1	П1	
А3		6	-06,00	С2	8	
А4		7	ВКм, ВК-05,00	С3	П5	
А4		8	-07,00	С4	П6	
А3		9	ВКм,ВК,ВС,ВСм-06,00	С5	П2	
А3		10	-06,00	С6	П3	
А4		11	ВКм, ВК-05,00	С7	П4	
А3		12	-09,00	С8	4	
А3		13	-09,00	С9	4	
				Материалы		
				Бетон тяжелый		
				М 200, Мрз 150, В4		м³

9066/6

Разраб	Потапенко		10.02.84	ТПР 820-04-16 85 -КЖ 2
Пров	Девяшин		30.05.84	
Рук гр	Иоффе		30.05.84	
ГИП	Франк		30.05.84	Спецификация к схеме армирования водовоинного колодца при b=2,0 м b<15° B=4,5 м δ<10° hн δ<1,0 м, ВКМ (монолитный вариант)
Начотд	Лисняческий		30.05.84	Стадия Р, Лист 55, Листов
Н контр	Сильченко		30.05.84	Укргипроводхоз г Киев

Привязан

Инв №

Инв № подл. | Подпись и дата | Взам инв №

Формат А3

Альбом VI

Типовые проектные решения 820-04-16 85

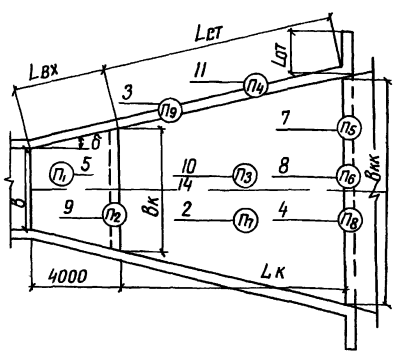

Ведомость расхода стали на элемент, кг

Марка элемента	Изделия арматурные						Общий расход
	Арматура класса						
	A-III			A-I			
	ГОСТ 5781-82						
	ф8	ф14	Итого	ф6	ф8	Итого	

Формат	Зона	Поз	Обозначение	Наименование	Кол	Примечание
				Сборочные единицы		
				Каркасы пространственные		
А4		1	820- ВКм, ВСм, ВК, ВС-03,00	КП1	34	
А4		2	-03,00	КП2	П7	
				Каркасы плоские		
А4		3	ВКм, ВСм-04,00	КР1	П9	
А4		4	ВКм -02,00	КР	П8	
				Сетки арматурные		
А3		5	ВКм, ВК, ВС, ВСм-06,00	С1	П1	
А3		6	-06,00	С2	8	
А4		7	ВКм, ВК-05,00	С3	П5	
А4		8	-07,00	С4	П6	
А3		9	ВКм,ВК,ВС,ВСм-06,00	С5	П2	
А3		10	-06,00	С6	П3	
А4		11	ВКм, ВК-05,00	С7	П4	
А3		12	-09,00	С8	4	
А3		13	-09,00	С9	4	
А4		14	ВКм, ВК, ВСм-08,00	С10	П3	
				Материалы		
				Бетон тяжелый		
				М 200, Мрз 150, В4		м³

57

9066/6

Разраб	Потапенко		10.02.84	ТПР 820-04-16 85 -КЖ 2
Пров	Девяшин		30.05.84	
Рук гр	Иоффе		30.05.84	
ГИП	Франк		30.05.84	Спецификация к схеме армирования водовоинного колодца при b=2,0 м b>15° B=4,5 м 10°<δ<40° hн δ=1,0 м ВКМ (монолитный вариант)
Начотд	Лисняческий		30.05.84	Стадия Р, Лист 56, Листов
Н контр	Сильченко		30.05.84	Укргипроводхоз г Киев

Привязан

Инв №

Инв № подл. | Подпись и дата | Взам инв №

Формат А3

Альбом VI

Типовые проектные решения 820-04-16 85

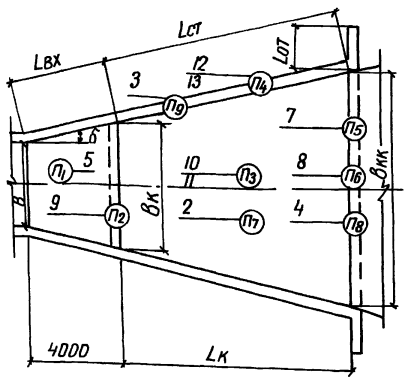

Ведомость расхода стали на элемент, кг

Марка элемента	Изделия арматурные							Общий расход
	Арматура класса							
	А-III				А-I			
	ГОСТ 5781-82							
	ф8	ф10	ф14	Итого	ф6	ф8	Итого	

Формат	Зона	Поз	Обозначение	Наименование	Кол	Примечание
				Сборочные единицы		
				Каркасы пространственные		
А4		1	820- ВКм, ВСм, ВК, ВС-03,00	КП1	34	
А4		2	-03,00	КП2	П7	
				Каркасы плоские		
А4		3	ВКм, ВСм-04,00	КР1	П9	
А4		4	ВКм-02,00	КР2	П8	
				Сетки арматурные		
А3		5	ВКм, ВК, ВС ВСм-06,00	С1	П1	
А3		6	-06,00	С2	8	
А4		7	ВКм, ВК-05,00	С3	П5	
А4		8	-07 00	С4	П6	
А3		9	ВКм, ВК, ВС, ВСм-06,00	С11	П2	
А4		10	ВКм, ВК, ВСм-08,00	С10	П3	
А4		11	-08,00	С13	П3	
А4		12	ВКм, ВК, ВС-10,00	С14	П4	
А4		13	ВКм, ВСм-11,00	С15	П4	
А3		14	ВКм. ВК-09,00	С16	2	
А3		15	-09,00	С17	2	
А3		16	-09,00	С18	4	
				Материалы		
				Бетон тяжелый		
				М200, Мрз 150, В4		м³

9066/6

Разраб	Потапенко		10.02.84	ТПР 820-04-16 85 -КЖ2	
Пров	Девяшин		10.05.84		
Рук гр	Иоффе		10.05.84		
ГИП	Франк		10.05.84	Спецификация к схеме армирования водобойного колодца при в=20м б>15°в=4,5м 10°б<40° Нн б≤1,5м ВКм (Монолитный вариант)	Стадия Р, Лист 57, Листов
Нач отд	Лисичевский		10.05.84		Укргипроводхоз г Киев
Н контр	Сильченко		10.05.84		

Привязан

Инв №

Инв № подл | Подпись и дата | Взам инв №

Формат А3

Альбом VI

Типовые проектные решения 820-04-16 85

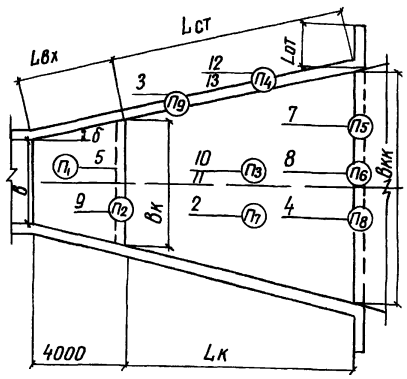

Ведомость расхода стали на элемент, кг

Марка элемента	Изделия арматурные							Общий расход
	Арматура класса							
	А-III				А-I			
	ГОСТ 5781-82							
	ф8	ф10	ф14	Итого	ф6	ф8	Итого	

Формат	Зона	Поз	Обозначение	Наименование	Кол	Примечание
				Сборочные единицы		
				Каркасы пространственные		
А4		1	820- ВКм, ВСм, ВК, ВС-03,00	КП1	34	
А4		2	-03 00	КП2	П7	
				Каркасы плоские		
А4		3	ВКм, ВСм-04,00	КР1	П9	
А4		4	ВКм-02,00	КР2	П8	
				Сетки арматурные		
А3		5	ВКм, ВК, ВС, ВСм-06,00	С1	П1	
А3		6	-06,00	С2	8	
А4		7	ВКм, ВК-05,00	С3	П5	
А4		8	-07,00	С4	П6	
А4		9	-12,00	С19	П2	
А4		10	ВКм, ВК, ВСм-08,00	С10	П3	
А4		11	-08 00	С13	П3	
А4		12	ВКм, ВК-12,00	С20	П4	
А4		13	ВКм-13,00	С21	П4	
А3		14	-14,00	С22	2	
А3		15	-14,00	С23	2	
А3		16	-14 00	С24	4	
				Материалы		
				Бетон тяжелый		
				М200, Мрз 150, В4		м³

58

9066/6

Разраб	Потапенко		10.02.84	ТПР 820-04-16 85 -КЖ2	
Пров	Девяшин		10.05.84		
Рук гр	Иоффе		10.05.84		
ГИП	Франк		10.05.84	Спецификация к схеме армирования водобойного колодца при в=20м б<15°в=4,5м б<10° Нн б<20м ВКм (Монолитный вариант)	Стадия Р, Лист 58, Листов
Нач отд	Лисичевский		10.05.84		Укргипроводхоз г Киев
Н контр	Сильченко		10.05.84		

Привязан

Инв №

Инв № подл | Подпись и дата | Взам инв №

Формат А3

Альбом VI

Типовые проектные решения 820-04-16.85

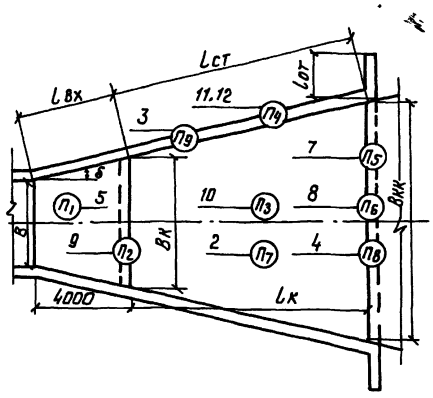

Марка элемента	Изделия арматурные							Общий расход
	Арматура класса							
	А-III				А-I			
	ГОСТ 5781-82							
	ф8	ф10	ф14	Итого	ф6	ф8	Итого	

Ведомость расхода стали на элемент, кг

Формат	Зона	Поз	Обозначение	Наименование	Кол	Примечание
				Сборочные единицы		
				Каркасы пространственные		
А4		1	820- ВКм,ВСм,ВК,ВС-03.00	КП1	34	
А4		2	-03 00	КП2	П7	
				Каркасы плоские		
А4		3	ВКм,ВСм-04 00	КР1	П9	
А4		4	ВКм-02 00	КР2	П8	
				Сетки арматурные		
А3		5	ВКм,ВК,ВС,ВСм-06.00	С1	П1	
А3		6	-06 00	С2	8	
А4		7	ВКм,ВК-05 00	С3	П5	
А4		8	-07 00	С4	П6	
А3		9	ВКм,ВК,ВС,ВСм-06.00	С11	П2	
А4		10	ВКм,ВК,ВСм 08.00	С13	П3	
А4		11	ВКм,ВК,ВС-10 00	С14	П4	
А4		12	ВКм,ВСм-11 00	С15	П4	
А3		13	ВКм,ВК-09 00	С16	2	
А3		14	-09 00	С17	2	
А3		15	-09 00	С18	4	
				Материалы		
				Бетон тяжелый		
				М200, Мрз 150, В4		м3

9066/6

Разраб.	Потапенко			ТПР 820-04-16.85 -КЖ2	
Пров.	Девяшин				
Рук гр.	Иоффе				
ГИП	Франк			Спецификация к схеме армирования водобойного колодца при B=2.0 б<15° B=4.5м б<10° hнб≤1.5м ВКм (монолитный вариант)	Стадия Р, Лист 59, Листов
Нач отд	Лисняченко				Укргипроводхоз г Киев
Н контр	Сильченко				

Привязан

Инв №

Формат А3

Альбом VI

Типовые проектные решения 820-04-16.85

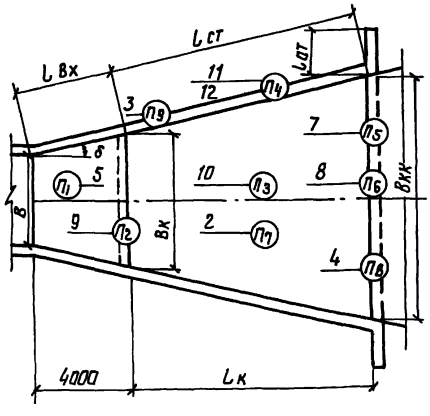

Марка элемента	Изделия арматурные							Общий расход
	Арматура класса							
	А-III				А-I			
	ГОСТ 5781-82							
	ф8	ф10	ф14	Итого	ф6	ф8	Итого	

Ведомость расхода стали на элемент, кг

Формат	Зона	Поз	Обозначение	Наименование	Кол	Примечание
				Сборочные единицы		
				Каркасы пространственные		
А4		1	820- ВКм,ВСм,ВК,ВС-03.00	КП1	34	
А4		2	-03 00	КП2	П7	
				Каркасы плоские		
А4		3	ВКм,ВСм-04 00	КР1	П9	
А4		4	ВКм-02 00	КР2	П8	
				Сетки арматурные		
А3		5	ВКм,ВК,ВС,ВСм-06.00	С1	П1	
А3		6	-06 00	С2	8	
А4		7	ВКм,ВК-05 00	С3	П5	
А4		8	-07 00	С4	П6	
А4		9	-12 00	С19	П2	
А4		10	ВКм,ВК ВСм-08 00	С10	П3	
А4		11	ВКм,ВК-12 00	С20	П4	
А4		12	ВКм -13 00	С21	П4	
А3		13	-14 00	С22	2	
А3		14	-14 00	С23	2	
А3		15	-14 00	С24	4	
				Материалы		
				Бетон тяжелый		
				М200, Мрз 150, В4		м³

59

9066/6

Разраб.	Потапенко			ТПР 820-04-16.85 -КЖ2	
Пров.	Девяшин				
Рук гр.	Иоффе				
ГИП	Франк			Спецификация к схеме армирования водобойного колодца при B=2.0м, б>15° B=4.5м 10°<б<40° hнб≤2.0м ВКм (монолитный вариант)	Стадия Р, Лист 60, Листов
Нач отд	Лисняченко				Укргипроводхоз г Киев
Н контр	Сильченко				

Привязан

Инв №

Формат А3

Альбом VI

Типовые проектные решения 820-04-16.85

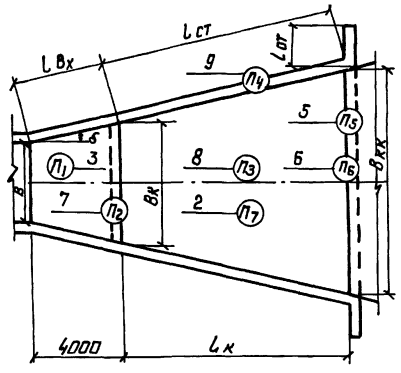

Формат	Зона	Поз	Обозначение	Наименование	Кол	Примечание
				Сборочные единицы		
				Каркасы пространственные		
А4		1	820- ВКм ВСм, ВК, ВС-03.00	КП1	34	
А4		2	-03.00	КП2	П7	
				Сетки арматурные		
А3		3	ВКм, ВК ВС, ВСм-06.00	С1	П1	
А3		4	-06.00	С2	8	
А4		5	ВКм, ВК-05.00	С3	П5	
А4		6	-07.00	С4	П6	
А3		7	ВКм, ВК, ВС, ВСм-06.00	С5	П2	
А3		8	-06.00	С6	П3	
А4		9	ВКм, ВК-05.00	С7	П4	
А3		10	-09.00	С8	4	
А3		11	-09.00	С9	4	
				Материалы		
				Бетон тяжелый		
				М200, Мрз 150, В4		м³

Ведомость расхода стали на элемент, кг

Марка элемента	Изделия арматурные					Общий расход
	Арматура класса					
	А-III		А-I			
	ГОСТ 5781-82					
	Ф8	Итого	Ф6	Итого		

9066/6

Разраб	Лотоненко		9.2.84	ТПР 820-04-16.85 -КЖ2	
Пров	Левяшин		9.5.84		
Рук гр	Иоффе		9.5.84		
ГИП	Фронк		15.5.84	Спецификация к схеме армирования водобойного колодца при В=2.0м δ<1.5°В=4.5м δ<10 Hн δ≤1.0м ВС (сборно-монолитный вариант)	Стадия Р, Лист 61, Листов
Нач отд	Лисняевский		16.5.84		Укргипроводхоз г. Киев
Н контр	Сильченко		16.5.84		

Привязан

Инв №

Формат А3

Альбом VI

Типовые проектные решения

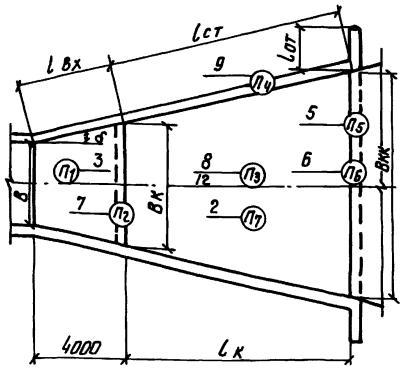

Формат	Зона	Поз	Обозначение	Наименование	Кол	Примечание
				Сборочные единицы		
				Каркасы пространственные		
А4		1	820- ВКм ВСм, ВК, ВС-03.00	КП1	34	
А4		2	-03.00	КП2	П7	
				Сетки арматурные		
А3		3	ВКм, ВК, ВС, ВСм-06.00	С1	П1	
А3		4	-06.00	С2	8	
А4		5	ВКм ВК - 05.00	С3	П5	
А4		6	-07.00	С4	П6	
А3		7	ВКм, ВК, ВС, ВСм-06.00	С5	П2	
А3		8	-06.00	С6	П3	
А4		9	ВКм, ВК - 05.00	С7	П4	
А3		10	-09.00	С8	4	
А3		11	-09.00	С9	4	
А4		12	ВКм, ВК, ВСм-08.00	С10	П3	
				Материалы		
				Бетон тяжелый		
				М200, Мрз 150, В4		м³

Ведомость расхода стали на элемент, кг

Марка элемента	Изделия арматурные						Общий расход
	Арматура класса						
	А-III			А-I			
	ГОСТ 5781-82						
	Ф8	Ф14	Итого	Ф6	Ф8	Итого	

60

9066/8

Разраб	Лотоненко		9.2.84	ТПР 820-04-16.85 -КЖ2	
Пров	Левяшин		9.5.84		
Рук гр	Иоффе		9.5.84		
ГИП	Фронк		15.5.84	Спецификация к схеме армирования водобойного колодца при В=2.0м δ>1.5°В=4.5м 10°≤δ<40° Hн δ≤1.0м ВК (сборно-монолитный вариант)	Стадия Р, Лист 62, Листов
Нач отд	Лисняевский		16.5.84		Укргипроводхоз г. Киев
Н контр	Сильченко		16.5.84		

Привязан

Инв №

Формат А3

Альбом VI

Типовые проектные решения 820-04-16 85

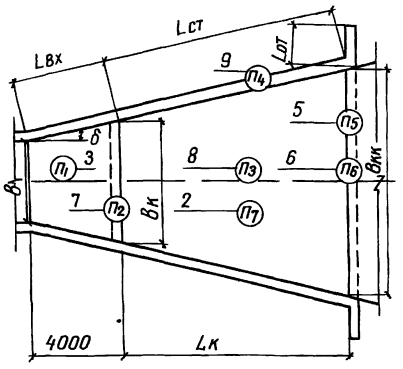

Формат	Зона	Поз	Обозначение	Наименование	Кол	Примечание
				Сборочные единицы		
				Каркасы пространственные		
А4		1	820- ВКм,ВСм,ВК,ВС-03,00	КП1	34	
А4		2	-03,00	КП2	П7	
				Сетки арматурные		
А3		3	ВКм,ВК,ВС,ВСм-06,00	С1	П1	
А3		4	-06,00	С2	8	
А4		5	ВКм,ВК-05,00	С3	П5	
А4		6	-07,00	С4	П6	
А3		7	ВКм,ВК,ВС,ВСм-06,00	С11	П2	
А4		8	ВКм,ВК,ВСм-08,00	С13	П3	
А4		9	ВКм,ВК,ВС-10,00	С14	П4	
А3		10	ВКм,ВК-09,00	С16	2	
А3		11	-09,00	С17	2	
А3		12	-09,00	С18	4	
				Материалы		
				Бетон тяжелый		
				М200, Мрз 150, В4		м³

Ведомость расхода стали на элемент, кг

Марка элемента	Изделия арматурные						Общий расход
	Арматура класса						
	А-III			А-I			
	ГОСТ 5781-82						
	ф8	ф10	Итого	ф6	Итого		

Инв.№ подл. | Подпись и дата | Взам.инв.№

Разраб	Потапенко		4.02.84	9066/6	
Пров	Девяшин		3.05.84	ТПР 820-04-16 85 -КЖ2	
Рукер	Иоффе		5.05.84		
ГИП	Франк		5.05.84	Спецификация к схеме армирования бодобойного колодца при В=2,0м δ=15° В=4,5м 10°≤δ≤40° hнδ≤1,5м ВК (Сборно-монолитный вариант)	Стадия Р, Лист 63, Листов
Нач.отд	Лисичевский		6.05.84		Укргипроводхоз г. Киев
Н.контр	Сильченко		6.05.84		

Привязан

Инв №

Формат А3

Альбом VI

Типовые проектные решения 820-04-16 85

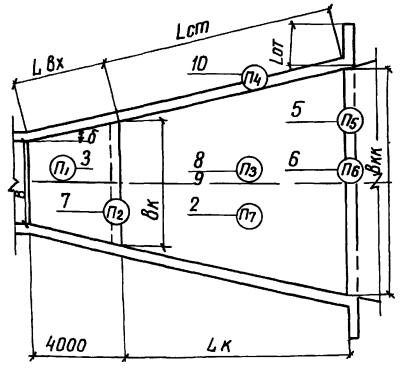

Формат	Зона	Поз	Обозначение	Наименование	Кол	Примечание
				Сборочные единицы		
				Каркасы пространственные		
А4		1	820- -ВКм,ВСм,ВК,ВС-03,00	КП1	34	
А4		2	-03,00	КП2	П7	
				Сетки арматурные		
А3		3	-ВКм,ВК,ВС,ВСм-06,00	С1	П1	
А3		4	-06,00	С2	8	
А4		5	ВКм,ВК-05,00	С3	П5	
А4		6	-07,00	С4	П6	
А3		7	-ВКм,ВК,ВС,ВСм-06,00	С11	П2	
А4		8	-ВКм,ВК,ВСм-08,00	С10	П3	
А4		9	-08,00	С13	П3	
А4		10	-ВКм,ВК,ВС-10,00	С14	П4	
А3		11	ВКм,ВК-09,00	С17	2	
А3		12	-09,00	С18	4	
А4		13	ВК-22,00	С29	2	
				Материалы		
				Бетон тяжелый		
				М200, Мрз 150, В4		м³

Ведомость расхода стали на элемент, кг

Марка элемента	Изделия арматурные							Общий расход
	Арматура класса							
	А-III				А-II			
	ГОСТ 5781-82							
	ф8	ф10	ф14	Итого	ф6	ф8	Итого	

Инв.№ подл. | Подпись и дата | Взам.инв.№

61

Разраб	Потапенко		4.02.84	9066/6	
Пров	Девяшин		3.05.84	ТПР 820-04-16 85 -КЖ2	
Рук.гр	Иоффе		3.05.84		
ГИП	Франк		5.05.84	Спецификация к схеме армирования бодобойного колодца при В=2,0м δ=15° В=4,5м 10°≤δ≤40° hнδ≤1,5м ВК (Сборно-монолитный вариант)	Стадия Р, Лист 64, Листов
Нач.отд	Лисичевский		6.05.84		Укргипроводхоз г. Киев
Н.контр	Сильченко		6.05.84		

Привязан

Инв №

Формат А3

Альбом VI

Типовые проектные решения 820-04-16.85

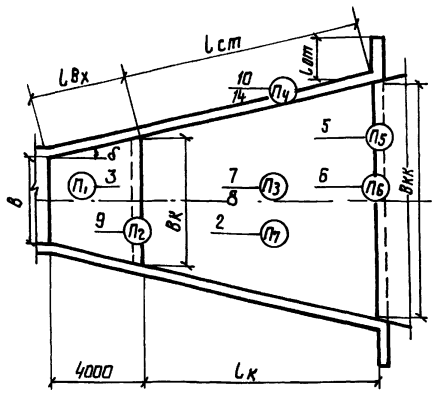

Формат	Зона	Поз.	Обозначение	Наименование	Кол.	Примечание
				Сборочные единицы		
				Каркасы пространственные		
А4		1	820- 8Км,8Ст,8К,8С-03 00	КП1	34	
А4		2	-03 00	КП2	П7	
				Сетки арматурные		
А3		3	8Км,8К,8С,8Ст-06.00	С1	П1	
А3		4	-06 00	С2	8	
А4		5	8Км,8К-05 00	С3	П5	
А4		6	-07 00	С4	П6	
А4		7	8Км,8К,8Ст-08 00	С10	П3	
А4		8	-08 00	С13	П3	
А4		9	8Км,8К-12 00	С19	П2	
А4		10	8К-16 00	С25	П4	
А3		11	-15 00	С26	2	
А3		12	-15 00	С27	2	
А3		13	-15 00	С28	4	
А4		14	8К-16 00	С30	П4	
				Материалы		
				Бетон тяжелый		
				М200, Мрз 150, В4		м³

Ведомость расхода стали на элемент, кг

Марка элемента	Изделия арматурные Арматура класса								Общий расход
	А-III					А-I			
	ГОСТ 5781-82								
	ф8	ф10	ф12	ф14	Итого	ф6	ф8	Итого	

9066/6

Привязан

Инв. №

Разраб.	Потапенко		
Пров.	Левшин		
Рук. гр.	Иоффе		
ГИП	Фронк		
Нач. отд.	Лисниченко		
Н. контр.	Сильченко		

ТПР 820-04-16 85 -КЖ2

Спецификация к схеме армирования водобойного колодца при $b=2.0$м $\delta<15°$ $B=4.5$м $\delta<10°$ h и $\delta \le 2.0$м 8К (сборно-монолитный вариант)

Стадия	Лист	Листов
Р	65	

Укргипроводхоз г. Киев

Формат А3

Альбом VI

Типовые проектные решения 820-04-16.85

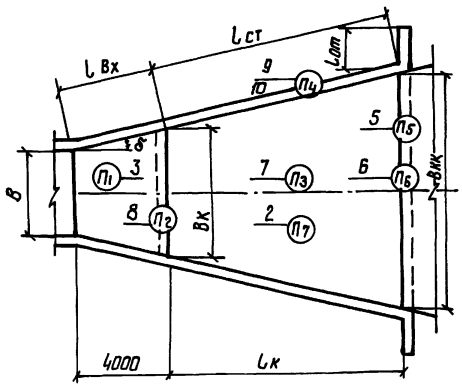

Формат	Зона	Поз.	Обозначение	Наименование	Кол.	Примечание
				Сборочные единицы		
				Каркасы пространственные		
А4		1	820- 8Км,8Ст,8К,8С-03 00	КП1	34	
А4		2	-03 00	КП2	П7	
				Сетки арматурные		
А3		3	8Км,8К,8С, 8Ст-06.00	С1	П1	
А3		4	-06 00	С2	8	
А4		5	8Км,8К-05.00	С3	П5	
А4		6	-07 00	С4	П6	
А4		7	8Км,8К,8Ст-08 00	С10	П3	
А4		8	8Км,8К-12.00	С19	П2	
А4		9	8К-16 00	С30	П4	
А4		10	-16 00	С25	П4	
А3		11	-15 00	С26	2	
А3		12	-15 00	С27	2	
А3		13	-15 00	С28	4	
				Материалы		
				Бетон тяжелый		
				М200, Мрз 150, В4		м³

Ведомость расхода стали на элемент, кг

Марка элемента	Изделия арматурные Арматура класса								Общий расход
	А-III					А-I			
	ГОСТ 5781-82								
	ф8	ф10	ф12	ф14	Итого	ф6	ф8	Итого	

9066/6

Привязан

Инв. №

Разраб.	Потапенко		
Пров.	Левшин		
Рук. гр.	Иоффе		
ГИП	Фронк		
Нач. отд.	Лисниченко		
Н. контр.	Сильченко		

ТПР 820-04-16 85 -КЖ2

Спецификация к схеме армирования водобойного колодца при $b=2.0$м $\delta>15°$ $B=4.5$м $10°<\delta<40°$ h и $\delta \le 2.0$м 8К (сборно-монолитный вариант)

Стадия	Лист	Листов
Р	66	

Укргипроводхоз г. Киев

Формат А3

Альбом VI

Типовые проектные решения 820-04-16 85

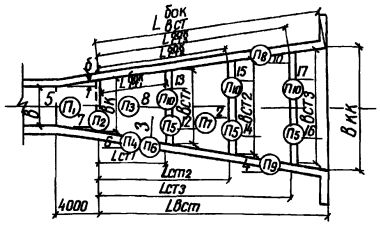

Ведомость расхода стали на элемент, кг

Марка элемента	Изделия арматурные					Общий расход
	Арматура класса					
	А-III		А-I			
	ГОСТ 5781-82					
	ф8	Итого	ф6	Итого		

Формат	Зона	Поз	Обозначение	Наименование	Кол	Примечание
				Сборочные единицы		
				Каркасы пространственные		
А4		1	820 ВКм,ВСм,ВК,ВС-03,00	КП1	34	
А4		2	-03,00	КП2	П7	
				Каркасы плоские		
А4		3	ВКм, ВСм-04,00	КР1	П6+П4	
А3		4	ВСм-01 00	КР3	П9=П6-П6	
				Сетки арматурные		
А3		5	ВКм,ВК,ВС,ВСм-06,00	С1	П1	
А3		6	-06,00	С2	П4+8	
А3		7	-06,00	С5	П2	
А3		8	-06,00	С6	П3	
А4		9	ВСм, ВС-17,00	С31	8	
А3		10	-20,00	С32	П8=П4-П4	
А3		11	-21,00	С33	4	
А3		12	-20,00	С34	П5	
А3		13	-20,00	С35	П10	
А3		14	-20,00	С36	П5	
А3		15	-20,00	С37	П10	
А3		16	-20,00	С38	П5	
А3		17	-20 00	С39	П10	
				Материалы		
				Бетон тяжелый		
				М 200, Мрз 150, В4		$м^3$

9066/6

Разраб	Потапенко		4.02.84	ТПР 820-04-16 85 -КЖ2	
Пров	Девяшин		3.05.84		
Рук гр	Иоффе		3.05.84		
ГИП	Франк		5.05.84	Спецификация к схеме армирования трех водобойных стенок при hнб ≤ 1,0м в=20м ВСм (Монолитный вариант)	Стадия Р, Лист 67, Листов
Нач отд	Писняжевский		16.05.84		Укргипроводхоз г Киев
Н контр	Сильченко		16.05.84		

Привязан

Инв №

Формат А3

Альбом VI

Типовые проектные решения 820-04-16 85

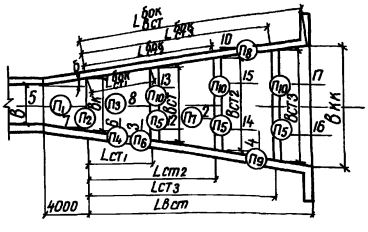

Ведомость расхода стали на элемент, кг

Марка элемента	Изделия арматурные					Общий расход
	Арматура класса					
	А-III		А-I			
	ГОСТ 5781-82					
	ф8	Итого	ф6	Итого		

Формат	Зона	Поз	Обозначение	Наименование	Кол	Примечание
				Сборочные единицы		
				Каркасы пространственные		
А4		1	820- -ВКм,ВСм,ВК,ВС-03,00	КП1	76	
А4		2	-03 00	КП2	П7	
				Каркасы плоские		
А4		3	-ВКм, ВСм-04 00	КР1	П6+П4	
А3		4	ВСм-01 00	КР3	П9+6	
				Сетки арматурные		
А3		5	-ВКм,ВК,ВС,ВСм-06,00	С1	П1	
А3		6	-06 00	С2	П4+8	
А3		7	-06 00	С5	П2	
А3		8	-06 00	С6	П3	
А4		9	-ВСм,ВС-17,00	С31	8	
А3		10	-20 00	С32	П8	
А3		11	-21 00	С33	4	
А3		12	-20 00	С34	П5	
А3		13	-20 00	С35	П10	
А3		14	-20 00	С36	П5	
А3		15	-20 00	С37	П10	
А3		16	-20 00	С38	П5	
А3		17	-20 00	С39	П10	
				Материалы		
				Бетон тяжелый		
				М200, Мрз 150, В4		$м^3$

63

9066/6

Разраб	Потапенко		4.02.84	ТПР 820-04-16 85 -КЖ2	
Пров	Девяшин		3.05.84		
Рук гр	Иоффе		3.05.84		
ГИП	Франк		5.05.84	Спецификация к схеме армирования трех водобойных стенок при hнб ≤ 1,0м в=4,5м ВСм (Монолитный вариант)	Стадия Р, Лист 68, Листов
Нач отд	Писняжевский		16.05.84		Укргипроводхоз г Киев
Н контр	Сильченко		16.05.84		

Привязан

Инв №

Формат А3

Альбом VI

Типовые проектные решения 820-04-16.85

Формат	Зона	Поз	Обозначение	Наименование	Кол	Примечание
				Материалы		
				Бетон тяжелый		
				М200, Мрз 150, В4		$м^3$

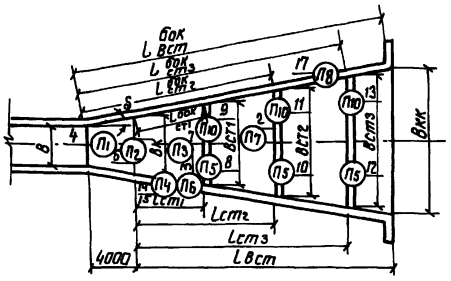

Ведомость расхода стали на элемент, кг

Марка элемента	Изделия арматурные						Общий расход
	Арматура класса						
	А-III			А-II			
	ГОСТ 5781-82						
	ф8	ф10	Итого	ф6	ф8	Итого	

Формат	Зона	Поз	Обозначение	Наименование	Кол	Примечание
				Сборочные единицы		
				Каркасы пространственные		
А4	1		820- ВКм,ВСм,ВК,ВС-03 00	КП1	34	
А4	2		-03 00	КП2	П7	
				Каркас плоский		
А4	3		ВКм,ВСм-04 00	КР1	П6+ +28	
				Сетки арматурные		
А3	4		ВКм,ВК,ВС,ВСм-06 00	С1	П1	
А3	5		-06.00	С2	8	
А3	6		-06 00	С11	П2	
А4	7		ВКм,ВК,ВСм -08 00	С13	П3	
А3	8		ВСм,ВС-20.00	С34	П5	
А3	9		-20 00	С35	П10	
А3	10		-20 00	С36	П5	
А3	11		-20 00	С37	П10	
А3	12		-20 00	С38	П5	
А3	13		-20 00	С39	П10	
А3	14		-20 00	С40	П4	
А4	15		ВСм - 19 00	С41	П4	
А4	16		ВСм,ВС -17 00	С42	4	
А3	17		-20 00	С43	П8	
А3	18		-21 00	С44	2	
А3	19		-21 00	С45	2	
А3	20		-21 00	С46	4	

9066/6

Разраб	Потапенко			ТПР 820-04-16 85 -КЖ2	
Пров	Левашин				
Рук гр	Иоффе				
ГИП	Франк			Спецификация к схеме армирования трех водобойных стенок при 1 0м<hн≤1 5м В=2.0м ВСм (монолитный вариант)	Стадия Р, Лист 69, Листов
Нач отд	Пискачевский				Укргипроводхоз г Киев
Н контр	Сильченко				

Привязан

Инв №

Инв. № подл | Подпись и дата | Взам. инв. №

Формат А3

Альбом VI

Типовые проектные решения 820-04-16.85

Формат	Зона	Поз	Обозначение	Наименование	Кол	Примечание
				Материалы		
				Бетон тяжелый		
				М200, Мрз 150, В4		$м^3$

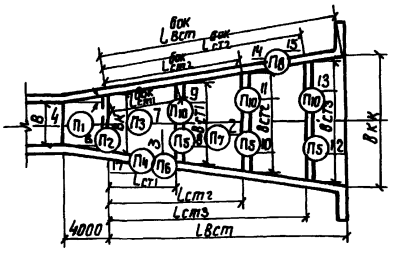

Ведомость расхода стали на элемент, кг

Марка элемента	Изделия арматурные						Общий расход
	Арматура класса						
	А-III			А-I			
	ГОСТ 5781-82						
	ф8	ф10	Итого	ф6	ф8	Итого	

Формат	Зона	Поз	Обозначение	Наименование	Кол	Примечание
				Сборочные единицы		
				Каркасы пространственные		
А4	1		820- -ВКм,ВСм,ВК,ВС-03 00	КП1	76	
А4	2		-03 00	КП2	П7	
				Каркас плоский		
А4	3		-ВКн,ВСм-04 00	КР1	П6+ +24	
				Сетки арматурные		
А3	4		-ВКм,ВК,ВС,ВСм-06 00	С1	П1	
А3	5		-06 00	С2	8	
А3	6		-06 00	С11	П2	
А4	7		-ВКм ВК,ВСм-08 00	С13	П3	
А3	8		ВСм,ВС-20 00	С34	П5	
А3	9		-20 00	С35	П10	
А3	10		-20 00	С36	П5	
А3	11		-20 00	С37	П10	
А3	12		-20 00	С38	П5	
А3	13		-20 00	С39	П10	
А3	14		-20 00	С40	П8	
А4	15		-ВСм - 19 00	С41	П8	
А4	16		-ВСм,ВС-17 00	С42	4	
А3	17		-20 00	С43	П4	
А3	18		-21 00	С44	2	
А3	19		-21 00	С45	2	
А3	20		-21 00	С46	4	

64

9066/6

Разраб	Потапенко			ТПР 820-04-16, 85 КЖ2	
Пров	Левашин				
Рук гр	Иоффе				
ГИП	Франк			Спецификация к схеме армирования трех водобойных стенок при 1 0м<hн≤1.5м В=4.5м, ВСм (монолитный вариант)	Стадия Р, Лист 70, Листов
Нач отд	Пискачевский				Укргипроводхоз г Киев
Н контр	Сильченко				

Привязан

Инв №

Инв. № подл | Подпись и дата | Взам. инв. №

Формат А3

Альбом VI

Типовые проектные решения 820-04-16.85

Формат	Зона	Поз	Обозначение	Наименование	Кол	Примечание
				Материалы		
				Бетон тяжелый		
				М200, Мрз 150, В4		$м^3$

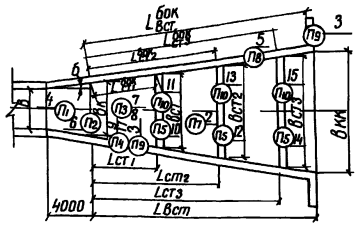

Ведомость расхода стали на элемент, кг

Марка элемента	Изделия арматурные							Общий расход
	Арматура класса							
	А-III				А-I			
	ГОСТ 5781-82							
	ф8	ф10	ф14	Итого	ф6	ф8	Итого	

Формат	Зона	Поз	Обозначение	Наименование	Кол	Примечание
				Сборочные единицы		
				Каркасы пространственные		
А4		1	820- ВКм, ВСм, ВК, ВС-03.00	КП1	34	
А4		2	-03.00	КП2	П7	
				Каркас плоский		
А4		3	ВКм, ВСм-04.00	КР1	П9+20	
				Сетки арматурные		
А3		4	ВКм, ВК, ВС, ВСм-06.00	С1	$П_1$	
А3		5	-06.00	С2	П8+8	
А3		6	-06.00	С11	П2	
А4		7	ВКм, ВК, ВСм-08.00	С10	П3	
А4		8	-08.00	С13	П3	
А4		9	ВКм, ВСм -11.00	С15	П4	
А3		10	ВСм, ВС-20.00	С34	П5	
А3		11	-20.00	С35	П10	
А3		12	-20.00	С36	П5	
А3		13	-20.00	С37	П10	
А3		14	-20.00	С38	П5	
А3		15	-20.00	С39	П10	
А4		16	-17.00	С42	4	
А4		17	ВСм-19.00	С47	П4	
А3		18	-24.00	С48	2	
А3		19	-24.00	С49	2	
А3		20	-24.00	С50	4	

9066/6

Разраб	Потапенко		28.04.84	ТПР 820-04-16.85 -КЖ 2	
Пров	Девяшин		30.05.84		
Рук гр	Иоффе		30.05.84		
ГИП	Франк		5.05.84	Спецификация к схеме армирования трех водобойных стенок при 1,5м < hнб < 20м В=2,0м ВСм (Монолитный вариант)	Стадия Р, Лист 71, Листов
Нач отд	Писнячевский		6.05.84		Укргипроводхоз г. Киев
Н контр	Сильченко		6.05.84		

Привязан

Инв №

Инв. № подл. | Подпись и дата | Взам. инв. №

Формат А3

Альбом VI

Типовые проектные решения 820-04-16.85

Формат	Зона	Поз	Обозначение	Наименование	Кол	Примечание
				Материалы		
				Бетон тяжелый		
				М200, Мрз 150, В4		$м^3$

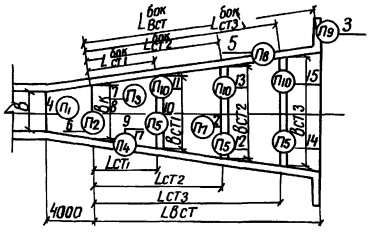

Ведомость расхода стали на элемент, кг

Марка элемента	Изделия арматурные							Общий расход
	Арматура класса							
	А-III				А-I			
	ГОСТ 5781-82							
	ф8	ф10	ф14	Итого	ф6	ф8	Итого	

Формат	Зона	Поз	Обозначение	Наименование	Кол	Примечание
				Сборочные единицы		
				Каркасы пространственные		
А4		1	820- ВКм, ВСм, ВК, ВС-03.00	КП1	76	
А4		2	-03.00	КП2	П7	
				Каркас плоский		
А4		3	ВКн, ВСм-04.00	КР1	П9+20	
				Сетки арматурные		
А3		4	ВКм, ВК, ВС, ВСм-06.00	С1	$П_1$	
А3		5	-06.00	С2	П8+8	
А3		6	-06.00	С11	П2	
А4		7	ВКм, ВК, ВСм-08.00	С10	П3	
А4		8	-08.00	С13	П3	
А4		9	ВКм, ВСм-11.00	С15	П4	
А3		10	ВСм, ВС-20.00	С34	П5	
А3		11	-20.00	С35	П10	
А3		12	-20.00	С36	П5	
А3		13	-20.00	С37	П10	
А3		14	-20.00	С38	П5	
А3		15	-20.00	С39	П10	
А4		16	-17.00	С42	4	
А4		17	ВСм-19.00	С47	П4	
А3		18	-24.00	С48	2	
А3		19	-24.00	С49	2	
А3		20	-24.00	С50	4	

65

9066/6

Разраб	Потапенко		28.04.84	ТПР 820-04-16.85 -КЖ 2	
Пров	Девяшин		30.05.84		
Рук гр	Иоффе		30.05.84		
ГИП	Франк		5.05.84	Спецификация к схеме армирования трех водобойных стенок при 1,5м < hнб < 20м В=4,5м ВСм (Монолитный вариант)	Стадия Р, Лист 72, Листов
Нач отд	Писнячевский		6.05.84		Укргипроводхоз г. Киев
Н контр	Сильченко		6.05.84		

Привязан

Инв №

Инв. № подл. | Подпись и дата | Взам. инв. №

Формат А3

Альбом.

Типовые проектные решения 820-04-16 85

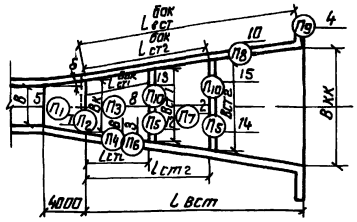

Формат	Зона	Поз	Обозначение	Наименование	Кол	Примечание
				Сборочные единицы		
				Каркасы пространственные		
А4		1	820- 8Км, 8См, 8К 8С-03 00	КП 1	34	
А4		2	-03 00	КП 2	П7	
				Каркасы плоские		
А4		3	8Км, 8См-04 00	КР1	П6+8	
А3		4	8См-01 00	КР3	П9+6	
				Сетки арматурные		
А3		5	8Км, 8К, 8С, 8См-06 00	С1	П1	
А3		6	-06 00	С2	П4+8	
А3		7	-06.00	С5	П2	
А3		8	-06.00	С6	П3	
А4		9	8См, 8С -17.00	С31	8	
А3		10	-20 00	С32	П8	
А3		11	-21 00	С33	4	
А3		12	-20 00	С34	П5	
А3		13	-20 00	С35	П10	
А3		14	-20 00	С36	П5	
А3		15	-20.00	С37	П10	
				Материалы		
				Бетон тяжелый		
				М200, Мрз 150, В4		м³

Ведомость расхода стали на элемент, кг

Марка элемента	Изделия арматурные				Общий расход
	Арматура класса				
	А-III		А-I		
	ГОСТ 5781-82				
	ф8	Итого	ф6	Итого	

9066/6

Разраб.	Потопенко		10.4.84	ТПР 820-04-16 85 -КЖ2	
Пров.	Левшин		05.5.84		
Рук гр	Иоффе		05.5.84		
ГИП	Фронк		05.5.84	Спецификация к схеме армирования двух водобойных стенок при hн б=1.0м В=2.0м ВСм (Монолитный вариант)	Стадия Р, Лист 73, Листов
Нач отд.	Лисниченко		05.5.84		УКРГИПРОВОДХОЗ г. Киев
Н контр.	Сильченко		05.5.84		

Привязан

Инв. №

Инв. № подл. | Подпись и дата | Взам. инв. №

формат А3

Альбом VI

Типовые проектные решения 820-04-16.85

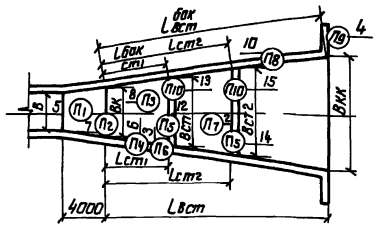

Формат	Зона	Поз	Обозначение	Наименование	Кол	Примечание
				Сборочные единицы		
				Каркасы пространственные		
А4		1	820- -8Км, 8Км, 8К 8С-03 00	КП1	76	
А4		2	-03 00	КП2	П7	
				Каркасы плоские		
А4		3	-8Км, 8См -04 00	КР1	П6+8	
А3		4	-8См -01 00	КР3	П9+6	
				Сетки арматурные		
А3		5	-8Км, 8К 8С, 8См-06 00	С1	П1	
А3		6	-06 00	С2	П4+8	
А3		7	-06.00	С5	П2	
А3		8	-06.00	С6	П3	
А4		9	-8См 8С - 17 00	С31	8	
А3		10	-20 00	С32	П8	
А3		11	-21 00	С33	4	
А3		12	-20 00	С34	П5	
А3		13	-20 00	С35	П10	
А3		14	-20 00	С36	П5	
А3		15	-20 00	С37	П10	
				Материалы		
				Бетон тяжелый		
				М200, Мрз 150, В4		м³

Ведомость расхода стали на элемент, кг

Марка элемента	Изделия арматурные				Общий расход
	Арматура класса				
	А-III		А-I		
	ГОСТ 5781-82				
	ф8	Итого	ф6	Итого	

66

9066/6

Разраб	Потопенко		10.4.84	ТПР 820-04-16 85 -КЖ2	
Пров.	Левшин		05.5.84		
Рук гр	Иоффе		05.5.84		
ГИП	Фронк		05.5.84	Спецификация к схеме армирования двух водобойных стенок при hн б=1.0м В=4.5м, 8СМ (Монолитный вариант)	Стадия Р, Лист 74, Листов
Нач отд.	Лисниченко		05.5.84		УКРГИПРОВОДХОЗ г Киев
Н контр.	Сильченко		05.5.84		

Привязан

Инв. №

Инв. № подл. | Подпись и дата | Взам. инв. №

формат А3

Альбом VI

Типовые проектные решения 820-04-16.85

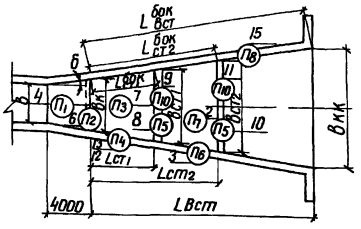

Ведомость расхода стали на элемент, кг

Марка элемента	Изделия арматурные						Общий расход
	Арматура класса						
	А-III			А-I			
	ГОСТ 5781-82						
	⌀8	⌀10	Итого	⌀6	⌀8	Итого	

Формат	Зона	Поз	Обозначение	Наименование	Кол	Примечание
				Сборочные единицы		
				Каркасы пространственные		
А4		1	820- ВКм,ВСм,ВК,ВС-03.00	КП1	34	
А4		2	-03 00	КП2	П7	
				Каркас плоский		
А3		3	ВСм-01 00	КР6	П6*24	
				Сетки арматурные		
А3		4	ВКм,ВК,ВС,ВСм-06.00	С1	П1	
А3		5	-06.00	С2	8	
А3		6	-06.00	С11	П2	
А4		7	ВКм,ВК,ВСм-08.00	С13	П3	
А3		8	ВСм,ВС-20.00	С34	П5	
А3		9	-20.00	С35	П10	
А3		10	-20.00	С36	П5	
А3		11	-20.00	С37	П10	
А3		12	-20.00	С40	П4	
А4		13	ВСм-19.00	С41	П4	
А4		14	ВСм,ВС-17.00	С42	4	
А3		15	-20.00	С43	П8	
А3		16	-21.00	С44	2	
А3		17	-21.00	С45	2	
А3		18	-21.00	С46	4	
				Материалы		
				Бетон тяжелый		
				М 200, Мрз 150, В4		$м^3$

9066/6

Разраб	Потапенко		10.04.84	ТПР 820-04-16.85 -КЖ2			
Пров	Девяшин		30.05.84				
Рук гр	Иоффе		30.05.84				
ГИП	Франк		30.05.84	Спецификация к схеме армирования двух бадобойных стенок при 1,0м<hнб≤1,5м В=20м ВСм (монолитный вариант)	Стадия	Лист	Листов
Нач отд	Лисняченский		30.05.84		Р	75	
Н контр	Сильченко		30.05.84		Укргипроводхоз г Киев		

Привязан

Инв №

Подпись и дата

Взам инв №

Инв № подл

Формат А3

Альбом VI

Типовые проектные решения 820-04-16.85

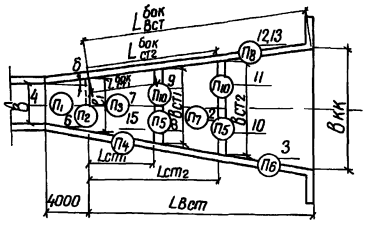

Ведомость расхода стали на элемент, кг

Марка элемента	Изделия арматурные						Общий расход
	Арматура класса						
	А-III			А-I			
	ГОСТ 5781-82						
	⌀8	⌀10	Итого	⌀6	⌀8	Итого	

Формат	Зона	Поз	Обозначение	Наименование	Кол	Примечание
				Сборочные единицы		
				Каркасы пространственные		
А4		1	820- ВКм,ВСм,ВК,ВС-03.00	КП1	76	
А4		2	-03 00	КП2	П7	
				Каркас плоский		
А3		3	ВСм- 01 00	КР6	П6*22	
				Сетки арматурные		
А3		4	ВКм,ВК,ВС,ВСм-06 00	С1	П1	
А3		5	-06 00	С2	8	
А3		6	-06 00	С11	П2	
А4		7	ВКм,ВК,ВСм-08 00	С13	П3	
А3		8	ВСм,ВС-20 00	С34	П5	
А3		9	-20 00	С35	П10	
А3		10	-20 00	С36	П5	
А3		11	-20 00	С37	П10	
А3		12	-20 00	С40	П8	
А4		13	ВСм- 19 00	С41	П8	
А4		14	ВСм,ВС-17 00	С42	4	
А3		15	-20 00	С43	П4	
А3		16	-21 00	С44	2	
А3		17	-21 00	С45	2	
А3		18	-21 00	С46	4	
				Материалы		
				Бетон тяжелый		
				М 200, Мрз 150, В4		$м^3$

67

9066/6

Разраб	Потапенко		10.04.84	ТПР 820-04-16.85 -КЖ2			
Пров	Девяшин		30.05.84				
Рук гр	Иоффе		30.05.84				
ГИП	Франк		30.05.84	Спецификация к схеме армирования двух бадобойных стенок при 1,0м<hнб≤1,5м В=4,5м ВСм (монолитный вариант)	Стадия	Лист	Листов
Нач отд	Лисняченский		30.05.84		Р	76	
Н контр	Сильченко		30.05.84		Укргипроводхоз г Киев		

Подпись и дата

Взам инв №

Инв № подл

Формат А3

Альбом VI

Типовые проектные решения 820-04-16 85

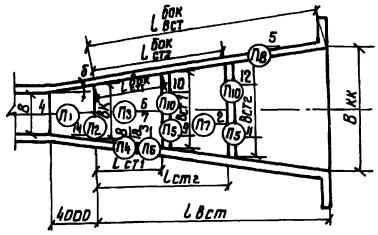

Ведомость расхода стали на элемент, кг

Марка элемента	Изделия арматурные							Общий расход
	Арматура класса							
	А-III				А-I			
	ГОСТ 5781-82							
	ф8	ф10	ф14	Итого	ф6	ф8	Итого	

Формат	Зона	Поз.	Обозначение	Наименование	Кол	Примечание
				Сборочные единицы		
				Каркасы пространственные		
А4		1	820- ВКм.ВСм.ВК.ВС-03 00	КП1	34	
А4		2	-03 00	КП2	П7	
				Каркас плоский		
А3		3	ВСм-01 00	КР5	П6+24	
				Сетки арматурные		
А3		4	ВКм.ВК.ВС.ВСм-06 00	С1	П1	
А3		5	-06 00	С2	П8+8	
А4		6	ВКм.ВК.ВСм-08 00	С10	П3	
А4		7	-08 00	С13	П3	
А4		8	ВКм.ВСм-11 00	С15	П4	
А3		9	ВСм.ВС-20 00	С34	П5	
А3		10	-20 00	С35	П10	
А3		11	-20 00	С36	П5	
А3		12	-20 00	С37	П10	
А4		13	ВСм-19 00	С47	П4	
А4		14	ВС-23 00	С51	П2	
А4		15	ВСм-18 00	С52	4	
А3		16	-24 00	С53	2	
А3		17	-24 00	С54	2	
А3		18	-24 00	С55	4	
				Материалы		
				Бетон тяжелый		
				М200, Мрз 150, В4		м³

9066/6

Разраб	Потапенко		10.5.84	ТПР 820-04-16 85 -КЖ2	
Пров	Левшин		10.5.84		
Рук гр	Иоффе		10.5.84		
ГИП	Франк		10.5.84	Спецификация к схеме армирования двух водобойных стенок при 1,5м<hн≤2,0м В=2,0м ВСм (монолитный вариант)	Стадия Р, Лист 77, Листов
Нач отд	Лисняченко		10.5.84		
Н контр	Сильченко		10.5.84		Укргипроводхоз г Киев

Привязан

Инв №

Инв № подл | Подпись и дата | Взам. инв. №

Формат А3

Альбом VI

Типовые проектные решения 820-04-16 85

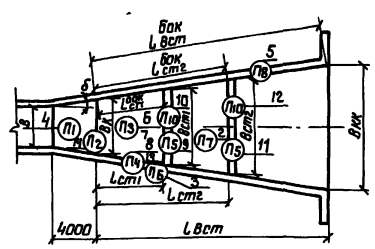

Ведомость расхода стали на элемент, кг

Марка элемента	Изделия арматурные							Общий расход
	Арматура класса							
	А-III				А-I			
	ГОСТ 5781-82							
	ф8	ф10	ф14	Итого	ф6	ф8	Итого	

Формат	Зона	Поз	Обозначение	Наименование	Кол	Примечание
				Сборочные единицы		
				Каркасы пространственные		
А4		1	820- ВКм.ВСм.ВК.ВС-03 00	КП1	76	
А4		2	-03 00	КП2	П7	
				Каркас плоский		
А3		3	ВСм-01.00	КР5	П6+24	
				Сетки арматурные		
А3		4	ВКм.ВК.ВС.ВСм-06 00	С1	П1	
А3		5	-06 00	С2	П8+8	
А4		6	ВКм.ВК.ВСм-08 00	С10	П3	
А4		7	-08 00	С13	П3	
А4		8	ВКм.ВСм-11 00	С15	П4	
А3		9	ВСм.ВС-20 00	С34	П5	
А3		10	-20 00	С35	П10	
А3		11	-20 00	С36	П5	
А3		12	-20 00	С37	П10	
А4		13	ВСМ-19 00	С47	П4	
А4		14	ВС-23 00	С51	П2	
А4		15	ВСм-18 00	С52	4	
А3		16	-24 00	С53	2	
А3		17	-24 00	С54	2	
А3		18	-24 00	С55	4	
				Материалы		
				Бетон тяжелый		
				М200, Мрз 150, В4		м³

68

9066/6

Разраб	Потапенко		10.5.84	ТПР 820-04-16 85 -КЖ2	
Пров	Левшин		10.5.84		
Рук гр	Иоффе		10.5.84		
ГИП	Франк		10.5.84	Спецификация к схеме армирования двух водобойных стенок при 1,5м<hн≤2,0м В=4,5м ВСм (монолитный вариант)	Стадия Р, Лист 78, Листов
Нач отд	Лисняченко		10.5.84		
Н контр	Сильченко		10.5.84		Укргипроводхоз г Киев

Привязан

Инв №

Инв № подл | Подпись и дата | Взам. инв. №

Формат А3

Альбом VI

Типовые проектные решения 820-04-16 85

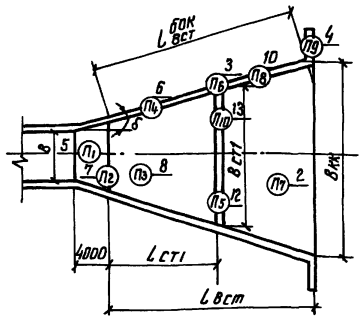

Формат	Зона	Поз.	Обозначение	Наименование	Кол.	Примечание
				Сборочные единицы		
				Каркасы пространственные		
А4		1	820- 8Км, 8Ст, 8К, 8С-03.00	КП1	34	
А4		2	-03.00	КП2	П7	
				Каркасы плоские		
А4		3	8Км, 8Ст-04.00	КР1	П6+14	
А3		4	8Ст-01.00	КР3	П9+6	
				Сетки арматурные		
А3		5	8Км, 8К, 8С, 8Ст-06.00	С1	П1	
А3		6	-06.00	С2	П4+8	
А3		7	-06.00	С5	П2	
А3		8	-06.00	С6	П3	
А4		9	8Ст, 8С-17.00	С31	8	
А3		10	-20.00	С32	П8	
А3		11	-21.00	С33	4	
А3		12	-20.00	С34	П5	
А3		13	-20.00	С35	П10	
				Материалы		
				Бетон тяжелый		
				М200, Мрз 150, В4		$м^3$

Ведомость расхода стали на элемент, кг

Марка элемента	Изделия арматурные				Общий расход
	Арматура класса				
	А-III		А-I		
	ГОСТ 5781-82				
	ф8	Итого	ф6	Итого	

9066/6

Разраб.	Потапенко		10.5.84	ТПР 820-04-16 85 -КЖ2	
Пров.	Левшин		10.5.84		
Рук гр	Иоффе		10.5.84		
ГИП	Франк		15.5.84	Спецификация к схеме армирования одной водобойной стенки при h≤1.0м B=2.0м 8см (монолитный вариант)	Стадия Р / Лист 79 / Листов
Нач отд	Лисняевский		16.5.84		Укргипроводхоз г. Киев
Н контр.	Сильченко		16.5.84		

Привязан

Инв №

Формат А3

Альбом VI

Типовые проектные решения 820-04-16 85

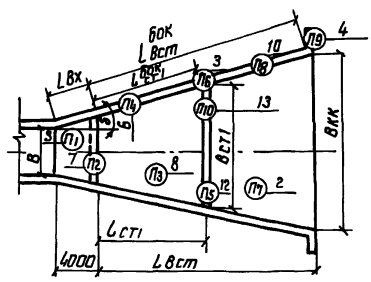

Формат	Зона	Поз.	Обозначение	Наименование	Кол.	Примечание
				Сборочные единицы		
				Каркасы пространственные		
А4		1	820- 8Км, 8Ст, 8К, 8С-03.00	КП1	76	
А4		2	-03.00	КП2	П7	
				Каркасы плоские		
А4		3	8Км, 8Ст-04.00	КР1	П6+14	
А3		4	8Ст-01.00	КР3	П9+6	
				Сетки арматурные		
А3		5	8Км, 8К, 8С, 8Ст-06.00	С1	П1	
А3		6	-06.00	С2	П4+8	
А3		7	-06.00	С5	П2	
А3		8	-06.00	С6	П3	
А4		9	8Ст, 8С-17.00	С31	8	
А3		10	-20.00	С32	П8	
А3		11	-21.00	С33	4	
А3		12	-20.00	С34	П5	
А3		13	-20.00	С35	П10	
				Материалы		
				Бетон тяжелый		
				М200, Мрз 150, В4		$м^3$

Ведомость расхода стали на элемент, кг

Марка элемента	Изделия арматурные				Общий расход
	Арматура класса				
	А-III		А-I		
	ГОСТ 5781-82				
	ф8	Итого	ф6	Итого	

69

9066/6

Разраб.	Потапенко		10.5.84	ТПР 820-04-16 85 -КЖ2	
Пров.	Левшин		10.5.84		
Рук гр	Иоффе		10.5.84		
ГИП	Франк		15.5.84	Спецификация к схеме армирования одной водобойной стенки при h≤1.0м B=4.5м 8см (монолитный вариант)	Стадия Р / Лист 80 / Листов
Нач отд	Лисняевский		16.5.84		Укргипроводхоз г. Киев
Н контр.	Сильченко		16.5.84		

Привязан

Инв №

Формат А3

Альбом VI

Типовые проектные решения 820-04-16.85

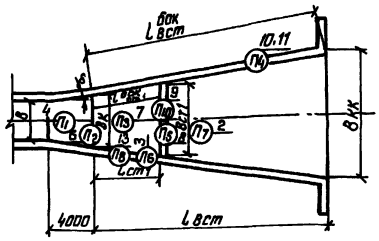

Ведомость расхода стали на элемент, кг

Марка элемента	Изделия арматурные						Общий расход
	Арматура класса						
	А-III			А-I			
	ГОСТ 5781-82						
	ф8	ф10	Итого	ф6	ф8	Итого	

Формат	Зона	Поз.	Обозначение	Наименование	Кол.	Примечание
				Сборочные единицы		
				Каркасы пространственные		
А4		1	820- 8Км, 8См, 8К, 8С-03.00	КП1	34	
А4		2	-03.00	КП2	П7	
				Каркас плоский		
А3		3	8См -01.00	КР4	П6+ +32	
				Сетки арматурные		
А3		4	8Км, 8К, 8С, 8См-06.00	С1	П1	
А3		5	-06.00	С2	8	
А3		6	-06.00	С11	П2	
А4		7	8Км 8К, 8См-08.00	С13	П3	
А3		8	8См, 8С-20.00	С34	П5	
А3		9	-20.00	С35	П10	
А3		10	-20.00	С40	П4	
А4		11	8См-19.00	С41	П4	
А4		12	8См, 8С-17.00	С42	4	
А3		13	-20.00	С43	П8	
А3		13	-21.00	С44	2	
А3		14	-21.00	С45	2	
А3		15	-21.00	С46	4	
				Материалы		
				Бетон тяжелый		
				М200, Мрз150, В4		м³

9066/6

Разраб.	Потапенко		19.8.84	ТПР 820-04-16.85 -КЖ2	
Пров.	Левяшин		19.8.84		
Рук. гр.	Иоффе		19.8.84		
ГИП	Франк		16.5.84	Спецификация к схеме армирования одной водобойной стенки при Lоп=4м, в=1,5м, в=2,0м, 8см (монолитный вариант)	Стадия Р, Лист 81, Листов
Нач. отд.	Лисичевский		16.5.84		Укргипроводхоз г. Киев
Н. контр.	Сильченко		16.5.84		

Привязан

Инв. №

Инв. № подл. | Подпись и дата | Взам. инв. №

формат А3

Альбом VI

Типовые проектные решения 820-04-16.85

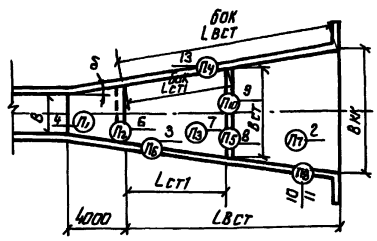

Ведомость расхода стали на элемент, кг

Марка элемента	Изделия арматурные						Общий расход
	Арматура класса						
	А-III			А-I			
	ГОСТ 5781-82						
	ф8	ф10	Итого	ф6	ф8	Итого	

Формат	Зона	Поз.	Обозначение	Наименование	Кол.	Примечание
				Сборочные единицы		
				Каркасы пространственные		
А4		1	820- 8Км 8См, 8К, 8С-03.00	КП1	76	
А4		2	-03.00	КП2	П7	
				Каркас плоский		
А3		3	8См - 01.00	КР4	П6+ +24	
				Сетки арматурные		
А3		4	8Км, 8К, 8С, 8См-06.00	С1	П1	
А3		5	-06.00	С2	8	
А3		6	-06.00	С11	П2	
А4		7	8Км, 8К, 8См-08.00	С13	П3	
А3		8	8См, 8С-20.00	С34	П5	
А3		9	-20.00	С35	П10	
А3		10	-20.00	С40	П8	
А4		11	8См-19.00	С41	П8	
А4		12	8См, 8С-17.00	С42	4	
А3		13	-20.00	С43	П4	
А3		14	-21.00	С44	2	
А3		15	-21.00	С45	2	
А3		16	-21.00	С46	4	
				Материалы		
				Бетон тяжелый		
				М200, Мрз150, В4		м³

70

9066/6

Разраб.	Потапенко		19.8.84	ТПР 820-04-16.85 -КЖ2	
Пров.	Левяшин		19.8.84		
Рук. гр.	Иоффе		19.8.84		
ГИП	Франк		16.5.84	Спецификация к схеме армирования одной водобойной стенки при Lоп=4м, в=1,5м, в=4,5м, 8см (монолитный вариант)	Стадия Р, Лист 82, Листов
Нач. отд.	Лисичевский		16.5.84		Укргипроводхоз г. Киев
Н. контр.	Сильченко		16.5.84		

Привязан

Инв. №

Инв. № подл. | Подпись и дата | Взам. инв. №

формат А3

Альбом VI

Типовые проектные решения 820-04-16 85

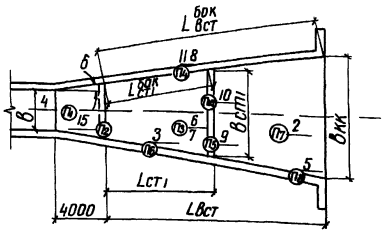

Ведомость расхода стали на элемент, кг

Марка элемента	Изделия арматурные							Общий расход
	Арматура класса							
	А-III				А-I			
	ГОСТ 5781-82							
	ф8	ф10	ф14	Итого	ф6	ф8	Итого	

Формат	Зона	Поз	Обозначение	Наименование	Кол	Примечание
				Сборочные единицы		
				Каркасы пространственные		
А4		1	820- ВКм,ВСм,ВК,ВС-03,00	КП1	34	
А4		2	-03,00	КП2	П7	
				Каркас плоский		
А3		3	ВСм-01,00	КР5	П6+32	
				Сетки арматурные		
А3		4	ВКм,ВК,ВС,ВСм-06,00	С1	П1	
А3		5	-06,00	С2	П8+8	
А4		6	ВКм,ВК,ВСм-08,00	С10	П3	
А4		7	-08,00	С13	П3	
А4		8	ВКм,ВСм-11,00	С15	П4	
А3		9	ВСм,ВС-20,00	С34	П5	
А3		10	-20,00	С35	П10	
А4		11	ВСм-19,00	С47	П4	
А3		12	-24,00	С48	2	
А3		13	-24,00	С49	2	
А3		14	-24,00	С50	4	
А4		15	ВС-23,00	С51	П2	
А4		16	ВСм-18,00	С52	4	
				Материалы		
				Бетон тяжелый		
				М200, Мрз 150, В4		м³

9066/6

Разраб	Потапенко		10.04.84	ТПР 820-04-16 85 -КЖ2	
Пров	Девяшин		10.05.84		
Рук гр	Иоффе		10.05.84		
ГИП	Франк		10.05.84	Спецификация к схеме армирования одной водобойной стенки при 1,5м<hнб<20м в=2,0м ВСм (Монолитный вариант)	Стадия Р, Лист 83, Листов
Нач отд	Лисячевский		10.05.84		Укргипроводхоз г. Киев
Н контр	Сильненко		10.05.84		

Привязан

Инв №

Формат А3

Альбом VI

Типовые проектные решения 820-04-16 85

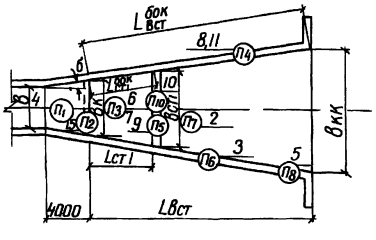

Ведомость расхода стали на элемент, кг

Марка элемента	Изделия арматурные							Общий расход
	Арматура класса							
	А-III				А-I			
	ГОСТ 5781-82							
	ф8	ф10	ф14	Итого	ф6	ф8	Итого	

Формат	Зона	Поз	Обозначение	Наименование	Кол	Примечание
				Сборочные единицы		
				Каркасы пространственные		
А4		1	820- ВКм,ВСм,ВК,ВС-03,00	КП1	76	
А4		2	-03,00	КП2	П7	
				Каркас плоский		
А3		3	ВСм-01,00	КР5	П6+ +32	
				Сетки арматурные		
А3		4	ВКм,ВК,ВС,ВСм-06,00	С1	П1	
А3		5	-06,00	С2	П8+8	
А4		6	ВКм,ВК,ВСм-08,00	С10	П3	
А4		7	-08,00	С13	П3	
А4		8	ВКм,ВСм-11,00	С15	П4	
А3		9	ВСм,ВС-20,00	С34	П5	
А3		10	-20,00	С35	П10	
А4		11	ВСм-19,00	С45	П4	
А3		12	-24,00	С48	2	
А3		13	-24,00	С49	2	
А3		14	-24,00	С50	4	
А4		15	ВС-23,00	С51	П2	
А4		16	ВСм-18,00	С52	4	
				Материалы		
				Бетон тяжелый		
				М200, Мрз 150, В4		м³

71

9066/6

Разраб	Потапенко		10.04.84	ТПР 820-04-16 85 -КЖ2	
Пров	Девяшин		10.05.84		
Рук гр	Иоффе		10.05.84		
ГИП	Франк		10.05.84	Спецификация к схеме армирования одной водобойной стенки при 1,5м<hнб<2,0м в=4,5м ВСм (монолитный вариант)	Стадия Р, Лист 84, Листов
Нач отд	Лисячевский		10.05.84		Укргипроводхоз г. Киев
Н контр	Сильненко		10.05.84		

Привязан

Инв №

Формат А3

Альбом VII

Типовые проектные решения 820-04-16.85

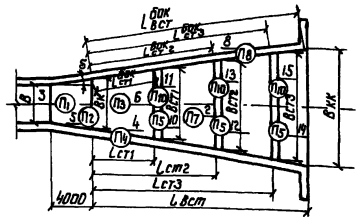

Формат	Зона	Поз	Обозначение	Наименование	Кол.	Примечание
				Сборочные единицы		
				Каркасы пространственные		
А4		1	820- ВКм.ВСм.ВК.ВС-03.00	КП1	34	
А4		2	-03.00	КП2	П7	
				Сетки арматурные		
А3		3	ВКм.ВК.ВС.ВСм-06.00	С1	П1	
А3		4	-06.00	С2	П4+8	
А3		5	-06.00	С5	П2	
А3		6	-06.00	С6	П3	
А4		7	ВСм ВС-17.00	С31	8	
А3		8	-20.00	С32	П8=П4-П7	
А3		9	-21.00	С33	4	
А3		10	-20.00	С34	П5	
А3		11	-20.00	С35	П10	
А3		12	-20.00	С36	П5	
А3		13	-20.00	С37	П10	
А3		14	-20.00	С38	П5	
А3		15	-20.00	С39	П10	
				Материалы		
				Бетон тяжелый		
				М200, Мрз 150, В4		м³

Ведомость расхода стали на элемент, кг

Марка элемента	Изделия арматурные				Общий расход
	Арматура класса				
	А-III		А-I		
	ГОСТ 5781-82				
	ф8	Итого	ф6	Итого	

9066/6

Разраб.	Потапенко			14.2.87	ТПР 820-04-16.85 -КЖ2
Пров.	Левшин			13.5.87	
Рук. гр.	Иоффе			13.5.87	
ГИП	Франк			13.5.87	Спецификация к схеме армирования трех водобойных стенок при h н б ≤ 1.0м В=2.0м ВС (сборно-монолитный вариант)
Нач. отд.	Лисичевский			16.5.87	
Н. контр.	Сильченко			16.5.87	

Стадия	Лист	Листов
Р	85	

Укргипроводхоз г. Киев

Привязан

Инв. №

Подпись и дата

Взам. инв. №

Инв. № подл.

Формат А3

Альбом VII

Типовые проектные решения 820-04-16.85

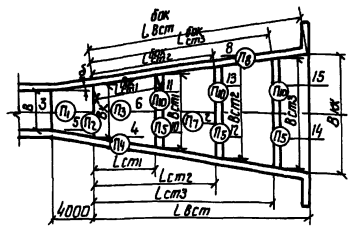

Формат	Зона	Поз	Обозначение	Наименование	Кол.	Примечание
				Сборочные единицы		
				Каркасы пространственные		
А4		1	820- ВКм.ВСм.ВК.ВС-03.00	КП1	76	
А4		2	-03.00	КП2	П7	
				Сетки арматурные		
А3		3	ВКм.ВК.ВС.ВСм-06.00	С1	П1	
А3		4	-06.00	С2	П4+8	
А3		5	-06.00	С5	П2	
А3		6	-06.00	С6	П3	
А4		7	ВСм ВС-17.00	С31	8	
А3		8	-20.00	С32	П8	
А3		9	-21.00	С33	4	
А3		10	-20.00	С34	П5	
А3		11	-20.00	С35	П10	
А3		12	-20.00	С36	П5	
А3		13	-20.00	С37	П10	
А3		14	-20.00	С38	П5	
А3		15	-20.00	С39	П10	
				Материалы		
				Бетон тяжелый		
				М200, Мрз 150, В4		м³

Ведомость расхода стали на элемент, кг

Марка элемента	Изделия арматурные				Общий расход
	Арматура класса				
	А-III		А-I		
	ГОСТ 5781-82				
	ф8	Итого	ф6	Итого	

72

9066/6

Разраб.	Потапенко			14.2.87	ТПР 820-04-16.85 КЖ2
Пров.	Левшин			13.5.87	
Рук. гр.	Иоффе			13.5.87	
ГИП	Франк			13.5.87	Спецификация к схеме армирования трех водобойных стенок при h н б ≤ 1.0м В=4.5м ВС (сборно-монолитный вариант)
Нач. отд.	Лисичевский			16.5.87	
Н. контр.	Сильченко			16.5.87	

Стадия	Лист	Листов
Р	86	

Укргипроводхоз г. Киев

Привязан

Инв. №

Подпись и дата

Взам. инв. №

Инв. № подл.

Формат А3

Альбом VI

Типовые проектные решения 820-04-16 85

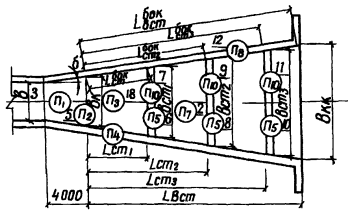

Ведомость расхода стали на элемент, кг

Марка элемента	Изделия арматурные					Общий
	Арматура класса					
	А-III		А-I			
	ГОСТ 5781-82					
	ф8	Итого	ф6	ф8	Итого	

Формат	Зона	Поз	Обозначение	Наименование	Кол	Примечание
				Сборочные единицы		
				Каркасы пространственные		
А4		1	820- ВКм,ВСм,ВКВС-03,00	КП1	34	
А4		2	-03,00	КП2	П7	
				Сетки арматурные		
А3		3	ВКм,ВК,ВС,ВСм-06,00	С1	П1	
А3		4	-06,00	С2	8	
А3		5	-06,00	С11	П2	
А3		6	ВСм,ВС-20,00	С34	П5	
А3		7	-20,00	С35	П10	
А3		8	-20,00	С36	П5	
А3		9	-20,00	С37	П10	
А3		10	-20,00	С38	П5	
А3		11	-20,00	С39	П10	
А3		12	-20,00	С40	П8×2	
А4		13	-17,00	С42	4	
А3		14	-20,00	С43	П4	
А3		15	-21,00	С44	2	
А3		16	-21,00	С45	2	
А3		17	-21,00	С46	4	
А4		18	ВС-23,00	С56	П3	
				Материалы		
				Бетон тяжелый		
				М200, Мрз 150, В4		$м^3$

9066/6

Разраб	Потапенко		4.04.84	ТПР 820-04-16 85 -КЖ 2	
Пров	Девяшин		13.05.84		
Рук гр	Иоффе		13.05.84		
ГИП	Франк		13.05.84	Спецификация к схеме армирования трех водобойных стенок при 10м<hнб≤1,5м b=2,0м ВС (Сборно-монолитный вариант)	Стадия: Р; Лист: 87; Листов:
Нач отд	Лисичевский		16.05.84		Укргипроводхоз г Киев
Н контр	Ольченко		16.05.84		

Привязан

Инв №

Инв. № подл | Подпись и дата | Взам. инв. №

Формат А3

Альбом VI

Типовые проектные решения 820-04-16.85

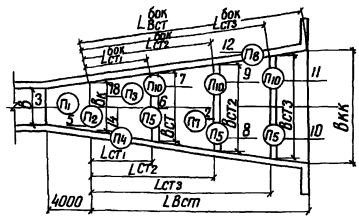

Ведомость расхода стали на элемент, кг

Марка элемента	Изделия арматурные					Общий расход
	Арматура класса					
	А-III		А-I			
	ГОСТ 5781-82					
	ф8	Итого	ф6	ф8	Итого	

Формат	Зона	Поз	Обозначение	Наименование	Кол	Примечание
				Сборочные единицы		
				Каркасы пространственные		
А4		1	820- ВКм,ВСм,ВК,ВС-03,00	КП1	76	
А4		2	-03,00	КП2	П7	
				Сетки арматурные		
А3		3	ВКм,ВК,ВС,ВСм-06,00	С1	П1	
А3		4	-06,00	С2	8	
А3		5	-06,00	С11	П2	
А3		6	ВСм,ВС-20,00	С34	П5	
А3		7	-20,00	С35	П10	
А3		8	-20,00	С36	П5	
А3		9	-20,00	С37	П10	
А3		10	-20,00	С38	П5	
А3		11	-20,00	С39	П10	
А3		12	-20,00	С40	П8×2	
А4		13	-17,00	С42	4	
А3		14	-20,00	С43	П4	
А3		15	-21,00	С44	2	
А3		16	-21,00	С45	2	
А3		17	-21,00	С46	4	
А4		18	ВС-23,00	С56	П3	
				Материалы		
				Бетон тяжелый		
				М200, Мрз 150, В4		м3

73

9066/6

Разраб	Потапенко		4.04.84	ТПР 820-04-16 85 -КЖ 2	
Пров	Девяшин		13.05.84		
Рук гр	Иоффе		13.05.84		
ГИП	Франк		13.05.84	Спецификация к схеме армирования трех водобойных стенок при 10м<hнб≤1,5м b=4,5м ВС (Сборно-монолитный вариант)	Стадия: Р; Лист: 88; Листов:
Нач отд	Лисичевский		16.05.84		Укргипроводхоз г Киев
Н контр	Ольченко		16.05.84		

Привязан

Инв №

Инв. № подл | Подпись и дата | Взам. инв. №

Формат А3

Альбом VI

Типовые проектные решения 820-04-16 85

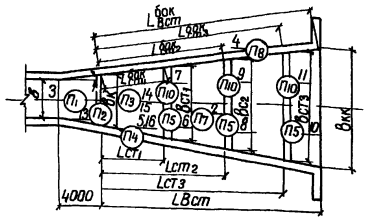

Ведомость расхода стали на элемент, кг

Марка элемента	Изделия арматурные					Общий расход
	Арматура класса					
	A-III			A-I		
	ГОСТ 5781-82					
	ф8	ф12	Итого	ф6	Итого	

Формат	Зона	Поз	Обозначение	Наименование	Кол	Примечание
				Сборочные единицы		
				Каркасы пространственные		
А4		1	820- ВКм, ВСм, ВК, ВС 03.00	КП1	34	
А4		2	-03.00	КП2	П7	
				Сетки арматурные		
А3		3	ВКм, ВК, ВС, ВСм-06.00	С1	П1	
А3		4	-06.00	С2	П8+8	
А3		5	ВКм ВК, ВС-10.00	С14	П4	
А3		6	ВСм, ВС-20.00	С34	П5	
А3		7	-20.00	С35	П10	
А3		8	-20.00	С36	П5	
А3		9	-20.00	С37	П10	
А3		10	-20.00	С38	П5	
А3		11	-20.00	С39	П10	
А4		12	-17.00	С42	4	
А4		13	ВС-23.00	С51	П2	
А4		14	-23.00	С56	П3	
А4		15	-23.00	С57	П3	
А4		16	-23.00	С58	П4	
А3		17	-27.00	С59	2	
А3		18	-25.00	С60	2	
А3		19	-25.00	С61	4	
				Материалы		
				Бетон тяжелый		
				М200, Мрз 150, В4		$м^3$

9066/6

Разраб	Потапенко		14.02.84	ТПР 820-04-16.85 -КЖ2	
Пров	Девяшин		13.05.84		
Рук гр	Иоффе		13.05.84		
ГИП	Франк		15.05.84	Спецификация к схеме армирования трех водобойных стенок при 15м<hнб≤20м в=20м ВС (Сборно-монолитный вариант)	Стадия Р, Лист 89, Листов
Нач отд	Лисничевский		15.05.84		Укргипроводхоз г Киев
Н контр	Сильченко		15.05.84		

Привязан

Инв №

Формат А3

Альбом VI

Типовые проектные решения 820-04-16 85

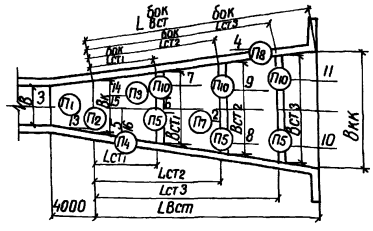

Ведомость расхода стали на элемент, кг

Марка элемента	Изделия арматурные					Общий расход
	Арматура класса					
	A-III			A-I		
	ГОСТ 5781-82					
	ф8	ф12	Итого	ф6	Итого	

Формат	Зона	Поз	Обозначение	Наименование	Кол	Примечание
				Сборочные единицы		
				Каркасы пространственные		
А4		1	820- ВКм, ВСм, ВК ВС-03.00	КП1	16	
А4		2	-03.00	КП2	П7	
				Сетки арматурные		
А3		3	ВКм, ВК, ВС, ВСм-06.00	С1	П1	
А3		4	-06.00	С2	П8+8	
А3		5	ВКм, ВК, ВС-10.00	С14	П4	
А3		6	ВСм, ВС-20.00	С34	П5	
А3		7	-20.00	С35	П10	
А3		8	-20.00	С36	П5	
А3		9	-20.00	С37	П10	
А3		10	-20.00	С38	П5	
А3		11	-20.00	С39	П10	
А4		12	-17.00	С42	4	
А3		13	ВКм, ВК, ВС, ВСм-06.00	С11	П2	
А4		14	ВС-23.00	С56	П3	
А4		15	-23.00	С57	П3	
А4		16	-23.00	С58	П4	
А3		17	-25.00	С59	2	
А3		18	-25.00	С60	2	
А3		19	-25.00	С61	4	
				Материалы		
				Бетон тяжелый		
				М200, Мрз 150, В4		$м^3$

24

9066/6

Разраб	Потапенко		11.04.84	ТПР 820-04-16.85 -КЖ2	
Пров	Девяшин		13.05.84		
Рук гр	Иоффе		13.05.84		
ГИП	Франк		15.05.84	Спецификация к схеме армирования трех водобойных стенок при 15м<hнб≤20м в=4,5м ВС (Сборно-монолитный вариант)	Стадия Р, Лист, Листов
Нач отд	Лисничевский		15.05.84		Укргипроводхоз г Киев
Н контр	Сильченко		15.05.84		

Привязан

Инв №

Формат А3

Альбом VI

Типовые проектные решения 820-04-16 85

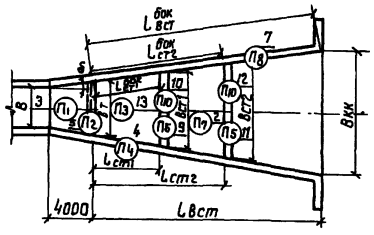

Ведомость расхода стали на элемент, кг

Марка элемента	Изделия арматурные				Общий расход
	Арматура класса				
	А-III		А-I		
	ГОСТ 5781-82				
	ф8	Итого	ф6	Итого	

Формат	Зона	Поз	Обозначение	Наименование	Кол	Примечание
				Сборочные единицы		
				Каркасы пространственные		
А4		1	820- 8Км,8Ск,8К,8С-03.00	КП1	34	
А4		2	-03.00	КП2	П7	
				Сетки арматурные		
А3		3	8Км,8К8С,8См-06.00	С1	П1	
А3		4	-06.00	С2	П4+8	
А3		5	-06.00	С5	П2	
А4		6	8См,8С-17.00	С31	8	
А3		7	-20.00	С32	П8	
А3		8	-21.00	С33	4	
А3		9	-20.00	С34	П5	
А3		10	-20.00	С35	П10	
А3		11	-20.00	С36	П5	
А3		12	-20.00	С37	П10	
А4		13	8С-23.00	С56	П3	
				Материалы		
				Бетон тяжелый		
				М200, Мрз150, В4		м³

9066/6

Разраб.	Потапенко		17.2.84	ТПР 820-04-16.85 -КЖ2	
Пров.	Девяшин		18.5.84		
Рук гр	Иоффе		18.5.84		
ГИП	Франк		18.5.84	Спецификация к схеме армирования двух водобойных стенок при hн б≤10м В=2.0м ВС (Сборно-монолитный вариант)	Стадия Р, Лист 81, Листов
Нач отд.	Лисичевский		16.5.84		Укргипроводхоз г Киев
Н контр.	Сидыченко		16.5.84		

Привязан

Инв №

Формат А3

Альбом VI

Типовые проектные решения 820-04-16 85

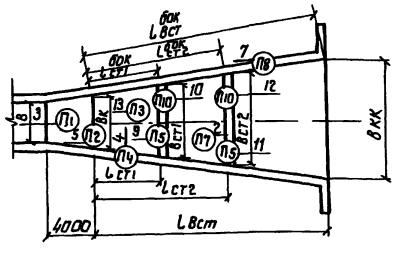

Ведомость расхода стали на элемент, кг

Марка элемента	Изделия арматурные				Общий расход
	Арматура класса				
	А-III		А-I		
	ГОСТ 5781-82				
	ф8	Итого	ф6	Итого	

Формат	Зона	Поз	Обозначение	Наименование	Кол	Примечание
				Сборочные единицы		
				Каркасы пространственные		
А4		1	820- 8Км,8Ск,8К,8С-03.00	КП1	76	
А4		2	-03.00	КП2	П7	
				Сетки арматурные		
А3		3	8Км,8К,8С,8См-06.00	С1	П1	
А3		4	-06.00	С2	П4+8	
А3		5	-06.00	С5	П2	
А4		6	8См,8С -17.00	С31	8	
А3		7	-20.00	С32	П8	
А3		8	-21.00	С33	4	
А3		9	-20.00	С34	П5	
А3		10	-20.00	С35	П10	
А3		11	-20.00	С36	П5	
А3		12	-20.00	С37	П10	
А4		13	8С-23.00	С56	П3	
				Материалы		
				Бетон тяжелый		
				М200, Мрз150, В4		м³

75

9066/6

Разраб.	Потапенко		17.4.84	ТПР 820-04-16.85 -КЖ2	
Пров.	Девяшин		18.5.84		
Рук гр	Иоффе		18.5.84		
ГИП	Франк		18.5.84	Спецификация к схеме армирования двух водобойных стенок при hн б≤10м В=4.5м ВС (Сборно-монолитный вариант)	Стадия Р, Лист 92, Листов
Нач отд.	Лисичевский		16.5.84		Укргипроводхоз г Киев
Н контр.	Сидыченко		16.5.84		

Привязан

Инв №

Формат А3

Альбом VI

Типовые проектные решения 820-04-16.85

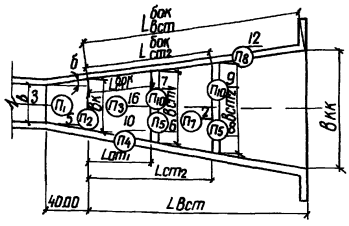

Ведомость расхода стали на элемент, кг

Марка элемента	Изделия арматурные					Общий расход
	Арматура класса					
	А-III		А-I			
	ГОСТ 5781-82					
	ф8	Итого	ф6	ф8	Итого	

Формат	Зона	Поз	Обозначение	Наименование	Кол	Примечание
				Сборочные единицы		
				Каркасы пространственные		
А4		1	820- ВКм, ВСм, ВК, ВС-03.00	КП1	34	
А4		2	-03.00	КП2	П7	
				Сетки арматурные		
А3		3	ВКм, ВК, ВС, ВСм-06.00	С1	П1	
А3		4	-06.00	С2	8	
А3		5	-06.00	С11	П2	
А3		6	ВСм, ВС-20.00	С34	П5	
А3		7	-20.00	С35	П10	
А3		8	-20.00	С36	П5	
А3		9	-20.00	С37	П10	
А3		10	-20.00	С40	П4х2	
А4		11	-17.00	С42	4	
А3		12	-20.00	С43	П8	
А3		13	-21.00	С44	2	
А3		14	-21.00	С45	2	
А3		15	-21.00	С46	4	
А4		16	ВС-23.00	С56	П3	
				Материалы		
				Бетон тяжелый		
				М200, Мрз 150, В4		м³

Инв. № подл. | Подпись и дата | Взам. инв. №

9066/6

Разраб.	Потапенко		4.02.84	ТПР 820-04-16.85 -КЖ 2	
Пров.	Дебяшин		3.05.84		
Рук. гр.	Иоффе		3.05.84		
ГИП	Франк		3.05.84	Спецификация к схеме армирования двух водобойных стенок при 10м<hнб≤15м В=20м ВС (Сборно-монолитный вариант)	Стадия: Р; Лист: 93; Листов:
Нач. отд.	Лисняченовский		6.05.84		Укргипроводхоз г. Киев
Н. контр.	Сильченко		6.05.84		

Привязан

Инв. №

Формат А3

Альбом VI

Типовые проектные решения 820-04-16.85

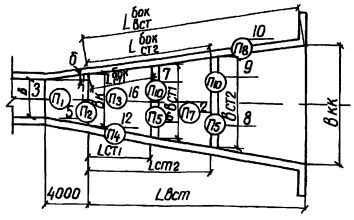

Ведомость расхода стали на элемент, кг

Марка элемента	Изделия арматурные					Общий расход
	Арматура класса					
	А-III		А-I			
	ГОСТ 5781-82					
	ф8	Итого	ф6	ф8	Итого	

Формат	Зона	Поз	Обозначение	Наименование	Кол	Примечание
				Сборочные единицы		
				Каркасы пространственные		
А4		1	820- ВКм, ВСм, ВК, ВС-03.00	КП1	76	
А4		2	-03.00	КП2	П7	
				Сетки арматурные		
А3		3	ВКм, ВК, ВС, ВСм-06.00	С1	П1	
А3		4	-06.00	С2	8	
А3		5	-06.00	С11	П2	
А3		6	ВСм, ВС-20.00	С34	П5	
А3		7	-20.00	С35	П10	
А3		8	-20.00	С36	П5	
А3		9	-20.00	С37	П10	
А3		10	-20.00	С40	П8х2	
А4		11	-17.00	С42	4	
А3		12	-20.00	С43	П4	
А3		13	-21.00	С44	2	
А3		14	-21.00	С45	2	
А3		15	-21.00	С46	4	
А4		16	ВС-23.00	С56	П3	
				Материалы		
				Бетон тяжелый		
				М200, Мрз 150, В4		м³

Инв. № подл. | Подпись и дата | Взам. инв. №

76

9066/6

Разраб.	Потапенко		11.04.84	ТПР 820-04-16.85 -КЖ2	
Пров.	Дебяшин		3.05.84		
Рук. гр.	Иоффе		3.05.84		
ГИП	Франк		3.05.84	Спецификация к схеме армирования двух водобойных стенок при 7,0м<hнб≤15м В=4,5м ВС (Сборно-монолитный вариант)	Стадия: Р; Лист: 94; Листов:
Нач. отд.	Лисняченовский		6.05.84		Укргипроводхоз г. Киев
Н. контр.	Сильченко		6.05.84		

Привязан

Инв. №

Формат А3

Альбом VI

Типовые проектные решения 820-04-16 85

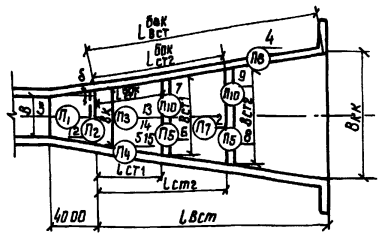

Ведомость расхода стали на элемент, кг

Марка элемента	Изделия арматурные						Общий расход
	Арматура класса						
	А-III			А-I			
	ГОСТ 5781-82						
	ф8	ф12	Итого	ф6	Итого		

Формат	Зона	Поз	Обозначение	Наименование	Кол	Примечание
				Сборочные единицы		
				Каркасы пространственные		
А4		1	820- ВКм, ВСм, ВК, ВС-03 00	КП1	34	
А4		2	-03 00	КП2	П7	
				Сетки арматурные		
А3		3	ВКм ВК, ВС, ВСм-06 00	С1	П1	
А3		4	-06 00	С2	П6-8	
А3		5	ВКм, ВК, ВС-10 00	С14	П4	
А3		6	ВСм, ВС-20.00	С34	П5	
А3		7	-20 00	С35	П10	
А3		8	-20 00	С36	П5	
А3		9	-20 00	С37	П10	
А4		10	-17.00	С42	4	
А3		11	-21 00	С45	2	
А4		12	ВС-23.00	С51	П2	
А4		13	-23 00	С56	П3	
А4		14	-23 00	С57	П3	
А4		15	-23 00	С58	П4	
А3		16	-25 00	С62	2	
А3		17	-25 00	С63	4	
				Материалы		
				Бетон тяжелый		
				М200, Мрз 150, В4		м³

9066/6

Разраб	Потапенко		11.V.84	ТПР 820-04-16 85 -КЖ 2	
Пров	Девяшин		13.5.84		
Рук гр	Иоффе		13.5.84		
ГИП	Франк		15.5.84	Спецификация к схеме армирования двух водобойных стенок при 1.5м<hн≤2.0м 8=2.0м ВС (сборно-монолитный вариант)	Стадия Р, Лист 95, Листов
Нач отд	Лисичевский		15.5.84		Укргипроводхоз г Киев
Н контр	Ольченко		15.5.84		

Привязан

Инв №

Инв. № подл | Подпись и дата | Взам. инв. №

формат А3

Альбом VI

Типовые проектные решения 820-04-16 85

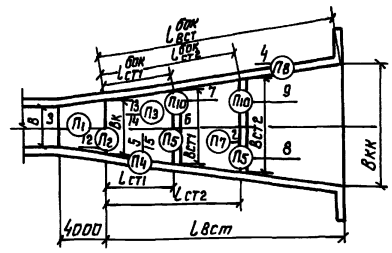

Ведомость расхода стали на элемент, кг

Марка элемента	Изделия арматурные							Общий расход
	Арматура класса							
	А-III				А-I			
	ГОСТ 5781-82							
	ф8	ф10	ф14	Итого	ф6	ф8	Итого	

Формат	Зона	Поз	Обозначение	Наименование	Кол	Примечание
				Сборочные единицы		
				Каркасы пространственные		
А4		1	820- ВКм, ВСм, ВК, ВС-03 00	КП1	76	
А4		2	-03 00	КП2	П7	
				Сетки арматурные		
А3		3	ВКм, ВК, ВС, ВСм-06 00	С1	П1	
А3		4	-06 00	С2	П6+8	
А4		5	ВКм, ВСм-11 00	С15	П4	
А3		6	ВСм, ВС-20 00	С34	П5	
А3		7	-20 00	С35	П10	
А3		8	-20 00	С36	П5	
А3		9	-20 00	С37	П10	
А4		10	-17 00	С42	4	
А3		11	-21 00	С45	2	
А4		12	ВС -23 00	С51	П2	
А4		13	ВКм, ВК, ВСм-08.00	С13	П3	
А4		14	-08 00	С10	П3	
А4		15	ВСм -19 00	С47	П4	
А3		16	-24 00	С54	2	
А3		17	-24 00	С55	4	
				Материалы		
				Бетон тяжелый		
				М200, Мрз 150, В4		м³

77

9066/6

Разраб	Потапенко		11.V.84	ТПР 820-04-16 85 -КЖ2	
Пров	Девяшин		13.5.84		
Рук гр	Иоффе		13.5.84		
ГИП	Франк		15.5.84	Спецификация к схеме армирования двух водобойных стенок при 1.5м<hн≤2.0м 8=4.5м ВС (сборно-монолитный вариант)	Стадия Р, Лист 96, Листов
Нач отд	Лисичевский		15.5.84		Укргипроводхоз г Киев
Н контр	Ольченко		15.5.84		

Привязан

Инв №

Инв. № подл | Подпись и дата | Взам. инв. №

формат А3

Альбом VI

Типовые проектные решения 820-04-16.85

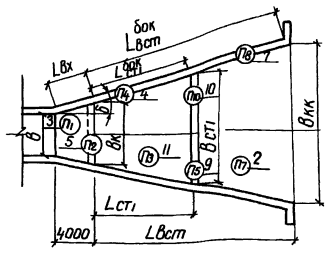

Марка элемента	Изделия арматурные				Общий расход
	Арматура класса				
	А-III		А-I		
	ГОСТ 5781-82				
	ф8	Итого	ф6	Итого	

Ведомость расхода стали на элемент, кг

Формат	Зона	Поз	Обозначение	Наименование	Кол	Примечание
				Сборочные единицы		
				Каркасы пространственные		
А4		1	820- ВКм, ВСм, ВК, ВС-03.00	КП1	34	
А4		2	-03.00	КП2	П7	
				Сетки арматурные		
А3		3	ВКм, ВК, ВС, ВСн-06.00	С1	П1	
А3		4	-06.00	С2	П4+8	
А3		5	-06.00	С5	П2	
А4		6	ВСм, ВС-17.00	С31	8	
А3		7	-20.00	С32	П8	
А3		8	-21.00	С33	4	
А3		9	-20.00	С34	П5	
А3		10	-20.00	С35	П10	
А4		11	ВС-23.00	С56	П3	
				Материалы		
				Бетон тяжелый		
				М200, Мрз 150, В4		м³

9066/6

Разраб	Чотапенко		8.05.84	ТПР 820-04-16.85 -КЖ2	
Пров	Девяшин		8.05.84		
Рук гр	Иоффе		8.05.84		
ГИП	Франк		8.05.84	Спецификация к схеме армирования одной водобойной стенки при hнб ≤ 1,0м в=20м ВС (Сборно-монолитный вариант)	Стадия Р, Лист 97, Листов
Нач отд	Лисичевский		8.05.84		Укргипроводхоз г Киев
Н контр	Сильченко		8.05.84		

Привязан

Инв №

Формат А3

Альбом VI

Типовые проектные решения 820-04-16.85

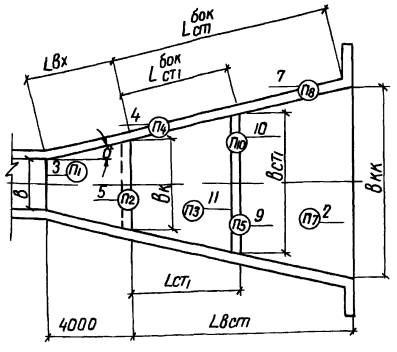

Марка элемента	Изделия арматурные				Общий расход
	Арматура класса				
	А-III		А-I		
	ГОСТ 5781-82				
	ф8	Итого	ф6	Итого	

Ведомость расхода стали на элемент, кг

Формат	Зона	Поз	Обозначение	Наименование	Кол	Примечание
				Сборочные единицы		
				Каркасы пространственные		
А4		1	820- ВКм, ВСм, ВК, ВС-03.00	КП1	76	
А4		2	-03.00	КП2	П7	
				Сетки арматурные		
А3		3	ВКм, ВК, ВС, ВСн-06.00	С1	П1	
А3		4	-06.00	С2	П4+8	
А3		5	-06.00	С5	П2	
А4		6	ВСм, ВС-17.00	С31	8	
А3		7	-20.00	С32	П8	
А3		8	-21.00	С33	4	
А3		9	-20.00	С34	П5	
А3		10	-20.00	С35	П10	
А4		11	ВС-23.00	С56	П3	
				Материалы		
				Бетон тяжелый		
				М200, Мрз 150, В4		м³

78

9066/6

Разраб	Чотапенко		8.05.84	ТПР 820-04-16.85 КЖ2	
Пров	Девяшин		8.05.84		
Рук гр	Иоффе		8.05.84		
ГИП	Франк		5.05.84	Спецификация к схеме армирования одной водобойной стенки при hнб ≤ 1,0м в=45м ВС (Сборно-монолитный вариант)	Стадия Р, Лист 98, Листов
Нач отд	Лисичевский		5.05.84		Укргипроводхоз г Киев
Н контр	Сильченко		5.05.84		

Привязан

Инв №

Формат А3

Альбом VI

Типовые проектные решения 820-04-16.85

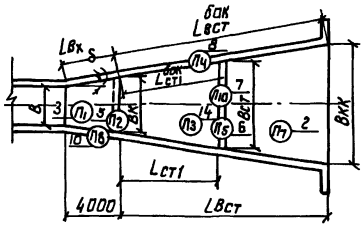

Формат	Зона	Поз.	Обозначение	Наименование	Кол.	Примечание
				Сборочные единицы		
				Каркасы пространственные		
А4		1	820- 8Км, 8См, 8К, 8С-03.00	КП1	34	
А4		2	-03.00	КП2	П7	
				Сетки арматурные		
А3		3	8Км, 8К, 8С, 8См-06.00	С1	П1	
А3		4	-06.00	С2	8	
А3		5	-06.00	С11	П2	
А3		6	8См, 8С-20.00	С34	П5	
А3		7	-20.00	С35	П10	
А3		8	-20.00	С40	П4×2	
А4		9	-17.00	С42	4	
А3		10	-20.00	С43	П8	
А3		11	-21.00	С44	2	
А3		12	-21.00	С45	2	
А3		13	-21.00	С46	4	
А4		14	8С-23.00	С56	П3	
				Материалы		
				Бетон тяжелый		
				М200, Мрз150, В4		м3

Ведомость расхода стали на элемент, кг

Марка элемента	Изделия арматурные					
	Арматура класса					
	А-III	А-I				
	ГОСТ 5781-82					
	ф8	Итого	ф6	ф8	Итого	

9066/6

Разраб.	Потапенко			ТПР 820-04-16.85 -КЖ2
Пров.	Девяшин			
Рук.гр.	Иоффе			
ГИП	Франк			Спецификация к схеме армирования одной водобойной стенки при 1.0м<h≤1.5м в=2.0м 8С (сборно-монолитный вариант)
Нач.отд.	Лисняевский			Стадия: Р; Лист: 99; Листов:
Н.контр.	Сильченко			Укргипроводхоз г. Киев

Привязан

Инв. №

Инв. № подл. | Подпись и дата | Взам. инв. №

Формат А3

Альбом VI

Типовые проектные решения 820-04-16.85

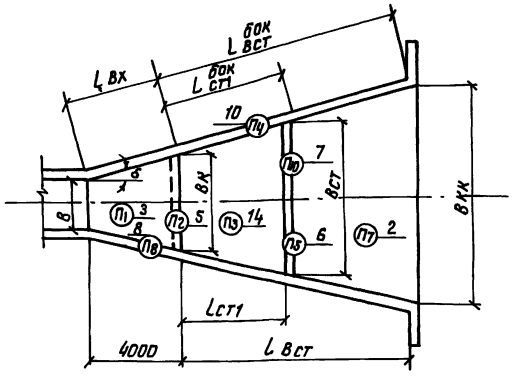

Формат	Зона	Поз.	Обозначение	Наименование	Кол.	Примечание
				Сборочные единицы		
				Каркасы пространственные		
А4		1	820- 8Км, 8См, 8К, 8С-03.00	КП1	76	
А4		2	-03.00	КП2	П7	
				Сетки арматурные		
А3		3	8Км, 8К, 8С, 8См-06.00	С1	П1	
А3		4	-06.00	С2	8	
А3		5	-06.00	С11	П2	
А3		6	8См, 8С-20.00	С34	П5	
А3		7	-20.00	С35	П10	
А3		8	-20.00	С40	П8×2	
А4		9	-17.00	С42	4	
А3		10	-20.00	С43	П4	
А3		11	-21.00	С44	2	
А3		12	-21.00	С45	2	
А3		13	-21.00	С46	4	
А4		14	8С-23.00	С56	П3	
				Материалы		
				Бетон тяжелый		
				М200 Мрз150, В4		м3

Ведомость расхода стали на элемент, кг

Марка элемента	Изделия арматурные					Общий расход
	Арматура класса					
	А-III	А-I				
	ГОСТ 5781-82					
	ф8	Итого	ф6	ф8	Итого	

79

9066/6

Разраб.	Потапенко			ТПР 820-04-16.85 -КЖ2
Пров.	Девяшин			
Рук.гр.	Иоффе			
ГИП	Франк			Спецификация к схеме армирования одной водобойной стенки при 1.0м<h≤1.5м в=4.5м 8С (сборно-монолитный вариант)
Нач.отд.	Лисняевский			Стадия: Р; Лист: 100; Листов:
Н.контр.	Сильченко			Укргипроводхоз г. Киев

Привязан

Инв. №

Инв. № подл. | Подпись и дата | Взам. инв. №

Формат А3

Альбом VI

Типовые проектные решения 820-04-16 85

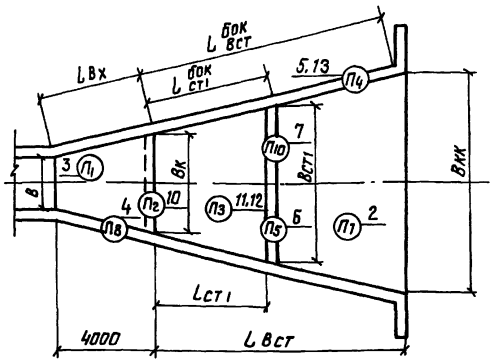

Формат	Зона	Поз	Обозначение	Наименование	Кол	Примечание
				Сборочные единицы		
				Каркасы пространственные		
А4		1	820- 8Км 8Ст.8К.8С-03 00	КП1		
А4		2	-03.00	КП2		
				Сетки арматурные		
А3		3	8Км.8К 8С.8Ст-06 00	С1	П1	
А3		4	-06 00	С2	П8+8	
А3		5	8Км, 8К.8С-10.00	С14	П4	
А3		6	8Ст, 8С-20 00	С34	П5	
А3		7	-20 00	С35	П10	
А4		8	-17 00	С42	4	
А3		9	8С -25.00	С59	2	
А4		10	-23 00	С51	П2	
А4		11	-23 00	С56	П3	
А4		12	-23 00	С57	П3	
А4		13	-23 00	С58	П4	
А3		14	-25 00	С60	2	
А3		15	-25 00	С61	4	
				Материалы		
				Бетон тяжелый		
				М200, Мрз 150 В4		м³

Ведомость расхода стали на элемент, кг

Марка элемента	Изделия арматурные					Общий расход
	Арматура класса					
	А-III			А-I		
	ГОСТ 5781-82					
	ф8	ф12	Итого	ф6	Итого	

9066/6

Разраб	Потапенко		11.04.84	ТПР 820-04-16 85 -КЖ2	
Пров	Левашин		13.05.84		
Рук.гр.	Иоффе		13.05.84		
ГИП	Франк		13.05.84	Спецификация к схеме армирования одной водобойной стенки при 1.5м<h≤2 0м 8=2 0м 8С (сборно-монолитный вариант)	Стадия Р, Лист 101, Листов
Нач.отд	Лисичевская		16.05.84		
Н.контр	Сильченко		16.05.84		Укргипроводхоз г Киев

Привязан

Инв №

Формат А3

Альбом VI

Типовые проектные решения 820-04-16 85

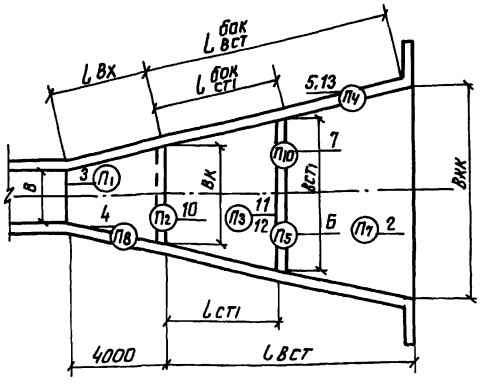

Формат	Зона	Поз	Обозначение	Наименование	Кол	Примечание
				Сборочные единицы		
				Каркасы пространственные		
А4		1	820- 8Км, 8Ст.8К.8С-03 00	КП1	П6	
А4		2	-03 00	КП2	П7	
				Сетки арматурные		
А3		3	8Км, 8К, 8С, 8Ст-06.00	С1	П1	
А3		4	-06 00	С2	П8+8	
А3		5	8Км. 8К.8С-10 00	С14	П4	
А3		6	8Ст, 8С-20.00	С34	П5	
А3		7	-20 00	С35	П10	
А4		8	-17 00	С42	4	
А3		9	8С-25.00	С59	2	
А4		10	-23 00	С51	П2	
А4		11	8Км, 8К, 8Ст 08.00	С13	П3	
А4		12	-08 00	С10	П3	
А4		13	8С-23 00	С58	П4	
А3		14	-25 00	С60	2	
А3		15	-25 00	С61	4	
				Материалы		
				Бетон тяжелый		
				М200, Мрз 150, В4		м³

Ведомость расхода стали на элемент, кг

Марка элемента	Изделия арматурные								Общий расход
	Арматура класса								
	А-III					А-I			
	ГОСТ 5781-82								
	ф8	ф10	ф12	ф14	Итого	ф6	ф8	Итого	

80

9066/6

Разраб	Потапенко		11.04.84	ТПР 820-04-16 85 -КЖ2	
Пров	Левашин		13.05.84		
Рук.гр	Иоффе		13.05.84		
ГИП	Франк		13.05.84	Спецификация к схеме армирования одной водобойной стенки при 1.5м<h≤2 0м 8=4.5м 8С (сборно-монолитный вариант)	Стадия Р, Лист 102, Листов
Нач.отд	Лисичевская		16.05.84		
Н.контр	Сильченко		16.05.84		Укргипроводхоз г Киев

Привязан

Инв №

Формат А3

Типовые проектные решения 820-04-16.85 Альбом VI

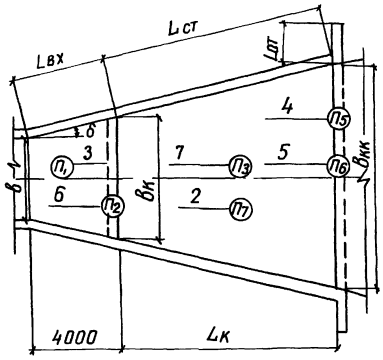

Ведомость расхода стали на элемент, кг

Марка элемента	Изделия арматурные				Общий расход
	Арматура класса				
	A-III		A-I		
	ГОСТ 5781-82				
	ф8	Итого	ф6	Итого	

Формат	Зона	Поз	Обозначение	Наименование	Кол	Примечание
				Сборочные единицы		
				Каркасы пространственные		
А4		1	820- ВКм,ВСм,ВК ВС-03,00	КП1	34	
А4		2	-03,00	КП2	П7	
				Сетки арматурные		
А3		3	ВКм,ВК,ВС,ВСм-06,00	С1	П1	
А4		4	ВКм,ВК-05,00	С3	П5	
А4		5	-07,00	С4	П6	
А3		6	ВКм,ВК,ВС,ВСм-06,00	С5	П2	
А3		7	-06,00	С6	П3	
				Материалы		
				Бетон тяжелый		
				М 200, Мрз 150, В4		

9066/6

Разраб	Потапенко		10.10.84	ТПР 820-04-16 85 -КЖ 2	
Пров	Девяшин		11.10.84		
Рук гр	Иоффе		15.10.84		
ГИП	Франк		15.10.84	Спецификация к схеме армирования водобойного колодца при в=20 м б<15° в=4,5 м б<10° hнб=10 м ВКс (вариант сборных стен)	Стадия Р, Лист 103, Листов
Нач отд	Писнячевский		16.10.84		Укргипроводхоз г Киев
Н контр	Ильченко		16.10.84		

Привязан

Инв №

Формат А3

Типовые проектные решения 820-04-16.85 Альбом VI

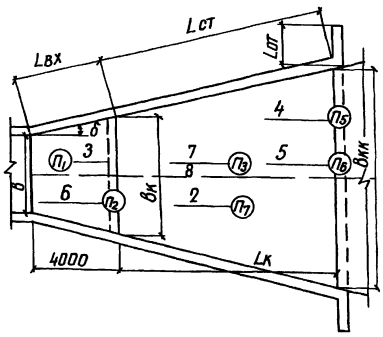

Ведомость расхода стали на элемент, кг

Марка элемента	Изделия арматурные						Общий расход
	Арматура класса						
	A-III			A-I			
	ГОСТ 5781-82						
	ф8	ф14	Итого	ф6	ф8	Итого	

Формат	Зона	Поз	Обозначение	Наименование	Кол	Примечание
				Сборочные единицы		
				Каркасы пространственные		
А4		1	820- ВКм,ВСм,ВК,ВС-03,00	КП1	34	
А4		2	-03,00	КП2	П7	
				Сетки арматурные		
А3		3	ВКм,ВК,ВС,ВСм-06,00	С1	П1	
А4		4	ВКм,ВК-05,00	С3	П5	
А4		5	-07,00	С4	П6	
А3		6	ВКм,ВК,ВС,ВСм-06,00	С5	П2	
А3		7	-06,00	С6	П3	
А4		8	ВКм,ВК,ВСм-08,00	С10	П3	
				Материалы		
				Бетон тяжелый		
				М 200, Мрз 150, В4		$м^3$

81

9066/6

Разраб	Потапенко		10.10.84	ТПР 820-04-16.85 -КЖ 2	
Пров	Девяшин		11.10.84		
Рук гр	Иоффе		11.10.84		
ГИП	Франк		15.10.84	Спецификация к схеме армирования водобойного колодца при в=20 м б=15° в=4,5 м 10°<б<40° hнб=10 м ВКс (вариант сборных стен)	Стадия Р, Лист 104, Листов
Нач отд	Писнячевский		16.10.84		Укргипроводхоз г Киев
Н контр	Ильченко		16.10.84		

Привя

Инв №

Формат А3

Типовые проектные решения 820-04-16.85 Альбом VI

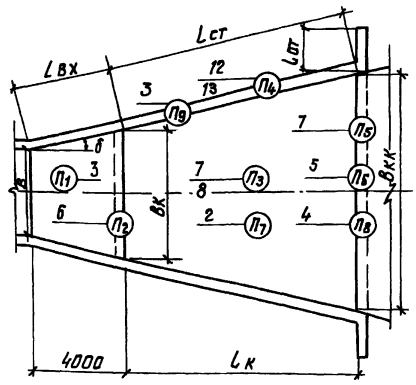

Марка элемента	Изделия арматурные							Общий расход
	Арматура класса							
	А-III				А-I			
	ГОСТ 5781-82							
	ф8	ф10	ф14	Итого	ф6	ф8	Итого	

Ведомость расхода стали на элемент, кг

Формат	Зона	Поз.	Обозначение	Наименование	Кол.	Примечание
				Сборочные единицы		
				Каркасы пространственные		
А4		1	820 - ВКм, ВСм, ВК, ВС-03.00	КП1	34	
А4		2	-03.00	КП2	П7	
				Сетки арматурные		
А3		3	ВКм, ВК, ВС, ВСм-06.00	С1	П1	
А4		4	ВКм, ВК-05.00	С3	П5	
А4		5	-07.00	С4	П6	
А3		6	ВКм, ВК, ВС, ВСм-06.00	С11	П2	
А4		7	ВКм, ВК, ВСм-08.00	С10	П3	
А4		8	-08.00	С13	П3	
				Материалы		
				Бетон тяжелый		
				М200, Мрз150, В4		м³

9066/6

Разраб.	Потапенко		10.10.87	ТПР 820-04-16.85 -КЖ2	
Пров.	Левяшин		10.10.87		
Рук гр	Иоффе		11.10.87		
ГИП	Фронк		15.10.87	Спецификация к схеме армирования водобойного колодца при B=2.0м δ>15° B=4.5м 10°<Б<40° hнб≤1.5м ВКс (вариант сборных стен)	Стадия: Р; Лист: 105; Листов:
Нач отд	Лисняческий		16.10.87		Укргипроводхоз г. Киев
Н контр.	Сильченко		16.10.87		

Привязан

Инв №

Формат А3

Типовые проектные решения 820-04-16.85 Альбом VI

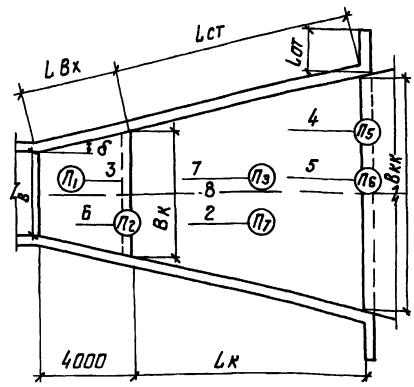

Марка элемента	Изделия арматурные							Общий расход
	Арматура класса							
	А-III				А-I			
	ГОСТ 5781-82							
	ф8	ф10	ф14	Итого	ф6	ф8	Итого	

Ведомость расхода стали на элемент, кг

Формат	Зона	Поз.	Обозначение	Наименование	Кол.	Примечание
				Сборочные единицы		
				Каркасы пространственные		
А4		1	820 - ВКм, ВСм, ВК, ВС-03.00	КП1	34	
А4		2	-03.00	КП2	П7	
				Сетки арматурные		
А3		3	ВКм, ВК, ВС, ВСм-06.00	С1	П1	
А4		4	ВКм, ВК - 05.00	С3	П5	
А4		5	-07.00	С4	П6	
А4		6	-12.00	С19	П2	
А4		7	ВКм, ВК, ВСм-08.00	С10	П3	
А4		8	-08.00	С13	П3	
				Материалы		
				Бетон тяжелый		
				М200, Мрз150, В4		м³

82

9066/6

Разраб.	Потапенко		10.10.87	ТПР 820-04-16.85 -КЖ2	
Пров.	Левяшин		10.10.87		
Рук гр	Иоффе		11.10.87		
ГИП	Фронк		15.10.87	Спецификация к схеме армирования водобойного колодца при B=2.0м δ≤15° B=4.5м δ<10° hнб≤2.0м ВКс (вариант сборных стен)	Стадия: Р; Лист: 105; Листов:
Нач отд	Лисняческий		16.10.87		Укргипроводхоз г. Киев
Н контр.	Сильченко		16.10.87		

Привязан

Инв №

Формат А3

Альбом VI

Типовые проектные решения 820-04-16.85

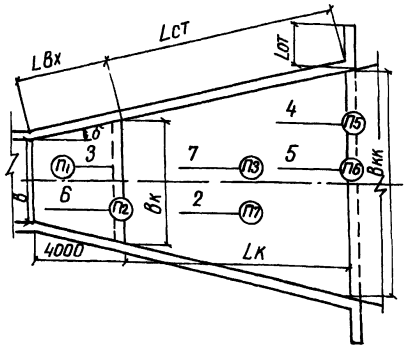

Формат	Зона	Поз	Обозначение	Наименование	Кол	Примечание
				Сборочные единицы		
				Каркасы пространственные		
А4		1	820- ВКм,ВСм ВК,ВС-03.00	КП1	34	
А4		2	-03.00	КП2	П7	
				Сетки арматурные		
А3		3	ВКм,ВК,ВС,ВСм-06.00	С1	П1	
А4		4	ВКм, ВК-05.00	С3	П5	
А4		5	-07.00	С4	П6	
А3		6	ВМм, ВК,ВС, ВСм-06.00	С11	П2	
А4		7	ВКм,ВК ВСм-08.00	С13	П3	
				Материалы		
				Бетон тяжелый		
				М200, Мрз 150, В4		м³

Ведомость расхода стали на элемент, кг

Марка элемента	Изделия арматурные							Общий расход
	Арматура класса							
	А-III				А-I			
	ГОСТ 5781-82							
	ф8	ф10		Итого	ф6		Итого	

Взам инв №

Подпись и дата

Инв № подл

Разраб	Потапенко		10.10.84	ТПР 820-04-16.85 -КЖ2	
Пров	Девяшин		10.10.84		
Рук гр	Иоффе		11.10.84		
ГИП	Франк		5.10.84	Спецификация к схеме армирования водобойного колодца при b=20м б°<15°в=4,5м б=10°hнб<15м ВКс (вариант сборных стен)	Стадия Р, Лист 107, Листов
Нач отд	Писнячевский		6.10.84		Укргипроводхоз г Киев
Н контр	Сильченко		6.10.84		

Привязан

Инв №

9066/6

Формат А3

Альбом VI

Типовые проектные решения

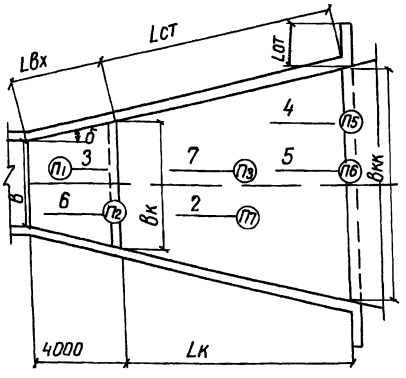

Формат	Зона	Поз	Обозначение	Наименование	Кол	Примечание
				Сборочные единицы		
				Каркасы пространственные		
А4		1	820- ВКм,ВСм,ВК,ВС-03.00	КП1	34	
А4		2	-03.00	КП2	П7	
				Сетки арматурные		
А3		3	ВКм,ВК,ВС,ВСм-06.00	С1	П1	
А4		4	ВКм,ВК-05.00	С3	П5	
А4		5	-07.00	С4	П6	
А4		6	-12.00	С19	П2	
А4		7	ВКм,ВК,ВСм-08.00	С10	П3	
				Материалы		
				Бетон тяжелый		
				М200, Мрз 150, В4		м³

Ведомость расхода стали на элемент, кг

Марка элемента	Изделия арматурные							Общий расход
	Арматура класса							
	А-III				А-I			
	ГОСТ 5781-82							
	ф8		ф14	Итого	ф6	ф8	Итого	

Взам инв №

Подпись и дата

Инв № подл

83

9066/6

Разраб	Потапенко		10.10.84	ТПР 820-04-16.85 -КЖ2	
Пров	Девяшин		10.10.84		
Рук гр	Иоффе		11.10.84		
ГИП	Франк		5.10.84	Спецификация к схеме армирования водобойного колодца при b=20м б°=15°в=4,5м 10°<б<40°hнб<20м ВКс (Вариант сборных стен)	Стадия Р, Лист 108, Листов
Нач отд	Писнячевский		6.10.84		Укргипроводхоз г Киев
Н контр	Сильченко		6.10.84		

Привязан

Инв №

Формат А3

Типовые проектные решения 820-04-16.85 Альбом VI

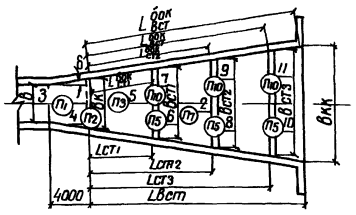

Ведомость расхода стали на элемент, кг

Марка элемента	Изделия арматурные				Общий расход
	Арматура класса				
	А-III		А-I		
	ГОСТ 5781-82				
	ф8	Итого	ф6	Итого	

Формат	Зона	Поз	Обозначение	Наименование	Кол	Примечание
				Сборочные единицы		
				Каркасы пространственные		
А4		1	820- ВКм, ВСм, ВК, ВС-03,00	КП1	34	
А4		2	-03,00	КП2	П7	
				Сетки арматурные		
А3		3	ВКм, ВК, ВС, ВСн-06,00	С1	П1	
А3		4	-06,00	С5	П2	
А3		5	-06,00	С6	П3	
А3		6	ВСм, ВС-20,00	С34	П5	
А3		7	-20,00	С35	П10	
А3		8	-20,00	С36	П5	
А3		9	-20,00	С37	П10	
А3		10	-20,00	С38	П5	
А3		11	-20,00	С39	П10	
				Материалы		
				Бетон тяжелый		
				М 200, Мрз 150, В4		$м^3$

Взам. инв. № | Подпись и дата | Инв. № подл.

9066/6

Разраб	Потапенко		11.10.84	ТПР 820-04-16.85 -КЖ 2	
Пров	Девяшин		11.10.84		
Рук гр	Цоффе		11.10.84		
ГИП	Франк		11.10.84	Спецификация к схеме армирования трех водовойных стенок при hнб=10м в=20м в=4,5м ВСс (вариант сборных стен)	Стадия: Р; Лист: 109; Листов:
Нач отд	Лисняевский		11.10.84		Укргипроводхоз г Киев
Н контр	Сильченко		11.10.84		

Привязан

Инв №

Формат А3

Типовые проектные решения 820-04-16.85 Альбом VI

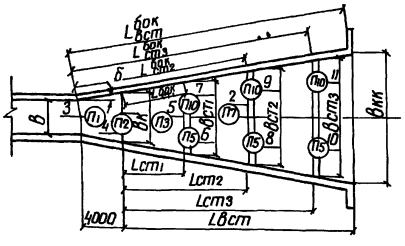

Ведомость расхода стали на элемент, кг

Марка элемента	Изделия арматурные						Общий расход
	Арматура класса						
	А-III			А-I			
	ГОСТ 5781-82						
	ф8	ф10	Итого	ф6	ф8	Итого	

Формат	Зона	Поз	Обозначение	Наименование	Кол	Примечание
				Сборочные единицы		
				Каркасы пространственные		
А4		1	820- ВКм, ВСм, ВК, ВС-03,00	КП1	34	
А4		2	-03,00	КП2	П7	
				Сетки арматурные		
А3		3	ВКм, ВК, ВС, ВСн-06,00	С1	П1	
А3		4	-06,00	С11	П2	
А3		5	ВКм, ВК, ВСн-08,00	С13	П3	
А3		6	ВСм, ВС-20,00	С34	П5	
А3		7	-20,00	С35	П10	
А3		8	-20,00	С36	П5	
А3		9	-20,00	С37	П10	
А3		10	-20,00	С38	П5	
А3		11	-20,00	С39	П10	
				Материалы		
				Бетон тяжелый		
				М 200, Мрз 150, В4		$м^3$

84

Взам. инв. № | Подпись и дата | Инв. № подл.

9066/6

Разраб	Потапенко		11.10.84	ТПР 820-04-16.85 -КЖ 2	
Пров	Девяшин		11.10.84		
Рук гр	Цоффе		11.10.84		
ГИП	Франк		11.10.84	Спецификация к схеме армирования трех водовойных стенок при 10м < hнб ≤ 1,5м в=20м, в=4,5м ВСс (вариант сборных стен)	Стадия: Р; Лист: 110; Листов:
Нач отд	Лисняевский		11.10.84		Укргипроводхоз г Киев
Н контр	Сильченко		11.10.84		

Привязан

Инв №

Формат А3

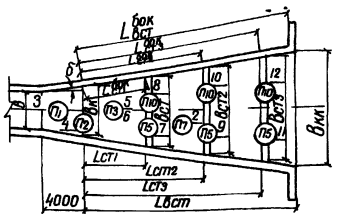

Ведомость расхода стали на элемент, кг

Марка элемента	Изделия арматурные							Общий расход
	Арматура класса							
	A-III				A-I			
	ГОСТ 5781-82							
	ф8	ф10	ф14	Итого	ф6	ф8	Итого	

Формат	Зона	Поз	Обозначение	Наименование	Кол	Примечание
				Сборочные единицы		
				Каркасы пространственные		
А4		1	820- ВКм,ВСм,ВК,ВС-03.00	КП1	34	
А4		2	-03.00	КП2	П7	
				Сетки арматурные		
А3		3	ВКм,ВК,ВС,ВСн-06.00	С1	П1	
А3		4	-06.00	С11	П2	
А4		5	ВКм ВК,ВСн-08.00	С10	П3	
А4		6	-08.00	С13	П3	
А3		7	ВСм, ВС -20.00	С34	П5	
А3		8	-20.00	С35	П10	
А3		9	-20.00	С36	П5	
А3		10	-20.00	С37	П10	
А3		11	-20.00	С38	П5	
А3		12	-20.00	С39	П10	
				Материалы		
				Бетон тяжелый		
				М200, Мрз 150, В4		$м^3$

9066/в

Разраб	Потапенко		29.03.84	ТПР 820-04-16.85 -КЖ2	
Пров	Девяшин		30.03.84		
Рук гр	Иоффе		30.03.84		
ГИП	Франк		30.03.84	Спецификация к схеме армирования трех водобойных стенок при 1,5м < h н в < 2,0м B = 20м b = 4,5м ВСс (Вариант сборных стен)	Стадия Р, Лист 111, Листов
Нач отд	Лисняченский		30.03.84		Укргипроводхоз г Киев
Н контр	Сильченко		30.03.84		

Привязан

Инв №

Формат А3

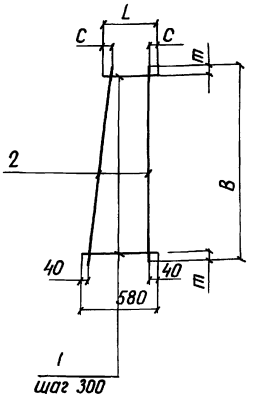

Марка	Размеры, мм				Масса, кг
	L	C	B	m	
КР3	460	80	1400	100	1,1
КР4	380	40	2000	100	1,5
КР5	380	40	2450	25	1,9
КР6	380	40	1900	50	1,5

Формат	Зона	Поз	Обозначение	Наименование	Кол	Примечание
			820- -ВСм-01.00	КР3		
Б4		1	-01.01	ф6А-I, ГОСТ 5781-82, ℓ=520	5	0,1 кг
Б4		2	-01.02	ф6А-I ГОСТ 5781-82, ℓ=1400	2	0,3 кг
			-01.00-01	КР4		
Б4		1	-01.03	ф6А-I, ГОСТ 5781-82, ℓ=480	7	0,1 кг
Б4		2	-01.04	ф6А-I ГОСТ 5781-82, ℓ=2000	2	0,4 кг
			-01.00-02	КР5		
Б4		1	-01.03	ф6А-I, ГОСТ 5781-82, ℓ=480	9	0,1 кг
Б4		2	-01.05	ф6А-I, ГОСТ 5781-82, ℓ=2450	2	0,5 кг
			-01.00-03	КР6		
Б4		1	-01.03	ф6А-I, ГОСТ 5781-82, ℓ=480	7	0,1 кг
Б4		2	-01.06	ф6А-I, ГОСТ 5781-82, ℓ=1900	2	0,4 кг

85

9066/6

Разраб	Потапенко		30.03.84	ТПР 820-04-16.85 -ВСМ-01.00	
Пров	Николаева		31.03.84		
Рук гр	Иоффе		30.03.84	Каркас плоский КР (КР3 КР6)	Стадия Р, Масса см табл, Масштаб —
ГИП	Франк		30.03.84		
Нач отд	Лисняченский		30.03.84		Лист, Листов 1
Н контр	Сильченко		30.03.84		Укргипроводхоз г Киев

Привязан

Инв №

Формат А3

Альбом VI

Типовые проектные решения 820-04-16.85

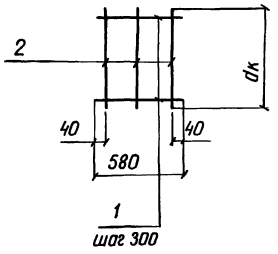

Формат	Зона	Поз	Обозначение	Наименование	Кол	Примечание
			820- -ВКм-02.00	КР2		
Б4		1	-02.01	ф6А-I, ГОСТ 5781-82 ℓ=580		0,1 кг
Б4		2	-02.02	ф6А-I, ГОСТ 5781-82 ℓ=ак	3	

Привязан

9066/6 Инв. №

Разраб.	Потапенко		25.04.84
Провер.	Николаева		28.04.84
Рук. гр.	Иоффе		13.05.84
ГИП	Франк		15.05.84
Нач. отд.	Лисняченский		15.05.84
Н. контр.	Сильченко		15.05.84

ТПР 820-04-16.85 -ВКм-02.00

Каркас плоский КР2

Стадия	Масса	Масштаб
Р		—

Лист Листов 1

Укргипроводхоз г. Киев

Формат А4

Альбом VI

Типовые проектные решения 820-04-16.85

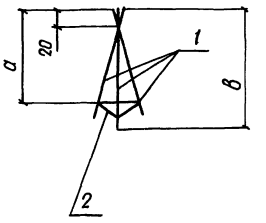

Марка	Размеры, мм а	Размеры, мм в	Масса, кг
КП1	460	480	0,8
КП2	580	580	0,8

Формат	Зона	Поз	Обозначение	Наименование	Кол	Примечание
			820- -ВКм, ВСм, ВК, ВС-03.00	КП1		
Б4		1	-03.01	ф8А-III, ГОСТ 5781-82, ℓ=480	3	0,2 кг
Б4		2	-03.02	ф6А-I, ГОСТ 5781-82, ℓ=1000	1	0,2 кг
			-03.00-01	КП2		
Б4		1	-03.03	ф8А-III, ГОСТ 5781-82, ℓ=580	3	0,2 кг
Б4		2	-03.02	ф6А-I, ГОСТ 5781-82 ℓ=1000	1	0,2 кг

Привязан

9066/6 Инв. №

Разраб.	Потапенко		25.04.84
Пров.	Николаева		28.04.84
Рук. гр.	Иоффе		13.05.84
ГИП	Франк		15.05.84
Нач. отд.	Лисняченский		15.05.84
Н. контр.	Сильченко		15.05.84

ТПР 820-04-16.85 - ВКм, ВСм, ВК, ВС-03.00

Каркас пространственный КП (КП1, КП2)

Стадия	Масса	Масштаб
Р	см табл	—

Лист Листов 1

Укргипроводхоз г. Киев

Формат А4

Альбом VI

Типовые проектные решения 820-04-16.85

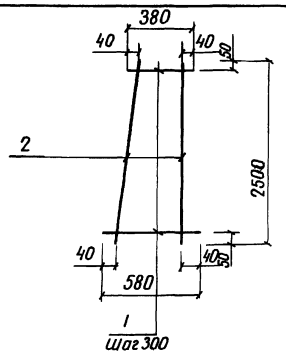

Формат	Зона	Поз	Обозначение	Наименование	Кол	Примечание
			820- -ВКм, ВСм-04.00	КР1		
Б4		1	-01.03	ф6А-I ГОСТ 5781-82 ℓ=480	9	0,1 кг
Б4		2	-04.01	ф6А-I ГОСТ 5781-82 ℓ=2500	2	0,6 кг

9066/6

Привязан

Инв. №

Разраб.	Николаева		27.04.84
Провер.	Потапенко		15.05.84
Рук. гр.	Иоффе		13.05.84
ГИП	Франк		15.05.84
Нач. отд.	Лисняченский		15.05.84
Н. контр.	Сильченко		15.05.84

ТПР 820-04-16.85 -ВКм, ВСм-04.00

Каркас плоский КР1

Стадия	Масса	Масштаб
Р	2,1	—

Лист Листов 1

Укргипроводхоз г. Киев

Формат А4

Альбом VI

Типовые проектные решения 820-04-16.85

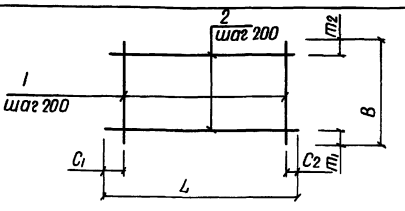

Формат	Зона	Поз	Обозначение	Наименование	Кол	Примечание
			820- -ВКм, ВК-05.00	С3		
Б4		1	-05.01	ф8А-III ГОСТ 5781-82 ℓ=ак+500	9	
Б4		2	-05.02	ф6А-I ГОСТ 5781-82 ℓ=2100		0,5 кг
			-05.00-01	С7		
Б4		1	-05.03	ф8А-III ГОСТ 5781-82 ℓ=3560	11	1,4 кг
Б4		2	-05.02	ф6А-I ГОСТ 5781-82 ℓ=2100	15	0,5 кг

86

Марка	Размеры, мм L	C1	C2	в	m1	m2	Масса кг
С3	2100	250	250	ак+500		500	
С7	2100	50	50	3560	30	730	22,9

9066/6

Привязан

Инв. №

Разраб.	Николаева		28.04.84
Пров.	Потапенко		15.05.84
Рук. гр.	Иоффе		13.05.84
ГИП	Франк		15.05.84
Нач. отд.	Лисняченский		15.05.84
Н. контр.	Сильченко		15.05.84

ТПР 820-04-16.85 - ВКм, ВК-05.00

Сетка арматурная С (С3, С7)

Стадия	Масса	Масштаб
Р	см табл	—

Лист Листов 1

Укргипроводхоз г. Киев

Формат А4

Альбом VI

Типовые проектные решения 820-04-16.85

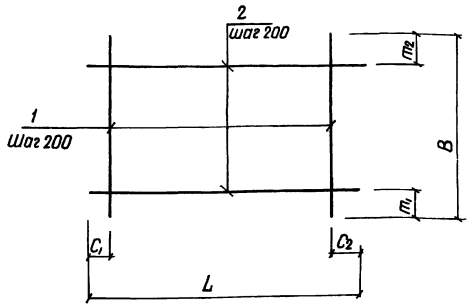

Марка	Размеры, мм						Масса кг
	L	C_1	C_2	B	m_1	m_2	
C1	2100	50	50	2100	50	50	14,3
C2	2300	150	150	2980	80	500	19,7
C5	2100	550	550	1200	500	500	2,8
C6	2650	25	25	2100	50	50	17,8
C11	2100	550	550	1600	500	500	5,6

Формат	Зона	Поз	Обозначение	Наименование	Кол	Примечание
			820- -ВКм,ВК,ВС,ВСм-06.00	C1		
Б4		1	-06.01	ф8А-III ГОСТ 5781-82 ℓ=2100	11	0,8
Б4		2	-05.02	ф6А-I ГОСТ 5781-82 ℓ=2100	11	0,5 кг
			-06.00-01	C2		
Б4		1	-06.02	ф8А-III ГОСТ 5781-82 ℓ=2980	11	1,2 кг
Б4		2	-06.03	ф6А-I ГОСТ 5781-82 ℓ=2300	13	0,5 кг
			-06.00-02	C5		
Б4		1	-05.02	ф6А-I ГОСТ 5781-82 ℓ=2100	2	0,5 кг
Б4		2	-06.04	ф6А-I ГОСТ 5781-82 ℓ=1200	6	0,3 кг
			-06.00-0	C6		
Б4		1	-06.01	ф8А-III ГОСТ 5781-82 ℓ=2100	14	0,8 кг
Б4		2	-06.05	ф6А-I ГОСТ 5781-82 ℓ=2650	11	0,6 кг
			-06.00-04	C11		
Б4		1	-06.06	ф8А-III ГОСТ 5781-82 ℓ=1600	6	0,6 кг
Б4		2	-05.02	ф6А-I ГОСТ 5781-82 ℓ=2100	4	0,5 кг

9066/6

Разраб	Николаева		28.04.84	ТПР 820-04-16.85 -ВКм,ВК,ВС,ВСм-06.00
Пров	Потапенко		25.05.84	
Рук гр	Иоффе		25.05.84	Сетка арматурная С (C1, C2, C5, C6, C11)
ГИП	Франк		25.05.84	
Начотд	Лисичевский		25.05.84	
Н контр	Сильченко		25.05.84	

Привязан

Инв. №

Стадия	Масса	Масштаб
Р	см табл	–

Лист | Листов 1

Укргипроводхоз г. Киев

Инв. № подл | Подпись и дата | Взам. инв. №

Формат А3

Альбом VI

Типовые проектные решения 820-04-16.85

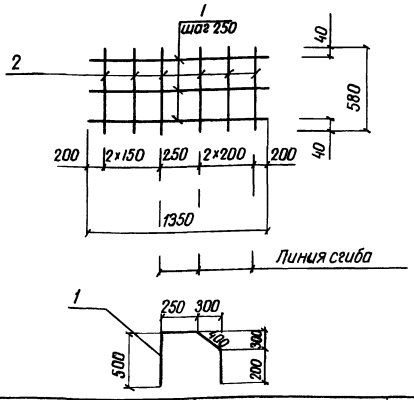

Формат	Зона	Поз	Обозначение	Наименование	Кол	Примечание
			820- -ВКм, ВК-07.00	C4		
Б4		1	-07.01	ф8А-III ГОСТ 5781-82 ℓ=1350	3	0,5 кг
Б4		2	-02.01	ф6А-I ГОСТ 5781-82 ℓ=580	6	0,1 кг

Привязан

Инв. №

9066/6

Разраб	Николаева		28.04.84	ТПР 820-04-16.85 -ВКм, ВК-07.00
Пров	Потапенко		25.05.84	
Рук гр	Иоффе		25.05.84	Сетка арматурная С4
ГИП	Франк		25.05.84	
Начотд	Лисичевский		25.05.84	
Н контр	Сильченко		25.05.84	

Стадия	Масса	Масштаб
Р	2,1	–

Лист | Листов 1

Укргипроводхоз г. Киев

Инв. № подл | Подпись и дата | Взам. инв. №

Формат А4

Альбом VI

Типовые проектные решения 820-04-16.85

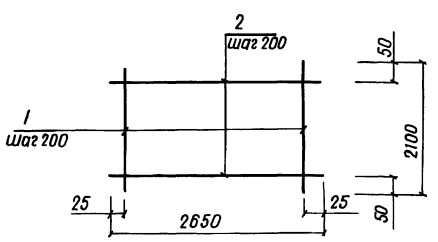

Формат	Зона	Поз	Обозначение	Наименование	Кол	Примечание
			820- -ВКм, ВК, ВСм-08.00	C10		
Б4		1	-08.01	ф14А-III ГОСТ 5781-82 ℓ=2100	14	2,5 кг
Б4		2	-08.02	ф8А-I ГОСТ 5781-82 ℓ=2650	11	1,0 кг
			-08.00-01	C13		
Б4		1	-08.03	ф10А-III ГОСТ 5781-82 ℓ=2100	14	1,3 кг
Б4		2	-06.05	ф6А-I ГОСТ 5781-82 ℓ=2650	11	0,6 кг

87

9066/6

Марка	Масса, кг
C10	46,0
C13	24,8

Привязан

Инв. №

Разраб	Николаева		28.04.84	ТПР 820-04-16.85 -ВКм, ВК, ВСм-08.00
Пров	Потапенко		25.05.84	
Рук гр	Иоффе		25.05.84	Сетка арматурная С /C10, C13/
ГИП	Франк		25.05.84	
Начотд	Лисичевский		25.05.84	
Н контр	Сильченко		25.05.84	

Стадия	Масса	Масштаб
Р	см табл	–

Лист | Листов 1

Укргипроводхоз г. Киев

Инв. № подл | Подпись и дата | Взам. инв. №

Формат А4

Типовые проектные решения 820-04-16.85 Альбом VI

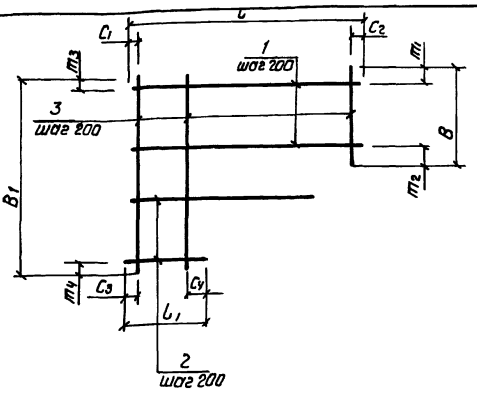

Марка	Размеры, мм												Масса
	L	C1	C2	L1	C3	C4	B	m1	m2	B1	m3	m4	кг
C8	1540	470	70	750	470	80	2200	80	120	2960	80	80	10.1
C9	1540	70	70	400	70	130	760	80	80	2140	80	460	7.0
C16	2040	420	20	900	420	80	2640	20	20	3800	20	180	26.5
C17	2040	20	20	300	20	80	2640	20	20	4060	20	40	22.7
C18	2040	20	20	300	20	80	1260	30	30	2690	30	60	13.7

Формат	Зона	Поз	Обозначение	Наименование	Кол	Примечание
			820- -ВКм, ВК-09 00	С8		
Б4		1	-09 01	ф6А-I ГОСТ 5781-82, ℓ=1540	11	0,3 кг
Б4		2	-09 02	ф6А-I ГОСТ 5781-82 ℓср=1015	4	1,72 кг
Б4		3	-09 03	ф8А-III ГОСТ 5781-82 ℓср=2570	6	1,0 кг
			-09 00-01	С9		
Б4		1	-09 01	ф6А-I ГОСТ 5781-82 ℓ=1540	4	0,3 кг
Б4		2	-09 04	ф6А-I ГОСТ 5781-82 ℓср=880	5	0,2 кг
Б4		3	-09 05	ф8А-III ГОСТ 5781-82 ℓср=1450	8	0,6 кг
			-09 00-02	С16		
Б4		1	-09 06	ф6А-I ГОСТ 5781-82 ℓ=2040	14	0,5 кг
Б4		2	-09 07	ф6А-I ГОСТ 5781-82 ℓср=1330	5	0,3 кг
Б4		3	-09 08	ф10А-III ГОСТ 5781-82 ℓср=3220	9	2,0 кг
			-09 00-03	С17		
Б4		1	-09 06	ф6А-I ГОСТ 5781-82 ℓ=2040	14	0,5 кг
Б4		2	-09 09	ф6А-I ГОСТ 5781-82 ℓср=1040	7	0,2 кг
Б4		3	-09 10	ф8А-III ГОСТ 5781-82 ℓср=3350	11	1,3 кг
			-09 00-04	С18		
Б4		1	-09 06	ф6А-I ГОСТ 5781-82 ℓ=2040	7	0,5 кг
Б4		2	-09 11	ф6А-I ГОСТ 5781-82 ℓср=1020	7	0,2 кг
Б4		3	-09 12	ф8А-III ГОСТ 5781-82 ℓср=1985	11	0,8 кг

9066/6

Разраб.	Николаева			820-04-16.85 -ВКм, ВК-09 00
Пров.	Потапенко			
Рук. гр.	Иоффе			Сетка арматурная С (С8, С9, С16 С18)
ГИП	Франк			Стадия: Р; Масса: см табл; Масштаб: –
Нач. отд.	Лисичевский			Лист; Листов
Н. контр.	Сильченко			Укргипроводхоз г. Киев

Привязан

Инв. №

Формат А3

Типовые проектные решения 820-04-16.85 Альбом VI

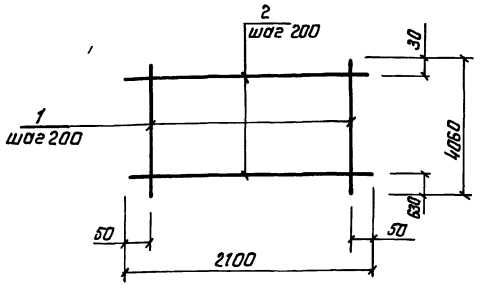

Формат	Зона	Поз.	Обозначение	Наименование	Кол	Примечание
			820- -ВКм, ВК ВС -10 00	С14		
Б4		1	-10 01	ф8А-III ГОСТ 5781-82 ℓ=4060	11	1,6 кг
Б4		2	-05 02	ф6А-I ГОСТ 5781-82 ℓ=2100	18	0,5 кг

9066/6

Привязан

Инв. №

Разраб.	Николаева			820-04-16.85 -ВКм, ВК, ВС -10 00
Пров.	Потапенко			
Рук. гр.	Иоффе			Сетка арматурная С14
ГИП	Франк			Стадия: Р; Масса: 26,6; Масштаб: –
Нач. отд.	Лисичевский			Лист; Листов 1
Н. контр.	Сильченко			Укргипроводхоз г. Киев

Формат А4

Типовые проектные решения 820-04-16.85 Альбом VI

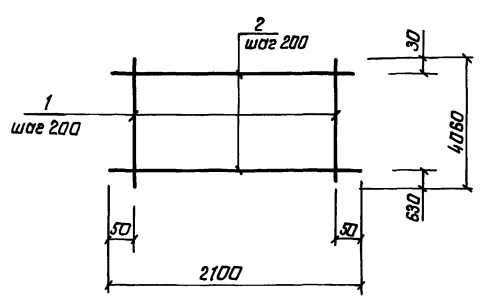

Формат	Зона	Поз	Обозначение	Наименование	Кол	Примечание
			820- -ВКм, ВСм-11 00	С15		
Б4		1	-11 01	ф10А-III ГОСТ 5781-82 ℓ=4060	11	2,5 кг
Б4		2	-05 02	ф6А-I ГОСТ 5781-82 ℓ=2100	18	0,5 кг

88

9066/6

Привязан

Инв. №

Разраб.	Николаева			820-04-16.85 -ВКм, ВСм -11 00
Пров.	Потапенко			
Рук. гр.	Иоффе			Сетка арматурная С15
ГИП	Франк			Стадия: Р; Масса: 36,5; Масштаб: –
Нач. отд.	Лисичевский			Лист; Листов 1
Н. контр.	Сильченко			Укргипроводхоз г. Киев

Формат А4

Альбом VI

Типовые проектные решения 820-04-16.85

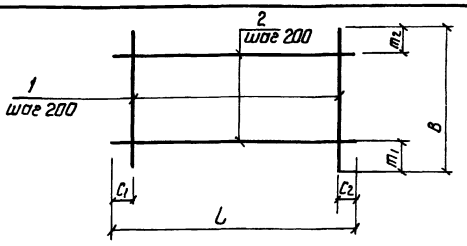

Формат	Зона	Поз	Обозначение	Наименование	Кол	Примечание
			820- -8Км, 8К-12 00	С19		
Б4		1	-12 01	ф8А-III ГОСТ 5781-82 ℓ=1980	6	0,8кг
Б4		2	-05 02	ф6А-I ГОСТ 5781-82 ℓ=2100	5	0,5кг
			12 00-01	С20		
Б4		1	-12 02	ф10А III ГОСТ 5781-82 ℓ=4560	11	2 8кг
Б4		2	-05 02	ф6А-I ГОСТ 5781-82 ℓ=2100	20	0 5кг

Марка	Размеры мм						Масса кг
	L1	C1	C2	B	m1	m2	
С19	2100	550	550	1980	590	590	7.3
С20	2100	50	50	4560	30	730	40 8

9066/6

Привязан

Инв №

Разраб	Николаева		3.05.89
Провер	Потапенко		3.05.89
Рук гр	Иоффе		3.05.89
ГИП	Франк		3.05.89
Нач отд	Лисичевская		3.05.89
Н контр	Сильченко		3.05.89

820-04-16,85 -8Км, 8К-12 00

Сетка арматурная С (С19, С20)

Стадия	Масса	Масштаб
Р	см табл	–

Лист Листов

Укргипроводхоз г Киев

Взам инв № | Подпись и дата | Инв № подл

формат А4

Альбом VI

Типовые проектные решения 820-04-16.85

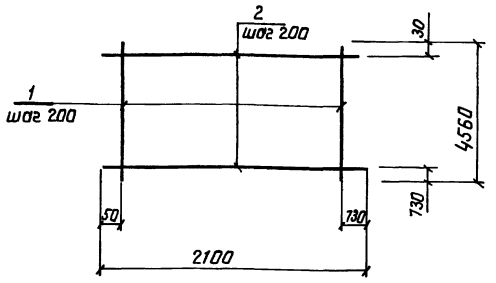

Формат	Зона	Поз	Обозначение	Наименование	Кол	Примечание
			820- -8Км-13 00	С21		
Б4		1	-13 01	ф14А-III ГОСТ 5781-82 ℓ=4560	11	5,5кг
Б4		2	-06 01	ф8А-I ГОСТ 5781-82 ℓ=2100	20	0,8 кг

9066/6

Привязан

Инв №

Разраб	Николаева		3.05.89
Пров	Потапенко		3.05.89
Рук гр.	Иоффе		3.05.89
ГИП	Франк		3.05.89
Нач отд	Лисичевская		3.05.89
Н контр	Сильченко		3.05.89

820-04-16 85 -8Км-13 00

Сетка арматурная С21

Стадия	Масса	Масштаб
Р	16.5	–

Лист Листов

Укргипроводхоз г Киев

Взам инв № | Подпись и дата | Инв № подл

формат А4

Альбом VI

Типовые проектные решения 820-04-16.85

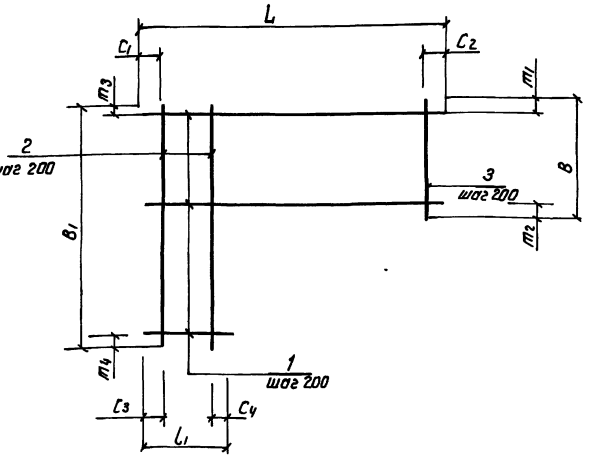

Марка	Размеры, мм												Масса кг
	L	C1	C2	L1	C3	C4	B	m1	m2	B1	m3	m4	
С22	4320	20	300	3200	20	180	1000	100	100	2540	470	70	69
С23	4520	20	100	3200	20	180	300	50	50	2540	20	20	42 9
С24	3170	20	150	1840	20	20	340	70	70	2540	70	70	27 0

Формат	Зона	Поз	Обозначение	Наименование	Кол	Примечание
			820- -8Км-14 00	С22		
Б4		1	-14 01	ф14А-III ГОСТ 5781-82 ℓср=3760	11	4 5кг
Б4		2	-14 02	ф8А-I ГОСТ 5781-82 ℓ=2540	16	1.0кг
Б4		3	-14 03	ф8А-I ГОСТ 5781-82 ℓср=1720	5	0 7кг
			-14 00-01	С23		
Б4		1	-14,04	ф10А-III ГОСТ 5781-82 ℓср=3850	13	2,4 кг
Б4		2	-14 05	ф6А-I ГОСТ 5781-82 ℓ=2540	16	0.6кг
Б4		3	-14 06	ф6А-I ГОСТ 5781-82 ℓср=1370	7	0,3кг
			-14 00-02	С24		
Б4		1	-14 07	ф10А-III ГОСТ 5781-82 ℓср=2500	13	1 5кг
Б4		2	-14 05	ф6А-I ГОСТ 5781-82 ℓ=2540	9	0.6кг
Б4		3	-14 08	ф6А-I ГОСТ 5781-82 ℓср=1420	7	0 3кг

89

9066/6

Привязан

Инв №

Разраб	Николаева		3.05.89
Пров	Потапенко		3.05.89
Рук гр	Иоффе		3.05.89
ГИП	Франк		3.05.89
Нач отд	Лисичевская		3.05.89
Н контр	Сильченко		3.05.89

820-04-16 85 -8Км -14 00

Сетка арматурная С (С22 С24)

Стадия	Масса	Масштаб
Р	см табл.	–

Лист Листов 1

Укргипроводхоз г Киев

Взам инв № | Подпись и дата | Инв № подл

формат А3

Альбом VI

Типовые проектные решения 820-04-16.85

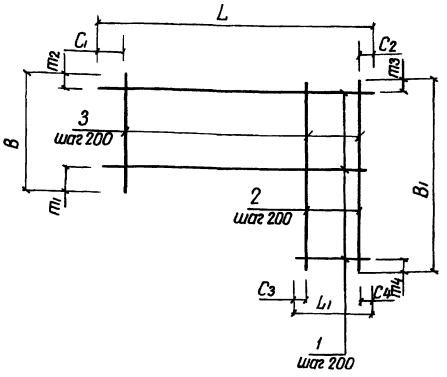

Марка	Размеры, мм												Масса кг
	L	C_1	C_2	L_1	C_3	C_4	B	m_1	m_2	B_1	m_3	m_4	
С26	4320	300	20	3200	180	20	1000	470	130	2540	470	70	47,9
С27	4520	100	20	3200	180	20	300	70	30	2540	70	70	31,2
С28	3170	150	20	1840	20	20	340	70	70	2540	70	70	20,5

Формат	Зона	Поз	Обозначение	Наименование	Кол	Примечание
			820- -ВК-15 00	С26		
54		1	-15 01	ф12А-III ГОСТ 5781-82 ℓср=3760	11	3,3 кг
54		2	-14 05	ф6А-I ГОСТ 5781-82 ℓ=2540	16	0,6 кг
54		3	-15 02	ф6А-I ГОСТ 5781-82 ℓср=1720	5	0,4 кг
			-1500-01	С27		
54		1	-15 03	ф8А-III ГОСТ 5781-82 ℓср=3860	13	1,5 кг
54		2	-14 05	ф6А-I ГОСТ 5781-82 ℓ=2540	16	0,6 кг
54		3	-14 06	ф6А-I ГОСТ 5781-82 ℓср=1370	7	0,3 кг
			-1500-02	С28		
54		1	-15 04	ф8А-III ГОСТ 5781-82 ℓср=2500	13	1,0 кг
54		2	-14 05	ф6А-I ГОСТ 5781-82 ℓ=2540	9	0,6 кг
54		3	-14 08	ф6А-I ГОСТ 5781-82 ℓср=1420	7	0,3 кг

9066/6

Разраб	Николаева		30.05.84	Тип 820-04-16.85 -ВК-1500
Пров	Потапенко		30.05.84	
Рук гр	Иоффе		30.05.84	Сетка арматурная С (С26 С28)
ГИП	Франк		30.05.84	Стадия: Р; Масса: см табл; Масштаб: —
Нач отд	Пономаренко		30.05.84	Лист; Листов 1
Н контр	Сильченко		30.05.84	Укргипроводхоз г Киев

Привязан

Инв №

Формат А3

Альбом VI

Типовые проектные решения 820-04-16.85

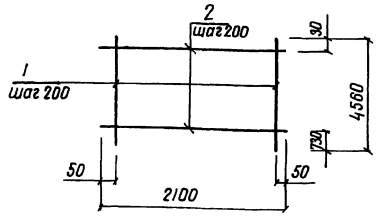

Формат	Зона	Поз	Обозначение	Наименование	Кол	Примечание
			820- -ВК-16 00	С25		
54		1	-16 01	ф12А-III ГОСТ 5781-82 ℓ=4560	11	4,0 кг
54		2	-05 02	ф6А-I ГОСТ 5781-82 ℓ=2100	20	0,5 кг
			-1600-01	С30		
54		1	-16 02	ф8А-III ГОСТ 5781-82 ℓ=4560	11	1,8 кг
54		2	-05 02	ф6А-I ГОСТ 5781-82 ℓ=2100	20	0,5 кг

Марка	Масса кг
С25	54,0
С30	29,8

9066/6

Привязан

Инв №

Разраб	Николаева		30.05.84	Тип 820-04-16.85 -ВК-1600
Пров	Потапенко		30.05.84	
Рук гр	Иоффе		30.05.84	Сетка арматурная С (С25, С30)
ГИП	Франк		30.05.84	Стадия: Р; Масса: см табл; Масштаб: —
Нач отд	Пономаренко		30.05.84	Лист; Листов 1
Н контр	Сильченко		30.05.84	Укргипроводхоз г Киев

Формат А4

Альбом VI

Типовые проектные решения 820-04-16.85

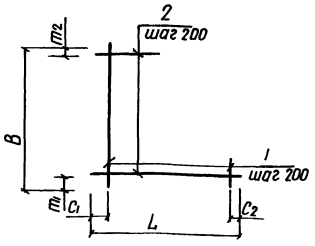

Формат	Зона	Поз	Обозначение	Наименование	Кол	Примечание
			820- -ВСм-ВС-17 00	С31		
54		1	-17 01	ф8А-III ГОСТ 5781-82 ℓср=540	4	0,2 кг
54		2	-17 02	ф6А-I ГОСТ 5781-82 ℓср=540	4	0,1 кг
			-1700-01	С42		
54		1	-17 03	ф8А-III ГОСТ 5781-82 ℓср=785	7	0,3 кг
54		2	-17 04	ф6А-I ГОСТ 5781-82 ℓср=840	6	0,2 кг

Марка	Размеры, мм						Масса кг
	L	C_1	C_2	B	m_1	m_2	
С31	830	50	180	830	50	180	1,2
С42	1380	40	140	1280	40	240	3,3

90

9066/6

Привязан

Инв №

Разраб	Николаева		30.05.84	Тип 820-04-16.85 -ВСм, ВС-1700
Пров	Потапенко		30.05.84	
Рук гр	Иоффе		30.05.84	Сетка арматурная С (С31, С42)
ГИП	Франк		30.05.84	Стадия: Р; Масса: см табл; Масштаб: —
Нач отд	Пономаренко		30.05.84	Лист; Листов 1
Н контр	Сильченко		30.05.84	Укргипроводхоз г Киев

Формат А4

Альбом VI

Типовые проектные решения 820-04-16.85

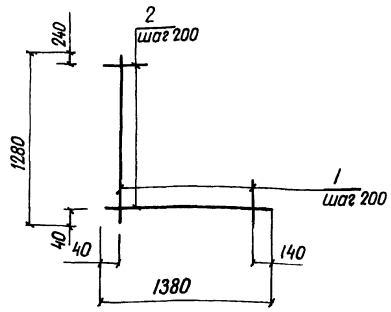

Формат	Зона	Поз	Обозначение	Наименование	Кол	Примечание
			820- -ВСм-18.00	С 52		
Б4		1	-18.01	ф10А-III ГОСТ 5781-82 ℓср=785	5	0,5 кг
Б4		2	-17.04	ф6А-I ГОСТ 5781-82 ℓср=840	6	0,2 кг

9066/6

Привязан

Инв №

Разраб	Николаева		05.05.84
Провер	Потапенко		05.05.84
Рук гр	Иоффе		05.05.84
ГИП	Франк		05.05.84
Начотд	Лисняевский		05.05.84
Н контр	Сильченко		11.05.84

тип 820-04-16.85- ВСм-18.00

Сетка арматурная С 52

Стадия	Масса	Масштаб
Р	3,7	–

Лист Листов

Укргипроводхоз г Киев

Взам инв N | Подпись и дата | Инв N подл

Формат А4

Альбом VI

Типовые проектные решения 820-04-16.85

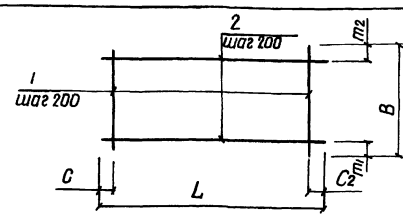

Формат	Зона	Поз	Обозначение	Наименование	Кол	Примечание
			820- -ВСм-19.00	С 41		
Б4		1	-19.01	ф10А-III ГОСТ 5781-82 ℓ=3580	11	2,2 кг
Б4		2	-05.02	ф6А-I ГОСТ 5781-82 ℓ=2100	16	0,5 кг
			-19.00-01	С 47		
Б4		1	-19.02	ф14А-III ГОСТ 5781-82 ℓ=4060	11	4,9 кг
Б4		2	-06.01	ф8А-I ГОСТ 5781-82 ℓ=2100	18	0,8 кг

Марка	Размеры, мм						Масса, кг
	L	C_1	C_2	B	m_1	m_2	
С41	2100	50	50	3580	20	560	32,2
С47	2100	50	50	4060	60	600	68,3

9066/6

Привязан

Инв №

Разраб	Николаева		04.05.84
Пров	Потапенко		05.05.84
Рук гр	Иоффе		05.05.84
ГИП	Франк		05.05.84
Начотд	Лисняевский		05.05.84
Н контр	Сильченко		16.05.84

тип 820-04-16.85 -ВСм-19.00

Сетка арматурная С (С41, С47)

Стадия	Масса см табл	Масштаб
Р		–

Лист Листов

Укргипроводхоз г Киев

Взам инв N | Подпись и дата | Инв. N подл

Формат А4

Альбом VI

Типовые проектные решения 820-04-16.85

Формат	Зона	Поз	Обозначение	Наименование	Кол	Примечание
			-20.00-08	С 43		
Б4		1	-20.10	ф8А-III ГОСТ 5781-82 ℓ=2580	11	1,0 кг
Б4		2	-05.02	ф6А-I ГОСТ 5781-82 ℓ=2100	11	0,5 кг

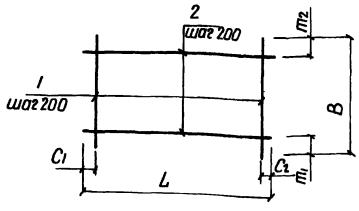

Марка	Размеры, мм						Масса, кг
	L	C_1	C_2	B	m_1	m_2	
С32	2300	150	150	2000	80	520	12,8
С34	2100	150	150	$\frac{h_{ст1}}{2}+300$	≥10	500	
С35	980	90	90	$\frac{h_{ст4}}{2}+200$	10	≥10	
С36	2100	150	150	$\frac{h_{ст2}}{2}+300$	≥10	500	
С37	980	90	90	$\frac{h_{ст2}}{2}+200$	10	≥10	
С38	2100	150	150	$\frac{h_{ст3}}{2}+300$	≥10	500	
С39	980	90	90	$\frac{h_{ст3}}{2}+200$	10	≥10	
С40	2100	50	50	3580	20	560	23,4
С43	2100	50	50	2580	30	350	16,5

Формат	Зона	Поз	Обозначение	Наименование	Кол	Примечание
			820- -ВСм, ВС-20.00	С 32		
Б4		1	-20.01	ф8А-III ГОСТ 5781-82 ℓ=2000	11	0,8 кг
Б4		2	-20.02	ф6А-I ГОСТ 5781-82 ℓ=2300	8	0,5 кг
			-20.00-01	С 34		
Б4		1	-20.03	ф8А-III ГОСТ 5781-82 ℓ=$\frac{h_{ст1}}{2}$+300	10	
Б4		2	-05.02	ф6А-I ГОСТ 5781-82 ℓ=2100		0,5 кг
			-20.00-02	С 35		
Б4		1	-20.04	ф8А-III ГОСТ 5781-82 ℓ=$\frac{h_{ст1}}{2}$+200	5	
Б4		2	-20.05	ф6А-I ГОСТ 5781-82 ℓ=980		0,1 кг
			-20.00-03	С 36		
Б4		1	-20.03	ф8А-III ГОСТ 5781-82 ℓ=$\frac{h_{ст4}}{2}$+300	10	
Б4		2	-05.02	ф6А-I ГОСТ 5781-82 ℓ=2100		0,5 кг
			-20.00-04	С 37		
Б4		1	-20.06	ф8А-III ГОСТ 5781-82 ℓ=$\frac{h_{ст2}}{2}$+200	5	
Б4		2	-05.02	ф6А-I ГОСТ 5781-82 ℓ=980		0,1 кг
			-20.00-05	С 38		
Б4		1	-20.07	ф8А-III ГОСТ 5781-82 ℓ=$\frac{h_{ст3}}{2}$+300	10	
Б4		2	-05.02	ф6А-I ГОСТ 5781-82 ℓ=2100		0,5 кг
			-20.00-06	С 39		
Б4		1	-20.08	ф8А-III ГОСТ 5781-82 ℓ=$\frac{h_{ст3}}{2}$+200	5	
Б4		2	-20.05	ф6А-I ГОСТ 5781-82 ℓ=980		0,1 кг
			-20.00-07	С 40		
Б4		1	-20.09	ф8А-III ГОСТ 5781-82 ℓ=3580	11	1,4 кг
Б4		2	-05.02	ф6А-I ГОСТ 5781-82 ℓ=2100	16	0,5 кг

91

Разраб	Николаева		17.05.84
Пров	Потапенко		17.05.84
Рук гр	Иоффе		18.05.84
ГИП	Франк		18.05.84
Начотд	Лисняевский		18.05.84
Н контр	Сильченко		18.05.84

тип 820-04-16.85 -ВСм, ВС-20.00

Сетка арматурная С (С32, С34 С40, С43)

Стадия	Масса см табл	Масштаб
Р		–

Лист Листов 1

Укргипроводхоз г Киев

Привязан

Инв №

9066/6

Взам инв N | Подпись и дата | Инв N подл

Формат А3

Типовые проектные решения 820-04-16 85 Альбом VI

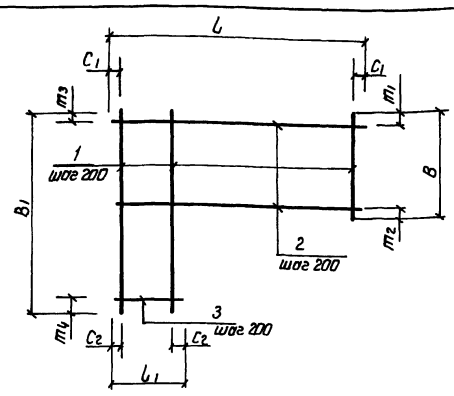

Марка	Размеры, мм										Масса, кг
	L	C1	L1	C2	B	m1	m2	B1	m3	m4	
С33	2980	60	320	60	820	130	90	2020	130	90	13 6
С44	2040	20	640	20	1640	80	160	2580	500	80	17 2
С45	2040	20	640	20	1640	80	160	2580	500	80	14 0
С46	2040	20	440	20	780	80	100	1640	80	160	10 3

Формат	Зона	Поз	Обозначение	Наименование	Кол	Примечание
			820- -ВСм. ВС-21 00	С33		
Б4		1	-21 01	ф8А-III ГОСТ 5781-82 ℓср=1420	15	0 6кг
Б4		2	-21 02	ф6А-I ГОСТ 5781-82 ℓ=2980	4	0 7кг
Б4		3	-21 03	ф6А-I ГОСТ 5781-82 ℓср=1500	6	0.3кг
			-21 00-01	С44		
Б4		1	-21 04	ф8А-I ГОСТ 5781-82 ℓср=2110	11	0 8кг
Б4		2	-21 05	ф8А-I ГОСТ 5781-82 ℓ=2040	8	0 8кг
Б4		3	-21 06	ф8А-I ГОСТ 5781-82 ℓср=1280	4	0 5кг
			-21 00-02	С45		
Б4		1	-21 07	ф8А-III ГОСТ 5781-82 ℓср=2110	11	0 8кг
Б4		2	-09 06	ф6А-I ГОСТ 5781-82 ℓ=2040	8	0.5кг
Б4		3	-21 08	ф6А-I ГОСТ 5781-82 ℓср=1280	4	0.3кг
			-21 00-03	С46		
Б4		1	-21 09	ф8А-I ГОСТ 5781-82 ℓср=1210	11	0 5кг
Б4		2	-21 05	ф8А-I ГОСТ 5781-82 ℓ=2040	4	0 8кг
Б4		3	-21 10	ф8А-I ГОСТ 5781-82 ℓср=1120	4	0 11кг

9066/6

Разраб	Николаева		17.05.84	ТПР 820-04-16.85 -ВСм. ВС-21 00		
Пров	Потапенко		17.05.84			
Рук гр	Иоффе		17.05.84			
ГИП	Франк		17.05.84	Сетка арматурная С (С33, С44 С46)	Стадия	Масса / Масштаб
Нач отд	Лисниченко		17.05.84		Р	см табл / –
Н контр	Сильченко		17.05.84		Лист	Листов 1
Привязан					Укргипроводхоз г Киев	
Инв.№						

Формат А3

Альбом VI

Типовые проектные решения 820-04-16 85

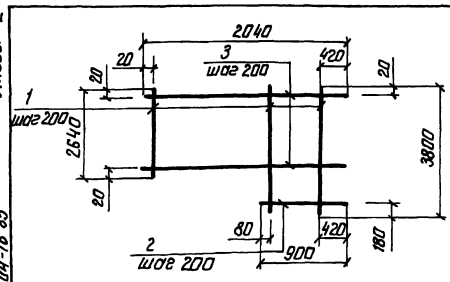

Формат	Зона	Поз	Обозначение	Наименование	Кол	Примечание
			820 - ВК-22.00	С29		
Б4		1	-22 01	ф8А-III ГОСТ 5781-82 ℓср=3220	9	1 3кг
Б4		2	-22.02	ф6А-I ГОСТ 5781-82 ℓср=1330	6	0 6кг
Б4		3	-09 06	ф6А-I ГОСТ 5781-82 ℓ=2040	14	0 5кг

9066/6

Разраб	Потапенко		17.05.84	ТПР 820-04-16 85 - ВК-22.00		
Пров	Николаева		17.05.84			
Рук гр	Иоффе		17.05.84			
ГИП	Франк		17.05.84	Сетка арматурная С29	Стадия	Масса / Масштаб
Нач отд	Лисниченко		17.05.84		Р	20,5 /
Н контр	Сильченко		17.05.84		Лист	Листов 1
Привязан					Укргипроводхоз г Киев	
Инв.№						

Формат А4

Типовые проектные решения 820-04-16 85 Альбом VI

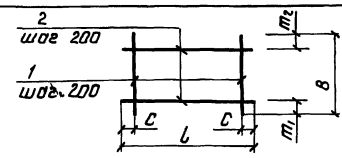

Формат	Зона	Поз	Обозначение	Наименование	Кол	Примечание
			820 ВС-23 00	С51		
Б4		1	-23 01	ф8А-III ГОСТ 5781-82 ℓ=1900	6	0,8кг
Б4		2	-05 02	ф6А-I ГОСТ 5781-82 ℓ=2100	5	0,5кг
			-23 00-01	С56		
Б4		1	-06 01	ф8А-III ГОСТ 5781-82 ℓ=2100	14	0,8кг
Б4		2	-23 02	ф6А-I ГОСТ 5781-82 ℓ=2650	11	0,6кг
			-23 00-02	С57		
Б4		1	-23 03	ф12А-III ГОСТ 5781-82 ℓ=2100	14	1 9кг
Б4		2	-23 02	ф6А I ГОСТ 5781-82 ℓ=2650	11	0 6кг
			-23 00-03	С58		
Б4		1	-23 04	ф12А-III ГОСТ 5781-82 ℓ=4060	11	3,6кг
Б4		2	-05 02	ф6А-I ГОСТ 5781-82 ℓ=2100	18	0,8кг

Марка	Размеры, мм					Масса кг
	L	C	B	m1	m2	
С51	2100	550	1900	550	550	7.3
С56	2650	25	2100	50	50	17.8
С57	2650	25	2100	50	50	33.2
С58	2100	50	4060	600	60	54.0

92

9066/6

Разраб	Потапенко		17.05.84	ТПР 820-04-16 85 - ВС-23 00		
Провер	Николаева		17.05.84			
Рук гр	Иоффе		17.05.84			
ГИП	Франк		17.05.84	Сетка арматурная С (С51, С56 С58)	Стадия	Масса / Масштаб
Нач отд	Лисниченко		17.05.84		Р	см табл / –
Н контр	Сильченко		17.05.84		Лист	Листов
Привязан					Укргипроводхоз г Киев	
Инв.№						

Формат А4

Альбом VI

Типовые проектные решения 820-04-16 85

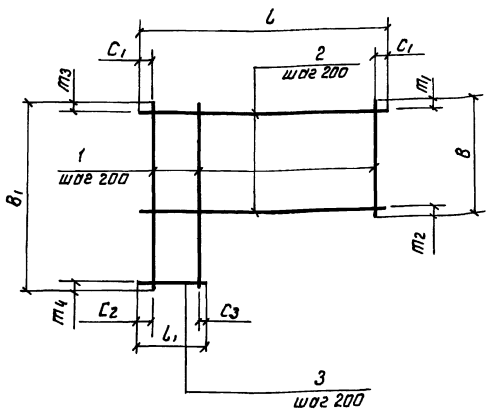

Марка	Размеры, мм										Масса кг
	l	C_1	l_1	C_2	C_3	B	m_1	m_2	B_1	m_3	m_4	
C48	2540	70	480	70	10	1880	40	40	3020	40	180	27 0
C49	2540	70	480	70	10	1880	40	40	3020	40	180	51 5
C50	2540	70	620	70	150	780	40	140	1920	40	280	14 3
C53	2040	20	640	20	20	1640	80	160	2580	80	300	19 5
C54	2040	20	640	20	20	1640	80	160	2580	80	300	41 4
C55	2040	20	440	20	20	780	80	100	1680	80	200	38 0

Формат	Зона	Поз	Обозначение	Наименование	Кол	Примечание
			820- -ВСм-24 00	С48		
Б4		1	-24 01	ф10А-III ГОСТ 5781-82 $l_{ср}$=2450	13	15 кг
Б4		2	-14 05	ф6А-I ГОСТ 5781-82 l=2540	10	0.6 кг
Б4		3	-22 02	ф6А-I ГОСТ 5781-82 $l_{ср}$=1330	5	0.3 кг
			-24 00-01	С49		
Б4		1	-24 02	ф14А-III ГОСТ 5781-82 $l_{ср}$=2450	13	3 0 кг
Б4		2	-14 02	ф8А-I ГОСТ 5781-82 l=2540	10	1 0 кг
Б4		3	-24 03	ф8А-I ГОСТ 5781-82 $l_{ср}$=1330	5	0.5 кг
			-24 00 02	С 50		
Б4		1	-24 04	ф10А-III ГОСТ 5781-82 $l_{ср}$=1350	13	0 8 кг
Б4		2	-14 05	ф6А-I ГОСТ 5781-82 l=2540	4	0 6 кг
Б4		3	-24 05	ф6А-I ГОСТ 5781-82 $l_{ср}$=1490	5	0.3 кг
			-24.00.03	С 53		
Б4		1	-24 06	ф10А-III ГОСТ 5781-82 $l_{ср}$=2110	11	1 3 кг
Б4		2	-09 06	ф6А-I ГОСТ 5781-82 l=2040	8	0.5 кг
Б4		3	-24 07	ф6А-I ГОСТ 5781-82 $l_{ср}$=1280	4	0.3 кг
			-24 00 04	С 54		
Б4		1	-24 08	ф14А-III ГОСТ 5781-82 $l_{ср}$=2110	11	3 0 кг
Б4		2	-24 09	ф8А-I ГОСТ 5781-82 l=2040	8	0 8 кг
Б4		3	-24 10	ф8А-I ГОСТ 5781-82 $l_{ср}$=1280	4	0 3 кг
			-24 00-06	С 55		
Б4		1	-24 11	ф10А-III ГОСТ 5781-82 $l_{ср}$=1230	11	3.2 кг
Б4		2	-09 06	ф6А-I ГОСТ 5781-82 l=2040	4	0.5 кг
Б4		3	-24 12	ф6А-I ГОСТ 5781-82 $l_{ср}$=1120	4	0 2 кг

9066/6

Разраб	Потапенко		17.05.84
Пров.	Николаева		18.05.84
Рук гр	Иоффе		18.05.84
ГИП	Фронк		18.05.84
Нач отд	Лисичевский		18.05.84
Н контр	Сильченко		18.05.84

ТПР 820-04-16 85- ВСм-24 00

Сетка арматурная С (С48...С50, С53 С55)

Стадия	Масса	Масштаб
Р	см табл	
Лист	Листов 1	

УКРГИПРОВОДХОЗ г Киев

Привязан

Инв №

Инв. № подл | Подпись и дата | Взам. инв. №

Формат А3

Альбом VI

Типовые проектные решения 820-04-16 85

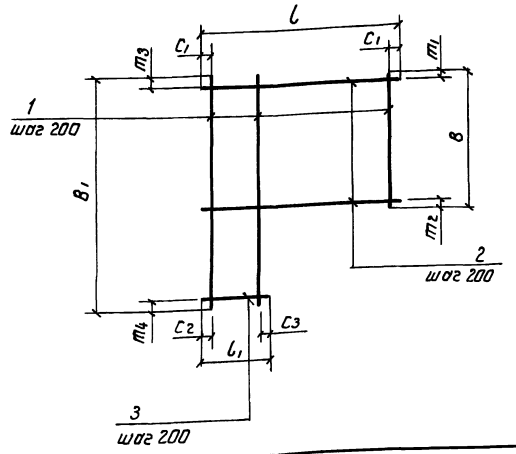

Марка	Размеры, мм										Масса кг
	l	C_1	l_1	C_2	C_3	B	m_1	m_2	B_1	m_3	m_4	
C59	2540	70	480	70	10	1880	40	40	3020	40	180	20 5
C60	2540	70	480	70	10	1880	40	40	3020	40	180	36 1
C61	2540	70	620	70	150	780	40	140	1920	40	280	37 7
C62	2040	20	640	20	20	1640	80	160	2580	80	300	26 1
C63	2040	20	440	20	20	780	80	100	1680	80	200	8 3

Формат	Зона	Поз	Обозначение	Наименование	Кол	Примечание
			820- -ВС-25.00	С59		
Б4		1	-25 01	ф8А-III ГОСТ 5781-82 $l_{ср}$=2450	13	1 0 кг
Б4		2	-14 05	ф6А-I ГОСТ 5781-82 l=2540	10	0 6 кг
Б4		3	-22 02	ф6А-I ГОСТ 5781-82 $l_{ср}$=1330	5	0 5 кг
			-25 00-01	С 60		
Б4		1	-25 02	ф12А-III ГОСТ 5781-82 $l_{ср}$=2450	13	2.2 кг
Б4		2	-14 05	ф6А-I ГОСТ 5781-82 l=2540	10	0 6 кг
Б4		3	-22 02	ф6А-I ГОСТ 5781-82 $l_{ср}$=1330	5	0.3 кг
			-25 00-02	С 61		
Б4		1	-25 03	ф8А-III ГОСТ 5781-82 $l_{ср}$=1350	13	2 6 кг
Б4		2	-14 05	ф6А-I ГОСТ 5781-82 l=2540	4	0 6 кг
Б4		3	-24 05	ф6А-I ГОСТ 5781-82 $l_{ср}$=1490	5	0 3 кг
			-25 00-03	С 62		
Б4		1	-25 04	ф12А-III ГОСТ 5781-82 $l_{ср}$=2110	11	1 9 кг
Б4		2	-09 06	ф6А-I ГОСТ 5781-82 l=2040	8	0 5 кг
Б4		3	-24 07	ф6А-I ГОСТ 5781-82 $l_{ср}$=1280	4	0.3 кг
			-25 00 04	С 63		
Б4		1	-25 05	ф8А-III ГОСТ 5781-82 $l_{ср}$=1230	11	0 5 кг
Б4		2	-09 06	ф6А-I ГОСТ 5781-82 l=2040	4	2 0 кг
Б4		3	-24 12	ф6А-I ГОСТ 5781-82 $l_{ср}$=1120	4	0 2 кг

93

9066/6

Разраб	Потапенко		17.05.84
Пров	Николаева		18.05.84
Рук гр	Иоффе		18.05.84
ГИП	Фронк		18.05.84
Нач отд	Лисичевский		18.05.84
Н контр	Сильченко		18.05.84

ТПР 820-04-16 85- ВС-25 00

Сетка арматурная С (С 59. С 63)

Стадия	Масса	Масштаб
Р	см табл	-
Лист	Листов 1	

УКРГИПРОВОДХОЗ г Киев

Привязан

Инв №

Инв. № подл | Подпись и дата | Взам. инв. №

Формат А3