ТИПОВОЙ ПРОЕКТ
124-87-151.87

12,13,14-ЭТАЖНЫЙ ОДНОСЕКЦИОННЫЙ 65-КВАРТИРНЫЙ ЖИЛОЙ ДОМ

СО СТЕНАМИ ИЗ КИРПИЧА

АЛЬБОМ III

УЗЛЫ АРХИТЕКТУРНО-СТРОИТЕЛЬНЫХ РЕШЕНИЙ-УАС2-1

РАЗРАБОТАН ПРОЕКТНЫМ ИНСТИТУТОМ „ДОНБАССГРАЖДАНПРОЕКТ"

ВВЕДЕН В ДЕЙСТВИЕ ИНСТИТУТОМ „ДОНБАССГРАЖДАНПРОЕКТ" ПРИКАЗ №-7 ОТ 26.02.87г.

Ц. 1-29 (С) КФ ЦИТП ГОССТРОЯ СССР 1988

КФ ЦИТП инв. №9650/3

				Привязан	
				Инв. №	

ТИПОВОЙ ПРОЕКТ
124-87-151.87

12,13,14-ЭТАЖНЫЙ ОДНОСЕКЦИОННЫЙ 65-КВАРТИРНЫЙ ЖИЛОЙ ДОМ
УЗЛЫ АРХИТЕКТУРНО-СТРОИТЕЛЬНЫХ РЕШЕНИЙ-УАС.2-1

ВЕДОМОСТЬ ЧЕРТЕЖЕЙ

ЛИСТ	НАИМЕНОВАНИЕ	ПРИМЕЧАНИЕ
1.	Перечень чертежей (начало)	
2	Перечень чертежей (окончание)	
3	Фрагмент №1	
4	Фрагмент №2	
5	Фрагменты №№ 3,8,9	
6	Фрагменты №№ 4,5,6 Система кирпичной кладки	
7	Фрагменты №№ 7,11	
8	Фрагмент №10	
9	Монтажная схема остекления терасы. Узлы	
10	Деталь установки ПР и ОП-1	
11	Деталь установки АПК-1	
12	Вход в подполье. Устройство подпольных каналов	

Настоящий проект выполнен в соответствии с действующими нормами и правилами (в том числе взрывопожарной безопасности)

Гл. архитектор проекта Вигдергауз П.И.

Гл. инженер проекта Тимарцев Ю.Н.

1987г.

2
9550/3

Нач. МПА	Листопад		
Н. конс.	Повышин		
ГАП	Вигдергауз		
ГИП	Тимарцев		
Рук. гр.	Простомолин		
Разраб.	Купырев		
Провер.	Простомолин		
Н. контр.	Чистякин		

т.п. 124-87-151.87 УАС.2-1

65-кв. 12,13,14-эт. жилой дом со стенами из кирпича.

Перечень чертежей (начало)

Стадия	Лист	Листов
Р	1	32

ГПИ Ленинградский Промстройпроект г. Донецк

Привязан

Инв. №

Согласовано

Инв. № подл. | Подпись и дата | Взам. инв. №

Лист	Наименование	Примечание
13	Монолитные участки УМ1÷УМ4, УМ6	
14	Монолитные участки УМ5; УМ7-УМ9.	
15	Монолитные участки УМ10÷УМ12.	
16	Монолитные участки УМ1, УМ3, УМ4, УМ6, УМ7, УМ8. Сборочный чертеж	
17	Монолитные участки УМ6; УМ9÷УМ10 Сборочный чертеж	
18	Монолитные участки УМ2, УМ11. Сборочный чертеж Узлы 1,2.	
19	Монолитный участок УМ13 Сборочный чертеж.	
20	Ведомость расхода стали на элемент	
21	Детали армирования стен под опорами. Перемычек. Детали армокаменного пояса	
22	Схемы расположения металлических ограждений балконов и лоджий. Узлы 1,2.	
23	Узлы 3÷7	
24	Узлы 8,9	
25	Узлы 10÷14	
26	Узлы 15÷18	
27	Узлы 19÷26	
28	Узлы 27÷29. Деталь установки. Асбестоцементной двери.	
29	Узлы 30÷36	
30	Узлы 37÷39	
31	Узлы 40÷43	
32	Узлы 44÷49	

3

9650/3

Нач.АПК	Пластинина		т.п. 124-87-151.87 УАС.2-1
Н.конст.	Пальшин		
ГАП	Погергауз		65-кв.12,13,14-эт. жилой дом со стенами из кирпича. Перечень чертежей (окончание)
ГИП	Шадрев		Стадия Р, Лист 2, Листов
Рук.гр.	Пристинский		
Разраб.	Кулыгин		Донбассгражданпроект г. Донецк
Провер.	Пристинский		
Н.конт.	Кулыгин		

Инв. № подл. | Подпись и дата | Взам. инв. №

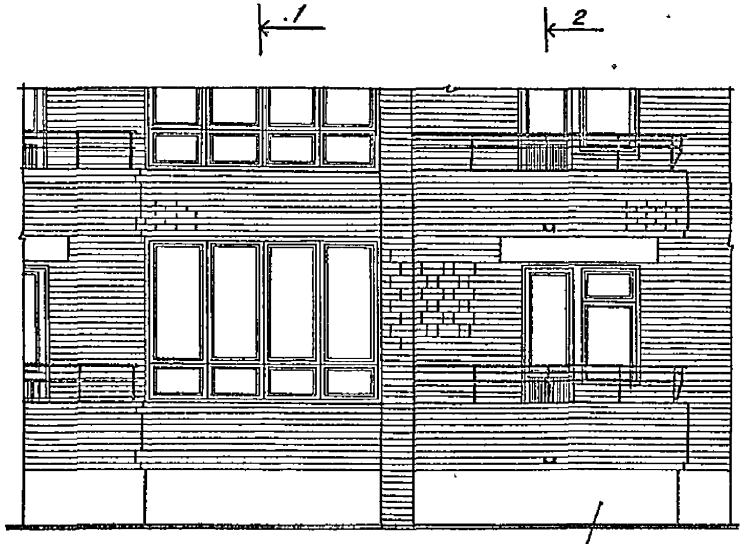

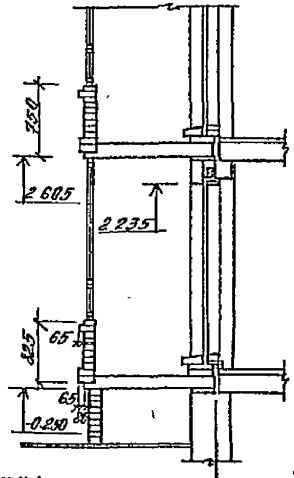

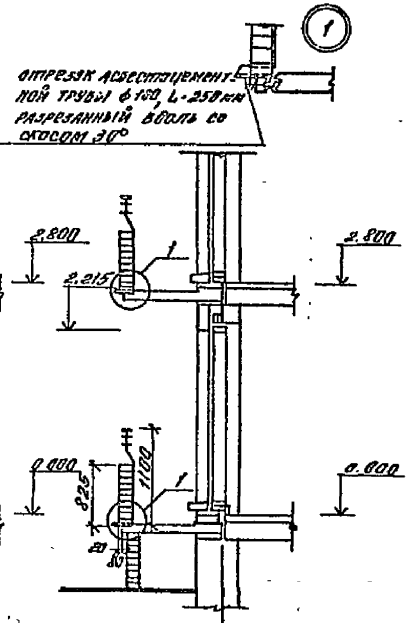

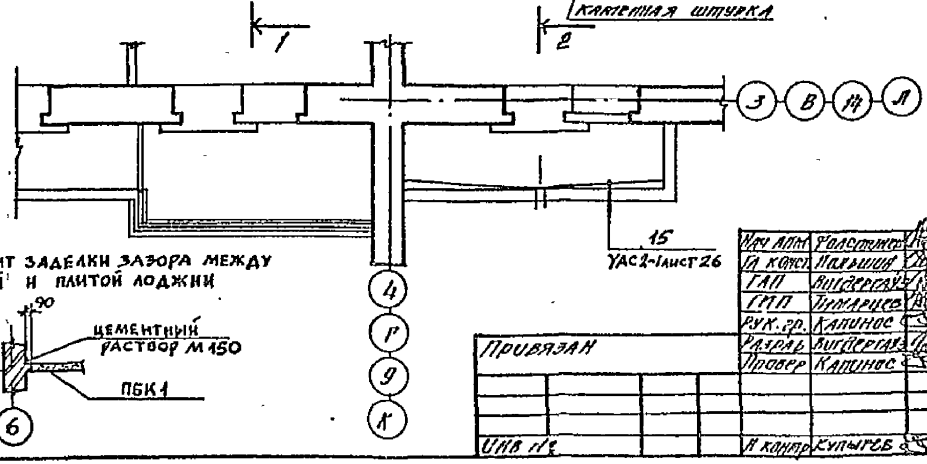

Фрагмент заделки зазора между стеной и плитой лоджии

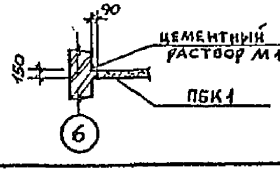

Нач. АПМ	Толстенко			т.п. 124-87-15У.87		УАС 2-1	
Гл. конст.	Пархицкий						
ГАП	Виссеренов						
ГИП	Пономарев						
Рук. гр.	Капинос						
Разраб.	Виссеренов			65-кв 12,13,14 этажный жилой дом со стенами из кирпича	Стадия	Лист	Листов
Провер.	Капинос				Р	3	
Привязан				Фрагмент 1	Донбассгражданпроект г. Донецк		
Инв. №							
			Н. контр.	Купырев			

Инв. № подл. | Подпись и дата | Взам. инв. №

4
9850/3

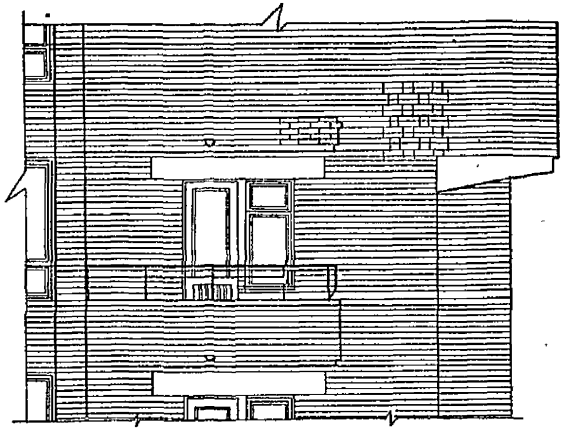

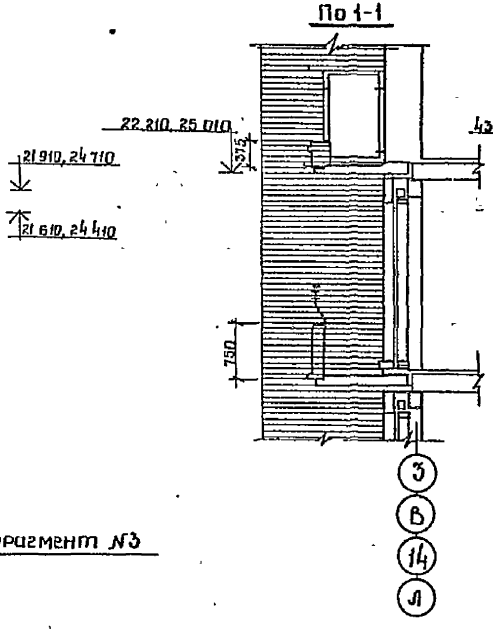

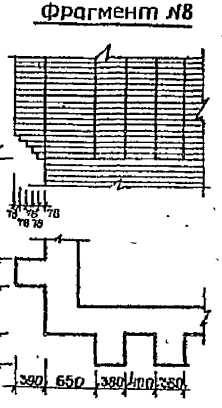

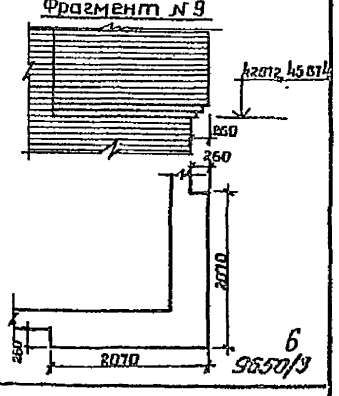

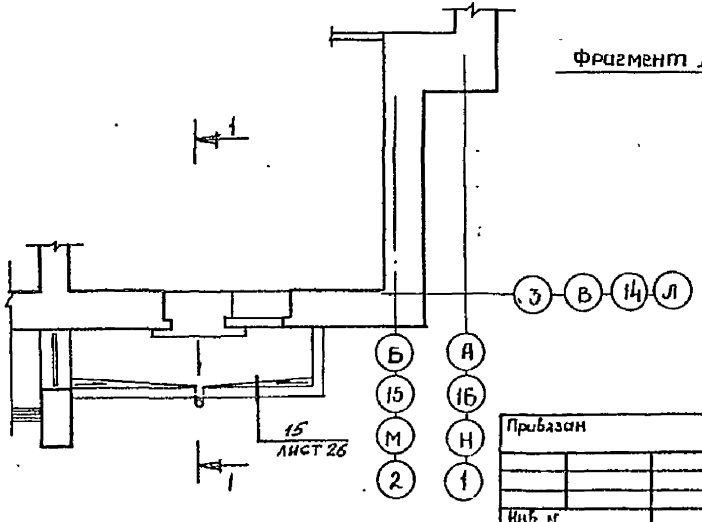

6
9850/3

Нач АПМ	Пластинин		т.п. 124-87-15х87			УАС2-1	
Гл конст	Полыгин						
ГАП	Вигдерович						
ГИП	Шмарцев						
Рук гр	Копинос						
Привязан	Разраб	Вигдерович	65-кв 12,13,14-эт жилой дом со стенами из кирпича	Стадия	Лист	Листов	
	Провер	Копинос		Р	5		
Инв N	Н. контр	Купырев	Фрагменты NN 3,8,9	ДОНБАССГРАЖДАНПРОЕКТ г Донецк			

Инв N подл | Подпись и дата | Взам. инв. N

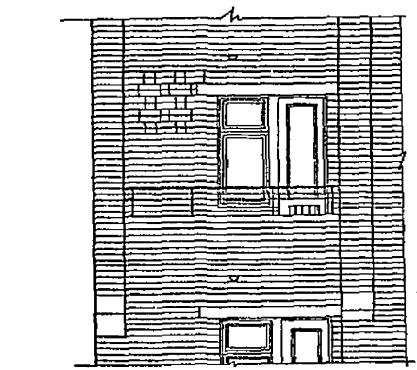

Фрагмент N 4

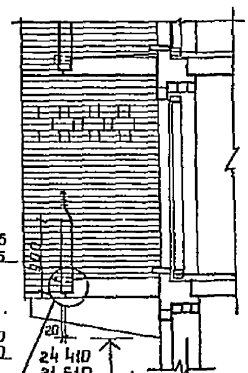

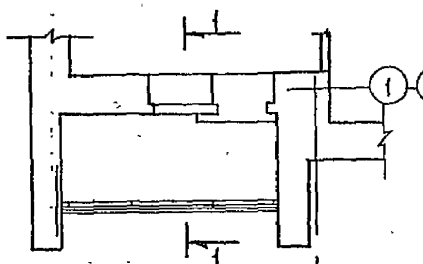

Фрагмент N5

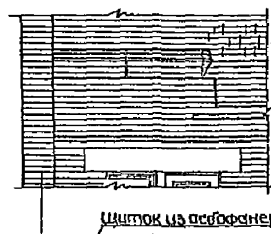

По 1-1

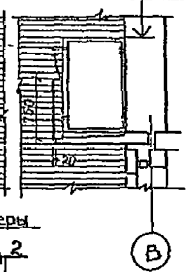

По 2-2

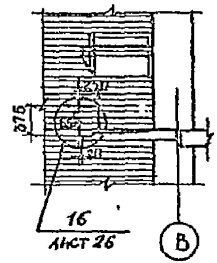

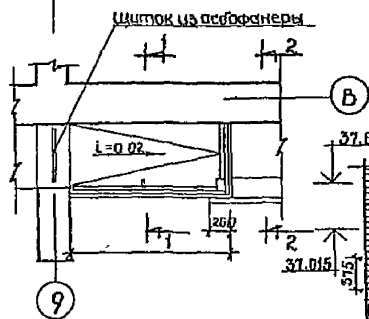

Фрагмент N6

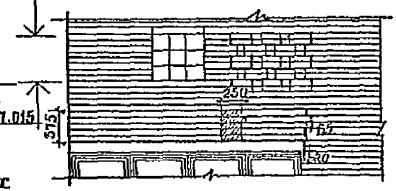

Система кладки наружных стен кроме ограждений лоджий

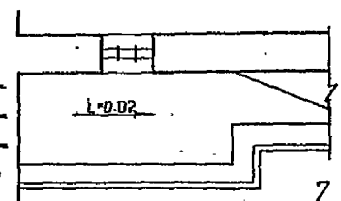

7
9850/3

Нач. отд.	Постников		т.п.124-87-151.87		УАС 2-1
Гл. констр.	Польшин				
ГАП	Вигдергауз				
ГИП	Пимкарев				
Рук. гр.	Капинос				
Разраб.	Вигдергауз		65-кв 12,13,14-эт жилой дом со стенами из кирпича	Стадия	Лист	Листов
Провер.	Капинос			Р	6	
Н. контр.	Кулырев		Фрагменты NN 4,5,6 система кирпичной кладки.	ДОНБАССГРАЖДАНПРОЕКТ г. Донецк		

Привязан

Инв. N

Инв. N подл. | Подпись и дата | Взам. инв. N

Фрагмент №11

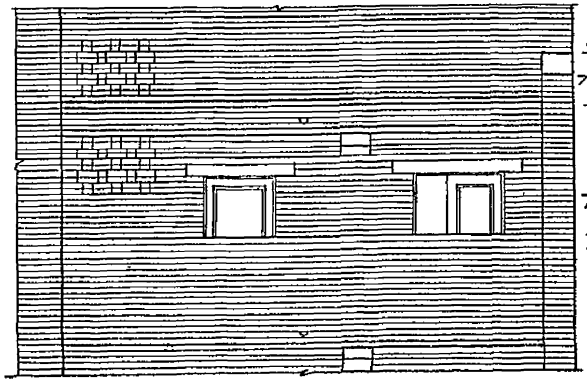

по 1-1

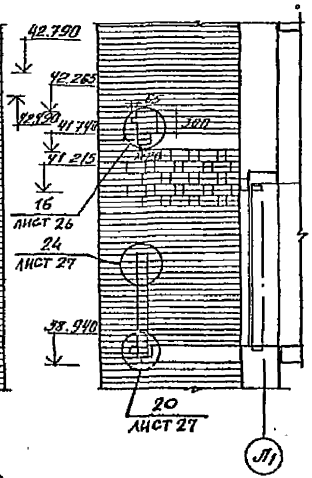

Фрагмент №7

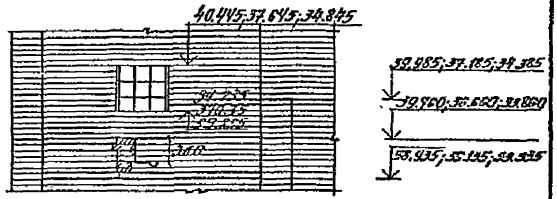

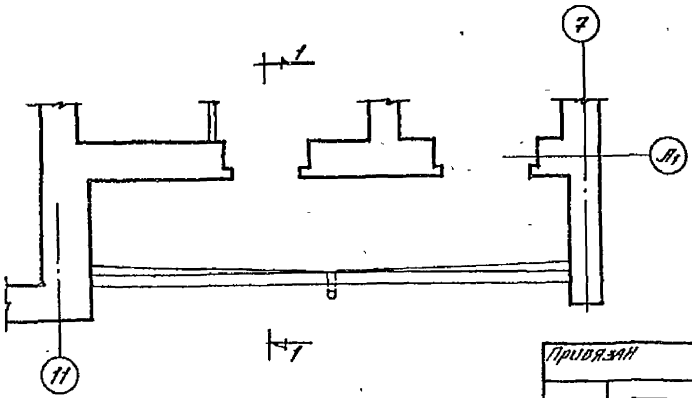

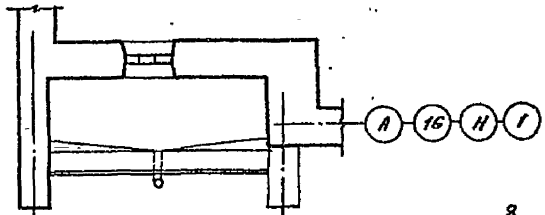

14 В 3 Л Н 5 А 12

8

9650/3

Нач.отд.	Толстинов		т.п.124-87-15.87			УАСР-1	
Гл.конст.	Полянин						
ГАП	Бугдерман						
ГИП	Гитарцев						
Рук.гр.	Калинов						
Разраб.	Бугдерман		65 кв.12,13,14-эт жилой дом со стенами из кирпича	Стадия	Лист	Листов	
Провер.	Калинов			Р	7		
Н.контр.	Купыгев		Фрагменты №№7,11	ДОНБАССГРАЖДАНПРОЕКТ г.Донецк			

Приобрен

Инв. №

Инв. № подл. | Подпись и дата | Взам. инв. №

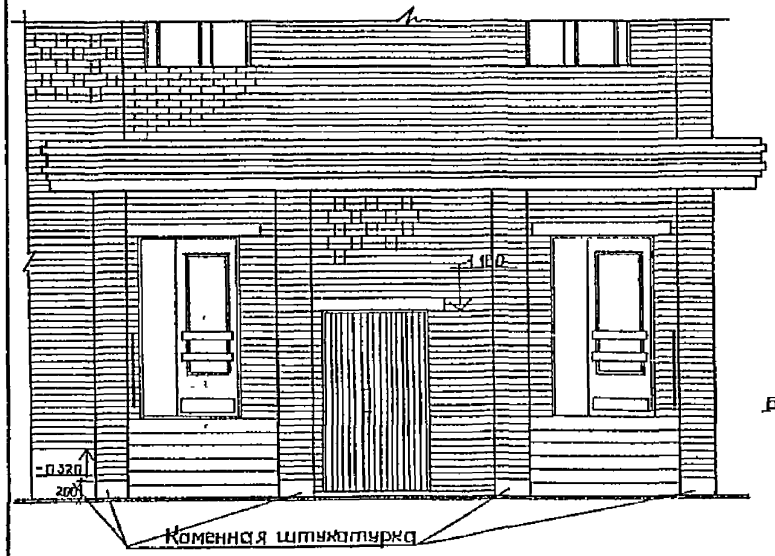

Фрагмент №10

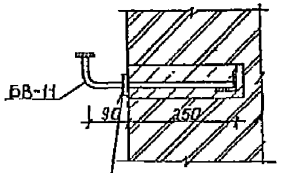

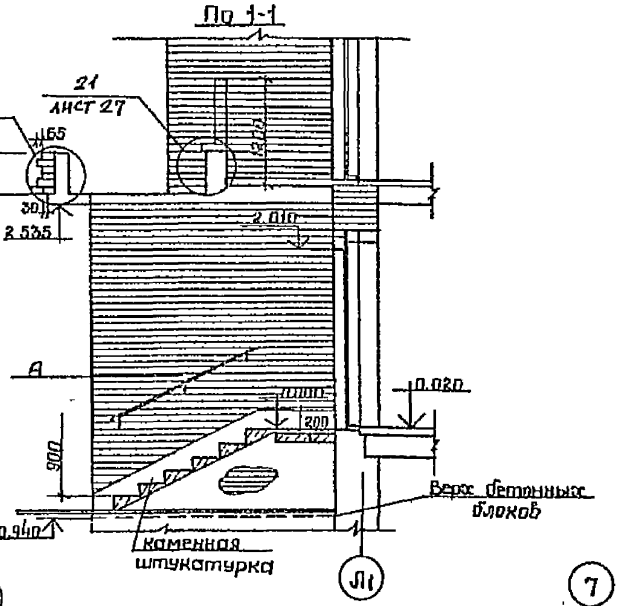

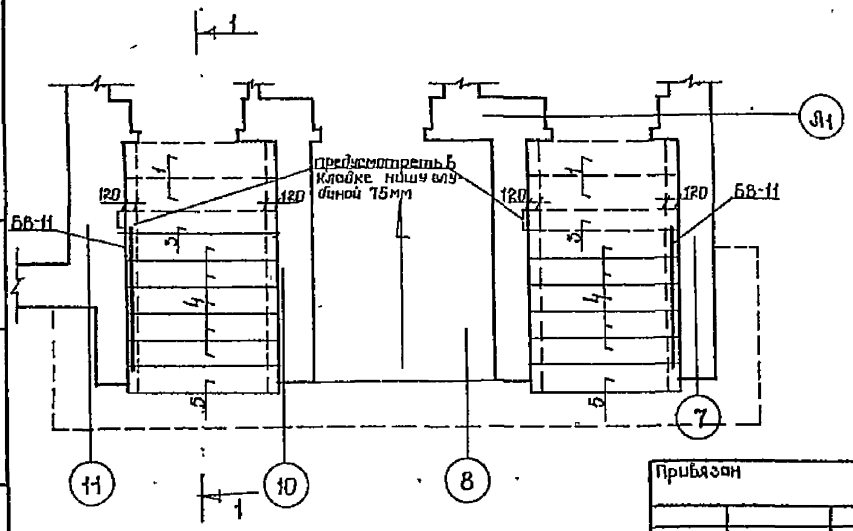

План козырька

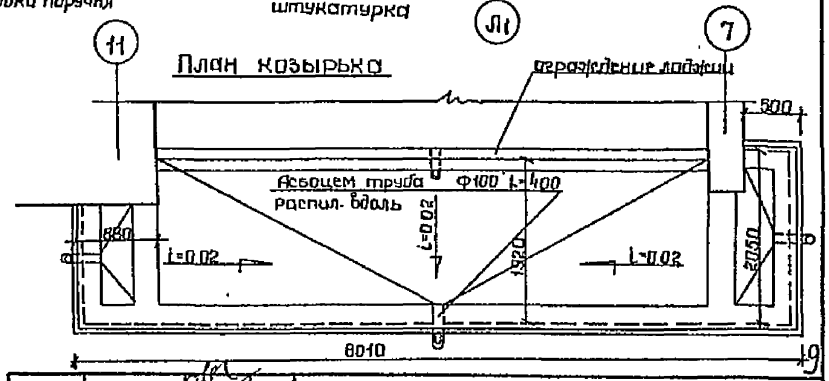

Нач. АПМ	Толстинский			т.п. 124-87-151.87			УАС 2-1
Гл. конст.	Полынин						
ГАП	Выдерганов						
ГИП	Тимарцев						
Рук. гр.	Калинов						
Разраб.	Выдерганов			65-кв 12,13,14-эт жилой дом со стенами из кирпича	Стадия	Лист	Листов
Провер.	Калинов				Р	8	
Привязан							
Инв. №				Фрагмент №10	ДОНБАССГРАЖДАНПРОЕКТ г.Донецк		
Н.контр.	Купырев						

9650/3

Инв. N подл. | Подпись и дата | Взам. инв. N

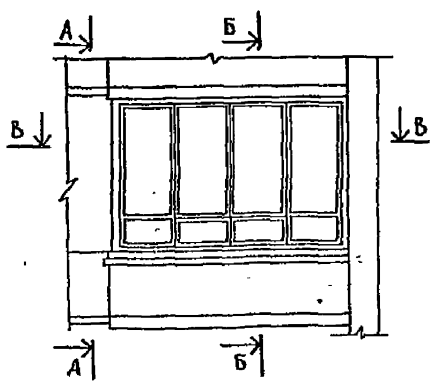

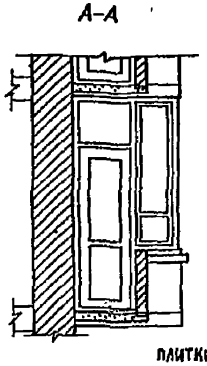

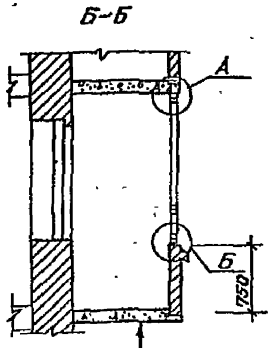

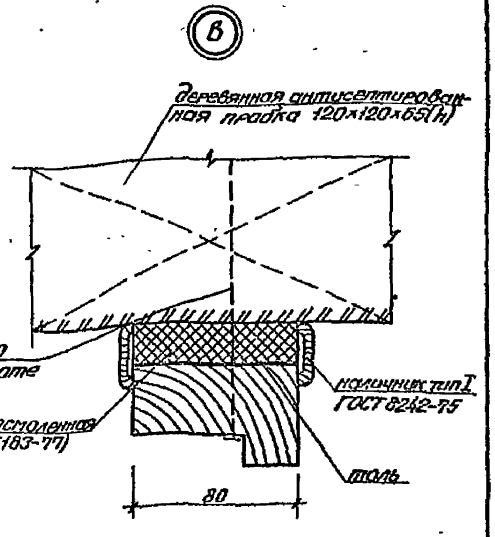

плитки поливинилхлоридные
ГОСТ 16475-81 на мастике
плита железобетонная

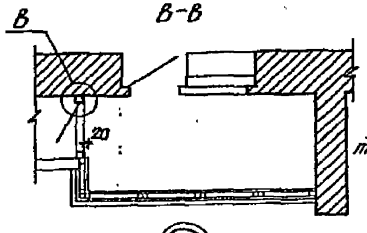

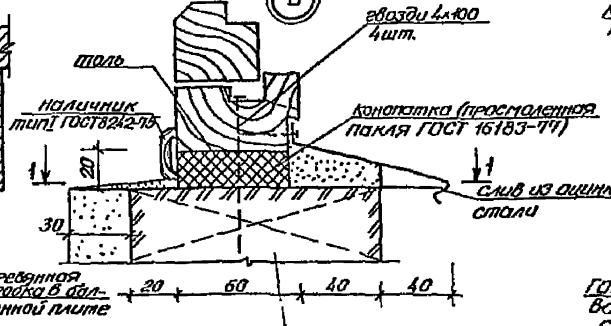

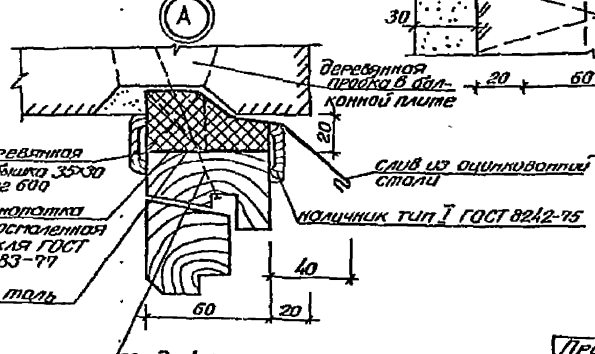

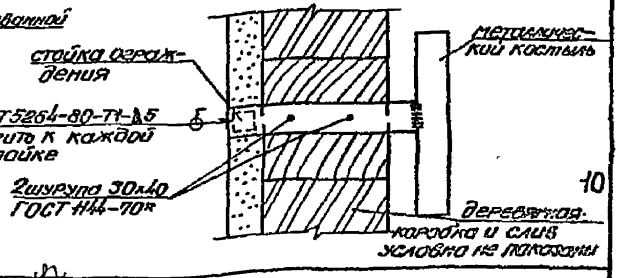

Нач. АПН	Толстиков		т.п. 124-87-151.87	УАС 2-1	
Гл. конст.	Польшин				
ГАП	Вигдерман				
ГИП	Тимофеев				
Рук. гр.	Капинос				
Разраб.	Купырев		65-Х6 12,13,14-эт. жилой дом со стенами из кирпича	Стадия: Р	Лист: 9 / Листов:
Пробит	Вигдергауз				
Н. контр.	Купырев		Монтажная схема остекления террасы. Узлы	ДОНБАССГРАЖДАНПРОЕКТ г. Донецк	

Привязан

Инв. №

9650/3

Инв. № подл. | Подпись и дата | Взам. инв. №

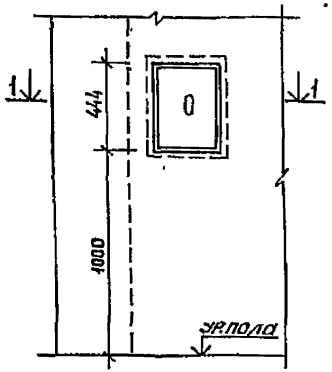

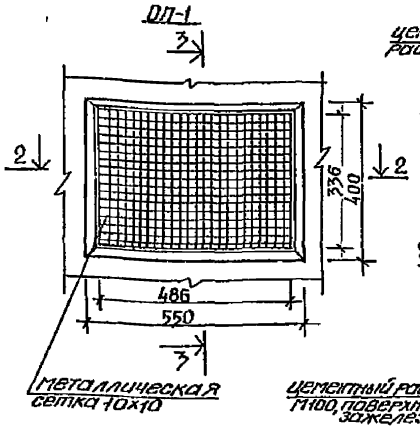

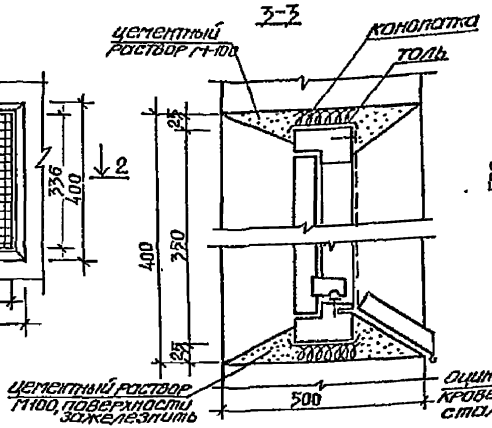

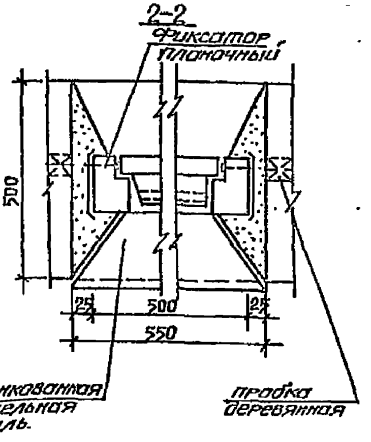

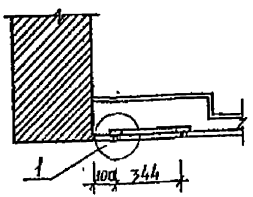

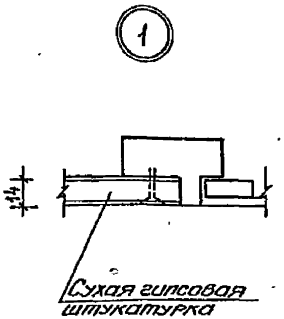

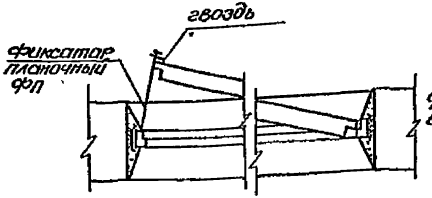

Примечания:

1. Все деревянные детали окна-пробка до установки должны быть антисептированы.
2. Оконную коробку и металлическую сетку окрасить серой эмалью.

11
9650/3

Нач.АПМ	Толстинёв			т.п. 124-87-151.87		УАС 2-1	
Гл.констр	Польшин						
ГАП	Виеберах						
ГИП	Тамарцев						
Вед.ар.	Пристинский						
Вед.инж.	Купырев			65-кв.12,13,14-эт.жилой дом со стенами из кирпича	Стадия	Лист	Листов
Провер.	Пристинский				Р	10	
Привязан				Деталь установки ЛР и ОП-1.	ДОНБАССГРАЖДАНПРОЕКТ г.Донецк		
Инв.№				Н.контр. Купырев			

Инв.№подл. | Подпись и дата | Взам.инв.№

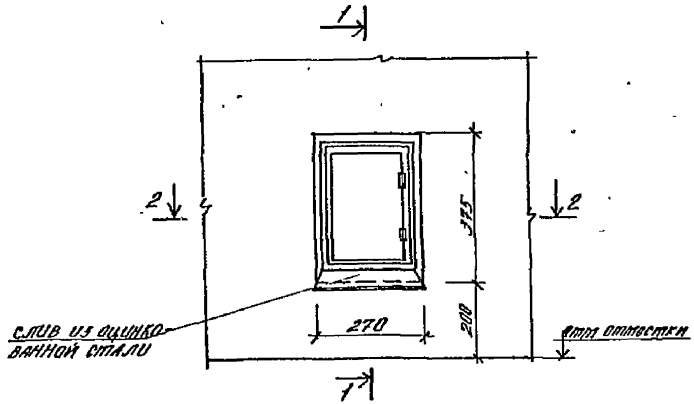

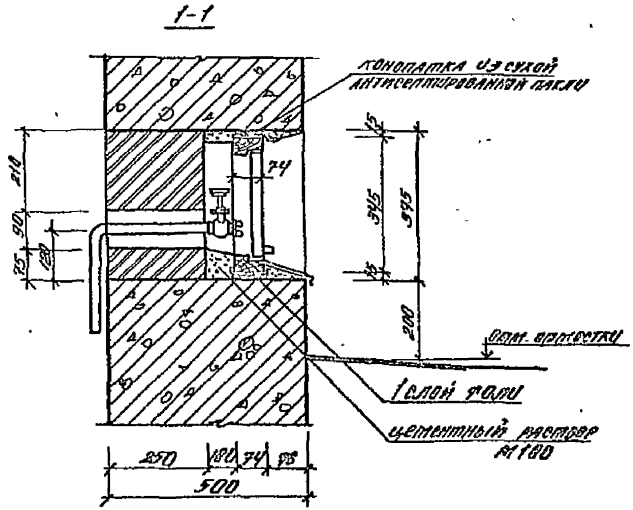

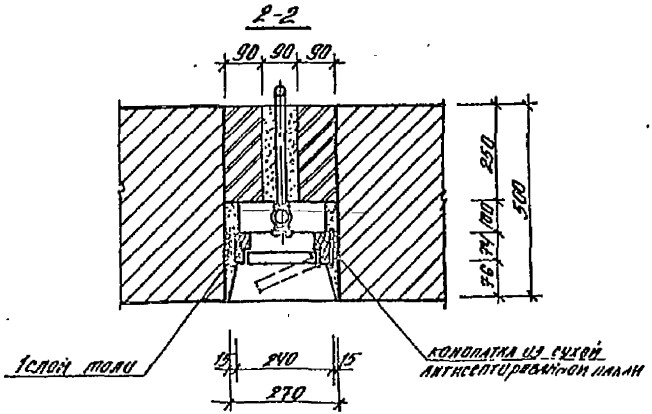

12..
9650/3

Нач. отд.	Тарасенко		т.п. 124-87-151.87 УАС 2-1
Гл. конс.	Полышин		
ГАП	Видерман		
ГИП	Тимарцев		
Рук. гр.	Калинов		
Разраб.	Кульков		
Проверил	Видерман		
Н. контр.	Кульков		

Привязан

Инв. №

66-кв 12,13,14 эт жилой дом со стенами из кирпича	Стадия	Лист	Листов
	Р	11	
Деталь установки ДПК-1	Донвестгражданпроект г. Донецк		

Согласовано

Взам. инв. №

Подпись и дата

Инв. № подл.

Вход в подполье

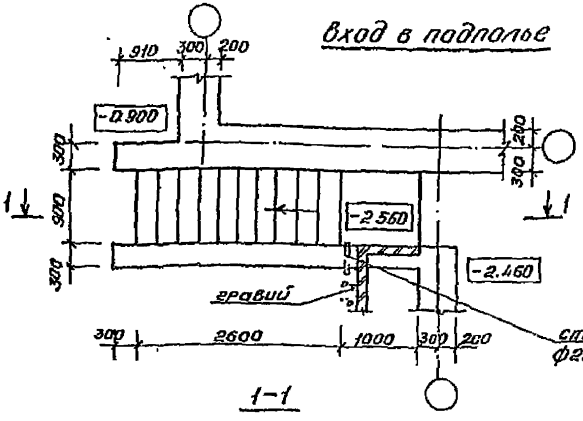

1-1

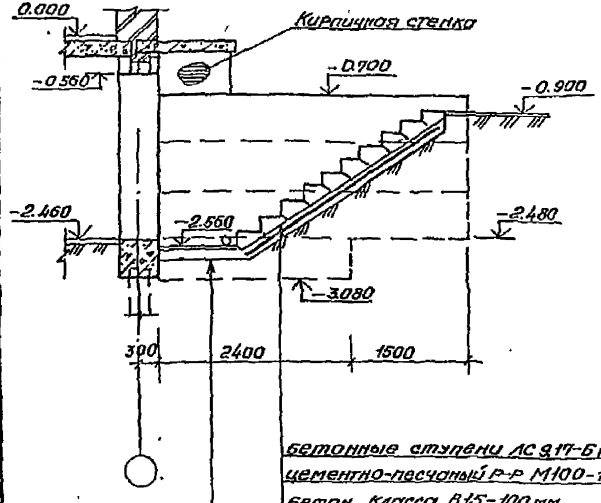

Канал ввода теплосети

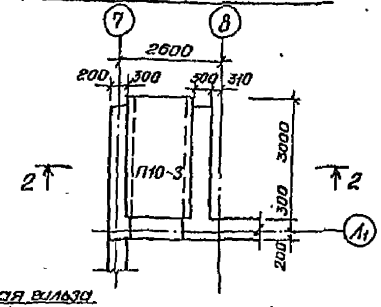

Подпольный канал мусоросборника

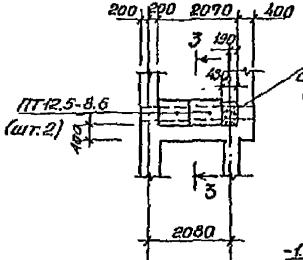

3-3

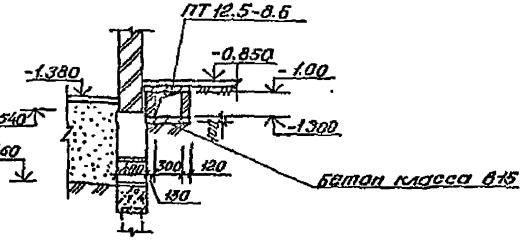

2-2

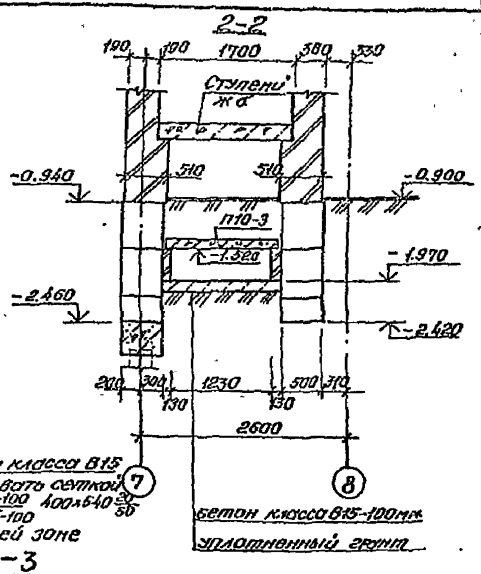

13
9650/3

бетонные ступени АС 9.17-6 (шт.10)
цементно-песчаный р-р М100-10 мм.
бетон класса В15-100 мм.
армированный сеткой
С ф5врI-200 880х2640 20/40
ф5врI-200
уплотненный грунт

стяжка из цементно-песчаного р-ра М150-20 мм
бетон класса В15 100мм.

Нач.АПР	Толстинов		т.п. 124-87-151.87 УАС 2-1
Гл.архит.	Полыгин		
ГИП	Виеберегз		
ГНП	Литарев		
Рук.гр.	Пристинский		
Ответ.	Выбиначка		65-кв.12,13,14-этажный жилой дом со стенами из кирпича.
Провер.	Пристинский		
Н.контр.	Пристинский		Вход в подполье. Устройство подпольных каналов

Привязан

Инв.№

Стадия	Лист	Листов
Р	12	

ДОНБАССГРАЖДАНПРОЕКТ г. Донецк

Инв.№подл. | Подпись и дата | Взам.инв.№

Формат	Зона	Поз.	Обозначение	Наименование	Кол.	Примечание Масса ед. кг
				УМ1		
			УАС2-1 лист 16	Сборочный чертеж		
				Сборочные единицы		
		1	ГОСТ 8478-81	С $\frac{4ВрI200}{5ВрI200}$ 1010×2540 $\frac{70}{35}$	1	3.4
		2		С $\frac{4ВрI200}{5ВрI200}$ 1010×3190 $\frac{95}{35}$	1	4.22
		3	ГОСТ 6727-80	ф5ВрI L=1000	1	0.14
				Материалы:		
			ГОСТ 7473-76	Бетон тяжелый кл. В15	1.15	м³
				Показатели		
				Масса стали	7.76	кг
				УМ2		
			УАС2-1 лист 18	Сборочный чертеж		
				Сборочные единицы		
		1	УМ1.1-1 лист 40	Каркас К24	2	2.2
		2	ГОСТ 6727-80	Отд. стержень ф4ВрI L=360	10	0.05
				Материалы:		
			ГОСТ 7473-76	Бетон тяжелый кл. В15	0.25	м³
				Показатели:		
				Масса стали	7.1	кг
				УМ3		
			УАС2-1 лист 16	Сборочный чертеж		
				Сборочные единицы		
		1	ГОСТ 8478-81	С $\frac{4ВрI200}{5ВрI200}$ 990×2540 $\frac{70}{95}$	1	3.02
		2		С $\frac{4ВрI200}{5ВрI200}$ 990×3190 $\frac{95}{95}$	1	3.75

Формат	Зона	Поз.	Обозначение	Наименование	Кол.	Примечание Масса ед. кг
				Материалы:		
			ГОСТ 7473-76	Бетон тяжелый кл. В15	1.07	м³
				Показатели		
				Масса стали	6.77	кг
				УМ4		
			УАС2-1 лист 16	Сборочный чертеж		
				Сборочные единицы:		
		1	УМ1.1-1 лист 40	Каркас К25	3	19.97
		2	ГОСТ 6727-80	Отд стержень ф5ВрI L=280	22	0.04
				Материалы:		
			ГОСТ 7473-76	Бетон тяжелый кл. В15	0.94	м³
				Показатели:		
				Масса стали	88.75	кг
				УМ6		
			УАС2-1 лист 17	Сборочный чертеж		
				Сборочные единицы		
		1	УМ1.1-1 лист 40	Каркас К26	4	1.16
		2	ГОСТ 8478-81	С $\frac{5ВрI200}{5ВрI200}$ 1020×1280 $\frac{40}{10}$	1	2.13
		3	ГОСТ 6727-80	Отд. стержень ф4ВрI L=180	12	0.02
		4		УМ-9	1	17.28
				Материалы:		
			ГОСТ 7473-76	Бетон тяжелый кл. В15	0.47	м³
				Показатели:		
				Масса стали	24.29	кг

Нач. АПМ	Пристинский		
Гл. констр.	Полышин		
ГАП	Вилегржан		
ГИП	Шимарцев		
Рук. гр.	Пристинский		
Разраб.	Лобаненцева		
Провер.	Пристинский		
Н. контр.	Пристинский		

Привязан

Инв. №

9650/3

ТП 124-87-151.87 УАС2-1

65-кв 12,13,14-эт жилой дом со стенами из кирпича

Стадия	Лист	Листов
Р	13	

Монолитные участки УМ1 ÷ УМ4, УМ6

ДОНБАССГРАЖДАНПРОЕКТ г. Донецк

Инв. № подл. | Подпись и дата | Взам. инв. №

Формат	Зона	Поз	Обозначение	Наименование	Кол.	Примечание Масса ед. кг
				УМ5		
			УАС2-1 лист 16	Сборочный чертеж		
				Сборочные единицы:		
		1	ГОСТ 8478-81	С $\frac{6ВШ\ 250}{10ВШ\ 200}$ 1920×5550 $\frac{76}{65}$	1	60.71
		2	УМ1.1-1 лист 44	Сетка С1	1	4.84
		3	УМ1.1-1 лист. 44	С2	2	1.92
		4	ГОСТ 5781-82	Отд стержень Ф10АIII L=1500	4	0.93
		5		L=600	4	0.37
		6	УМ1.1-1 лист 13	Изделие закладное М2	8	4.36
		7	УМ1.1-1 лист 13	М3	2	2.66
				Материалы:		
			ГОСТ 7473-76	Бетон тяжелый кл. В15	1.58	$м^3$
				Показатели:		
				Масса стали	1019	кг
				УМ7		
			УАС2-1 лист 16	Сборочный чертеж		
				Сборочные единицы:		
		1	УМ1.1-1 лист 40	Каркас К27	2	1.90
		2	ГОСТ 6727-80	Отд. стержень Ф4ВрI L=130	26	0.01
				Материалы:		
			ГОСТ 7473-76	Бетон тяжелый кл. В15	0.13	$м^3$
				Показатели:		
				Масса стали	4.06	кг

Формат	Зона	Поз	Обозначение	Наименование	Кол.	Примечание Масса ед. кг
				УМ8		
			УАС2-1 лист 16	Сборочный чертеж		
				Сборочные единицы		
		1	УМ1.1-1 лист 40	Каркас К26	2	1.16
		2	ГОСТ 6727-80	Отд стержень Ф4ВрI L=130	16	0.01
				Материалы:		
			ГОСТ 7473-76	Бетон тяжелый кл. В15	0.08	$м^3$
				Показатели:		
				Масса стали	248	кг
				УМ9		
				Сборочный чертеж		
			УАС2-1 лист 17	Сборочные единицы:		
		1	УМ1.1-1 лист 44	Сетка С3	1	15.69
		2	УМ1.1-1 лист 44	С4	1	11.35
		3	УМ1.1-1 лист 40	Каркас К28	6	0.72
		4	УМ1.1-1 лист 40	К29	1	1.56
		5	УМ1.1-1 лист 40	К30	1	1.62
		6	УМ1.1-1 лист 44	Сетка С5	4	1.63
		7	ГОСТ 6727-80	Отд. стержень Ф5ВрI L=160	18	0.02
				Материалы:		
			ГОСТ 7473-76	Бетон тяжелый кл. В15	1.07	$м^3$
				Показатели		
				Масса стали	47.41	кг

Взам. инв. N | Подпись и дата | Инв. N подл.

Нач. ОПМ	Тростинский	
Гл. конст.	Польшин	
ГАП	Виздерган	
ГИП	Тимарцев	
Рук. гр.	Пристинский	
Разраб.	Оболенцева	
Пробер.	Пристинский	
Н. контр.	Пристинский	

Привязан

Инв. N

9650/3

т.п. 124-87-151.87 УАС2-1

65-кв 12,13,14-эт. жилой дом со стенами из кирпича

Стадия	Лист	Листов
Р	14	

Монолитные участки УМ5; УМ7-УМ9.

Донбассгражданпроект г. Донецк

Формат	Зона	Поз.	Обозначение	Наименование	Кол.	Примечание Масса ед. кг
				УМ 10		
			УАС 2-1 лист 17	Сборочный чертеж		
				Сборочные единицы:		
		1.	УМ1.1-1 лист 40	Каркас К26	4	1.16
		2	ГОСТ 8478-81	С $\frac{5\text{Вр}I\ 200}{5\text{Вр}I\ 200}$ 1400×1530 $\frac{65}{100}$	1	3.16
		3.	ГОСТ 6727-80	отд стержень ф4ВрI L=300	8	0.03
				Материалы:		
			ГОСТ 7473-85	Бетон тяжелый кл.В15	0.64	м³
				Показатели:		
				Масса стали	8.04	кг
				УМ 11		
			УМ1.1-1 лист 18	Сборочный чертеж		
				Сборочные единицы:		
		1	ГОСТ 8478-81	С $\frac{4\text{Вр}I\ 200}{5\text{Вр}I\ 200}$ 940×2080 $\frac{40}{70}$	1	2.45
				Материалы		
			ГОСТ 7473-85	Бетон тяжелый кл. В15	0.17	м³
				Показатели:		
				Масса стали	2.46	
				УМ12		
			УАС 2-1 лист 18	Сборочный чертёж		
				Сборочные единицы:		
		1	ГОСТ 8478-81	С $\frac{5\text{Вр}I\text{-}200}{5\text{Вр}I\text{-}200}$ 2450×3110 $\frac{55}{15}$	2	11.42
		2.		С $\frac{5\text{Вр}I\text{-}200}{5\text{Вр}I\text{-}(200)+100}$ 480×580 $\frac{45}{40}$	2	0.53
		3	УМ1.1-1 лист 42	Сетка СП2	2	0.93

Формат	Зона	Поз.	Обозначение	Наименование	Кол.	Примечание Масса ед. кг
				Материалы:		
			ГОСТ 7473-85	Бетон тяжелый кл. В15	1.18	м³
				Показатели:		
				Масса стали	25.76	

16
9650/3

Нач.ПМ	Гостенцев		т.п. 124-87-151.87 УАС 2-1
Гл.констр	Повышин		
ГАП	Вихерева		
ГИП	Шмарцев		
Рук.гр	Протинский		
Вып.гр	Ибишев		65-кв 12,13,14-эт жилой дом со стенами из кирпича — Стадия Р, Лист 15, Листов
Провер	Протинский		
Н.контр	Протинский		Монолитные участки УМ 10 ÷ УМ12 — ДОНБАССГРАЖДАНПРОЕКТ г Донецк

Привязан

Инв. N

Инв. N подл. | Подпись и дата | Взам. инв. N

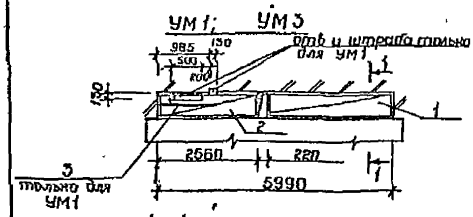

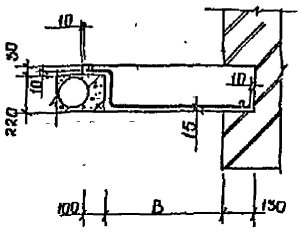

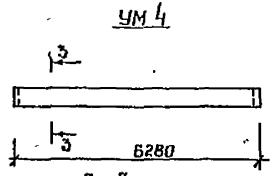

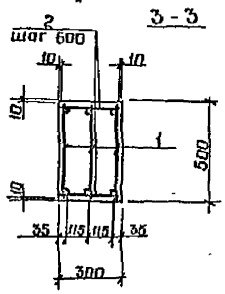

марка элемента	B	L
УМ1	660	
УМ3	570	
УМ7		3880
УМ8		2480

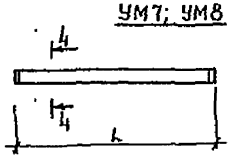

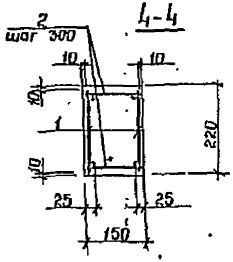

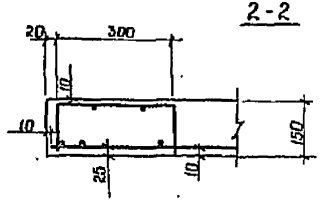

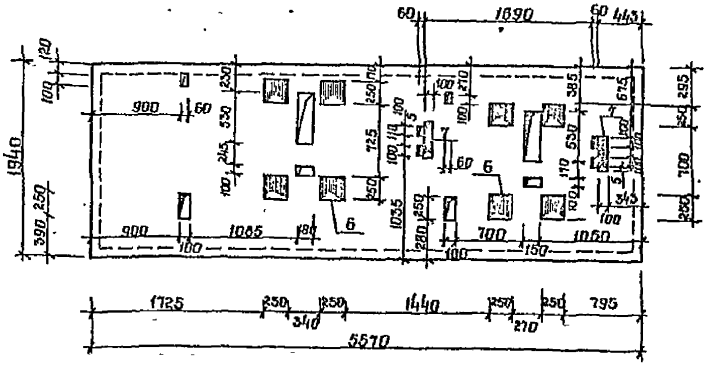

Схема армирования УМ5

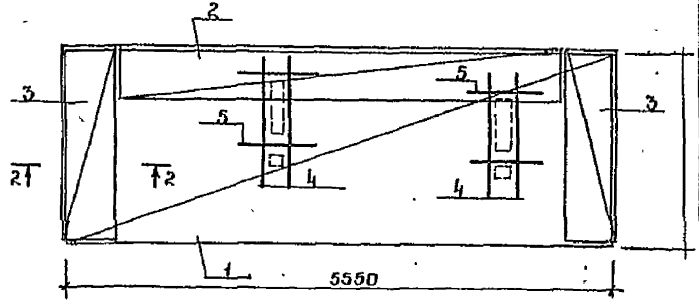

В пределах отверстий арматуру сеток разрезать и отогнуть в тело бетона.

17
9650/3

Нач. АПМ	Плястинев		т.п. 124-87-151.87	УАС 2-1	
Гл.констр.	Полыгин				
ГАП	Вигдергауз				
ГИП	Тимарцев				
Рук.гр.	Прилутинский				
Разраб.	Оболенцев		65 кв 12,13,14-эт жилой дом со стенами из кирпича	Стадия: Р	Лист: 16 / Листов:
Провер.	Пристинский				
Н.контр.	Пристинский		Монолитные участки УМ1, УМ3, УМ4, УМ5, УМ7, УМ8 Сборочный чертеж.	ДОНБАССГРАЖДАНПРОЕКТ г. Донецк	

Привязан :

Инв. №

Инв. № подл. | Подпись и дата | Взам. инв. №

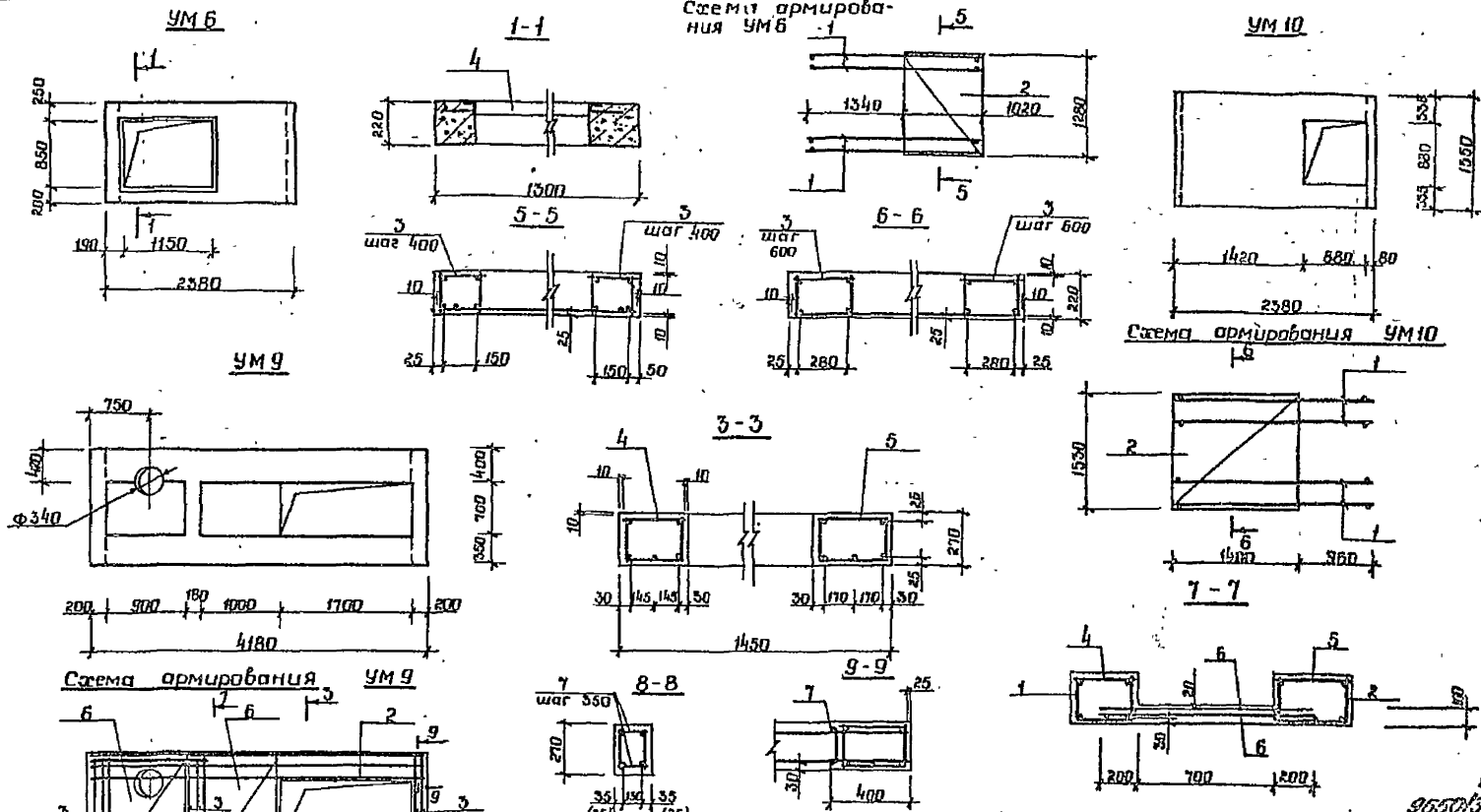

Нач. АПМ	Толстошиев		
Гл. констр.	Польшин		
ГАП	Выгдерович		
ГИП	Тихорукий		
Рук. гр.	Простинский		
Разраб.	Абаленцева		
Провер.	Простинский		
Н. контр.	Простинский		

т.п. 124-87-151.87 УАС 2-1

Привязан

Инв. №

85-кв 12,13,14-эт. жилой дом со стенами из кирпича

Монолитные участки УМ6; УМ9 ÷ УМ10

Сборочный чертеж

Стадия	Лист	Листов
Р	17	

Донбассгражданпроект г. Донецк

18

9550/3

Инв. № подл. | Подпись и дата | Взам. инв. №

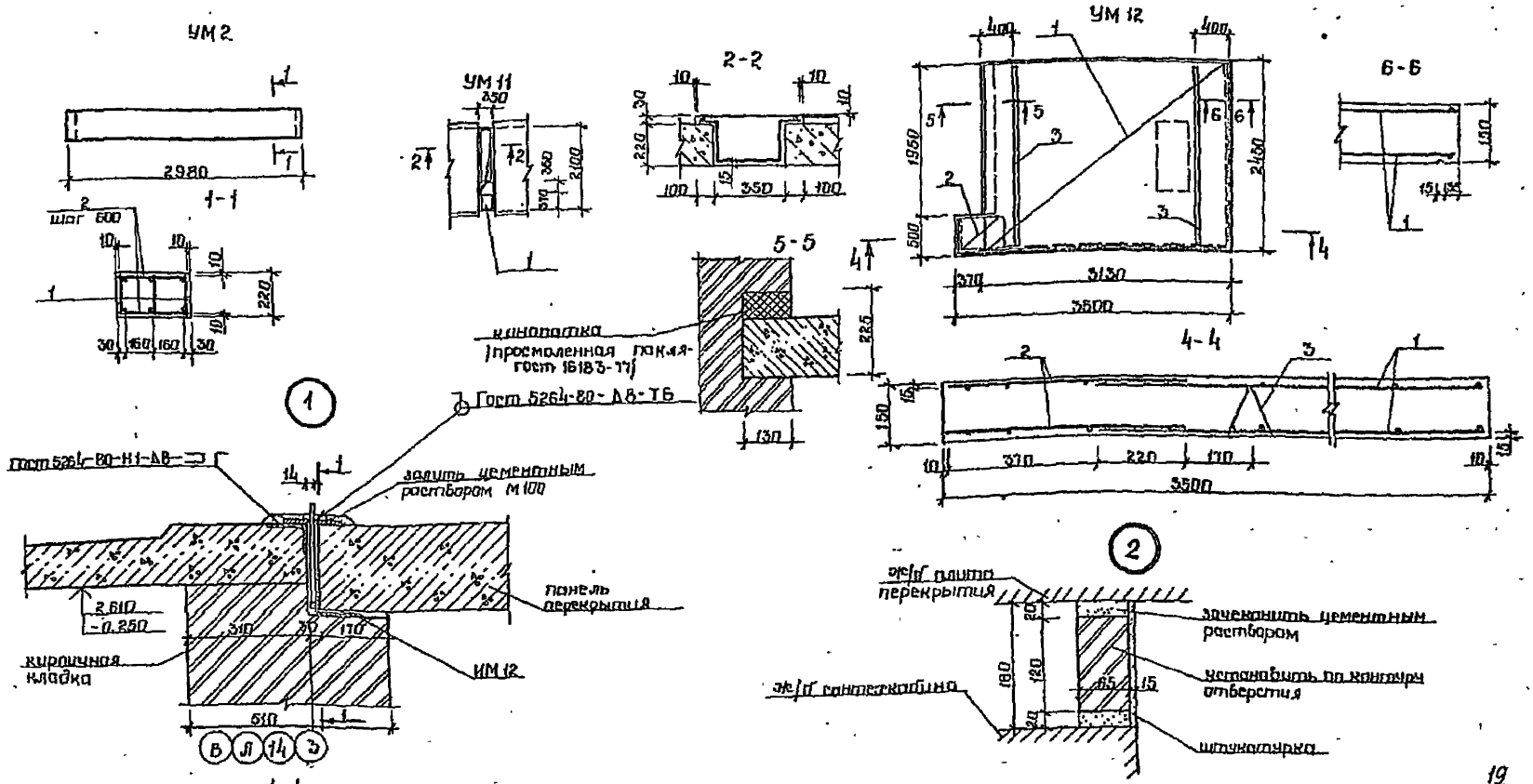

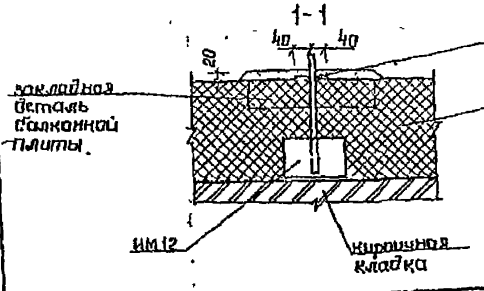

19
9650/3

Нач.отд.	Ермолинский		т.п. 124-87-151.87	УАС 2-1	
Гл.конст.	Польщин				
ГИП	Выдергочь				
ГИП	Тимарцев				
Рук.гр.	Пристинский		65-кв 12,15,14-эт жилой дом со стенами из кирпича.	Стадия	Лист	Листов
Разраб.	Яблонцева			Р	18	
Разраб.	Сотчева					
Провер.	Пристинский		Монолитные участки УМ 2; УМ 11. Сборочный чертеж. Узлы. 1,2, УМ 12.	ДОНБАССГРАЖДАНПРОЕКТ г.Донецк		
Н.контр.	Пристинский					

Привязан

Инв. N

Инв. N подл. | Подпись и дата | Взам. инв. N

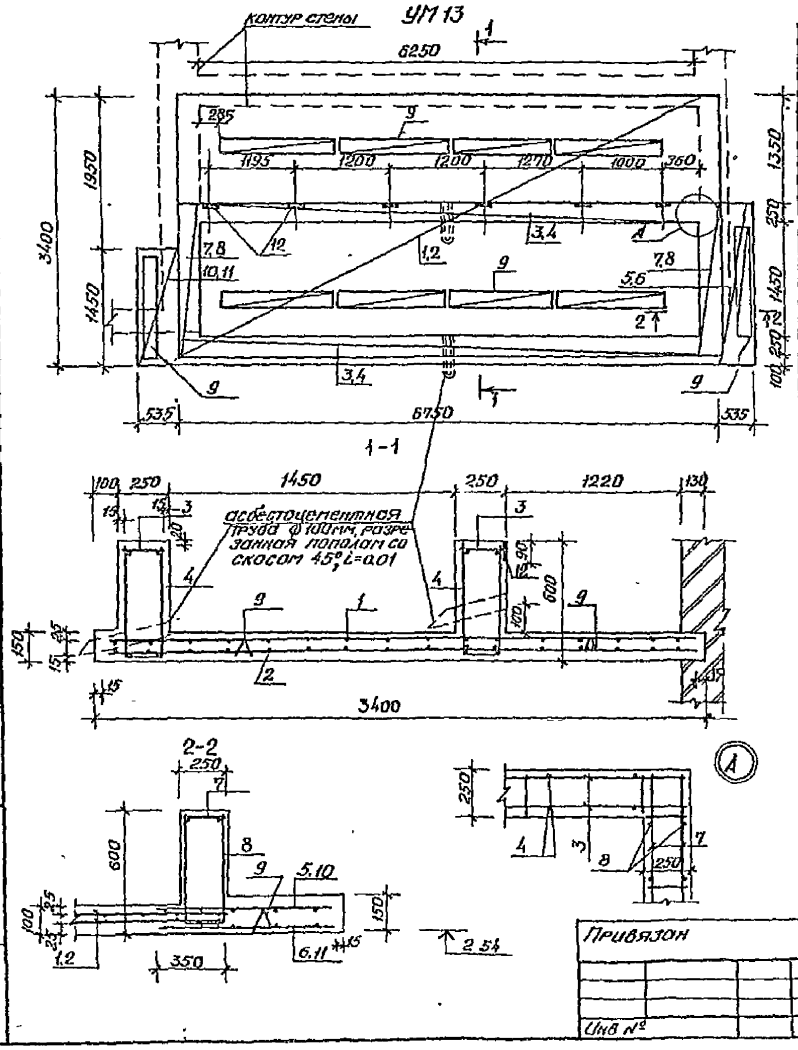

Формат	Зона	Поз.	Обозначение	Наименование	Кол.	Примечание масса ед. кг.
				УМ13		
			УАС 2-1 лист 19	Сборочный чертеж.		
			УАС 2-1 лист 19	Узлы 1.		
				Сборочные единицы и детали.		
		1	ИМ1.1-1 лист 44	Сетка С6	1	33.15
		2	ИМ1.1-1 лист 44	—"— С7	1	61.71
		3	ИМ1.1-1 лист 47	Каркас К34	2	5.65
		4	ИМ1.1-1 лист 36	—"— КП26	2	43.14
		5	ИМ1.1-1 лист 44	Сетка С8	1	5.19
		6	ИМ1.1-1 лист 44	—"— С9	1	2.88
		7	ИМ1.1-1 лист 48	Каркас К36	2	2.67
		8	ИМ1.1-1 лист 36	—"— КП27	2	4.26
		9	ИМ1.1-1 лист 42	Сетка СП1	10	0.55
		10	ИМ1.1-1 лист 44	—"— С10	1	3.3
		11	ИМ1.1-1 лист 44	—"— С11	1	2.25
		12	ИМ1.1-1 лист 32	Изделие закладное М1.	6	0.41
				Материалы.		
				Бетон класса В15.	465	м³
				Марка по морозостойкости F150		
				Марка по водонепроницаемости W2		
				Показатели.		
				Масса стали.		221.48

8650/3 20

Нач. АПР	Толстинев		т.п. 124-87-151.87 УАС2-1
Л. конст.	Полошин		
ГАП	Виноградов		
ГИП	Гагарадов		
Рук. гр.	Пристинский		
Разраб.	Гойдаш		65-кв. 12,13,14-эт. жилой дом со стенами из кирпича.
Провер.	Пристинский		
Привязан			
Инв. №		Н. контр.	Пристинский	Монолитный участок УМ13 Сборочный чертеж	Стадия Р, Лист 19, Листов	ДОНЬГОСГРАЖДАНПРОЕКТ г. Донецк

Подпись и дата | Взам. инв. №
Инв. № подл.

Марка элемента	Изделия арматурные													Всего	Изделия закладные									Общий расход стали кг
	Арматура класса														Арматура класса		Прокат марки							
	AI			AIII						BpI					AIII		Вс Ст 3 кп 2							
	ГОСТ 5781-82									ГОСТ 6727-80					ГОСТ 5781-82		ГОСТ 103-76				ГОСТ 8509-72*			
	ф6		итого	ф8	ф10	ф12		ф20	ф22	итого	ф4	ф5		итого	ф8	итого	-8×100 -8×60	-8×250	-10×30	итого	150×5	итого		
УМ1											3.15	4.61		7.76	7.76									7.76
УМ2				3.51						3.51	2.3	1.29		3.59	7.10									7.10
УМ3											2.64	4.13		6.77	6.77									6.77
УМ4	10.89		10.89					46.32		46.32		3.58		3.58	60.79									60.79
УМ5				17.54	38.37					55.91		8.68		8.68	64.59	1.76	1.76	4	31.36	3.08	38.44			40.20	104.79
УМ6											2.16	4.85		7.01	7.01	0.70	0.70					16.58	16.58	17.28	24.29
УМ7											1.82	2.24		4.06	4.06										4.06
УМ8											1.12	1.36		2.48	2.48										2.48
УМ9										23.38		24.03		24.03	47.41										47.41
УМ10						23.38					2.16	5.88		8.04	8.04										8.04
УМ11											0.96	1.49		2.45	2.45										2.45
УМ12											1.86	23.90		25.76	25.76										25.76
УМ13				61.26	9.72				80.2	151.18	5.5	68.66		74.16	225.34	1.5	1.5	0.96			0.96			2.46	227.8

21
9650/13

Нач. АПМ	Толстонож		т.п. 124-87-151.87 УАС 2-1
Гл. конст.	Польшин		
ГАП	Виндерович		
ГИП	Тимарцев		65 Кв. 12,13,14-эт. жилой дом со стенами из кирпича — Стадия Р, Лист 20, Листов
Рук. гр.	Пристинский		
Разраб.	Яблонисова		Ведомость расхода стали на элемент
Провер.	Пристинский		ДОНБАССГРАЖДАНПРОЕКТ г. Донецк
Н. контр.	Пристинский		

Инв. № подл. | Подпись и дата | Взам. инв. №

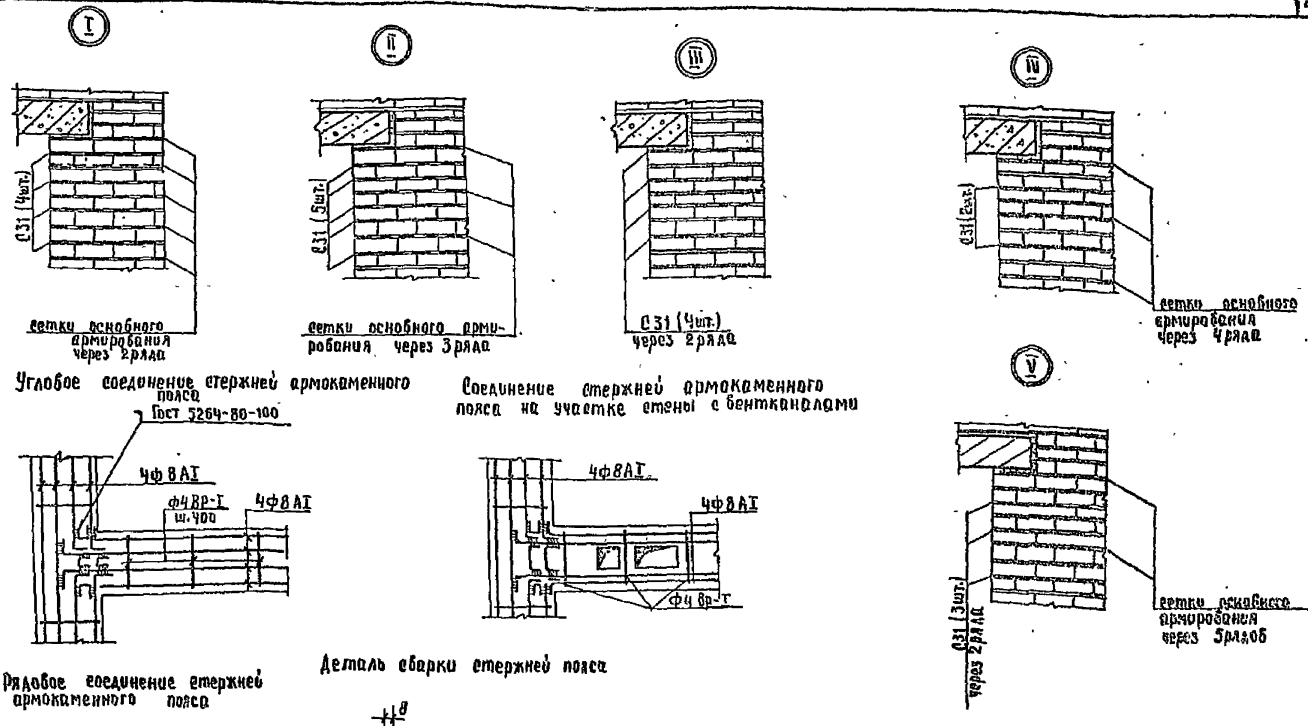

3650/3 22

Нач АПМ	Полстонеб		т.п. 124-87-151.87	УАС 2-1			
Гл. констр	Польшин						
ГАП	Вигдергауз						
ГИП	Потарцев						
Автор пр	Вигдергауз						
Рук гр	Простенький		65 кв. 12,13,14 эт. жилой дом со стенами из кирпича	Стад	Лист	Листов	
Провер.	Простенький			Р	21		
Разраб	Гобдаш						
Н контр	Простенький		Детали армирования стен под плитами перемычек. Детали армокаменного пояса	Донбассгражданпроект г. Донецк			

Привязан

Инв. №

Инв № подл. | Подпись и дата | Взам. инв. №

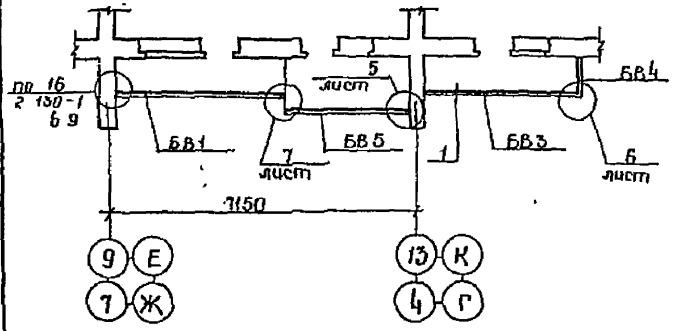

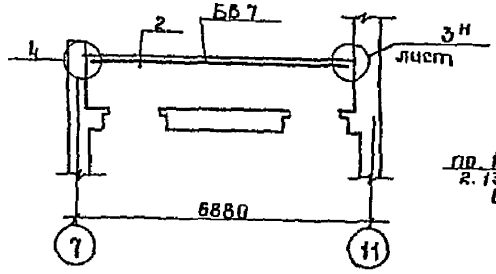

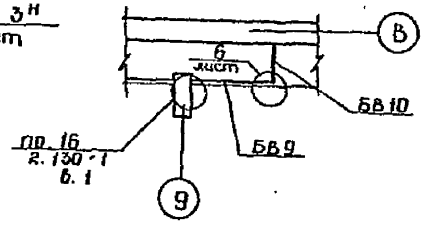

1

2

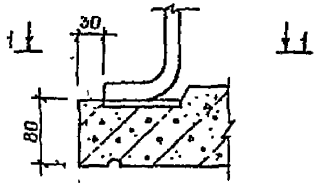

1-1

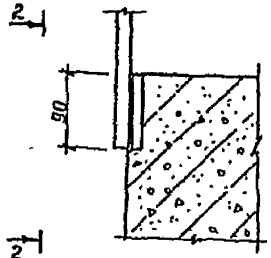

2-2

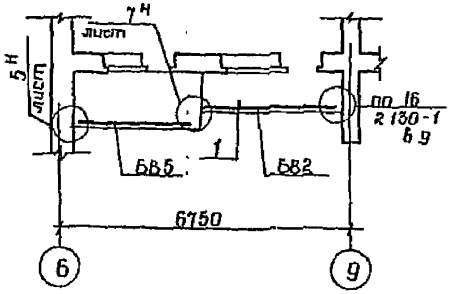

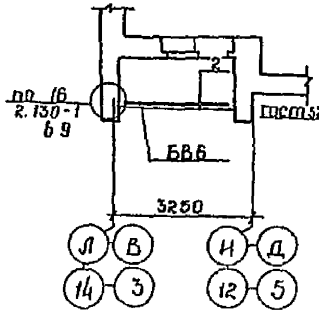

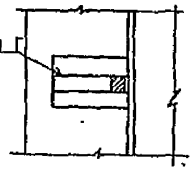

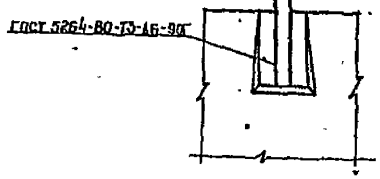

23
9650/3

Нач. ЛПМ	Пластинев		т.п. 124-87-151.87 УАС 2-1
Гл. констр	Польшин		
СВП	Вигдергауз		
ГИП	Тимоpцев		
Рук. гр	Пристинский		
Разраб.	Поленцева		65 кв 12,13,14-эт. жилой дом со стенами из кирпича — Стадия Р, Лист 22, Листов
Провер.	Пристинский		
Н. контр.	Пристинский		Схемы расположения металлических ограждений балконов и лоджий. Узлы 1,2 — ДОНБАССГРАЖДАНПРОЕКТ г. Донецк

Привязан.

Инв. №

Инв. № подл. | Подпись и дата | Взам. инв. №

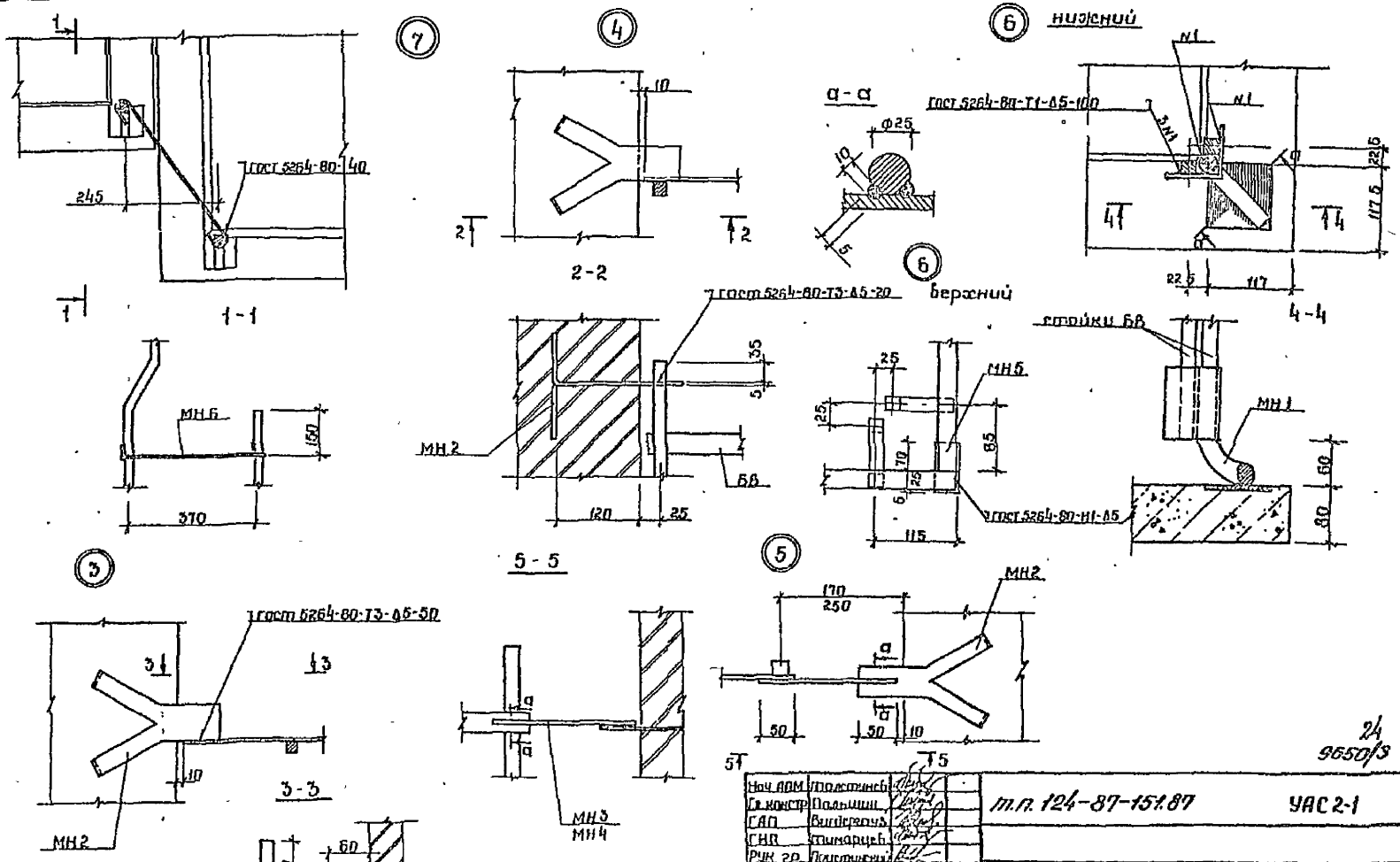

Нач АОМ	Полстянко		т.п. 124-87-151.87		УАС 2-1		
Гл констр	Польшин						
ГАП	Виноградов						
ГИП	Стихарчук						
Рук гр	Простинский						
Разраб	Обмелцева		65-кв 12,13,14-эт жилой дом со стенами из кирпича	Стадия	Лист	Листов	
Провер	Простинский			Р	23		
Н контр	Простинский		Узлы 3-7	ДонПромгражданпроект г Донецк			

Привязан

Инв №

Инв № подл | Подпись и дата | Взам инв №

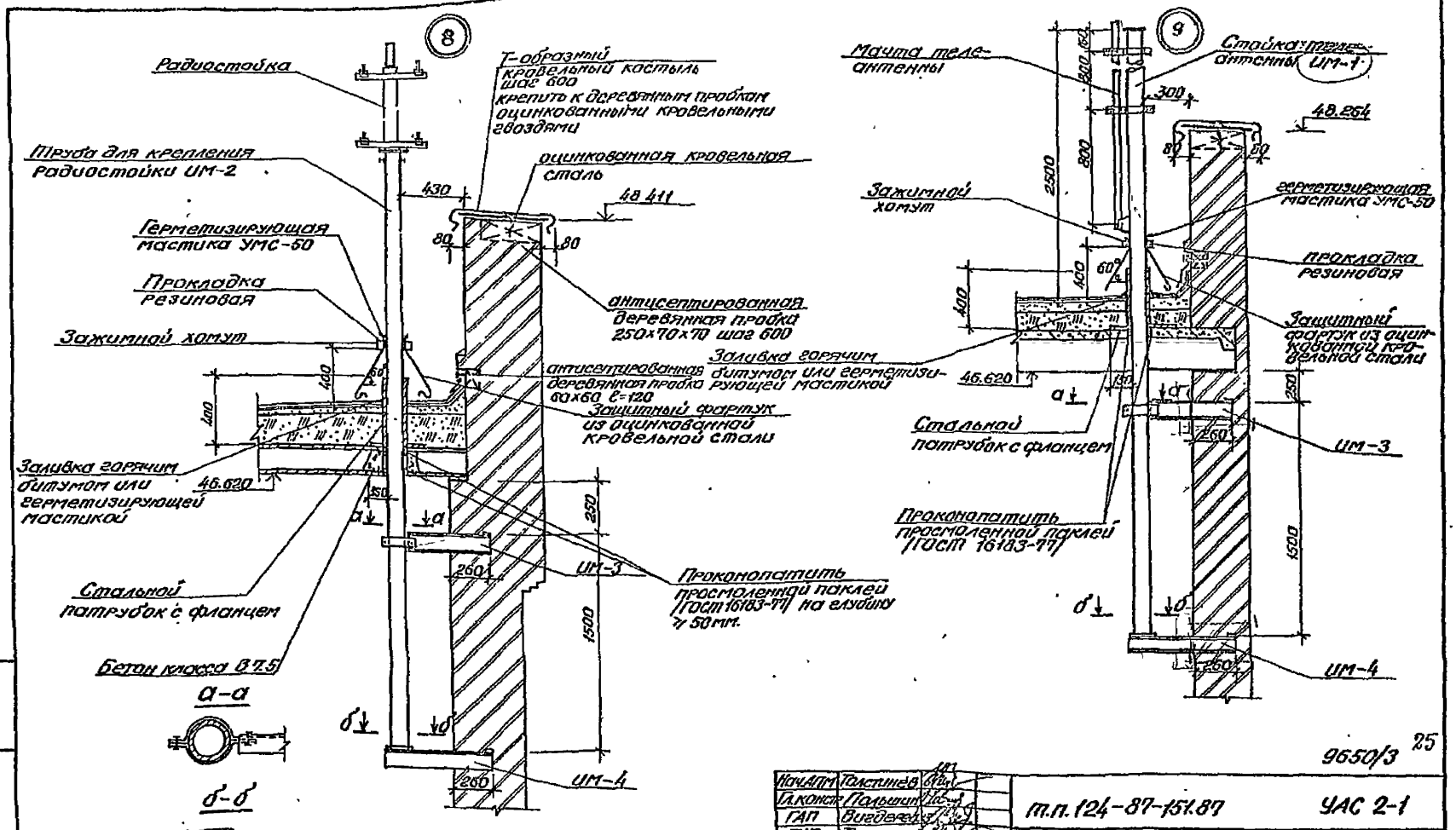

9650/3 25

Нач.АПМ	Толстинев		т.п. 124-87-151.87	УАС 2-1	
Гл.конст.	Пальцин				
ГАП	Виноградов				
ГИП	Тимофеев				
Рук.гр.	Пристинский				
Разраб.	Виноградов		65-кв.12х3х4-эт. жилой дом со стенами из кирпича.	Стадия: Р	Лист: 24 / Листов:
Провер.	Пристинский				
Н.контр.	Пристинский		Узлы 8,9	ДОНБАССГРАЖДАНПРОЕКТ г.Донецк	

Привязан

Инв. №

Инв.№ подл. | Подпись и дата | Взам.инв.№

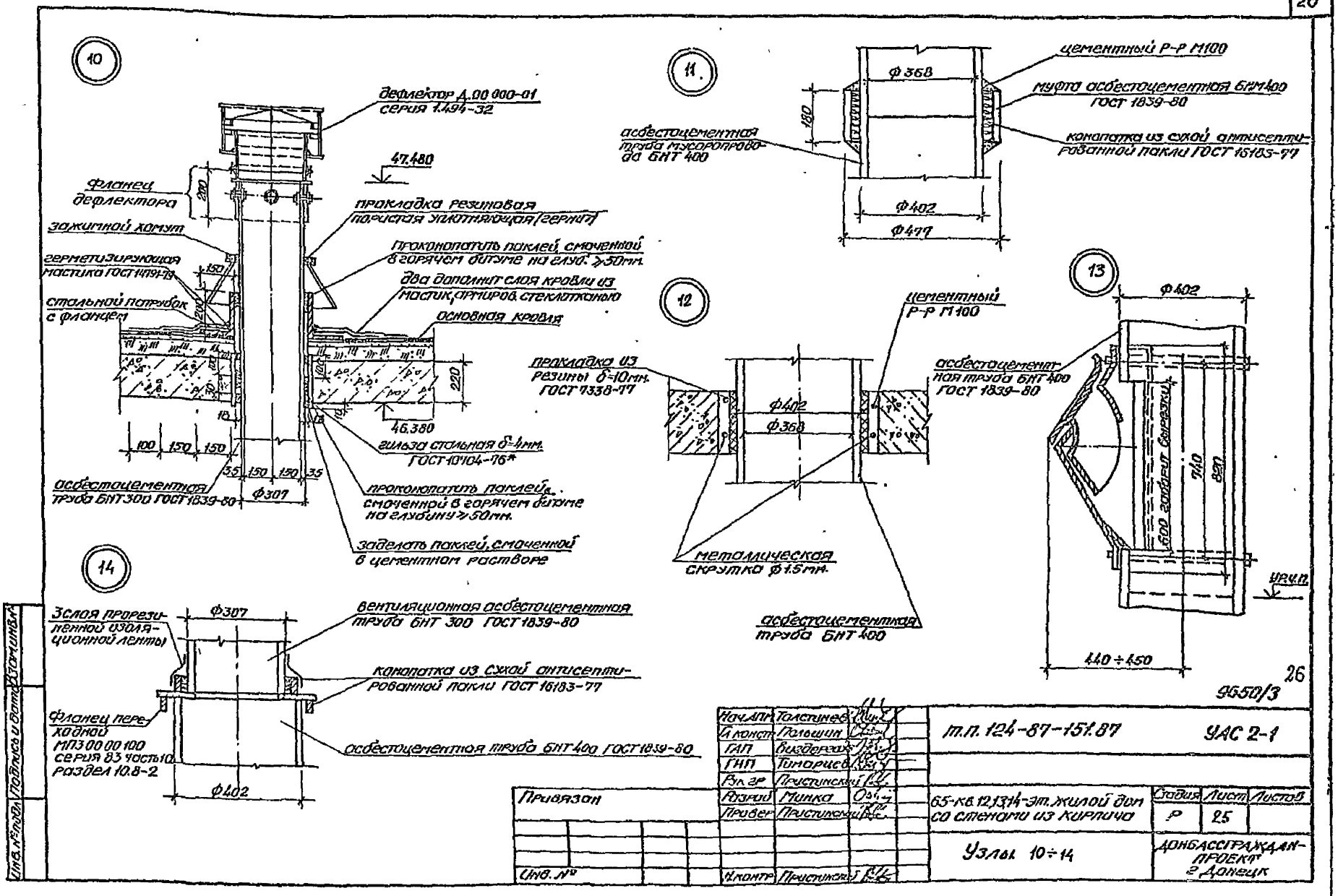
10
дефлектор Д.00 000-01
серия 1.494-32
47.480
фланец дефлектора
280
прокладка резиновая пористая уплотняющая (гернит)
зажимной хомут
герметизирующая мастика ГОСТ 14791-79
150
прокопатить паклей, смоченной в горячем битуме на глуб. ≥50мм.
два дополнит. слоя кровли из мастик, армиров. стеклотканью
стальной патрубок с фланцем
основная кровля
220
46.380
гильза стальная δ=4мм. ГОСТ 10704-76*
100 150 150
35 150 150 35
асбестоцементная труба БНТ 300 ГОСТ 1839-80
Ф307
прокопатить паклей, смоченной в горячем битуме на глубину ≥50мм.
заделать паклей, смоченной в цементном растворе
11
Ф368
180
асбестоцементная труба мусоропровода БНТ 400
цементный Р-Р М100
муфта асбестоцементная БНМ400 ГОСТ 1839-80
конопатка из сухой антисептированной пакли ГОСТ 16183-77
Ф402
Ф477
12
прокладка из резины δ=10мм. ГОСТ 7338-77
Ф402
Ф368
цементный Р-Р М100
асбестоцементная труба БНТ 400 ГОСТ 1839-80
металлическая скрутка Ф1.5мм.
асбестоцементная труба БНТ 400
13
Ф402
740
870
500 заделать бетоном
УРУ.П.
440 ÷ 450
14
3 слоя прорезиненной изоляционной ленты
Ф307
вентиляционная асбестоцементная труба БНТ 300 ГОСТ 1839-80
конопатка из сухой антисептированной пакли ГОСТ 16183-77
фланец переходной МП3 00 00 100 серия 83 часть 10 раздел 10.8-2
асбестоцементная труба БНТ 400 ГОСТ 1839-80
Ф402
26
9650/3
Нач. АПР Толстинев
А. конст Полышин
ГАП Биздерский
ГИП Тимарцев
Рук. гр Пристинский
Разраб Минка
Провер Пристинский
Привязан
Инв. №
Н. контр Пристинский
т.п. 124-87-151.87
УАС 2-1
65-кв. 12,13,14-эт. жилой дом со стенами из кирпича
Стадия Р
Лист 25
Листов
Узлы 10÷14
ДОНБАССГРАЖДАНПРОЕКТ г. Донецк
Инв. № подл. | Подпись и дата | Взам. инв. №

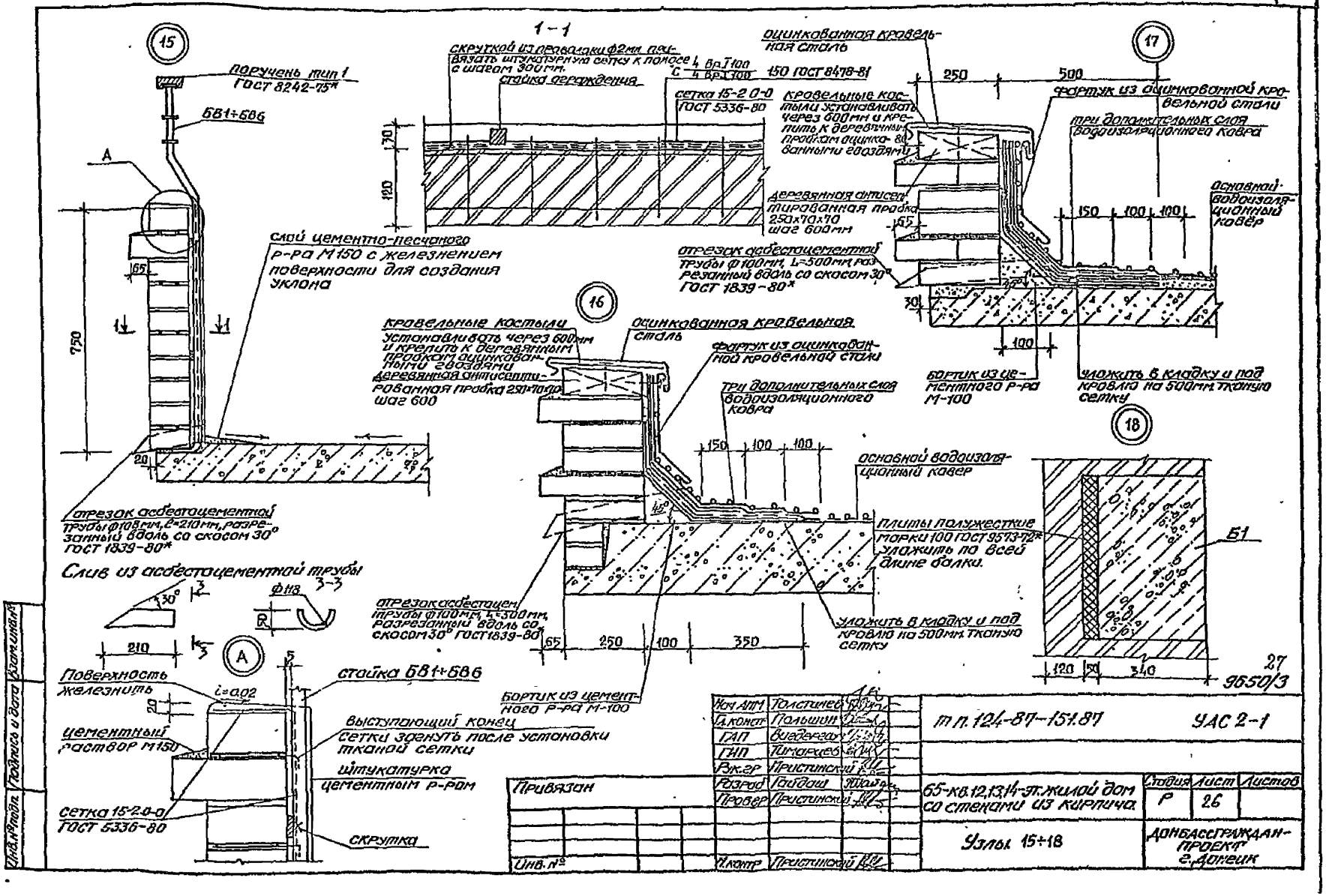

Нач.АПМ	Толстиков			т.п. 124-87-151.87	УАС 2-1
Гл.конст.	Польшин				
ГАП	Виноградов				
ГИП	Тимофеев				
Вед.ар.	Пристинский				
Разраб.	Гайдаш			65-кв. 12,13,14-эт. жилой дом со стенами из кирпича.	Стадия: Р; Лист: 26; Листов:
Провер.	Пристинский			Узлы 15÷18	ДОНБАССГРАЖДАНПРОЕКТ г. Донецк
Н.контр.	Пристинский				

Привязан

Инв. №

Взам.инв.№ | Подпись и дата | Инв.№подл.

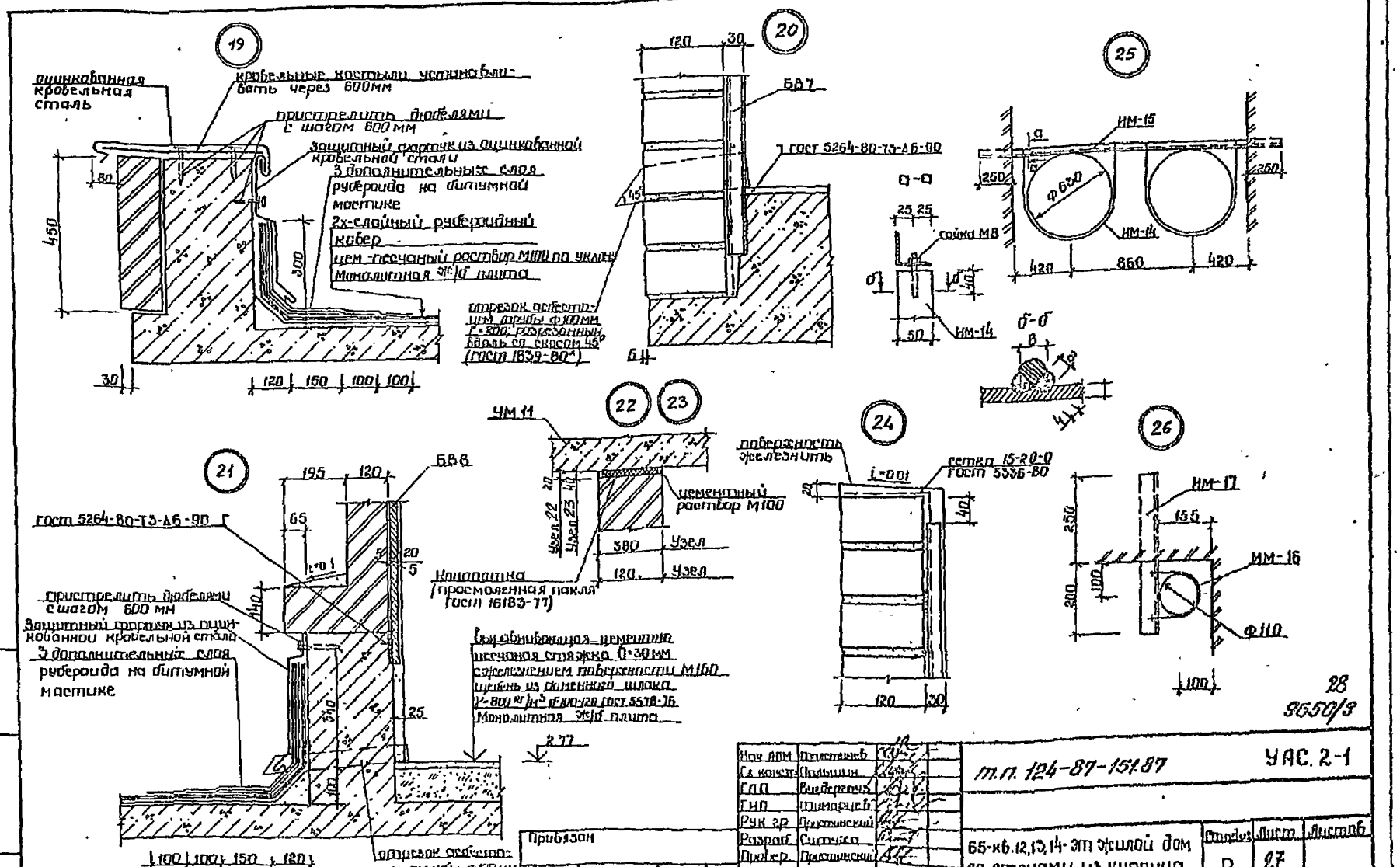
19
оцинкованная кровельная сталь
кровельные костыли устанавливать через 600мм
пристрелить дюбелями с шагом 600мм
защитный фартук из оцинкованной кровельной стали
3 дополнительных слоя рубероида на битумной мастике
2х-слойный рубероидный ковер
цем.-песчаный раствор М100 по уклону
Монолитная ж/б плита
отрезок асбестоцем. трубы ф100мм, l=200, разрезанный вдоль со скосом 45° (ГОСТ 1839-80*)
450
300
80
30
120
160
100
100
20
БВ7
ГОСТ 5264-80-Т3-А6-90
Б-Б
а-а
ИМ-15
ИМ-14
ф630
250
250
420
860
420
25,25
гайка М8
50
ИМ-14
б-б
8
22
23
УМ 11
цементный раствор М100
Узел 22
Узел 23
380
120
Узел
Узел
Канопатка (просмоленная пакля ГОСТ 16183-77)
24
поверхность железнить
i=0,01
сетка 15-20-0 ГОСТ 5336-80
40
120
30
26
ИМ-17
ИМ-16
ф110
350
155
100
200
100
21
195
120
БВ6
ГОСТ 5264-80-Т3-А6-90
65
i=0,1
20
5
140
пристрелить дюбелями с шагом 600 мм
Защитный фартук из оцинкованной кровельной стали
3 дополнительных слоя рубероида на битумной мастике
310
25
100
Вулканизированная цементно-песчаная стяжка δ=30мм, сопряжением поверхности М160
щебень из доменного шлака γ=800 кг/м³ фракция 10-20 ГОСТ 5578-76
Монолитная ж/б плита
2,77
отрезок асбестоцем. трубы ф100мм, l=200, разрезанный вдоль со скосом 45° (ГОСТ 1839-80*)
100
100
150
120
28
9650/3
Нач. ПОМ
Гл. констр.
ГАП
ГИП
Рук. гр.
Разраб.
Пров.
Инженер
Привязан
Инв. №
т.п. 124-87-151.87
УАС. 2-1
65-кв. 12,13,14-эт. жилой дом со стенами из кирпича
Стадия
Лист
Листов
Р
27
Узлы 19÷26
ДОНБАССГРАЖДАНПРОЕКТ г. Донецк
Инв. № подл.
Подпись и дата
Взам. инв. №

Деталь установки асбестоцементной двери в стенке лоджии

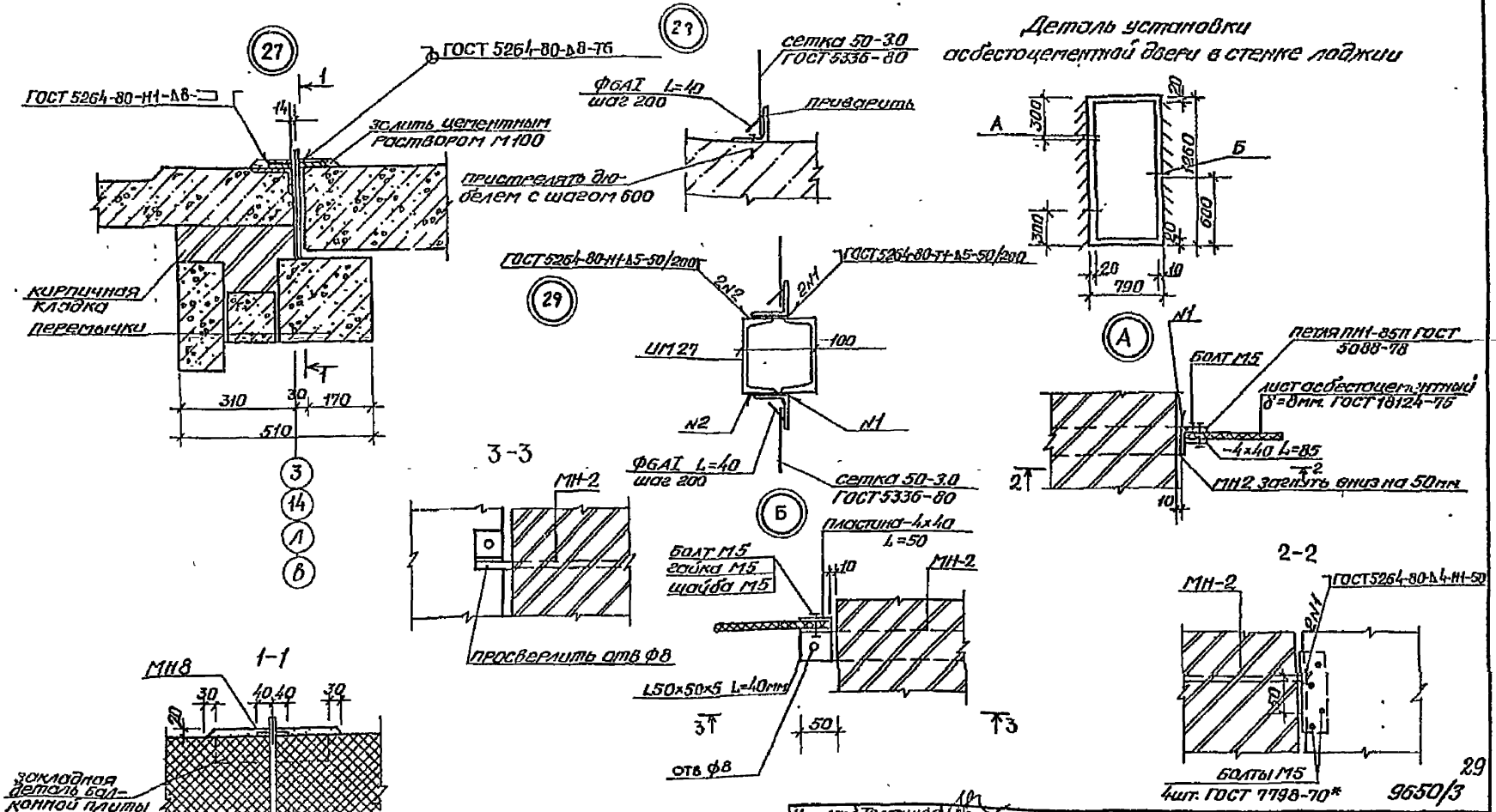

29
9650/3

Нач.АПГ	Толстинов		
Гл.конст	Польшин		
ГАП	Виедерова		
ГИП	Тимарцев		
Рук.гр	Пристинский		
Разраб	Ситыха		
	Гайдош		
Провер	Пристинский		
Н.контр	Пристинский		

т.п. 124-87-151.87 УАС 2-1

65-кв. 12,13,14-эт. жилой дом со стенами из кирпича.

Стадия	Лист	Листов
Р	28	

Узлы 27÷29. Деталь установки асбестоцементной двери

ДОНБАССГРАЖДАНПРОЕКТ г. Донецк

Привязан

Инв.№

Инв.№ подл. | Подпись и дата | Взам. инв.№

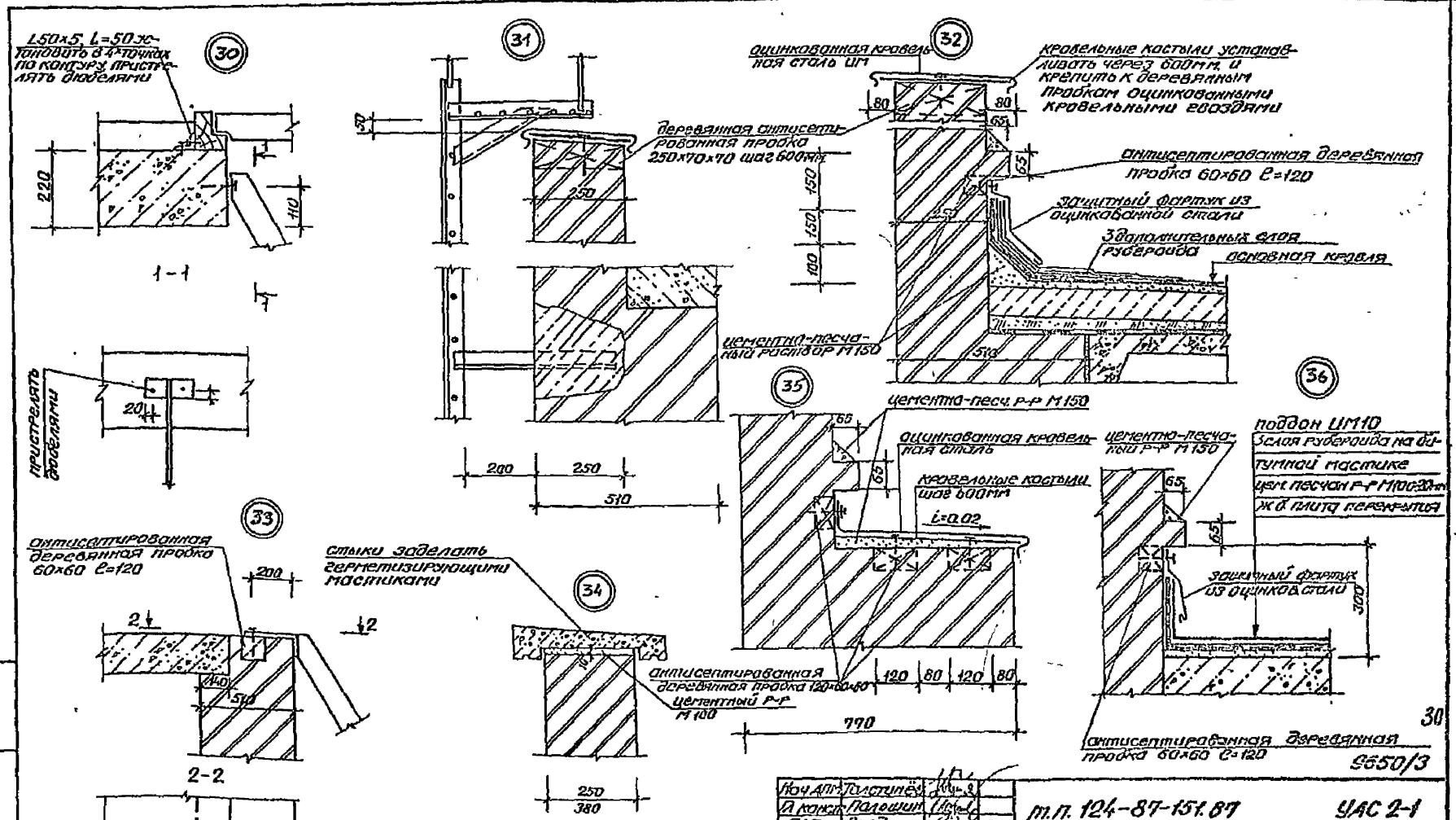

9550/3

Нач. АПР	Толстиков			т.п. 124-87-151.87		УАС 2-1	
Л. конс.	Полешин						
ГАП	Бизберов						
ГИП	Тимарцев						
Рук. гр.	Пристинский						
Разраб.	Гайдош			65-кв. 12,13,14-эт. жилой дом со ставнями из кирпича	Стадия	Лист	Листов
Провер.	Пристинский				Р	29	
Привязан							
Инв. №				Узлы 30÷36	ДОНБАССГРАЖДАНПРОЕКТ г. Донецк		
Н. контр.	Пристинский						

Инв. № подл. | Подпись и дата | Взам. инв. №

37

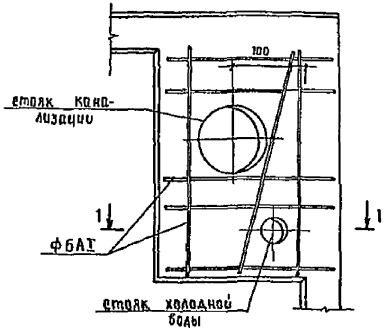

1-1

В уровне типового этажа

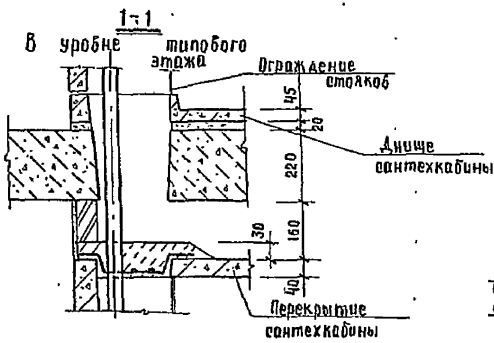

1-1

В уровне чердака

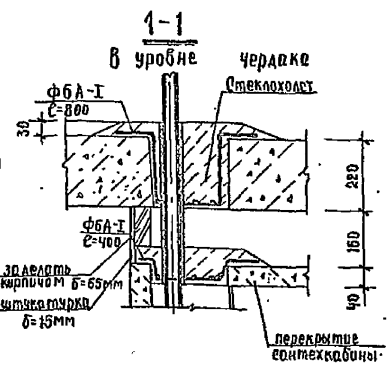

39

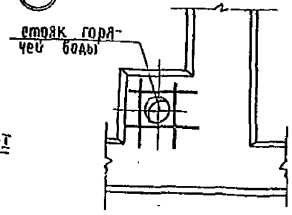

1-1

В уровне перекрытия техподполья

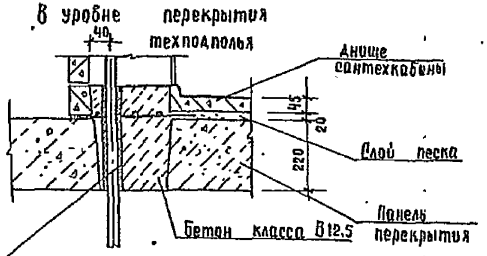

38

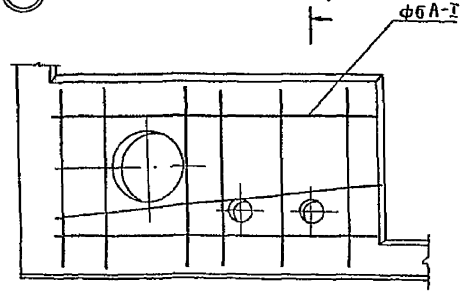

Заделка стеклохолста ВВР δ=0.5мм ТУ 21-23-44-79

1. Подачу бетона для заделки отверстий выполнять с подмостей через зазор между сантехкабиной и перекрытием после стыковки стояков.

31

9650/3

Нач АПМ	Толстонеб		
Гл. конст.	Польшин		
ГАП	Вигдергауз		
ГИП	Тимарцев		
Рук. гр.	Простинский		
Разраб.	Монка		
Провер.	Простинский		
Н. контр.	Простинский		

Привязан

Инв. №

т.п. 124-87-151.87 УАС2-1

65Кб. 12,13,14 эт. жилой дом со стенами из кирпича

Узлы 37÷39

Стад.	Лист	Листов
Р	30	

Донбассгражданпроект г. Донецк

Инв. № подл. | Подпись и дата | Взам. инв. №

(40)

линолеум на теплозвукоизолирующей подоснове ГОСТ 18108-80
стяжка из цементно-песчаного раствора, М200
слой пергамина
щебень из доменного шлака $\gamma \leq 800$ кг/м³ ГОСТ 5578-76
ж.б. плита перекрытия

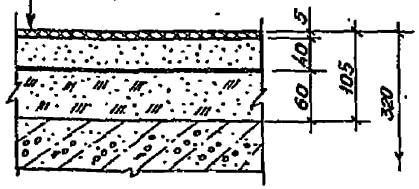

(41)

бетон мозаичного состава класса В15
стяжка из мелкозернистого бетона класса В15
слой пергамина
щебень из доменного шлака $\gamma \leq 800$ кг/м³ ГОСТ 5578-76
ж.б. плита перекрытия

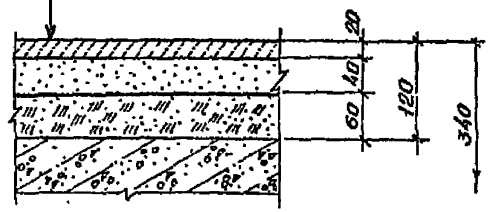

(42)

керамическая плитка ГОСТ 6787-80 на цементном р-ре М100
2 слоя рубероида на битумной мастике
стяжка из мелкозернистого бетона класса В15
по уклону $\delta = 10 \div 30, 60$ мм.
бетонная подготовка из бетона класса В7.5 по
утрамбованному песку

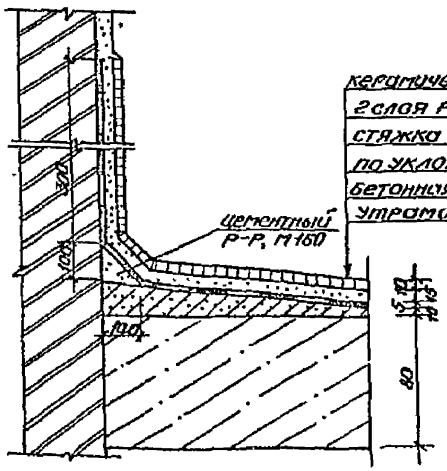

(43)

основная кровля см. узлы 1÷5 серии 2.160-1 в.2
стяжка из цементно-песчаного р-ра М150-15мм.
плиты теплоизоляционные из ячеистого бетона ГОСТ 5742-76
щебень из доменного шлака $\gamma = 800$ кг/м³ по уклону ГОСТ 5578-76
1 слой подкладочного рубероида на мастике
ж.б. плита перекрытия

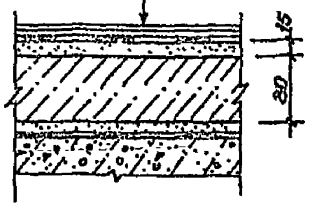

32
9650/3

Нач.АПМ	Толстунёв			т.п. 124-87-151.87	УАС 2-1	
Гл.конст.	Полякин					
ГАП	Бибдерова					
ГИП	Тикарчев					
Рук.гр.	Пристинский					
Разраб.	Минка			65-кв 12,13,14-эт. жилой дом со стенами из кирпича.	Стадия: Р	Лист: 31	Листов:
Провер.	Пристинский					
Привязан				Узлы 40÷43	ДОНБАССГРАЖДАНПРОЕКТ г. Донецк	
Инв. №				Н.контр.	Пристинский	

Инв.№подл. | Подпись и дата | Взам.инв.№

44

основная кровля см. узлы 1÷5 серии 2.160-4 в.2
стяжка из цементно-песчаного р-ра М100-25мм.
щебень из доменного шлака ГОСТ 5578-76, γ=800кг/м^3 по уклону
ж.б. плита перекрытия

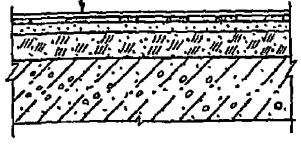

45

плитка ПХВ на мастике
стяжка из цементно-песчаного р-ра М150-100мм
ж.б. монолитная плита

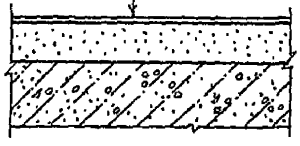

46

днище сантехкабины
слой песка 20мм
ж.б. плита перекрытия

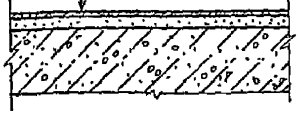

47

стяжка из цементно-песчаного раствора М150 с
железненной поверхностью-10÷40мм
ж.б. плита лоджии

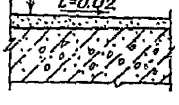

48

стяжка из цементно-песчаного р-ра М150-20мм
плиты теплоизоляционные из ячеистого бетона-80мм.
γ=400кг/м^3 ГОСТ 5742-76
ж.б. плита перекрытия

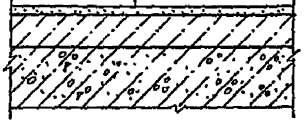

49

днище сантехкабины
щебень из доменного шлака-60мм.
γ=800кг/м^3 ГОСТ 5578-76
ж.б. плита перекрытия

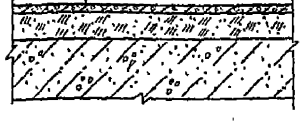

33
9650/3

Нач.АПМ	Толстинев		т.п. 124-87-151.87	УАС 2-1	
Гл.конст	Полшин				
ГАП	Виноградов				
ГИП	Титарцев				
Рук.гр	Простинский				
Разраб	Гордаш		65-кв.12,13,14-эт. жилой дом со стенами из кирпича.	Стадия: Р	Лист: 32 / Листов:
Провер	Простинский				
Н.контр	Простинский		Узлы 44÷49	ДОНБАССГРАЖДАНПРОЕКТ г.Донецк	

Привязан

Инв №

Подпись и дата | Взам.инв №