ТИПОВОЙ ПРОЕКТ

501-3-9

СКАТОВЫКАТНАЯ КАНАВА

ДЛЯ ТЕПЛОВОЗО ВАГОННЫХ ДЕПО

ПРОМЫШЛЕННЫХ ЖЕЛЕЗНЫХ ДОРОГ

КОЛЕИ 1520мм

АЛЬБОМ I

ОБЩАЯ ПОЯСНИТЕЛЬНАЯ ЗАПИСКА. ТЕХНОЛОГИЧЕСКИЕ, СТРОИТЕЛЬНЫЕ, САНИТАРНО-ТЕХНИЧЕСКИЕ И ЭЛЕКТРОТЕХНИЧЕСКИЕ ЧЕРТЕЖИ

902/01

цена 2-26

				Привязан:
				Инв. №

ТИПОВОЙ ПРОЕКТ
501-3-9
СКАТОВЫКАТНАЯ КАНАВА
ДЛЯ ТЕПЛОВОЗО-ЗАГОННЫХ ДЕПО
ПРОМЫШЛЕННЫХ ЖЕЛЕЗНЫХ ДОРОГ
КОЛЕИ 1520мм

АЛЬБОМ I

СОСТАВ ПРОЕКТА:

АЛЬБОМ I - ОБЩАЯ ПОЯСНИТЕЛЬНАЯ ЗАПИСКА. ТЕХНОЛОГИЧЕСКИЕ, СТРОИТЕЛЬНЫЕ. САНИТАРНО-ТЕХНИЧЕСКИЕ И ЭЛЕКТРОТЕХНИЧЕСКИЕ ЧЕРТЕЖИ

АЛЬБОМ II - ВЫПУСК 1. КОНСТРУКЦИИ МЕТАЛЛИЧЕСКИЕ И ЗАКАЗНЫЕ СПЕЦИФИКАЦИИ

ВЫПУСК 2. КОНСТРУКЦИИ ЖЕЛЕЗОБЕТОННЫЕ

АЛЬБОМ III - СМЕТЫ

РАЗРАБОТАН
ХАРЬКОВСКИМ ОТДЕЛЕНИЕМ ВСЕСОЮЗНОГО ПРОЕКТНОГО И НАУЧНО-ИССЛЕДОВАТЕЛЬСКОГО ИНСТИТУТА ПРОМЫШЛЕННОГО ТРАНСПОРТА „ПРОМТРАНСНИИПРОЕКТ"

ТЕХНО-РАБОЧИЙ ПРОЕКТ УТВЕРЖДЕН
ГОССТРОЕМ СССР. ПРОТОКОЛ N 38 ОТ 26.07.1979г.
ВВЕДЕН В ДЕЙСТВИЕ ИНСТИТУТОМ ПРОМТРАНСНИИПРОЕКТ
ПРИКАЗ N 361 ОТ 16.11.79г.

ГЛАВНЫЙ ИНЖЕНЕР ОТДЕЛЕНИЯ А.Г. МИРОШНИКОВ
ГЛАВНЫЙ ИНЖЕНЕР ПРОЕКТА В.В. ЛИТОВЧЕНКО

				Привязан:
Инв. №				

СОДЕРЖАНИЕ АЛЬБОМА I

№ п/п	Лист	Обозначение	Наименование	стр.
1			Обложка	
2			Титульный лист	1
3			Содержание альбома I	2
4			Общая пояснительная записка (начало)	3
5			Общая пояснительная записка (продолжение)	4
6			Общая пояснительная записка (окончание)	5
7	ТХ-1		План, спецификация, заглавный лист	6
8	ТХ-2		Разрезы	7
9	КЖ-1		Скатовыкатная канава из монолитного железобетона.	
			План. Разрез 1-1	8
10	КЖ-2		Скатовыкатная канава из монолитного железобетона.	
			Разрезы 2-2-4-4.	
			Узлы „1", „2"	
			Спецификация	9
11	КЖ-3		Скатовыкатная канава из монолитного жилезобетона.	
			Элемент плана №1	10
12	КЖ-4		Скатовыкатная канава из монолитного железобетона.	
			Элемент плана №1. Разрез 5-5	11
13	КЖ-5		Скатовыкатная канава из монолитного железобетона.	
			Элемент плана №1.	
			Разрезы 6-6, 7-7	12
14	КЖ-6		Скатовыкатная канава из монолитного железобетона.	
			Элемент плана №1 Узлы „3", „4", „5"	13
15	КЖ-7		Скатовыкатная канава из монолитного железобетона	
			Разводка труб электропроводки.	14
16	КЖ-8		Скатовыкатная канава из монолитного железобетона.	
			Элемент плана №1	
			Армирование.	15
17	КЖ-9		Скатовыкатная канава из монолитного железобетона.	
			Элемент плана №1	
			Армирование.	16
18	КЖ-10		Скатовыкатная канава из монолитного железобетона.	
			Элемент плана №1 Армирование	17
19	КЖ-11		Скатовыкатная канава из монолитного железобетона.	
			Армирование	18
20	КЖ-12		Скатовыкатная канава из монолитного железобетона.	
			Спецификации.	19
21	КЖ-13		Скатовыкатная канава со сторовыми канавами из сборного железобетона.	
			План. Разрез 1-1.	20
22	КЖ-14		Скатовыкатная канава со сторовыми канавами из сборного железобетона.	
			Узел „7" Деталь замоноличивания стеновых панелей СП-СК, НСП-СК	21
23	КЖ-15		Скатовыкатная канава со сторовыми канавами из сборного железобетона.	
			Узел „7". Деталь замоноличивания стеновых панелей СП-СК, НСП-СК.	22
24	ОВ-1		Скатовыкатная канава. Вентиляция скатовыкатной канавы.	23
25	ВК-1		Скатовыкатная канава.	
			План, схема	
			Спецификация материалов.	24
1	ЭЛ-1		Заглавный лист	25
2	ЭЛ-2		Электроосвещение и силовое. электрооборудование. План и кабельный журнал.	26
3	ЭЛ-3		Электроосвещение и силовое электрооборудование. Однолинейная схема распределеи и схема сигнализации.	27
4	ЭЛ-4		Электроосвещение. Установка светильника и штепсельной розетки в нише	28

Типовой проект 501-3-9 Альбом I

Инв. № подл. | Подп. и дата | Взамен инв. №

Инв. №				Привязан
Инж.	Вергер			ТП 501-3-9.
Н. контр.	Вергелес			
Рук. гр.	Марин			Тепловозо-вагонные депо для промышленных железных дорог колеи 1520 мм.
				Скатовыкатная канава — Стадия ТР, Лист 1, Листов
				Содержание альбома I — Проектпромтрансстройпроект г. Харьков

Типовой проект 501-3-9 Альбом I

I ОБЩАЯ ЧАСТЬ

Типовой техно-рабочий проект скатовыкатной канавы разработан по плану типового проектирования Госстроя СССР 1979 года (п.253 раздел III) на основании задания, выданного институтом „Промтрансниипроект" г. Москва и утвержденного заместителем начальника отдела типового проектирования и организации проектно-изыскательских работ Госстроя СССР 16 апреля 1979 г.

Скатовыкатная канава предназначена для одиночной выкатки колесных пар, колесно-моторных и колесно-редукторных блоков локомотивов промышленного транспорта и может быть применена в проектах новых и реконструируемых ремонтных хозяйств промышленного транспорта обслуживающим рабочим парком – более 20 локомотивов при 12 видах ремонта. Проект разработан в вариантах со смотровыми канавами в монолитном и сборном железобетоне.

Общая пояснительная записка, технологические и электротехнические чертежи разработаны Харьковским отделением Всесоюзного проектного и научно-исследовательского института промышленного транспорта „Промтрансниипроект", а строительные и санитарно-технические чертежи Харьковским Промстройниипроектом.

II ТЕХНОЛОГИЧЕСКАЯ ЧАСТЬ

Для выкатки колесных пар скатовыкатная канава нащена электроскатоподъемником типа ЭСПЛ-30, выпускаемым Тихорецким машиностроительным заводом им. Воровского.

Для одиночной выкатки колесных пар (колесно моторных блоков) локомотивов, оснащенных двухосными тележками, проектом предусмотрено применение винтовых подставок и съемного упора. Закрепление колесной пары на электроскатоподъемнике осуществляется при помощи двух стопоров.

После выкатки колесные пары транспортируются электроскатоподъемником вдоль скатовыкатной канавы к месту ремонта, на котором уложен железнодорожный путь длиной 3 метра. Колесные пары устанавливаются на путь подъемно-транспортными средствами ремонтного хозяйства.

В месте пересечения смотровой канавы цеха с канавой для выкатки колесных пар смотровая канава оборудуется выдвижным мостиком для сквозного прохода рабочих по смотровой канаве при отсутствии электроскатоподъемника. При установке электроскатоподъемника по оси смотровой канавы выдвижной мостик предварительно выдвигается во внутрь смотровой канавы. В крайних положениях выдвижной мостик закрепляется специальным запорным устройством. Перила выдвижного мостика предусмотрены опускающимися, что необходимо для обслуживания моторных блоков локомотивов в случаях, когда их выкатка не производится. Для входа в скатовыкатную канаву при техническом обслуживании электроскатоподъемника предусмотрен люк-лаз, закрываемый крышкой.

Типовой проект разработан в соответствии с действующими нормами и правилами и предусматривает мероприятия, обеспечивающие взрывную, взрывопожарную и пожарную безопасность при эксплуатации скатовыкатной канавы

Главный инженер проекта В.В. Литовченко

III СТРОИТЕЛЬНЫЕ КОНСТРУКЦИИ

Строительные конструкции скатовыкатной канавы разработаны для строительства в зданиях депо на всей территории СССР для всех непучинистых грунтов, за исключением районов вечной мерзлоты и районов с сейсмичностью более 6 баллов.

Проект разработан для грунтов со следующими нормативными характеристиками:

объемный вес грунта $\gamma = 1.8 т/м^3$
угол внутреннего трения $\varphi = 28°$
модуль деформации грунта $E = 150 кг/см^2$
удельное сцепление $C^н = 0.02 кг/см^2$

Скатовыкатная канава запроектирована в двух вариантах: из монолитного железобетона и со смотровыми канавами из сборных железобетонных элементов.

А. Скатовыкатная канава из монолитного железобетона запроектирована из железобетона марки 200. Марка бетона по морозостойкости МР350. При производстве работ необходимо обратить внимание на тщательность установки закладных деталей.

Перед бетонированием в стенах канавы необходимо заложить трубы для электропроводки.

Под днищем устраивается подготовка из бетона марки 50, толщиной 100 мм.

Б. Скатовыкатная канава со смотровыми канавами из сборных железобетонных элементов.

Решение заглубленной части с отметкой днища – 3.0 м идентично варианту монолитной канавы.

Смотровые канавы запроектированы из сборных конструкций фундаментных плит и панелей продольных стен

Под днищем смотровых канав устраивается песчаная подготовка толщиной 100 мм. Поверхность подготовки должна быть тщательно нивелирована. При пластичных и мягкопластичных грунтах, основание уплотняется слоем щебня и гравия.

Стеновые панели устанавливаются в пазы фундаментных плит и после тщательной инструментальной проверки проектного положения замоноличиваются путем сварки закладных деталей и зачеканки зазоров бетоном марки 300 на мелком гравии (фракциями 3-4 мм).

Стыки между плитами заполняются цементным раствором состава 1:2 марки 100.

Изготовление сборных железобетонных фундаментных плит и стеновых панелей предусматривается в заводских условиях.

Бетонирование стеновых панелей следует производить в горизонтальном положении ниткой вниз. Распалубку производить только после достижения бетоном 100% проектной прочности. С особой тщательностью следует производить монтаж. Смещение оси рельса и оси стены не должно превышать 10 мм. Смещение верха стеновых панелей от низа панели по горизонтали не допускается.

При хранении и транспортировке сборных железобетонных элементов должно быть соблюдено следующее:

Укладка плит в штабеля допускается не более 3 рядов по высоте на деревянных подкладках и прокладках толщиной не менее 40 мм. Прокладки располагаются на расстоянии 0.3-0.4 м от края плит, в вертикальном положении прокладки должны быть расположены друг под другом.

Перевозка фундаментных и стеновых плит производится в рабочем положении

В. Решения общие для всех канав

Канавы армируются сварными сетками, которые объединяются в пространственные каркасы перед установкой в опалубку. Арматурные сетки изготавливать с применением контактной сварки в соответствии с ГОСТ 10922-75 „Арматурные и закладные детали сварные для железобетонных конструкций" и Инструкцией по сварке соединений арматуры и закладных деталей железобетонных конструкций" (СН393-69).

Для входа в канаву по торцам запроектированы лестницы с бетонными набивными ступенями.

Светильники, штепсельные розетки переносных ламп и электропроводка размещаются в специально предусмотренных в стенах нишах, штрабах и трубах.

На смотровой канаве укладываются рельсы типа Р43 и привариваются к закладным элементам стен.

Внутренние поверхности стен окрашиваются несгываемой белой краской или облицовываются керамической плиткой. Дно канавы затирается цементным раствором с железнением

Для стока воды устраивается набетонка с уклоном 0.003 в сторону приямка. Водосборный приямок соединяется с канализацией. Обратную засыпку пазух котлованов производить местным грунтом с послойным уплотнением до $\gamma_{ск} = 1.6 т/м^3$

Привязан					
Инв. №					
Инж.	Бергер				ТП 501-3-9 ПЗ
Н.контр.	Бергелес				
Гл.гр.	Марин				

Теплобозо-вагонные депо для промышленн. железных дорог колеи 1067 мм

	Стадия	Лист	Листов
Скатовыкатная канава	ТР	1	3
Пояснительная записка (начало)	ПРОМТРАНСНИИПРОЕКТ г. Харьков		

Инв. № подл. | Подп. и дата | Взам. инв. №

IV. Расчет строительных конструкций

Канава рассчитана на основании СНиП II-Д.7-62* „Мосты и трубы. Нормы проектирования." На следующие нормативные нагрузки:

а) вертикальную от подвижного состава $R^н = 18.1$ т/пм.
б) горизонтальную от удара $S^н = 0.84$ т/пм.
в) вертикальную от колеса электроскатоподъемника $R^н = 2.1$ т
г) временную на поверхности земли $q_1 = 1.0$ т/м²

Коэффициент перегрузки для временной нагрузки от подвижного состава принят - 1.66; динамический коэффициент - 1.0; коэффициент перегрузки для остальных временных нагрузок - 1.2; для постоянной нагрузки - 1.1; коэффициент перегрузки от давления грунта - 1.2.

Расчет конструкций канавы производит в соответствии со СНиП II-21-75 „Бетонные и железобетонные конструкции. Нормы проектирования."

Расчетная схема

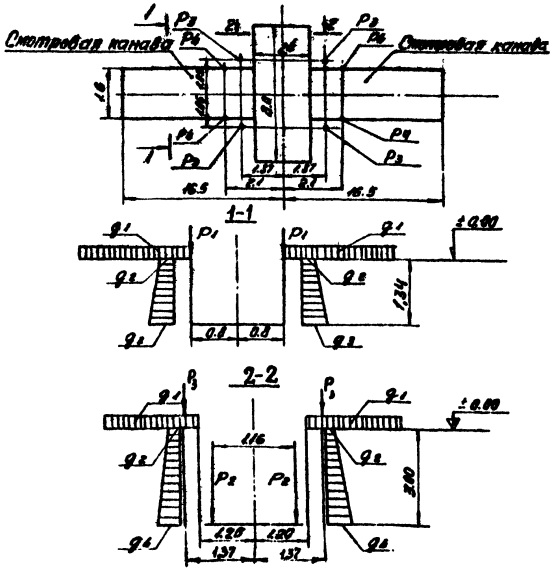

Расчетные нагрузки Т на 1 пм								
P_1	P_2	P_3	P_4	q_1	q_2	q_3	q_4	S
18.5	10.6	21.0	26.3	1.0	0.36	1.05	2.72	1.06

P_3 нагрузка от домкрата ($P_3^н = 17.5$ т)
P_4 от колеса наиболее нагруженной оси при выкатке передней колонной пары.

P_1 и P_4 - действуют попарно с одной из сторон и в разное время.

V. Сантехническая часть.

Отопление скатовыкатной канавы предусматривается воздушное. В настоящем проекте рассматривается скатовыкатная канава для электровозных и тепловозных депо, при условии ввода и вывода тепловозов с выключенными дизелями, воздушное отопление канавы выполняется рециркуляционной системой без подогрева воздуха воздух забирается из цеха и выпускается на высоте 800мм от дна канавы. Подача воздуха осуществляется в центральной части канавы в размере 1500м³/ч.

Для этой цели устанавливается вентагрегат А3.2-105-1.

Днище скатовыкатной канавы имеет приямок для сбора попавшей в нее воды. Пол канавы выполняется с уклоном в сторону приямка. Удаление воды из приямков производится насосом БГП-240. По напорной трубе вода из приямка отводится в ближайший смотровой канализационный колодец.

Включение и выключение насоса местное.

VI. Силовое электрооборудование, электроосвещение и сигнализация.

Электроприемниками скатовыкатной канавы являются электродвигатели подъемника, дренажного насоса, вентилятора, электроосвещение канавы и устройства сигнализации. Суммарная установленная мощность электродвигателей составляет 14.32 кВт, в том числе:

12.74 кВт - силовые электроприемники;
1.5 кВт - электроосвещение;
0.08 кВт - сигнализация.

Для канавы приняты следующие напряжения переменного тока: 380/220 В - питающая и силовая сети.

12 В - местное, ремонтное освещение и сигнализация.

Для раздельного питания электроприемников силовых и осветительных электроприемников на ближайшей стене (колонне) здания депо устанавливается два ящика с рубильниками и предохранителями. Электропитание этих ящиков напряжением 380/220 В предусматривается от ближайшего силового распределительного пункта и решается при привязке проекта.

Электрооборудование и кабельные изделия для подъемника поставляются комплектно с подъемником, а для насоса и вентилятора предусмотрены автоматы ТАП-50 в металлических кожухах, устанавливаемых на стене канавы.

Въезд локомотива на скатовыкатную канаву разрешается только при установке подъемника на продолжении рельсового пути смотровой канавы в закрытом положении запорного механизма, для чего предусмотрена двухцветная световая сигнализация карликовыми светофорами.

Общее освещение канавы предусматривается светильниками, устанавливаемыми в нишах канавы. Освещенность на полу канавы и на ходовых частях локомотива - согласно „Отраслевым нормам искусственного освещения объектов железнодорожного транспорта" НПО-1973г. Для переносного освещения предусмотрены штепсельные розетки.

Управление освещением осуществляется автоматическими выключателями установленными в шкафах типа РУС, которые размещаются в нишах, в скатовыкатной канаве.

Электропроводка внутри канавы выполняется проводами марки АПВ-660, прокладываемыми в металлических трубах.

Для электроустановок скатовыкатной канавы предусматриваются защитные заземления для чего используются стальные трубы силовой и осветительной сетей, нулевые провода осветительной сети и специально прокладываемая полосовая сталь, с торцов соединяющая рельсы для перемещения подъемника.

VII. Технические условия на изготовление, сборку и приемку технологического оборудования

1. Узлы и детали технологического оборудования должны быть изготовлены в заводских условиях по рабочим чертежам данного проекта и настоящим техническим условиям.
2. Изменения в чертежах или технических условиях допускается только по согласованию с Институтом - Разработчиком.
3. Применяемые материалы по сортам должны соответствовать действующим ГОСТам и ОСТам или стандартам СЭВ и принятые ОТК завода-изготовителя.
4. Материалы с трещинами, пленками, раковинами, пузырьками и другими дефектами к применению не допускаются.
5. Все размеры, указанные на чертежах деталей и узлов без допусков должны быть выполнены по ±IT14/2.
6. Все острые кромки и заусеницы, полученные в результате любого вида обработки, должны быть зачищены и округлены.
7. Поверхности деталей изготовлять по классам и группам чистоты указанным на чертежах. Не обрабатываемые поверхности должны быть зачищены до полного удаления грязи, ржавчины и т.п.
8. Резьбы деталей должны быть чистыми, без срывов и заборин.

Привязан							
Инв.№							
Инж.	Бергер		7.01.79	ТП 501-3-9			ПЗ
Н. контр.	Бергелес		7.01.79				
Рук. зв.	Морин		7.01.79				
Тепловозо-вагонные депо для производственных железных дорог колеи 1520 мм							
Скатовыкатная канава				Стадия	Лист	Листов	
				ТР	2		
Пояснительная записка (продолжение)				ГИПРОТРАНСТРОЙМОСТ			
				В. Карпов			

9. Сборку узлов под сварку производить в полном соответствии с чертежами и требований технических условий.

10. Детали сварных соединений должны быть тщательно отрихтованы, иметь чистую поверхность без вмятин и раковин, кромки без заусенцев.

11. Правку деталей сварных узлов производить путем приложения статической нагрузки. В отдельных случаях разрешается производить рихтовку ударами с обязательным применением мер против вмятин и наклепа.

12. Сварку по шлаку и окалине, а также накладка на шов дополнительного металла запрещается.

13. После сварки швы зачистить и предъявить ОТК.

14. Все поверхности, подлежащие окраске, должны быть очищены от ржавчины, окалины, масел, других загрязнений в соответствии с ГОСТ 9025-74

15. Окраска деталей и узлов должна производиться после окончательной их приемки ОТК.

16. Окраска поверхностей технологического оборудования производится простой масляной по ГОСТ 10503-71 в серый цвет

VIII Техника безопасности и охрана окружающей среды

Для закрытия проемов канавы, свободных от электро скатоподъемника, проектом разработаны штарный настил и передвижной щит. Кроме того, по периметру канавы предусмотрено установку передвижных ограждающих щитов. Штарный настил с помощью специального устройства соединяется с электроскатоподъемником, который при своем движении перемещает настил. Штарный настил и передвижной щит рассчитан на вертикальную нагрузку 700 кгс/м²

Очистка воды, откачиваемой из приямка после обмывки канавы предусмотрена общецеховыми очистными сооружениями, предназначенными для очистки стоков из смотровых канав.

В проекте также предусмотрены световая сигнализация, функциональная окраска отдельных элементов канавы и другие устройства для безопасной работы, как при выкатке колесных пар локомотивов, так и при производстве всех остальных работ в цехе.

Передвижение локомотивов по электроскатоподъемнику допускается при нагрузке на ось не более 30 тс и со скоростью не более 3 км/ч

Помимо мер безопасности, которые предусмотрены проектом, должны быть проведены мероприятия по подготовке и инструктажу производственного персонала, обеспечению рабочих мест соответствующими инструкциями, схемами, плакатами, предупреждающими надписями и т.п., которые должны обеспечить полную безопасность производства.

IX Техническая эстетика

В проекте канав для одиночной выкатки колесных пар локомотивов учтены требования технической эстетики по организации наиболее благоприятных условий труда, обеспечению безопасности производственных процессов, улучшению эстетического облика сооружений и механизмов, повышению культуры производства и созданию условий для повышения производительности труда и выпуска продукции высокого качества.

Применено современное оборудование и механизмы с цветной отделкой, гармонирующей со строительными элементами, и использованы цвета в сигнализации и требованиях техники безопасности.

Рациональное искусственное освещение канав, соответствующее архитектурному решению интерьеров, скрытая прокладка трубопроводов, сигнализация о положении электроскатоподъемника, достаточные отопление и вентиляция способствуют повышению культуры производства и улучшению гигиенических условий труда.

X Условия привязки проекта.

Проект разработан применительно к условиям строительства в зданиях локомотивных депо на сети промышленных железных дорог СССР для районов с обычными геологическими условиями с расчетной зимней температурой -20°-30° (основное решение) и -40°С, кроме районов вечной мерзлоты и районов подверженных сейсмическим воздействиям силой свыше 6 баллов.

Проект разработан в предположении сооружения канав для одиночной выкатки колесных пар локомотивов в цехах проектируемых или существующих локомотивных депо, оснащенных водопроводом и канализацией, сетями теплоснабжения и электроснабжения, соответствующими грузоподъемными механизмами.

При привязке проекта должны быть выполнены требования „Инструкции по разработке проектов и смет для промышленного строительства" СН 202-76.

XI. Технико - экономическая часть

Технико-экономические показатели строительства скатовыкатной канавы приведены в таблице.

Таблица

Наименование показателей	Показатели	
	Монолитный вариант	Сборно-монолитный вариант
1. Площадь рабочая, м²	84	84
2. Габаритные размеры, м		
длина	33	33
ширина	8,5	8,5
высота	3	3
3. Расход материалов:		
цемента, т	22,5	26,5
стали, т	9,2	10,2
железобетона, м³	75,1	75,4
4. Сметная стоимость		
тыс. руб		
общая	12,34	14,98
В том числе:		
строительно-монтажных работ	8,9	11,54
оборудования	3,44	3,44

Отб №				Привязан	
Инж	Берго		06.07.78	ТП 501-3-9	ПЗ
Н контр	Березкс		06.07.78	Теплобозо-вагонные депо для промышленных железных дорог. Типовые проекты 501-3-9	
Рук гр	Морин		06.07.78	Скатовыкатная канава	Стадия / Лист / Листов: 3
				Пояснительная записка (окончание)	ГПИ ТРАНСПРОМИИПРОЕКТ г. Харьков

Типовой проект 501-3-9 Альбом I

Инв. № подл. | Подп. и дата | Взам. инв. №

Типовой проект 501-3-9 Альбом I

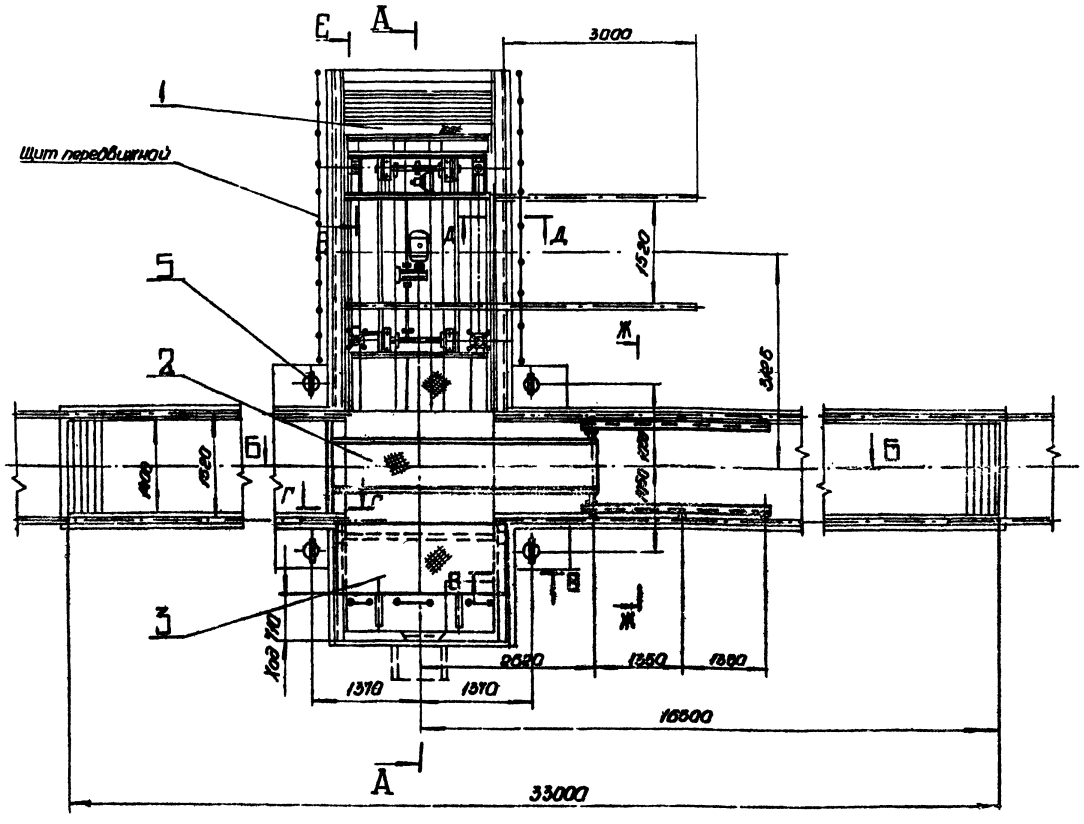

Поз.	№ чертежа или ГОСТ	Наименование	Кол.	Материал	Масса кг Ед.	Масса кг Общ.	Примеч.
1	Р66-00-000	Настил шторный	1	сб.	460	460	Альбом II
2	Р67-00-000	Мостик выдвижной	1	сб.	440	440	—"—
3	Р68-00-000	Щит передвижной	1	сб	118	118	—"—
4	Р70-00-000	Устройство к электроподъемнику	1	сб	42	42	—"—
5	Р69-00-000	Подставка винтовая	4	сб.	43	43	—"—
6	Р70-00-000	Кронштейн	1	сб.	3.5	3.5	—"—
7	Р77-00-000	Упор съемный	1	сб.	4.5	4.5	—"—
8	Р72-00-000	Стопор	2	сб.	11	22	—"—
9	ЭСЛ-30	Электроскатоподъемник	1	сб.	4900	4900	Гидроцилиндр наш. завод
10	ГОСТ 103-76	Полоса 8×90 L=3950	2	Ст3	22.3	44.6	
11	СТСЭВ104-74	Уголок 30×30×5 L=3950	2	Ст3	8.60	17.20	
12	СТСЭВ104-74	Уголок 25×25×5 L=3950	2	Ст3	6.91	13.95	
13	ГОСТ 8240-72	Швеллер 14 L=150	6	Ст3	2.27	13.62	
14	СТСЭВ104-74	Уголок 50×50×5 L=50	2	Ст3	0.25	0.5	
15	ГОСТ 103-76	Полоса 5×75 L=50	2	Ст3	0.15	0.3	
16	ГОСТ 7798-70	Болт М20×125.58	1	Ст3	0.12	0.12	

Ведомость чертежей основного комплекта марки „ТХ"

Формат	Лист	Наименование	Примечание
22	ТХ-1	План, спецификация, заглавный лист	
22	ТХ-2	Разрезы	

Техническая характеристика электроскатоподъемника ЭСЛ-30

1. Мощность электроскатоподъемника, кВт – 11
2. Максимальная грузоподъемность, т. – 30
3. Рабочая грузоподъемность, т – 16
4. Скорость передвижения, м/мин – 11
5. Скорость подъема груза, м/мин – 0.25
6. Габаритные размеры:
   - длина, мм – 3250
   - ширина, мм – 2320
   - высота, мм. – 2750

Типовой проект разработан в соответствии с действующими нормами и правилами и предусматривает мероприятия обеспечивающие взрывно-пожарную и пожарную безопасность при эксплуатации здания

Главный инженер проекта В. Литовченко В.В.

Инв. №				Привязан		
Ст. инж.	Власов Л.Л.			ТП 501-3-9		ТХ
Н. контр.	Выволова			Тепловоз-вагонный депо для промышленных железных дорог колей 1520 мм		
Рук. гр.	Марин			Схема выкопировки	Стадия	Лист	Листов
					ТР	1	2
				План, спецификация, заглавный лист	ПРИПТРАНСПРОЕКТ г. Ленинград		

Типовой проект 501-3-9 Альбом I

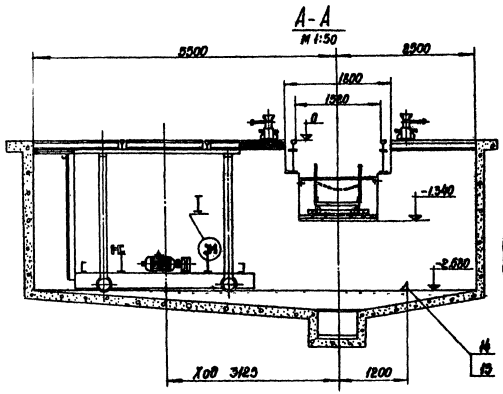

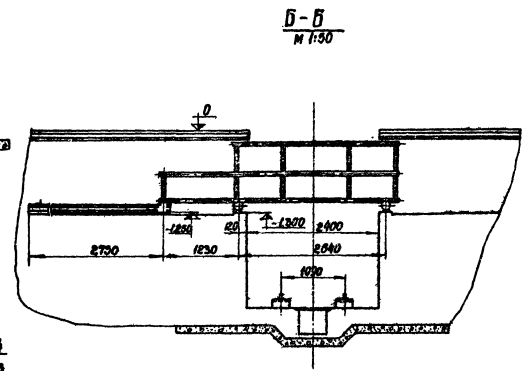

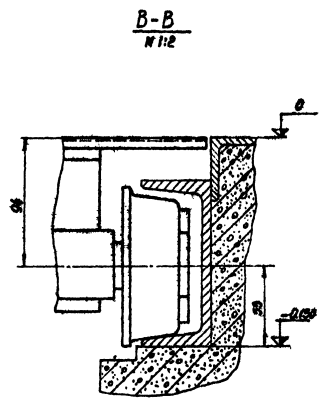

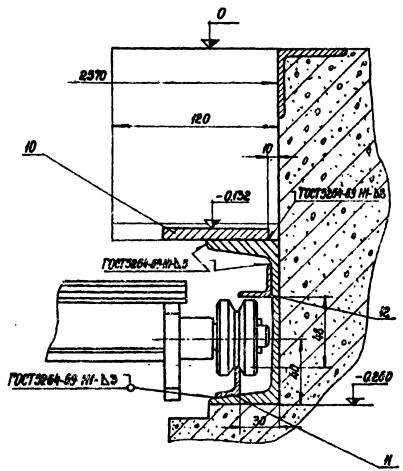

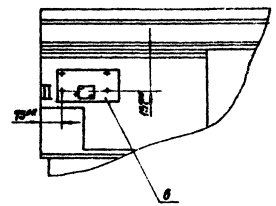

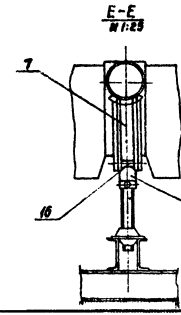

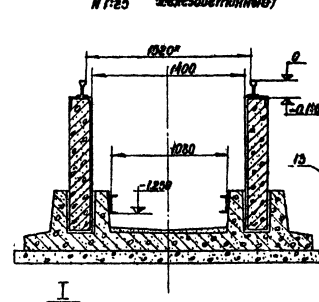

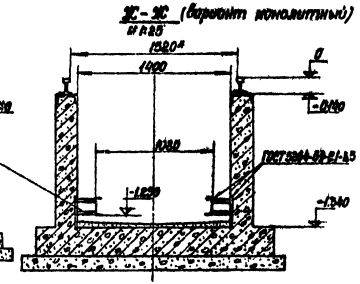

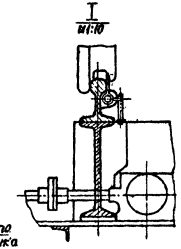

Инж.	Бедгер				ТП 501-3-9	ТХ
Н. контр.	Верволед				Тепловозо-вагонные ямы для [illegible] железным ворот колеи 1520 мм	
Рук. гр.	Морин				Скотобыкотная канава	Стадия / Лист / Листов: ТР / 2 /
					Разрезы, узлы	ПРОМТРАНСПРОЕКТ г. Харьков

Привязан

Инв. №

Альбом I

Типовой проект 501-3-9

1-1

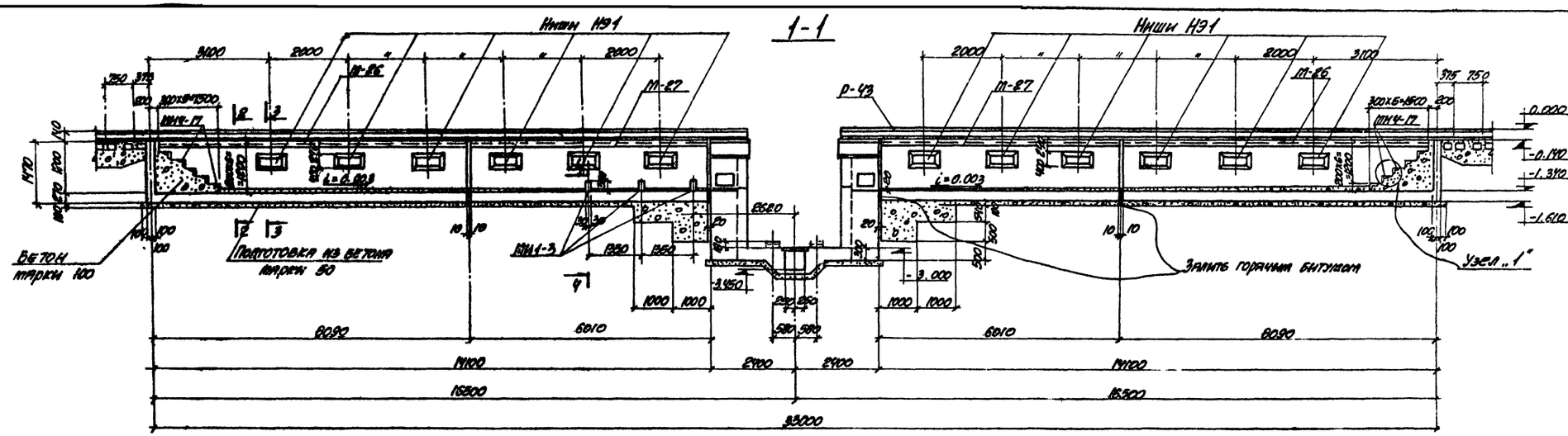

План

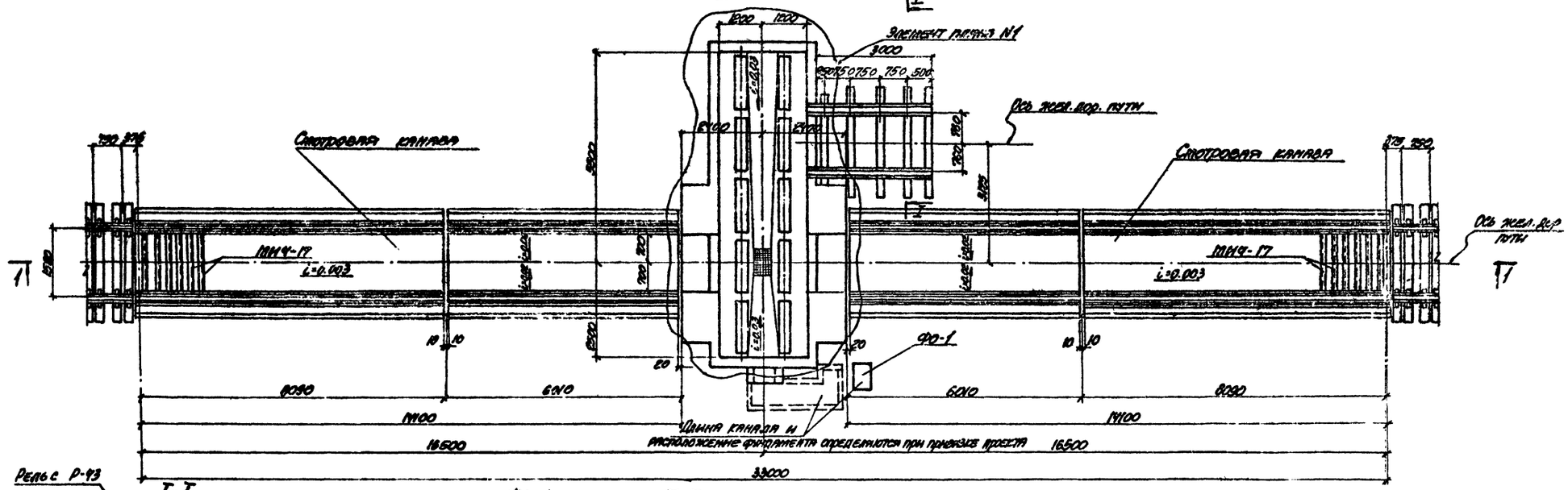

I-I

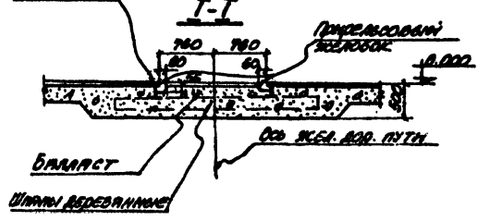

ФО-1

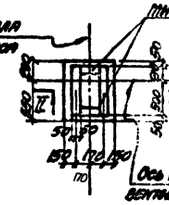

II-II

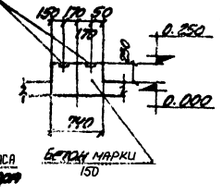

Деформационные швы в стенах заполнить цементным раствором марки 100.

Изм.	Лист	№ документа	Подпись	Дата	ТП 501-3-9 КЖ	
ГИП		Попкин			Тепловозо-вагонные депо для промывки и обмывки железных дорог. Серия 3.820.0	
Нач. отд.		Бродский			Скатомыкатная канава из монолитного железобетона.	Лист 1 / Листов 15
Гл. инж.		Соломонов				
Рук. гр.		Фоминская				
Ст. инж.		Терентьева				
Исполнил		Терентьева			План. Разрез 1-1.	Стадия Р / Лист 1
Проверил		Фоминская				Московский Промтрансниипроект

Согласовано:

ГПИ ММПС	Попкин	
	Чернин	
	Чернова	
СТО		

Инв. № подл. | Подпись и дата

Альбом I

Типовой проект 501-3-9

2-2

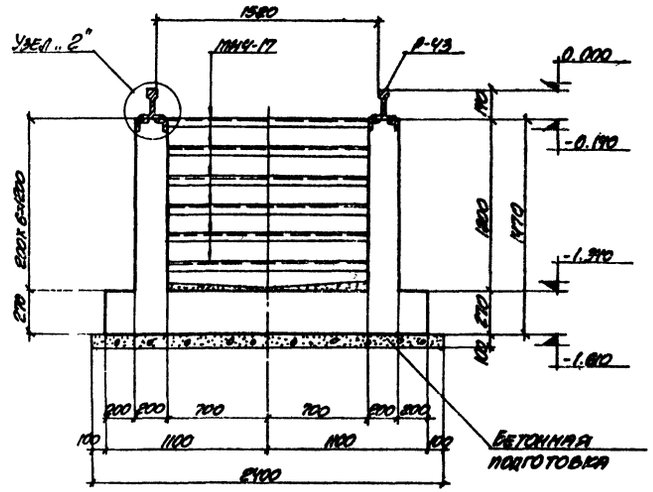

3-3

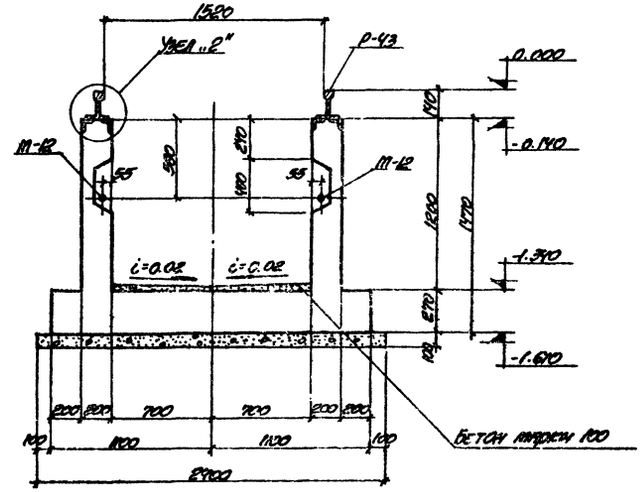

Узел „1"

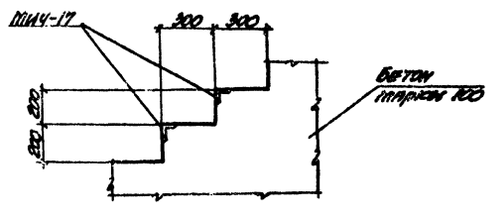

Узел „2"

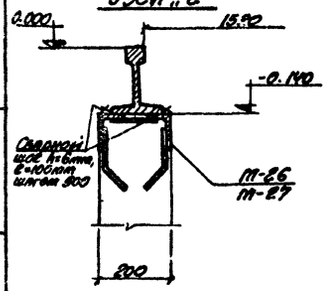

4-4

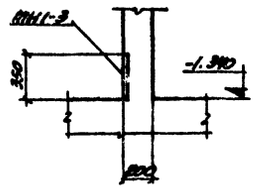

Марка	Обозначение	Наименование	Кол.	Примечание
		Элемент марки N1		
		Сборочные детали		
М-1	-КЖН-М-1,М-2,М-3,М-4	Закладная деталь М-1	2	
М-2	—"—	—"— М-2	2	
М-3	—"—	—"— М-3	1	
М-4	—"—	—"— М-4	8	
М-5	-КЖН-М-5	—"— М-5	1	
М-6	-КЖН-М-6	—"— М-6	1	
М-7	-КЖН-М-7,М-8,М-37	—"— М-7	8	
М-8	—"—	—"— М-8	20	
М-9	-КЖН-М-9	—"— М-9	4	
М-10	-КЖН-М-10	—"— М-10	4	
М-11	-КЖН-М-11	—"— М-11	4	
М-12	-КЖН-М-12,М-13,М-14,М-14а	—"— М-12	59.6п.м	
М-13	—"—	—"— М-13	8	
М-14	—"—	—"— М-14	1	
М-14а	—"—	—"— М-14а	1	
М-15	-КЖН-М-15	—"— М-15	1	
М-16	-КЖН-М-16	—"— М-16	1	
М-17	-КЖН-М-17	—"— М-17	4	
М-18	-КЖН-М-18	—"— М-18	1	
М-19	-КЖН-М-19	—"— М-19	1	
М-20	-КЖН-М-20	—"— М-20	6	
М-21	-КЖН-М-21,М-22,М-23,М-24	—"— М-21	1	
М-22	—"—	—"— М-22	4	
М-23	—"—	—"— М-23	2	
М-24	-КЖН-М-24,М-26,М-27	—"— М-24	1	
М-25	-КЖН-М-21,М-22,М-23,М-25	—"— М-25	2	
МИ1-2	3.400-6/76	—"— МИ1-2	3.0п.м	
МИ1-7	—"—	—"— МИ1-7	9.5п.м	
МИ4-16	—"—	—"— МИ4-16	29.0п.м	
М-37	-КЖН-М-7,М-8,М-37	—"— М-37	2	

Марка	Обозначение	Наименование	Кол.	Примечание
Р-43	ГОСТ 7173-54	Рельсы Р-43	26.9п.м.	
Н91	-КЖН-Н91	Ограждение марки Н91	6	
		Смотровая канава		
		Сборочные детали		
М-26	-КЖН-М-26,М-27	Закладная деталь М-26	4	
М-27	—"—	—"— М-27	4	
МИ1-3	3.400-6/76	—"— МИ1-3	6	
МИ4-17	—"—	—"— МИ4-17	16.9п.м	
Р-43	ГОСТ 7173-54	Рельсы Р-43	56.8п.м	
Н91	-КЖН-Н91	Ограждение марки Н91	24	
М-12	-КЖН-М-12,М-13,М-14,М-14а	М-12	35.4п.м	
		Сборочные детали		
МИ1-7	3.400-6/76	Закладная деталь МИ1-7	1.9п.м	

Нач.лаб.	Бондаренко			ТП 501-3-9 КЖ		
Гл.инж.	Фомина			Тепловозо-вагонные депо для промышленных железных дорог колеи 1520мм		
Нач.отд.	Бондаренко			Смотровая канава из монолитного железобетона.	Лит.	Лист	Листов
Гл.конст.	Волоканов				Тр	2	
Рук.гр.	Филиппов						
Ст.инж.	Терентьева			Разрезы 2-2 ÷ 4-4 Узлы „1" „2" Спецификация	Харьковский промстройниипроект		
Инженер	Фомина						
Проверил	Терентьева						

Инв.№подл. | Подпись и дата | Взам.инв.№

Альбом I

Типовой проект 501-3-9

Элемент плана N1

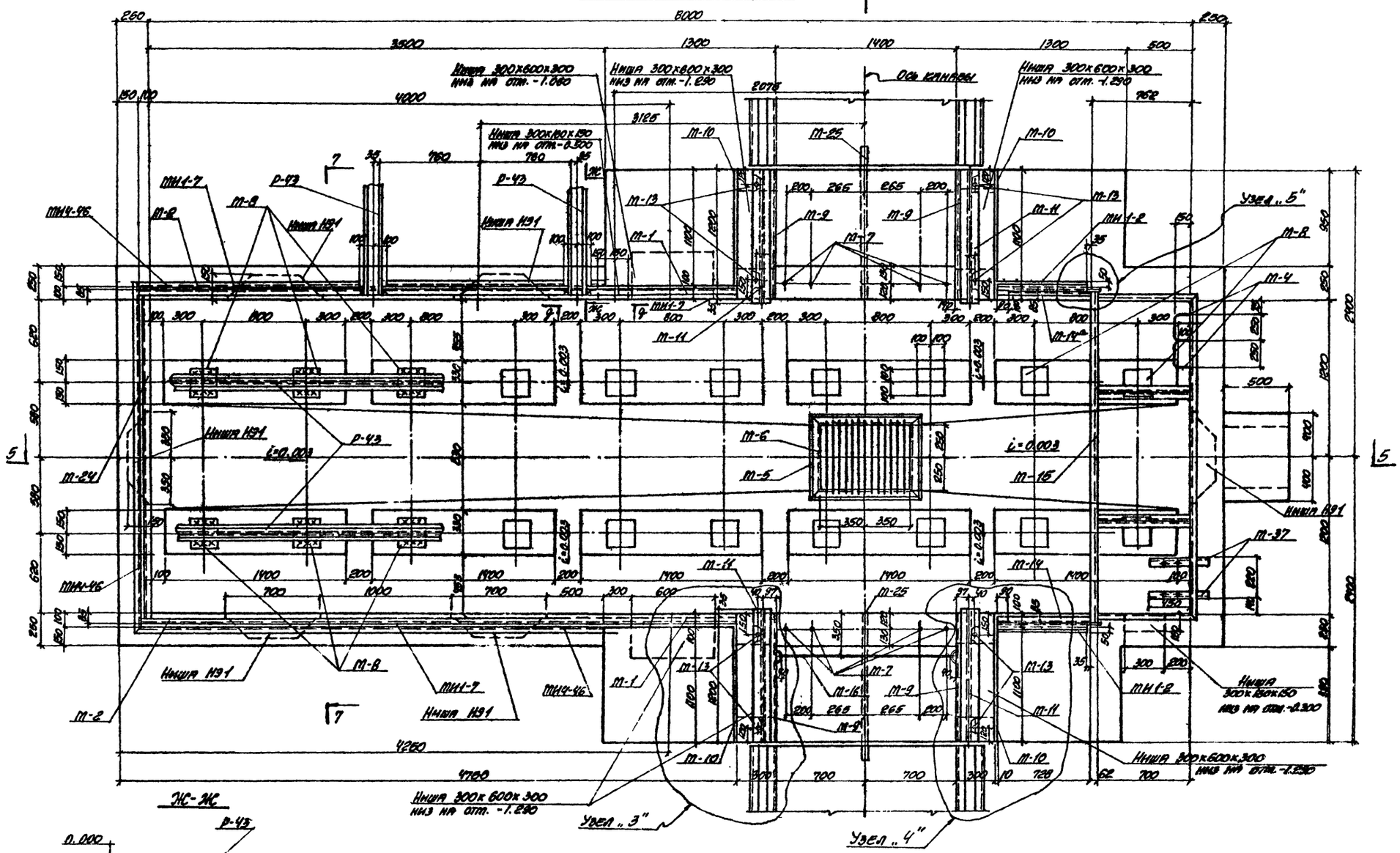

Ж-Ж

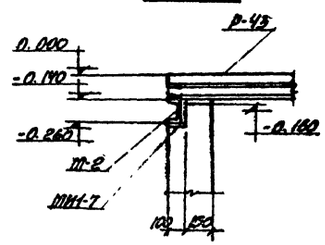

Все неоговоренные монтажные сварные швы приняты $h_ш = 6$мм.

Изм.	Лист	№ документа	Подпись	Дата	ТП 501-3-9 КЖ		
ГИП		Монин			Тепловозо-вагонные депо для промышленных ж.д. железных дорог колеи 1520 мм		
Нач. отд.		Беовский			Скатовыкатная канава из монолитного железобетона.	Лит.	Лист	Листов
Гл. конструктор		Зодольников					
Рук. гр.		Фридлянд				тр.	3	
Гл. инж.		Геренштейн			Элементы плана М1	ХАРЬКОВСКИЙ ПРОМТРАНСПРОЕКТ	
Нормоконтр.		Фомичев					
Гл. специалист		Геренштейн					

Инв. N подл. | Подпись и дата | Взам. инв. N

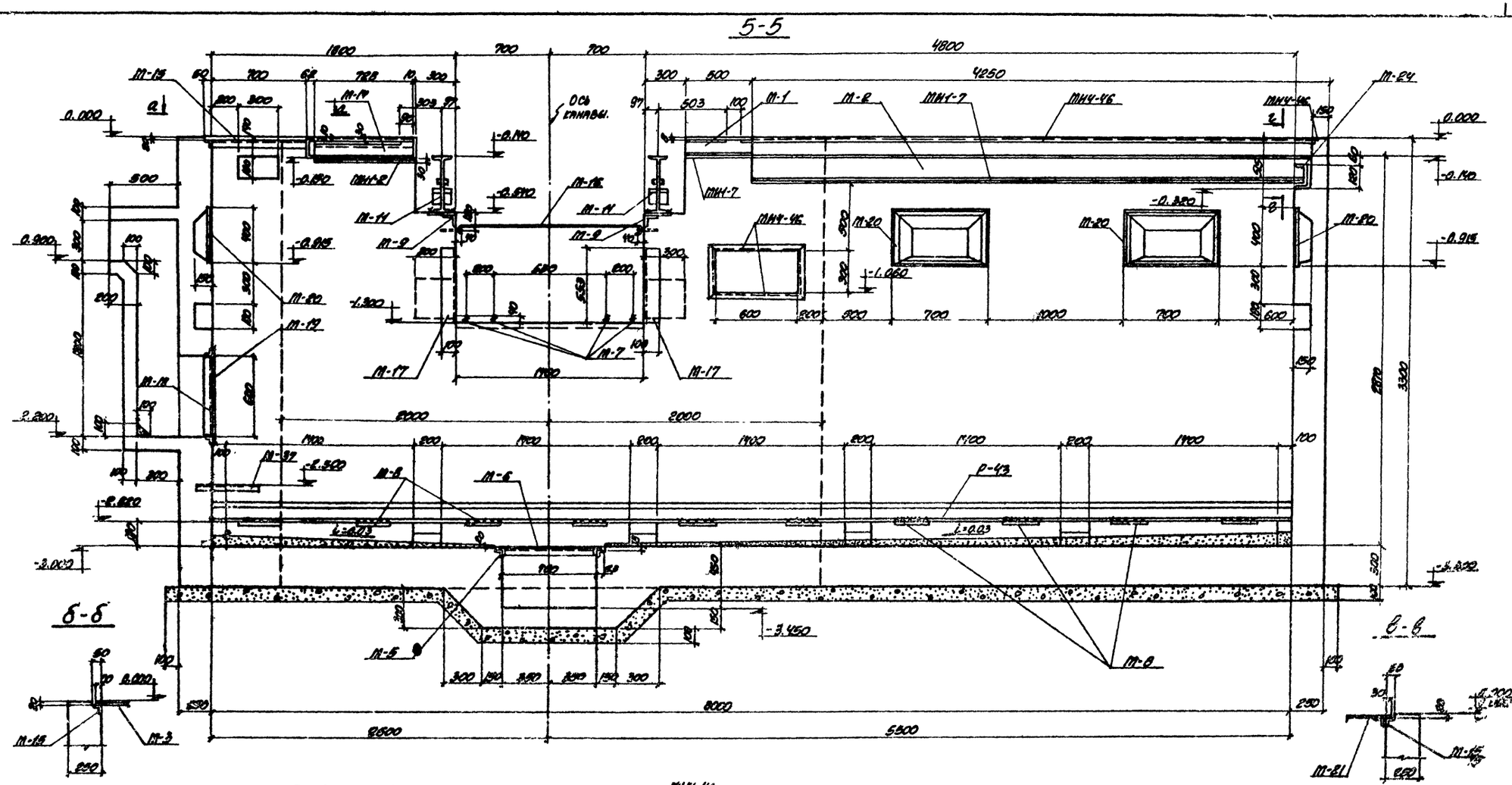

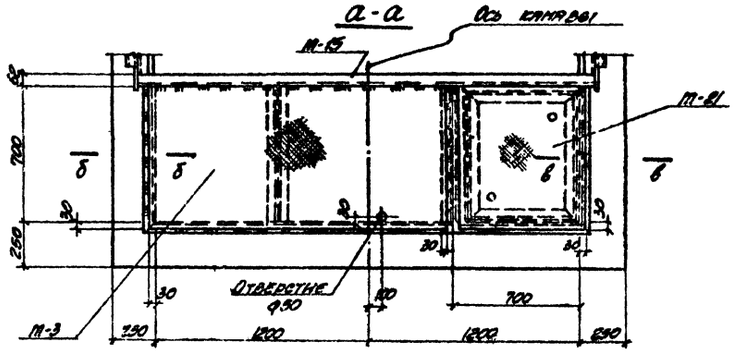

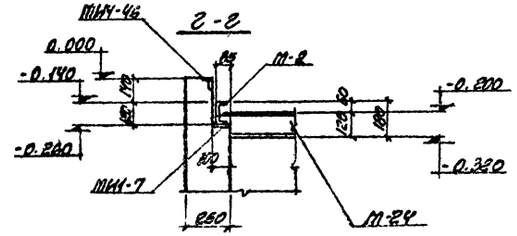

				ТП 501-3-9 КЖ			
Нач. лист	№ документа	Подпись	Дата				
ГИП	Монин			Тепловозо-вагонные депо для грузовых железных дорог колеи 1520 мм			
Нач. отд.	Бродский			Скоростомкатная канава из монолитного железобетона	Лист	Листов	Листов
Гл. конструктор	Волоскова				ТР	4	
Рук. гр.	Фонтавид						
Ст. инж.	Терентьева			Элемент плана N1 Разрез 5-5.	ХАРЬКОВСКИЙ ПРОМСТРОЙНИИПРОЕКТ		
Исполнил	Фомин						
Проверил	Терентьева						

Альбом I

Инв. № подл. | Подпись и дата

Типовой проект 501-3-9 Альбом I

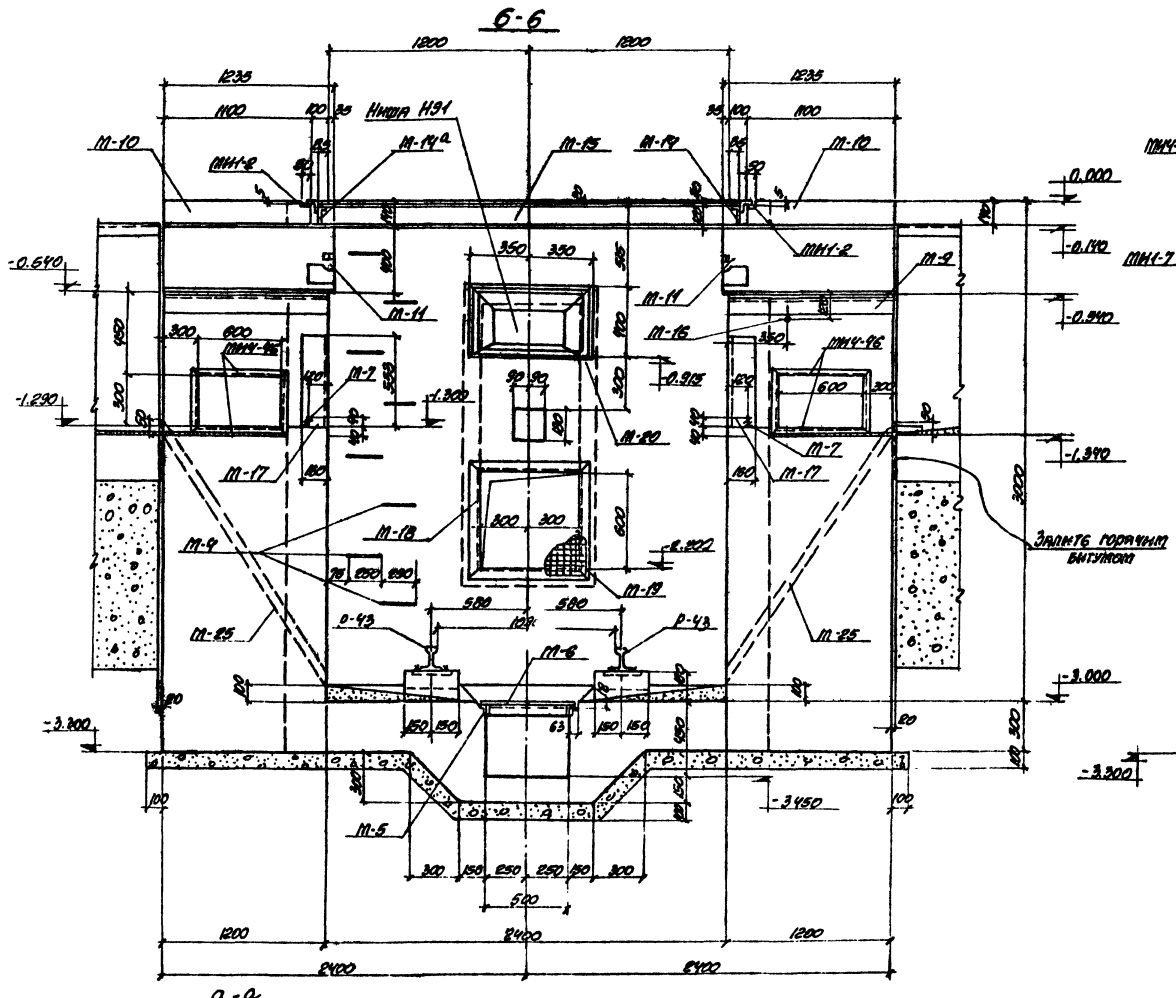

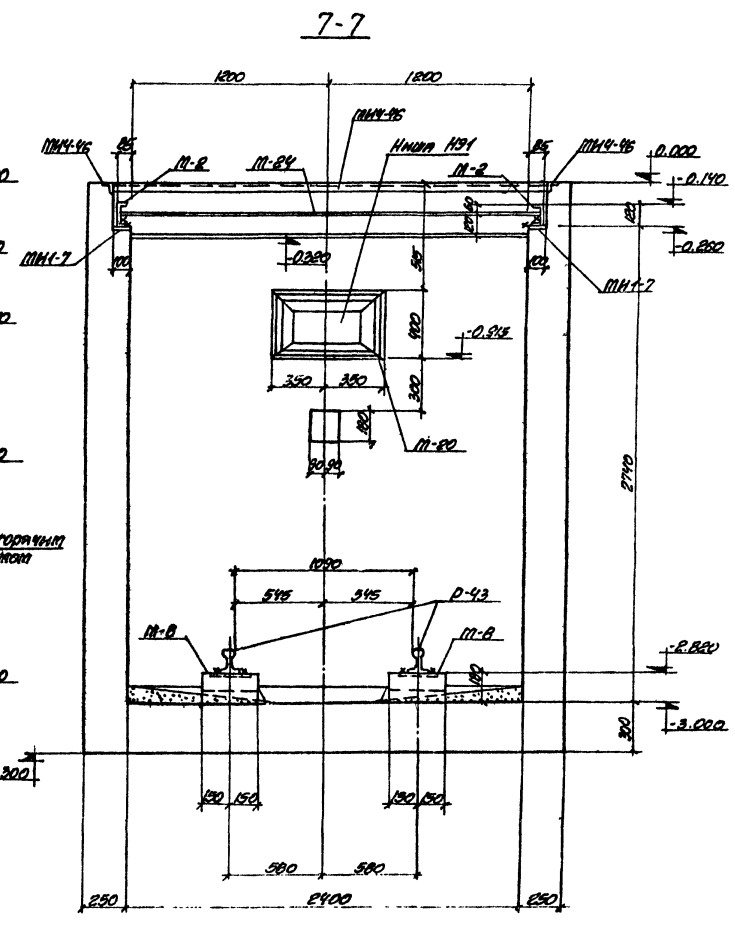

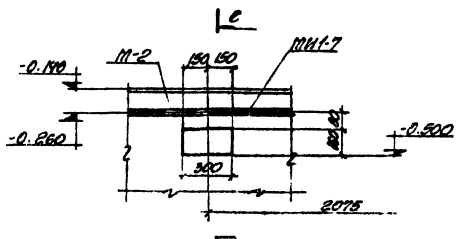

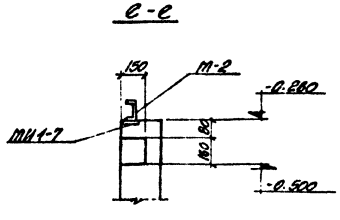

Изм.	Лист	N документа	Подпись	Дата	ТП 501-3-9 КЖ		
ГИП		Тонны			Тепловодо-вагонные депо для промышленных железных дорог колеи 1520 мм		
Нач. отд.		Бродский			Основная рама из монолитного железобетона.	Лит.	Лист	Листов
Гл. конструктор		Розенгаус				ТП	5	
Рук. гр.		Фрейлинг			Элемент плана N1 Разрез 3А. 6-6, 7-7	ХАРЬКОВСКИЙ ПРОМСТРОЙНИИПРОЕКТ		
Исполнил		Фомичев						
Проверил		Гедзевич						

Инв. N подл. | Подпись и дата

Типовой проект 501-3-9

Альбом 7

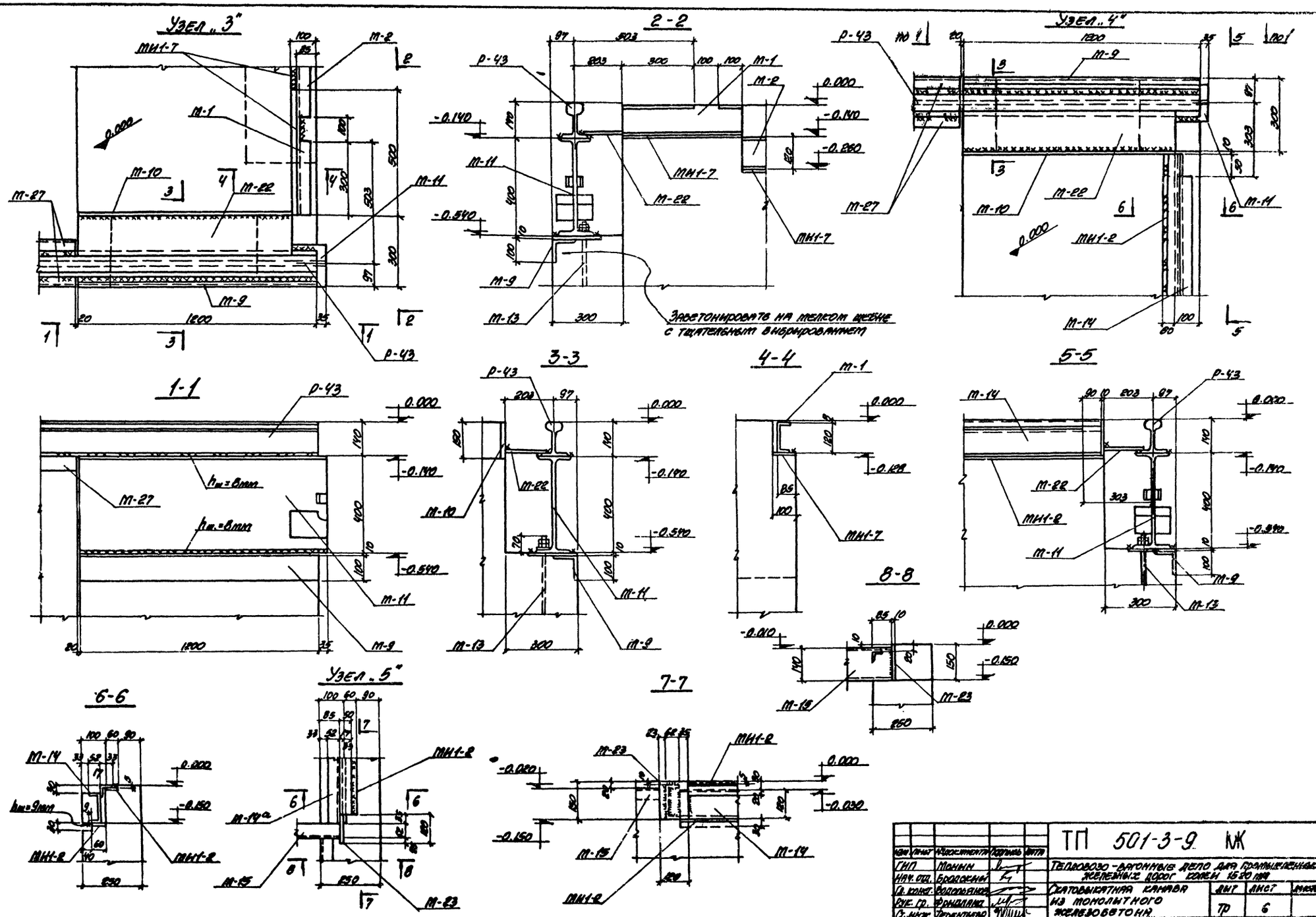

				ТП 501-3-9 КЖ			
Нач. отд.	Моисеев			Тепловозо-вагонный депо для промышленных железных дорог колеи 1520 мм			
Гл. конст.	Бондаренко			Скатовыкатная канава из монолитного железобетона	Лит	Лист	Листов
Рук. гр.	Фрондлянд					6	
Гл. инж.	Терентьева				ТР		
Нормоконтр.	Фомичева			Элемент каркаса КЖ Узлы „3", „4", „5"	Харьковский Промстройниипроект		
Проверил	Терентьева						

Инв. № подл. | Подпись и дата

Типовой проект 501-3-9 Альбом I

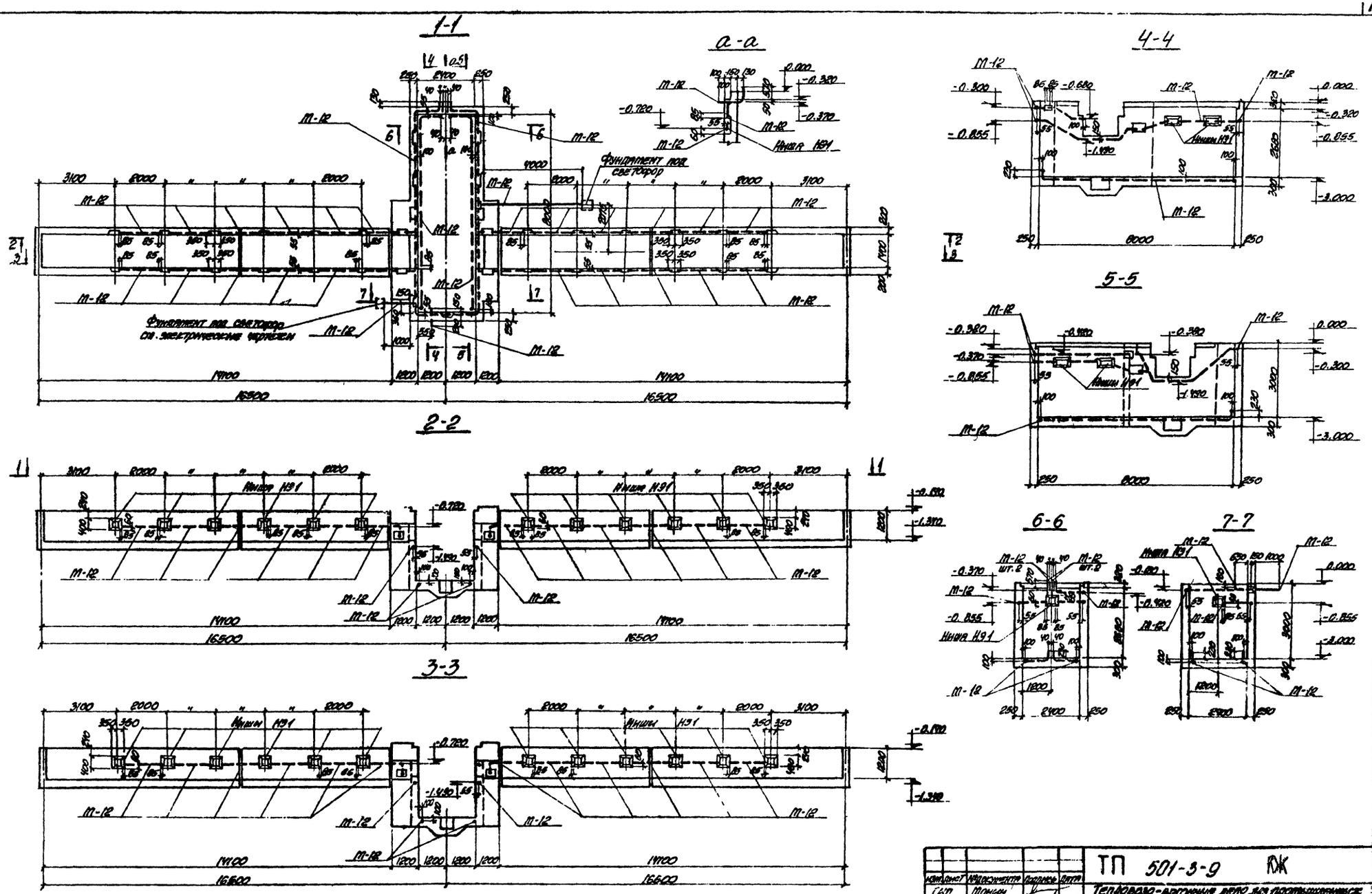

Согласовано:						
Гипрогор	Черных		5.01.72			
Инв. № подл.	Подпись и дата					

Гип.	Тонин			ТП 501-3-9		ЮК
Нач. отд.	Сотсаны			Тепловозо-вагонная депо для промышленных железных дорог колеи 1520 мм		
Ст. инж.	Васильева			Сборная колонна из монолитного железобетона.	Лист	Листов
Рук. гр.	Фрицлянд				Тр 7	
Ст. инж.	Ерентьева			Разводка труб электрооборудования	Харьковский Промстройниипроект	
Исполнил	Ерентьева					
Проверил	Фрицлянд					

Типовой проект 501-3-9 Альбом I

План днища
Наружные сетки

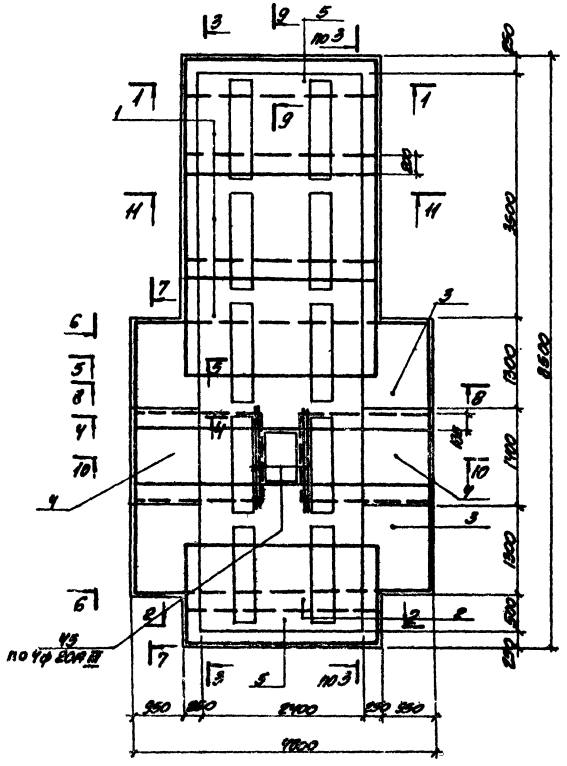

План днища
Внутренние сетки

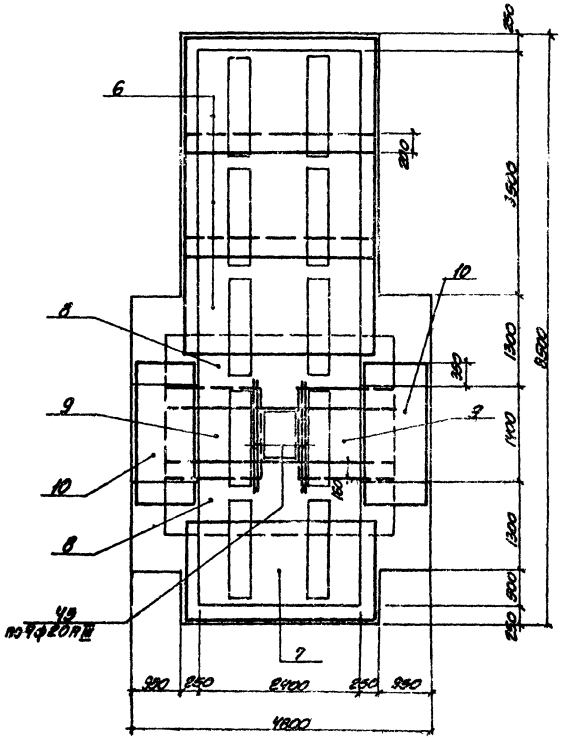

1-1
Наружные сетки

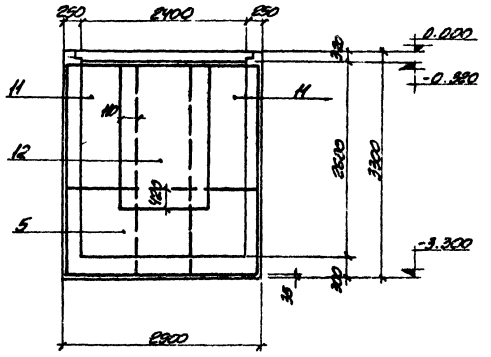

1-1
Внутренние сетки

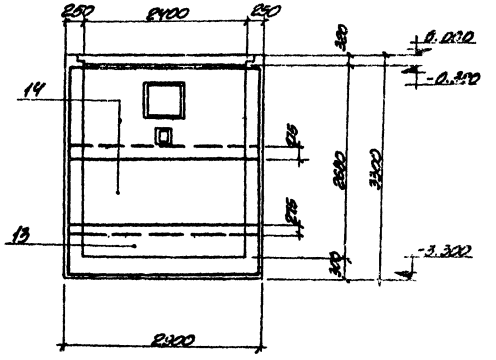

2-2
Наружные сетки

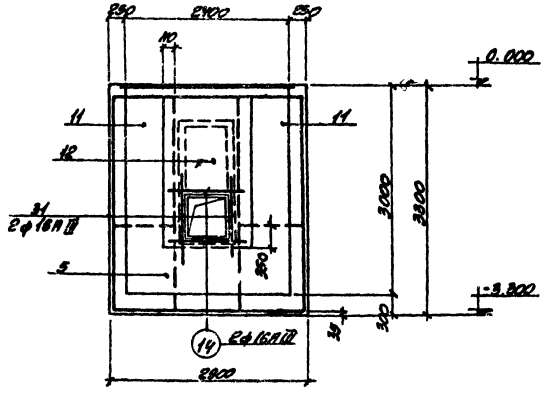

2-2
Внутренние сетки

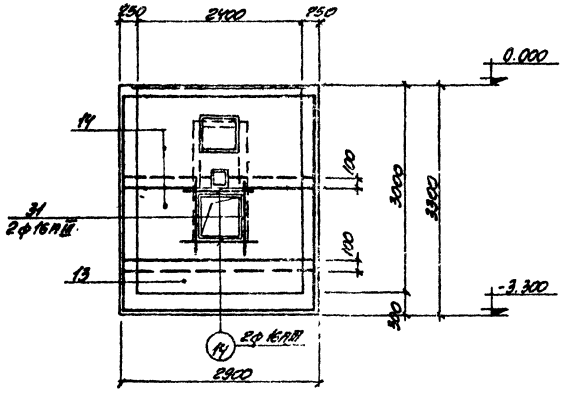

Изм.	Кол.уч.	№документ.	Подпись	Дата	ТП 501-3-9 КЖ	
ГИП		Тонин			Тепловозо-вагонное депо для промывочно-пропарочных железных дорог колеи 1520 мм.	
Нач. отд.		Бондаренко			Скатовыкатная канава из монолитного железобетона.	Лит. / Лист / Листов
Гл. конст.		Волошанов				Тр / 8 /
Рук. гр.		Фрицланд				
Ст. инж.		Терентьева			Элемент плана N1 Армирование.	Харьковский Промстройниипроект
Исполнил		Фомичев				
Проверил		Терентьева				

Инв. № подл. | Подпись и дата

Альбом I

Типовой проект 501-3-9

3-3
Наружные сетки

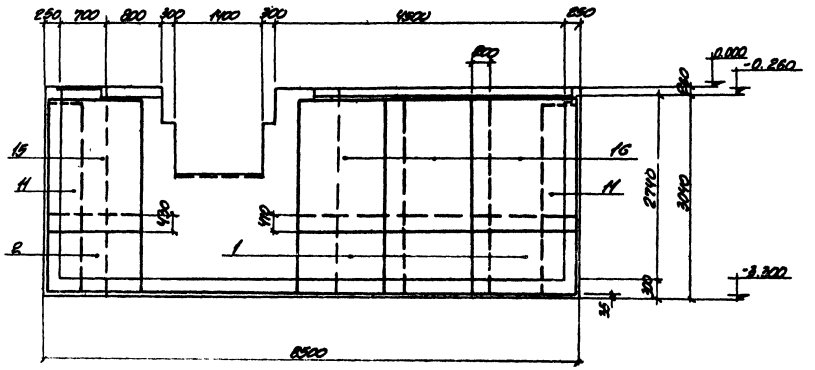

6-6

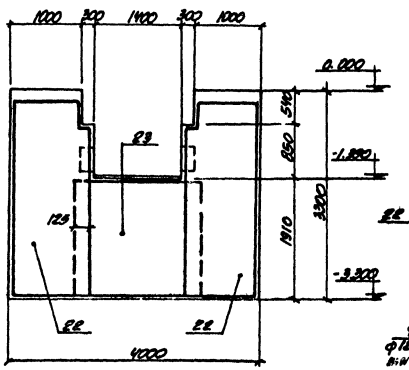

7-7

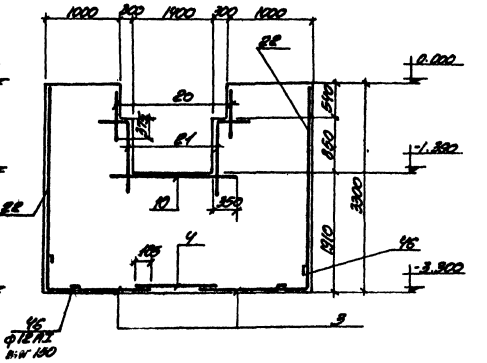

3-3
Внутренние сетки

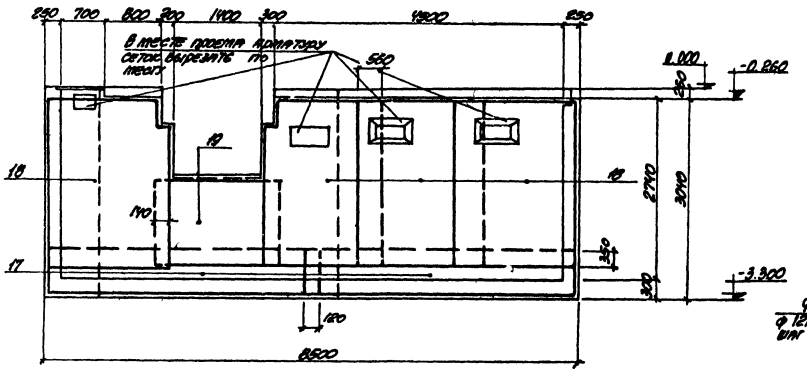

9-8

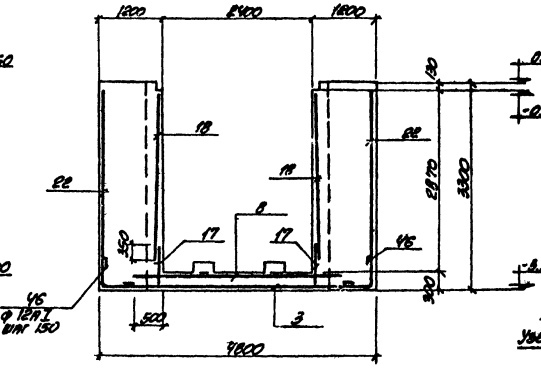

9-9

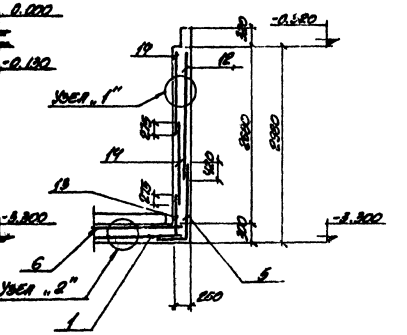

4-4

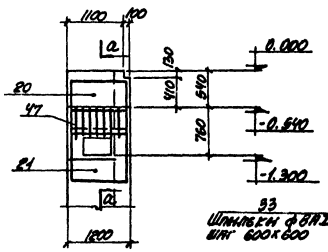

Узел „1"

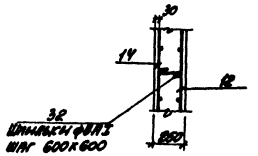

Узел „2"

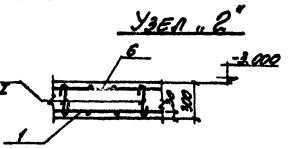

5-5

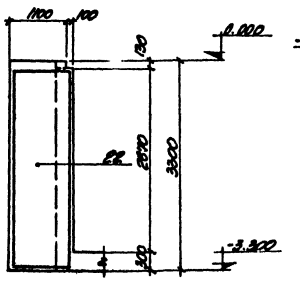

а-а

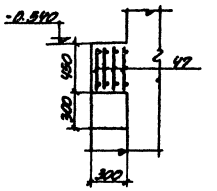

Изм.	Лист	№ документа	Подпись	Дата	ТП 501-3-9 КЖ
ГИП		Мокин			Тепловозо-вагонные депо для промышленных железных дорог колея 1520 мм
Нач. отд.		Бородский			Сортировочная канава из монолитного железобетона
Ст. инж.		Фокина			Элемент плана N1 Армирование.
Ст. инж.		Терентьева			
Исполнил		Фольчева			
Проверил		Терентьева			

Лит.	Лист	Листов
Тр	9	

ХАРЬКОВСКИЙ ПРОМСТРОЙНИИПРОЕКТ

Инв. № подл. | Подпись и дата

Альбом I

Типовой проект 501-3-9

10-10

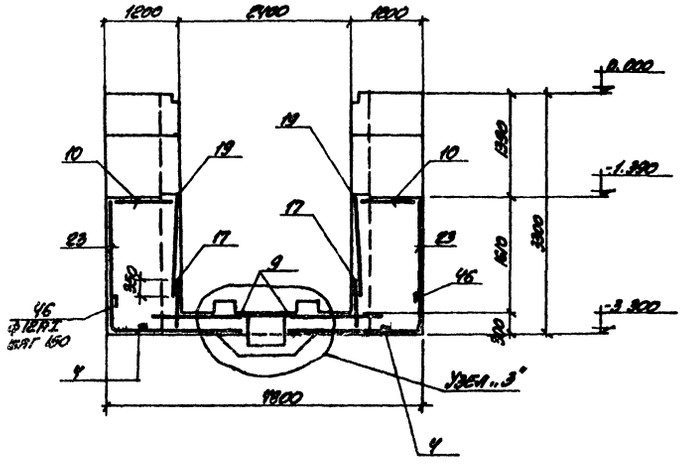

13-13

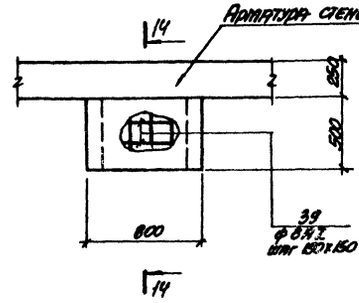

15-15

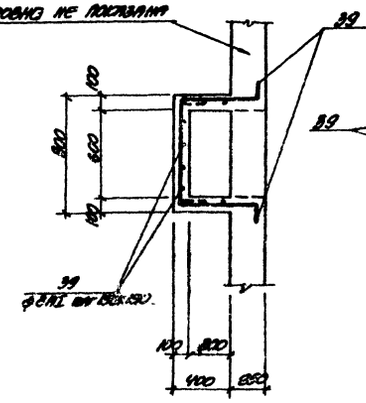

16-16

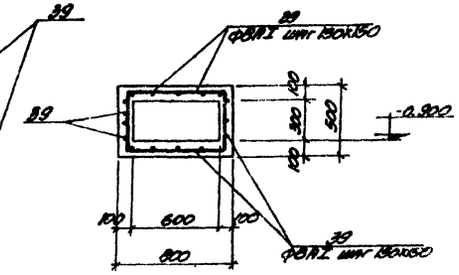

Узел „4"

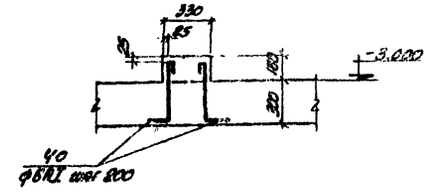

11-11

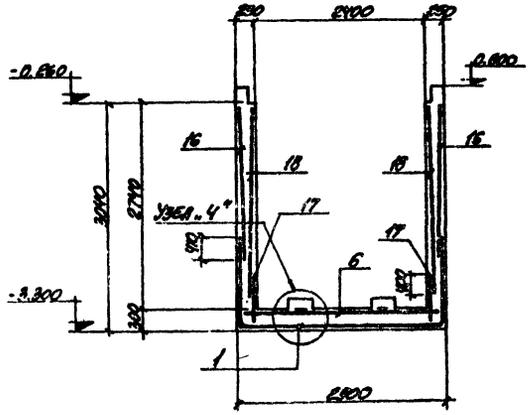

14-14

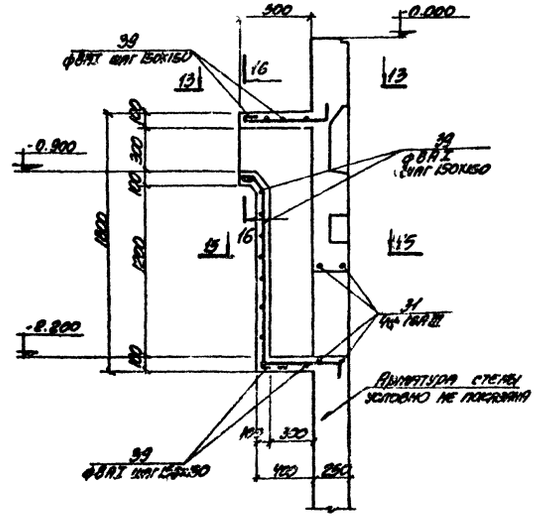

Узел „3"

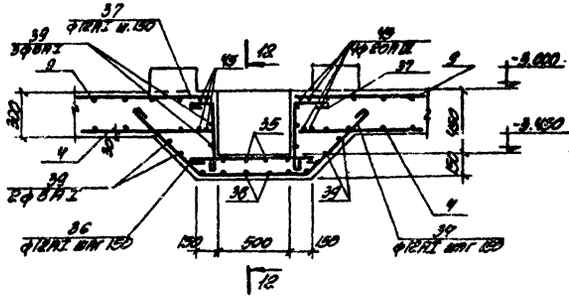

12-12

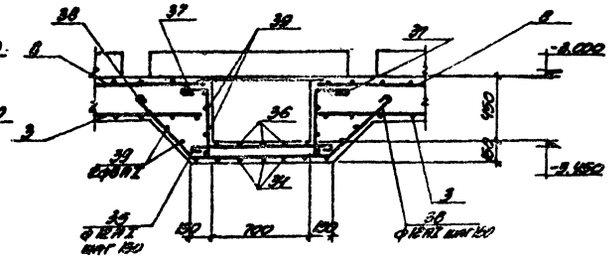

				ТП 501-3-9 КЖ		
Изм. Кол.уч.	Лист	Подпись	Дата			
ГИП	Тонин			Тепловозо-вагонное депо для промывки и пропарки железнодорожных цистерн		
Нач. отд.	Болдский					
Гл. конст.	Волоплинов			Скатовая катная канава из монолитного железобетона	Стадия	Лист	Листов
Рук. гр.	Фомиина				Р	10	
Гл. инж.	Черепкова						
Исполнил	Фомичев			Элемент плана N1 Армирование.	Харьковский Промстройниипроект		
Нормоконтр.	Резникова						

Раскладка сеток в панте

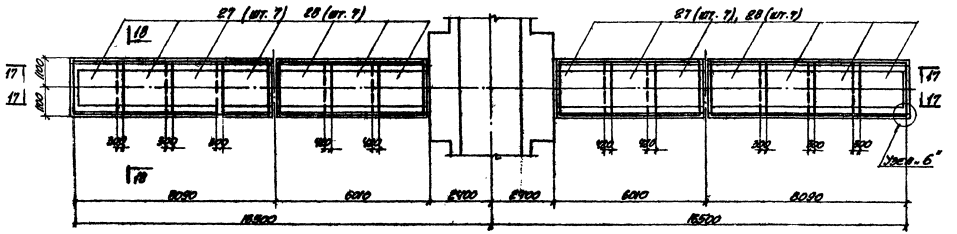

18-18

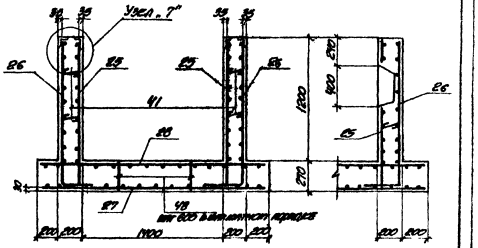

19-19

17-17
Раскладка наружных сеток в стене

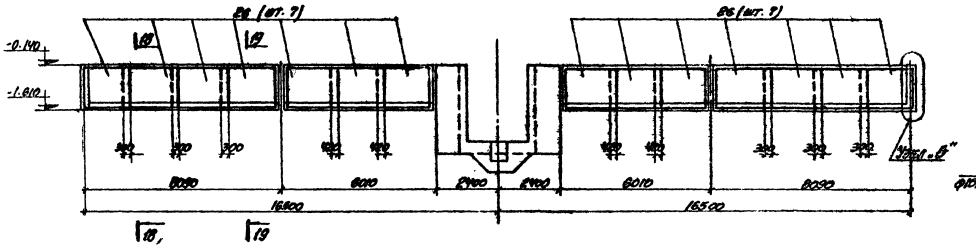

Узел „5"

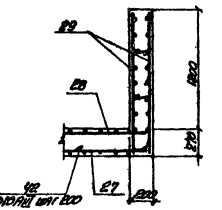

Узел „6"

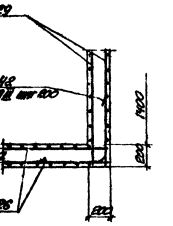

Узел „3"

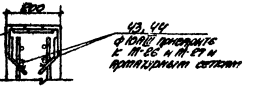

17-17
Раскладка внутренних сеток в стене

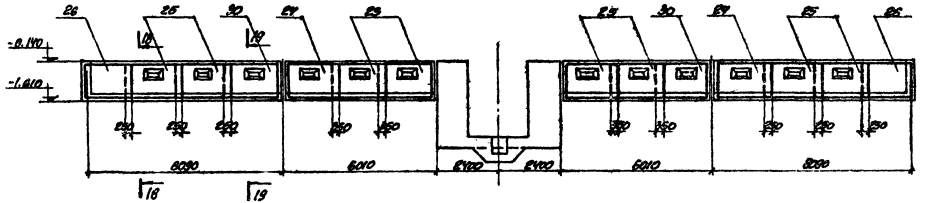

Гип.	Толмач			ТП 501-3-9 КЖ	
Нач. отд.	Бровский			Типовой - вагонные депо для промышленных железных дорог колеи 1520 мм	
Гл. конст.	Воронкина			Стропильная балка из напряженного железобетона	Лист 4 Лист 4
Рук. гр.	Ромашова				ТР Н
Гл. инж.	Тарелкин			Сборные плиты. Арматурные	
Исполнил	Трунтеева				Харьковский Промстройниипроект
Проверил	Ромашова				

Альбом I

Типовой проект 501-3-9

Инв. № подл. | Подпись и дата | Взам. инв. №

Спецификация элементов монолитной конструкции

Формат	Зона	Поз.	Обозначение	Наименование	Кол.	Примечание
				Скатовыкатная канава		
				Сборочные единицы		
		1	КЖИ-С1, С2	Сетка С1	3	
		2	—"—	—"— С2	1	
		3	КЖИ-С3, С6, С7	—"— С3	2	
		4	КЖИ-С4, С8, С9	—"— С4	2	
		5	КЖИ-С5, С11	—"— С5	2	
		6	КЖИ-С3, С6, С7	—"— С6	3	
		7	—"—	—"— С7	1	
		8	КЖИ-С4, С8, С9	—"— С8	2	
		9	—"—	—"— С9	2	
		10	КЖИ-С10, С12, С13	—"— С10	2	
		11	КЖИ-С5, С11	—"— С11	4	
		12	КЖИ-С10, С12, С13	—"— С12	2	
		13	—"—	—"— С13	2	
		14	КЖИ-С14, С15, С16	—"— С14	4	
		15	—"—	—"— С15	12	
		16	—"—	—"— С16	6	
		17	КЖИ-С17, С20	—"— С17	4	
		18	КЖИ-С18, С19, С23	—"— С18	8	
		19	—"—	—"— С19	2	
		20	КЖИ-С17, С20	Сетка С20	4	
		21	КЖИ-С21, С22	—"— С21	4	
		22	—"—	—"— С22	4	
		23	КЖИ-С18, С19, С23	—"— С23	2	
		47	КЖИ-Кр1	Каркас Кр1	16	
		[illegible]	-КЖС-12	Одиночные стержни		
				Материалы		
				Бетон марки 200	44,5 м³	
				Спотровая канава		
				Сборочные единицы		
		24	КЖИ-С24	Сетка С24	4	
		25	КЖИ-С25	—"— С25	16	
		26	КЖИ-С26	—"— С26	22	
		27	КЖИ-С27, С28	—"— С27	14	
		28	—"—	—"— С28	14	
		29	КЖИ-С29	—"— С29	4	
		30	КЖИ-С30	—"— С30	4	
		[illegible]	КЖС-12	Одиночные стержни		
				Материалы		
				Бетон марки 200	32,6 м³	

Ведомость стержней на один элемент

Марка элемента	Поз.	Эскиз или сечение	Диам. мм	Длина мм	Кол.
Скатовыкатная канава	31	1450	16АIII	1450	8
	32	250	8АI	350	196
	33	300	8АI	400	70
	34	250 100	12АI	2050	7
	35	1100	12АI	1250	4
	36	800	12АI	1050	5
	37	150 500	12АI	850	16
	38	950 100	12АI	2250	6
	39	17,11	8АI	—	8000
	40	400	8АI	500	160
	45	1500	20АIII	1600	8
	46	500 500	12АI	1150	84
Спотровая канава	41	200	8АI	300	188
	42	500 650	10АIII	1300	48
	43	8150	10АIII	8150	8
	44	5950	10АIII	5950	8
	48	300 400 500	8АI	1200	96

Выборка стали на один элемент

Марка элемента	Арматурные изделия: Арматурная сталь по ГОСТ 5781-75 класс АI, ф мм 6АI	8АI	12АI	Итого	класс АIII, ф мм 9АII	12АII	14АII	16АII	18АII	20АII	Итого	Всего	Закладные изделия: Прокатная сталь С14а	С18	I40	Швеллер	Швеллер	Швеллер	Швеллер	Швеллер	Швеллер	Швеллер	Итого	Арматурная сталь по ГОСТ 5781-75 класс АI, ф мм 20С	16АI	12АI	10АI	8АI	Итого	класс АIII, ф мм 21АII	14АII	Итого	ф мм 36АI	Итого	Всего	Проволока Тр1091 ф2,5*	ф1*	Всего
Скатовыкатная канава	—	522,6	178,3	700,9	16,0	—	320,4	—	306,6	763,9	1006,7	1707,6	37,1	14,8	278,0	43,6	—	177,6	32,8	32,6	5,6	13,8	73,8	2,4	238,5	71,4	74,1	402,1	196,4	47,2	18,2	21,0	25,0	311,8	16,1	8,0	24,1	6,1	63,0	1271,8	21,0	206,5	1513,3	0
Спотровая канава	266,6	67,0	—	337,6	—	142,4	—	220,6	—	—	1363,0	1695,6	—	—	—	—	37,6	—	36,1	—	—	—	—	—	—	7,8	—	945,5	—	—	—	—	—	—	31,9	23,6	31,5	—	86,6	2530,1	—	116,6	2719,1	
ФО-1	—	—	—	—	—	—	—	—	—	—	—	—	—	—	—	—	—	—	—	—	—	—	—	—	—	12,0	—	12,0	—	—	—	—	—	—	1,8	—	1,9	—	—	—	—	—	13,9	

Гл. инж. проекта	Невзгодина			ТП 501-3-9 КЖ
ГИП	Пономаренко			Тепловозо-вагонное депо для промывания и пропарки железных дорог колеи 1520 мм
Нач. отд.	Бородский			Скатовыкатная канава из монолитного железобетона.
Гл. конст.	Ковальков			Спецификации.
Рук. гр.	Фридланд			
Ст. инж.	Терентьева			
Исполнил	Фольчиев			
Проверил	Терентьева			

Лит.	Лист	Листов
ТР	12	

ХАРЬКОВСКИЙ ПРОМСТРОЙНИИПРОЕКТ

Типовой проект 501-3-9

Инв. № подл. | Подпись и дата | Взам. инв. №

Типовой проект 501-3-9 Альбом I

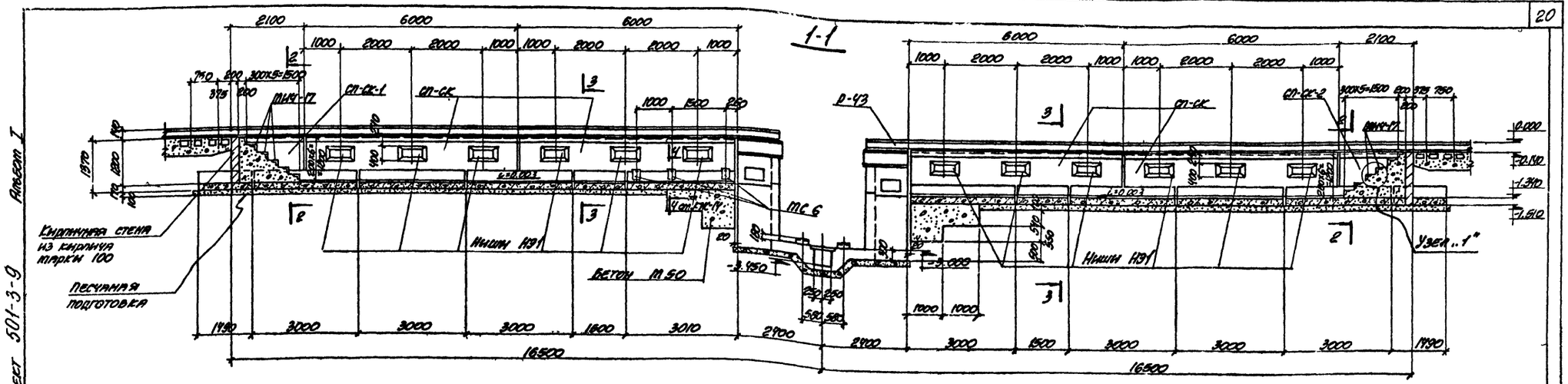

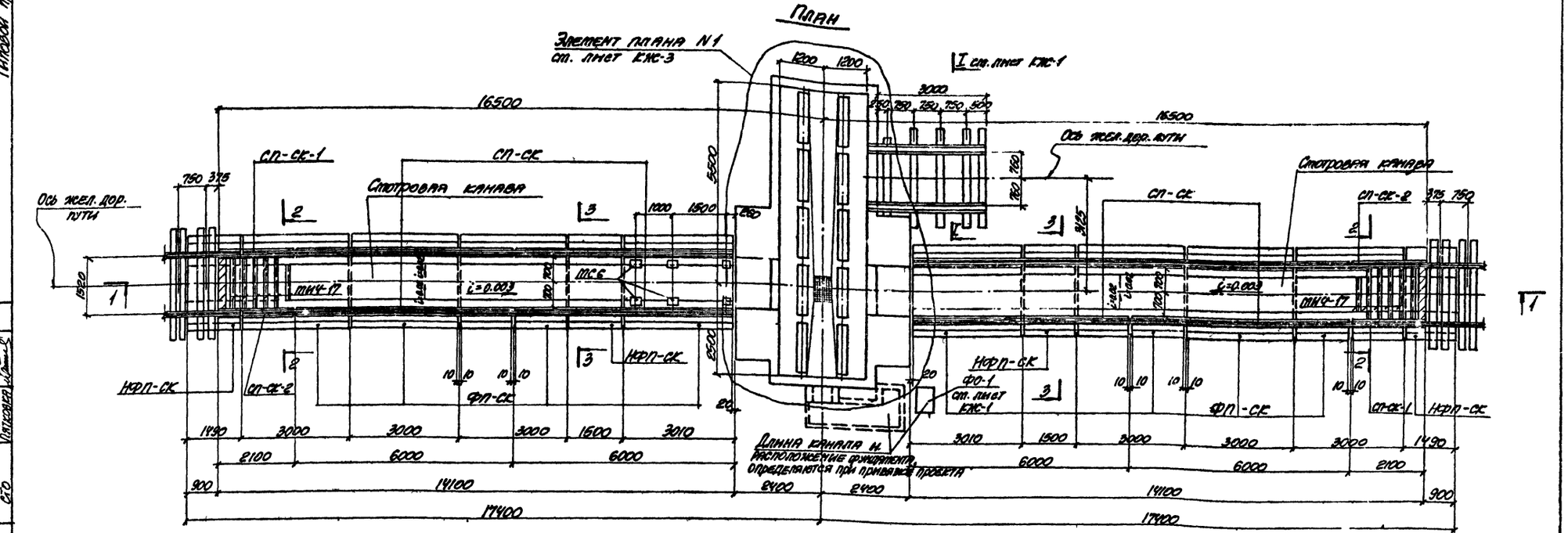

Конструкции и основные технические решения смотровых канав в сборном железобетоне приняты в соответствии с типовым проектом N501-4 „Смотровые канавы из сборных железобетонных элементов", разработанного институтом „Гипропромтрансстрой".

Нач. пласт.		№ документа	Подпись	Дата	ТП 501-3-9 КЖ
ГИП	Тарнин				Тепловозо-вагонное депо для промышленных железных дорог колеи 1520 мм
Нач. отд.	Бондаренко				Смотровая канава со смотровыми канавами из сборного железобетона.
Гл. конструктор	Радзиевский				Лит. Тр. Листов 13
Рук. гр.	Ярославцев				План. Разрез 1-1.
Ст. инж.	Терентьева				ХАРЬКОВСКИЙ ПРОМСТРОЙНИПРОЕКТ
Исполнил	Лапкин				
Проверил	Терентьева				

Согласовано: ПТИ Промстройпроект, Ленинград; СТО

Инв. № подл. | Подпись и дата

Альбом I

Типовой проект 501-3-9

2-2

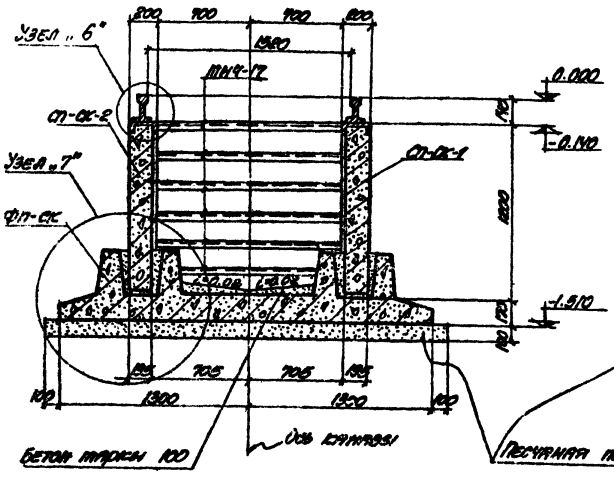

3-3

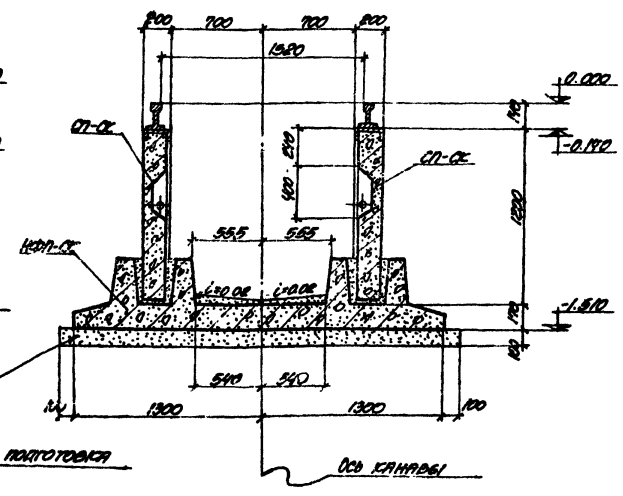

Узел „6"

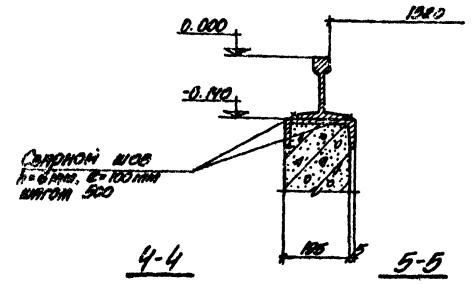

4-4

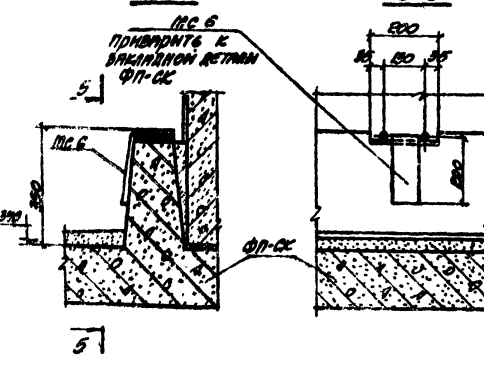

5-5

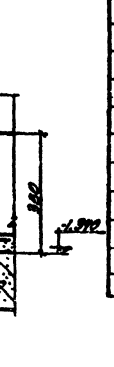

Спецификация элементов сборной конструкции

Марка	Обозначение	Наименование	Кол.	Примечание
		Смотровые канавы		
		Сборные конструкции		
СП-СК	-КЖИ-СП-СК, НФП-СК	Стеновая панель СП-СК	8	3.33т
СП-СК-1	—"—	—"— СП-СК-1	2	1.22т
СП-СК-2	—"—	—"— СП-СК-2	2	
ФП-СК	-КЖИ-ФП-СК, НФП-СК	Фундаментная плита ФП-СК	8	4.50т
НФП-СК	—"—	—"— НФП-СК	4	2.3т
		Сборочные детали		
МС 1	-КЖИ-МС 1÷МС 6	Соединительное изделие МС 1	224	
МС 2	—"—	—"— МС 2	8	
МС 3	—"—	—"— МС 3	8	
МС 4	—"—	—"— МС 4	8	
МС 5	—"—	—"— МС 5	8	
МС 6	—"—	—"— МС 6	6	
МИ4-17	3.400-6/76	Закладное изделие МИ4-17	16.4	п.м
Р-43	ГОСТ 7173-54	Рельс Р-43	56.8	п.м
Н31	-КЖИ-Н31	Ограждение ниши Н31	24	
		ФО-1		
		Сборочные детали		
МИ1-7	3.400-6/76	Закладное изделие МИ1-7	1.9	п.м

Спецификация элементов монолитной конструкции

Марка	Обозначение	Наименование	Кол.	Примечание
		Элемент плана N1		
		Сборочные детали		
М-1	-КЖИ-М-1, М-2, М-3, М-4	Закладная деталь 1	2	
М-2	—"—	—"— М-2	2	
М-3	—"—	—"— М-3	1	
М-4	—"—	—"— М-4	8	
М-5	-КЖИ-М-5	—"— М-5	1	
М-6	-КЖИ-М-6	—"— М-6	1	
М-7	-КЖИ-М-7, М-8	—"— М-7	8	
М-8	—"—	—"— М-8	20	
М-9	-КЖИ-М-9	—"— М-9	4	
М-10	-КЖИ-М-10	—"— М-10	4	
М-11	-КЖИ-М-11	—"— М-11	4	
М-12	-КЖИ-М-12, М-13, М-14, М-14а	—"— М-12	64.6	п.м
М-13	—"—	—"— М-13	8	
М-14	—"—	—"— М-14	1	
М-14а	—"—	—"— М-14а	1	
М-15	-КЖИ-М-15	—"— М-15	1	
М-16	-КЖИ-М-16	—"— М-16	1	
М-17	-КЖИ-М-17	—"— М-17	4	
М-18	-КЖИ-М-18	—"— М-18	1	
М-19	-КЖИ-М-19	—"— М-19	1	
М-20	-КЖИ-М-20	—"— М-20	6	
М-21	-КЖИ-21, М-22, М-23, М-25	—"— М-21	1	
М-22	—"—	—"— М-22	4	
М-23	—"—	—"— М-23	2	
М-24	-КЖИ-М-24, М-26, М-27	—"— М-24	1	
М-25	-КЖИ-М-2; М-24, М-26, М-25	—"— М-25	2	
МИ1-2	3.400-6/76	—"— МИ1-2	3.0	п.м
МИ1-7	—"—	—"— МИ1-7	0.5	п.м
Р-43		Рельс Р-43	26.9	п.м
Н31	-КЖИ-Н31	Ограждение ниши Н31	6	
МИ4-46	3.400-6/76	Закладная деталь МИ4-46	24.0	п.м
М-37	-КЖИ-М-7, М-8, М-37	—"— М-37	2	

Инж. инст.	Взамен инв.	Подпись и дата	ТП 501-3-9 КЖ			
Гип	Монин		Тепловозо-вагонный депо для промывки и пропарки железнодорожных колей 1520 мм			
Нач. отд.	Бородкина		Смотровая канава со смотровыми канавами из сборного железобетона	Лит.	Лист	Листов
Гл. инж.	Бородкина					
Вед. гр.	Фрыдлянд			тр	14	
Гл. инж.	Терентьева		Разрезы 2-2÷5-5 Узел „6". Спецификации	Харьковский промстройниипроект		
Исполнил	Терентьева					
Проверил	Фрыдлянд					

Взам. инв. | Подпись и дата

Альбом I

Типовой проект 501-3-9

Деталь
Замоноличивания стеновых панелей СП-СК и НСП-СК

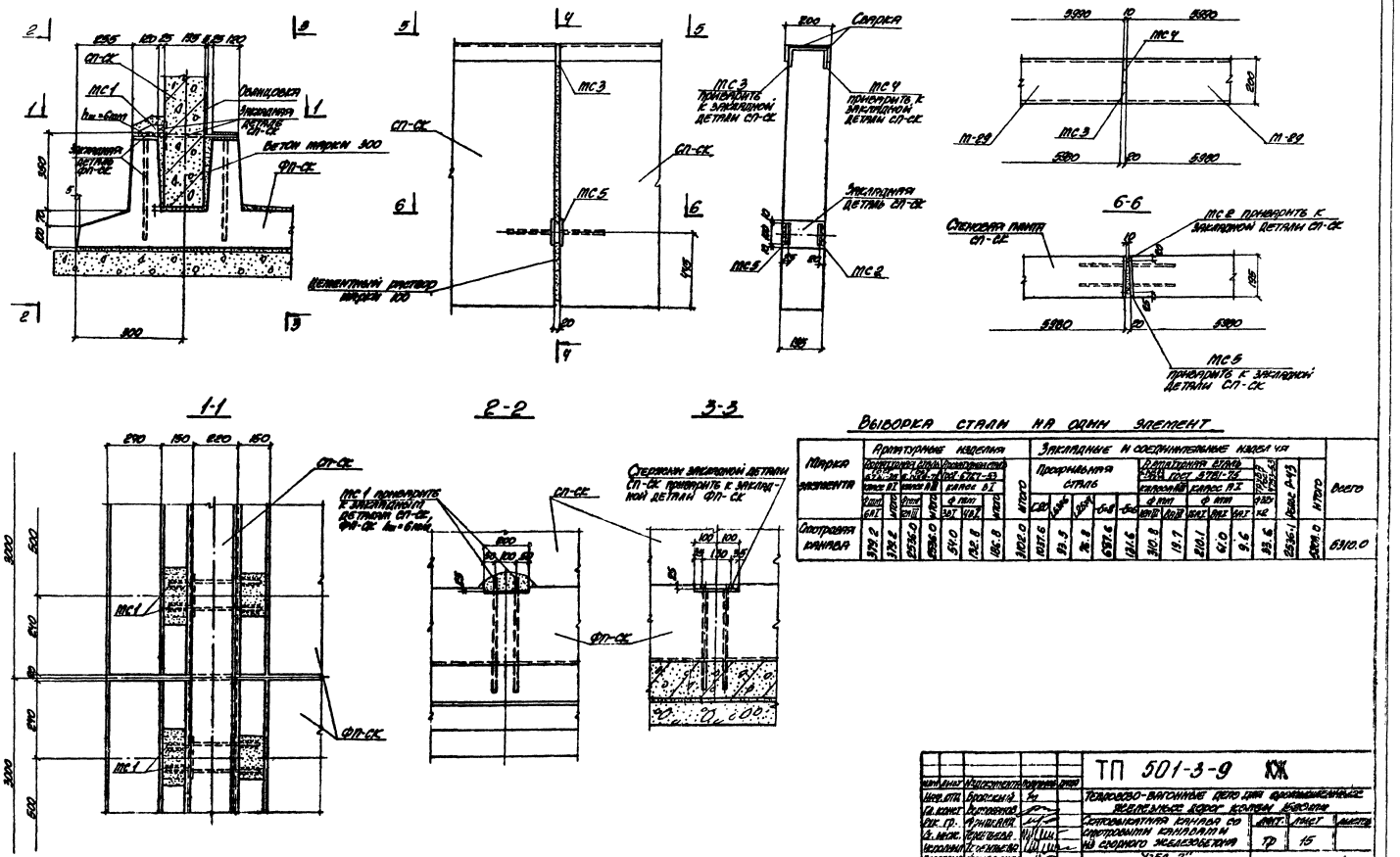

Выборка стали на один элемент

Марка элемента	Арматурные изделия: Горячекатаная сталь гладкая класса А-I марки ВСт3кп2 ГОСТ 535-79*		Горячекатаная сталь периодического профиля класса А-II марки 10ГС ГОСТ 5781-82*			Закладные и соединительные изделия: Прокатная сталь: Горячекатаная сталь гладкая класса А-I марки ВСт3кп2 ГОСТ 535-79*															Итого	Всего
						Сталь марки ВСт3кп2 ГОСТ 380-71							Горячекатаная сталь периодического профиля класса А-II марки 10ГС ГОСТ 5781-82*									
	Ø10 мм	итого кг	Ø14 мм	итого кг	Ø 10 мм	Ø 8 мм							Ø 10 мм									
							5	6	8	10	12	14	8	10	12	14	16	18	20	22		
Спецраска канала	319.2	319.2	1556.0	1556.0	54.0	132.8															1922.0	6310.0
							127.6	93.3	76.8	657.6	124.6	310.8	13.7	216.1	61.0	9.6	18.6	1556.0	2004.0	6310.0		

Изм.	Кол.уч.	Лист	№ док.	Подпись	Дата	ТП 501-3-9 ЮЖ				
Нач. отд.			Бросман			Тепловозо-вагонные депо для промышленных железных дорог колеи 1524 мм				
Гл. конст.			Ветрова			Котлованная канала со сборным каналом и из сборного железобетона	Стадия	Лист	Листов	
Рук. гр.			Анисеева				Р	15		
Гл. инж.			Ермакова			Узел „7" Деталь замоноличивания стеновых панелей СП-СК, НСП-СК	Харьковский Промстройниипроект			
Исполнил			Осипова							
Проверил			Куприянова							

Инв. № подл. | Подпись и дата

Разрез 1-1

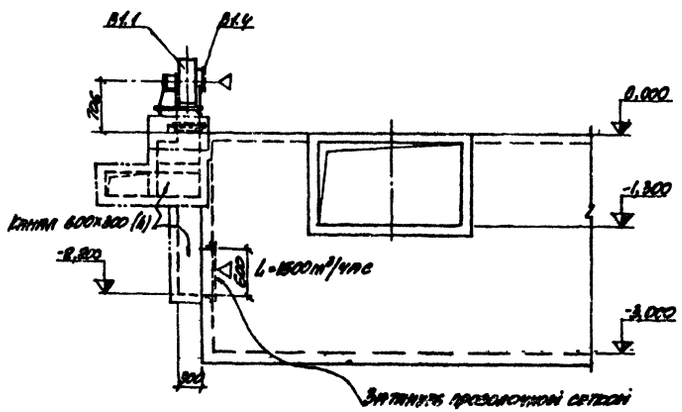

Разрез 2-2

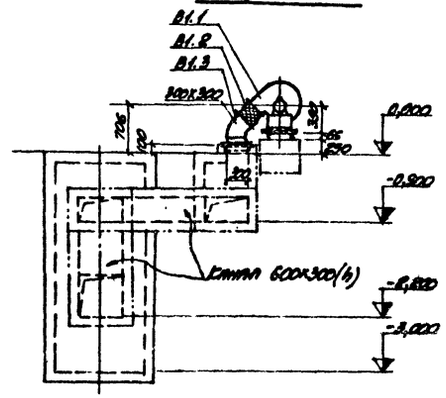

Спецификация отопительно-вентиляционных установок

Марка	Обозначение	Наименование	Кол.	Примечание
В1.1	Управление УВД г. Гомель Гомельская обл.	Вентустановка в составе (Н.В.Е-105-1) комплект:	1	42кг
		а) вентилятор центробежный Ц4-70 №3,2 с колесом Д=1,050 мм.		
		б) положение Пр.135° исполнение 1		
		в) электродвигатель 4А63В4У3 N=0,37 квт, n=1400 об/мин.		
		г) виброизолятоpы		
В1.2	Серия 2.494-8 вып. 1	Гибкая вставка ВНН 3.2	1	
В1.3		Воздуховод из листовой стали δ=1 мм 300х300 F=0,6 м²	1	7кг
В1.4		Ограждение всасывающего патрубка из сетки ф проволоки 3 мм	1	
		Масса указана одного изделия.		

План фундамента под вентилятор

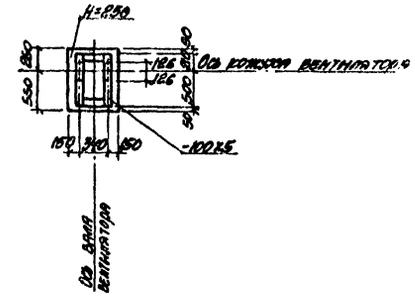

План
М1:100

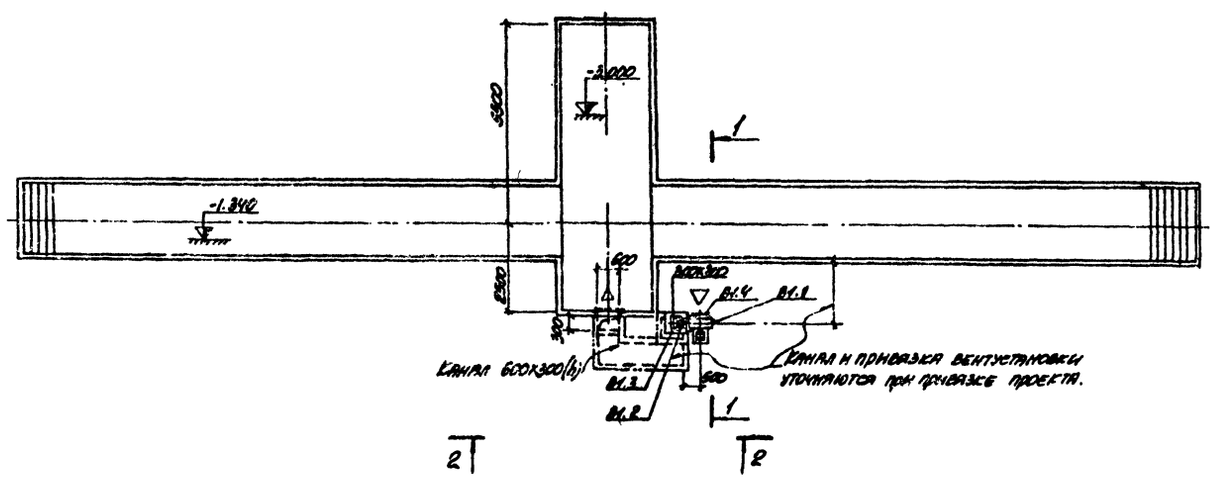

Изм.	Лист	№документа	Подпись	Дата
ГИП		Тонеев		
Нач. отд.		Сабалов		
Гл. спец.		Розенберг		
Рук. гр.		Ратькова		
Проверил		Сатасова		
Конструктор		Филиченко		

ТП 501-3-9 ОВ

Тепловозо-вагонные депо для пропускания железных дорог колеи 1520 мм

Скатовыкатная канава

Листов	Лист	Листов
ТР	1	1

Вентиляция скатовыкатной канавы.

Харьковский Промстройниипроект

Типовой проект 501-3-9 Альбом I

Согласовано: РСО-3

Инв. № подл. | Подпись и дата | Взам. инв. №

Альбом I

Типовой проект 501-3-9

План

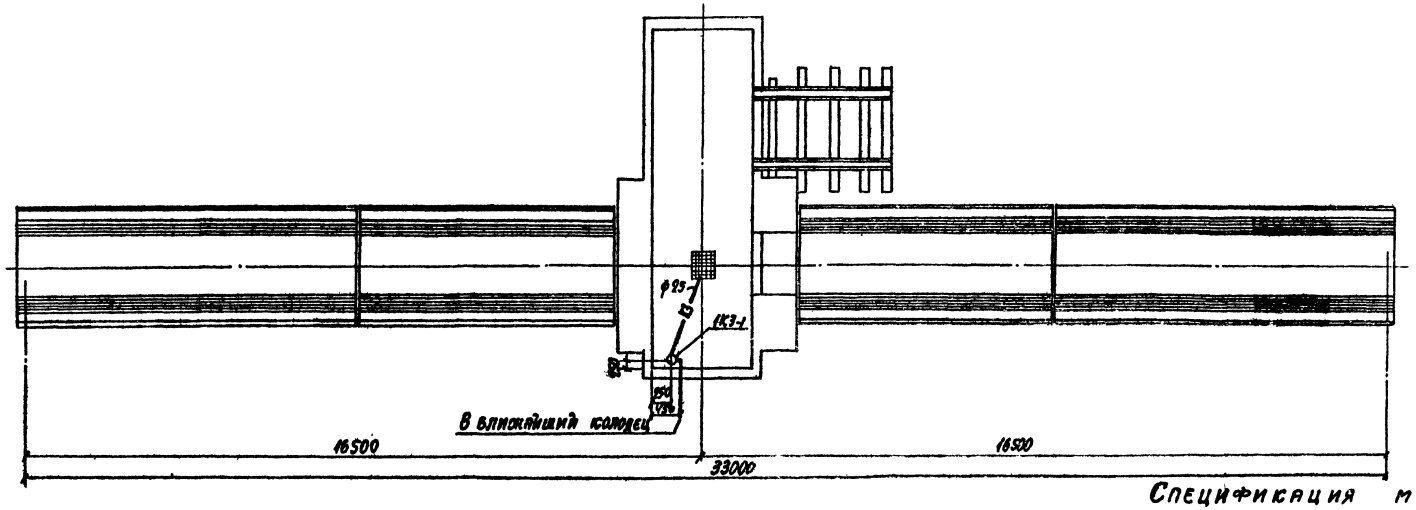

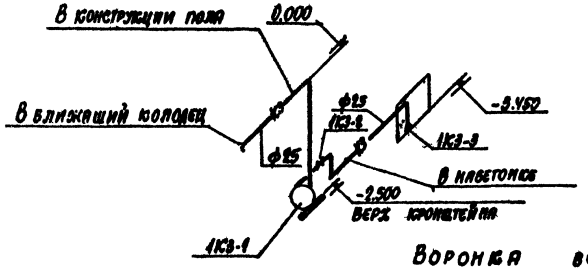

Примечания:

1. Для удаления случайных вод из скатовыкатной канавы предусматривается установка насоса 1СЦВ-1.5. Q=0.6-1.5 м³/час N=20÷12 м. в ст с электродвигателем АОЛБ-32-4 N=0.4 квт n=1440 об/мин.
2. Включение ручное.

Спецификация материалов

Марка	Обозначение	Наименование	Кол.	
1К3-1	1СЦВ-1.5	1 Насос центробежный вихревой с электродвигателем АОЛБ32-4 N=0.4 кВ		
		n=1440 об/мин.	1	
1К3-2	15кч 18р	2 Вентиль запорный муфтовый ф25	1	
1К3-3		3 Воронка всасывающая ду 50×25	1	
		4 Трубопровод из стальных водогазопроводных труб ф25	8	
		5. Масляная краска	0.5	(кг/м²)

Воронка всасывающая ду 50×25

Разрез 1-1

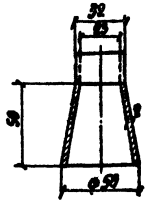

Развертка

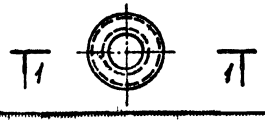

Изм.	Лист	№ докум.	Подп.	Дата	ТП 501-3-9		ВК
ГИП		Монин			Тепловозо-вагонные депо для промышленных железных дорог колеи 1520мм		
Нач. отд.		Сабадаш			Скатовыкатная канава	Литер	Лист	Листов
Гл. спец.		Калуцкая				ТР	1	1
Рук. гр.		Полочева						
Проект.		Жарская			План. Схема. Спецификация материалов	Харьковский Промстройниипроект		
Провер.		Полочева						
Н. контр.		Калуцкая						

Инв. № подл. | Подпись и дата

Перечень чертежей марки ЭЛ.

NN п.п.	Наименование чертежей	Марка листа	NN страниц альбома
1	2	3	4
1	Заглавный лист	ЭЛ-1	25
2	Электроосвещение и силовое электрооборудование. План и кабельный журнал	ЭЛ-2	26
3	Электроосвещение и силовое электрооборудование. Схема распределительной сети и сигнализации	ЭЛ-3	27
4	Электроосвещение. Установка светильника и штепсельной розетки в нише	ЭЛ-4	28

Ведомость электрооборудования, кабельных изделий и материалов, поставляемых Заказчиком

N п.п.	Наименование и техническая характеристика изделия, материала	Тип, марка	Ед. изм.	Потребность по проекту
1	Распределительное устройство, состоящее из 3х автоматов типа АЕ-2034 и	РУС 8153-		
	понижающего трансформатора типа ОСО-0,25, напряжением 220/12В	-02 ВОГ -		
	мощностью 250ВА ТУ16.536.444-74	-5445	шт	6
2	Ящик с рубильником и предохранителями на ном. ток 30А, с плавкой	ЯРП 11-301-		
	в ставкой 30А ТУ16 526.315-73	-5441	-"-	3
3	Выключатель автоматический 380В, ток уставки 63А в мет. кожухе	АК50-3М	-"-	2
4	Светофор карликовый КЛ-24 (маневровый)	Забавской чертеж № 1112	-"-	2
5	Светильник пыленепроницаемый для ламп до 60Вт	ПСХ-60	-"-	27
6	Лампа накаливания 40Вт, 12В	МО12-40	-"-	27
7	Провод изолированный алюминиевый, сечением 2,5мм²	АПВ-660	м	140
8	То же, сечением 4мм²	АПВ-660	-"-	420
9	Кабель с алюминиевыми жилами, сечением 2х4мм²	АВРГ-660	-"-	10

Уточненная ведомость изделий и материалов, поставляемых Генподрядчиком и электромонтажной организацией

N п.п.	Наименование и техническая характеристика изделия, материала	Тип, марка	Ед. изм.	Потребность по проекту
1	Розетка штепсельная двухполюсная брызгозащищенная 6А, 250В	У220	шт	3
2	Фундамент жел. бетонный типа I для светофора карликового	Забавской чертеж № У-1186	шт/м³	2/1,0
3	Труба стальная (легкая) условный проход 25мм	ГОСТ 3262-75	м	110
4	Труба полиэтиленовая высокой плотности среднего типа диаметром 20мм	МРТУ-6 N5-911-63	-"-	18
5	Коробка ответвительная	индекс У75	шт.	30
6	Ящик клеммный	КК-10	-"-	1
7	Сталь полосовая 30х5	Ст. 0	м/кг	14/16,4
8	Сталь полосовая 40х4	Ст 0	-"-	11/12,6
9	Гайка установочная, заземляющая	индекс М1	шт	120
10	Патрубок диаметром 20мм	индекс У476	-"-	30
11	Сальник ввертной	У50/I	-"-	30

Ведомость объемов электромонтажных и строительных работ

N п.п.	Наименование работ	Ед. изм	Кол.	Примечание
	а) Электромонтажные работы			
1	Монтаж ящика типа ЯРП-11 на стене	шт	3	
2	Монтаж ящика клеммного	-"-	1	
3	Монтаж распределительного устройства серии РУС в нише канавы	-"-	6	
4	Монтаж автоматического выключателя АП50-3МТ в канаве	-"-	2	
5	Установка карликового светофора на готовом фундаменте	-"-	2	
6	Монтаж светильника ПСХ-60 в нише канавы	-"-	27	
7	Установка штепсельных розеток в нише канавы	-"-	3	
8	Прокладка труб в готовых бороздах канавы	м	126	
9	Затягивание проводов в стальные трубы	-"-	560	
10	Прокладка полосы заземления	м	24	
	б). Строительные работы.			
11	Установка жел. бет. фундамента для карликового светофора	шт/м³	2/1,0	

Перечень примененных стандартов

NN п/п	NN ГОСТов	Наименование стандартов
1	6323-71*	Провода с пластмассовой изоляцией.
2	3262-75	Трубы стальные водогазопроводные.
3	103-78	Сталь прокатная полосовая
4	МРТУ-6 N5-911-63	Труба полиэтиленовая

1. Электротехнической частью предусматривается:
   1.1. Электроосвещение (стационарное и ремонтное);
   1.2. Силовое электрооборудование (подъемник, дренажный насос и вентилятор);
   1.3. Светофорная сигнализация положения подъемника.
2. Электрооборудование, аппаратура, осветительная арматура и род проводки выбраны для условий среды категории П-IIа по ПУЭ.
3. Для применения скатовыкатной канавы на комплекса депо, заказные спецификации на электрооборудование и кабельные изделия помещены на листах ЭР-1 и ЭР-2.
4. При применении настоящего альбома с проектом депо заказные спецификации на электрооборудование и кабельные изделия для скатовыкатной канавы помещены в альбоме VI соответствующего проекта. Заказные спецификации на листах ЭР-1 и ЭР-2 аннулируются.

Типовой проект разработан в соответствии с действующими нормами и правилами и предусматривает мероприятия обеспечивающие взрывную, взрывопожарную и пожарную безопасность при эксплуатации.

Главный инженер проекта В.В. Литовченко. 11.07.73 г.

Типовой проект 501-3-9 Альбом I

Инв. N подл. | Подп. и дата | Взам. инв. N

Инв. N				Привязан	
				ТП 501-3-9 ЭЛ	
				Тепловозо-вагонные депо для промышленных железных дорог колеи 1520мм	
Разраб.	Зателан		11.07.73	Скатовыкатная канава	Лит. ТР / Лист 1 / Листов 4
Пров.	Черняк		11.07.73		
Рук. гр.	Черняк		11.07.73		
Гл. спец.	Лотбровский		12.07.73	Заглавный лист	ДРОРТРАНСИНИПРОЕКТ г. Харьков
Нач. отд.	Воронько		12.07.73		
Н. контр.	Лотбровский		12.07.73		

Типовой проект 501-3-9 Альбом I

План М1:100

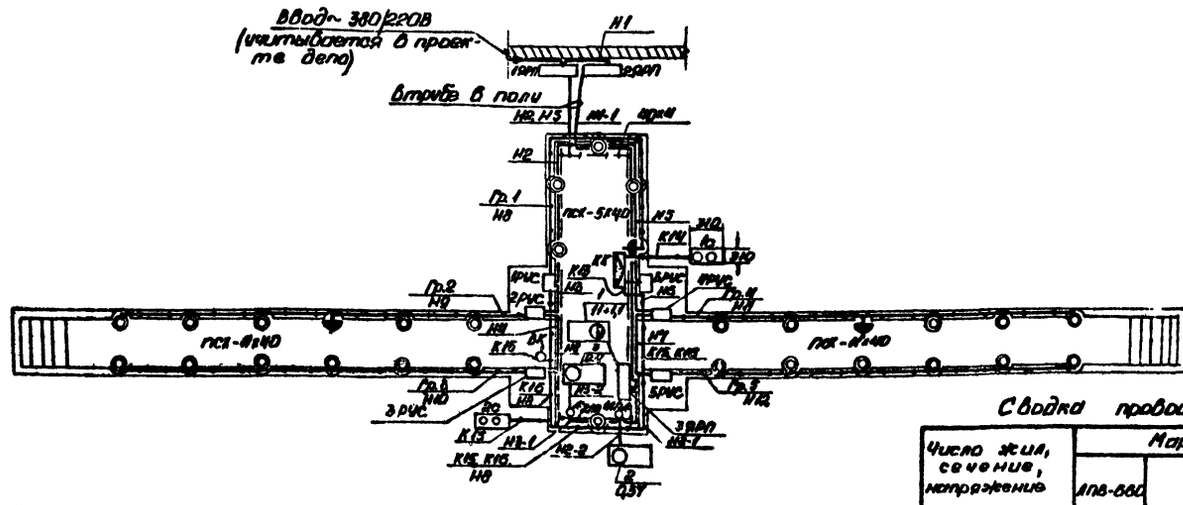

Схема принципиальная распределительной сети

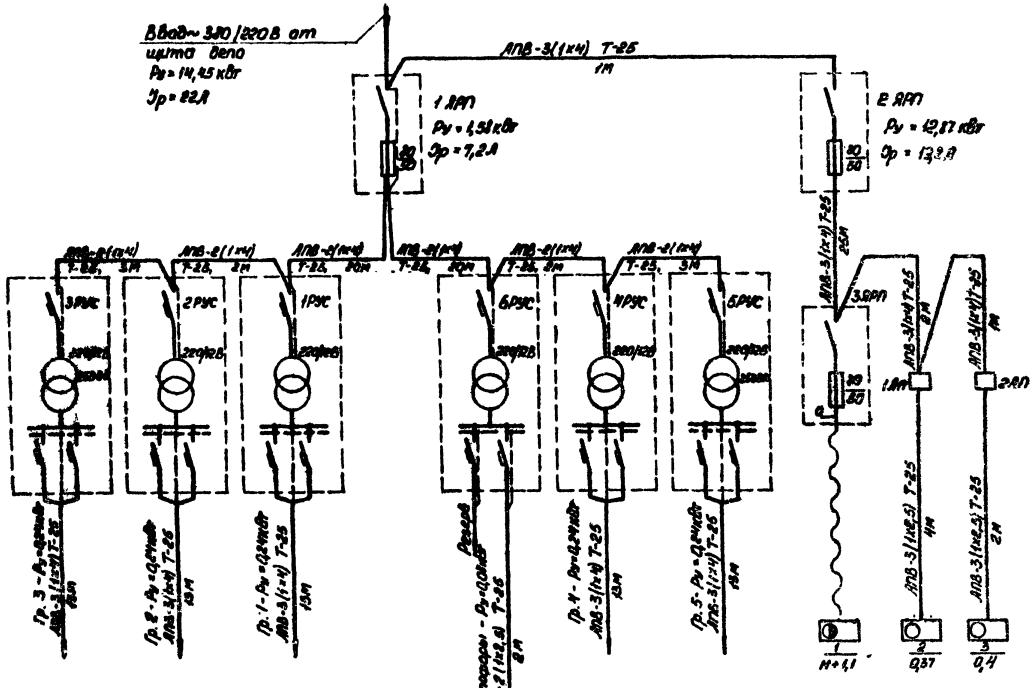

Схема принципиальная светофорной сигнализации

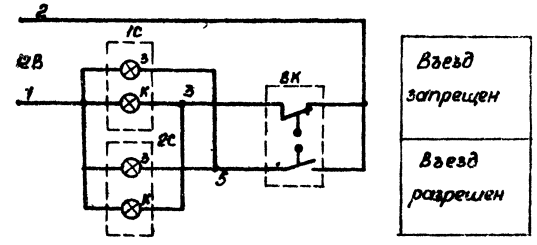

1. План сети электроосвещения и силового электрооборудования см. лист ЭЛ-2.
2. Для освещения скатовыкатной канавы приняты трехпроводные группы с двумя автоматами.
В группах светильники подключаются поочередно.

Схема подключения светофорной сигнализации

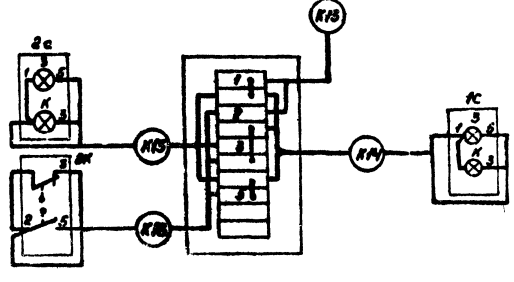

Привязан:	Разраб.	Затеплан			ТП 501-3-9 ЭЛ
	Пров.	Черняк			Тепловозо-вагонное депо для промышленных железных дорог колеи 1520 мм
	Рук.гр	Черняк			Скатовыкатная канава
	Гл.спец	Котровский			Лит. / Лист / Листов: ТР / 3
	Нач.отд	Воронько			Электроосвещение и силовое электрооборудование. Схемы распределительной сети и сигнализации
Инв.№	Н.контр.	Котровский			ПРОМТРАНСНИИПРОЕКТ г. Харьков

Типовой проект 501-3-9 Альбом I

Взам. инв.№ | Подп. и дата | Инв.№ подл.

Типовой проект 501-3-3 Альбом I

1. Установка штепсельной розетки в нише

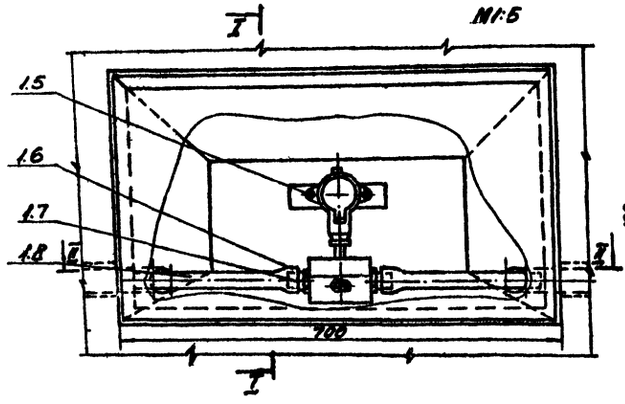

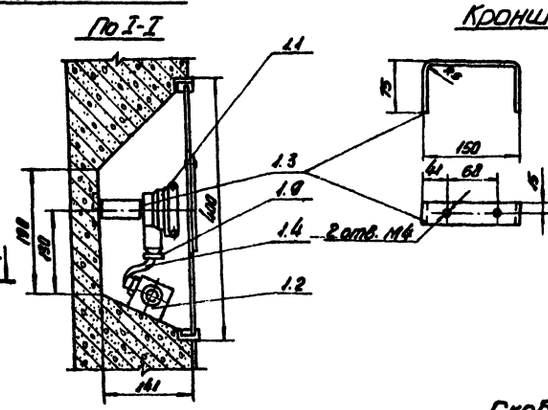

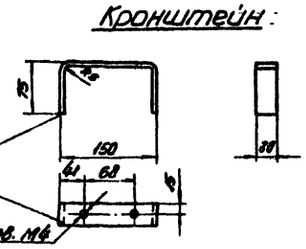

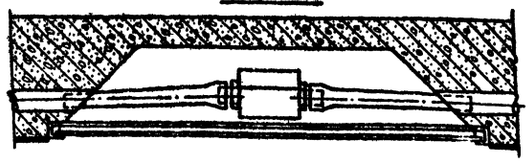

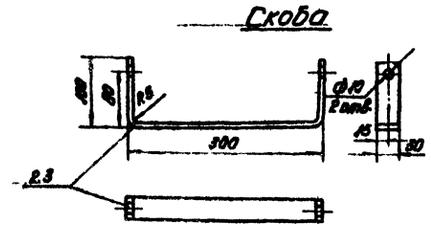

2. Установка светильника в нише

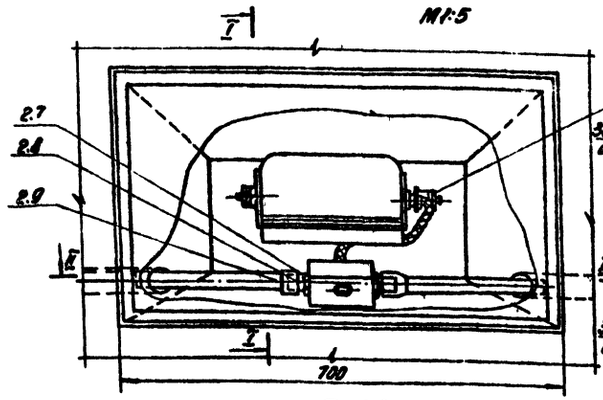

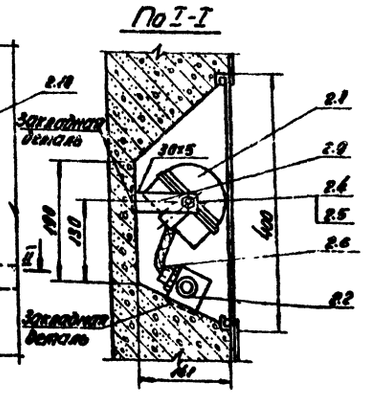

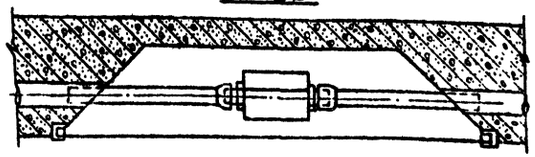

Спецификация

Поз.	Обозначение или тип изделия	Наименование	Кол.	Примечание
		1. Установка штепсельной розетки в нише		
1.1	У220	Розетка штепсельная двухполюсная брызгонепроницаемая 6 А, 250 В	1	
1.2	Индекс У75	Коробка ответвительная	1	
1.3	Ст. полосовая 30×5	Кронштейн, ℓ=310	1	
1.4	АВРГ-660	Кабель с алюминиевыми жилами, сечением 2×4 мм², ℓ=200	1	
1.5	ГОСТ 7605-70	Болт М4×16.58	2	
1.6	Индекс К481	Гайка установочная заземляющая	4	
1.7	Индекс У676	Патрубок диаметром 20 мм	3	
1.8	МРТУ-6 N5-917-63	Труба полиэтиленовая высокой плотности, среднего типа диаметром 20 мм длиной 270 мм	2	
1.9	У50/I	Сальник ввертной	1	
		2. Установка светильника в нише		
2.1	ПСХ-60	Светильник пылснепроницаемый с лампой 40 Вт, 12 В	1	
2.2	Индекс У75	Коробка ответвительная	1	
2.3	Ст. полосовая 30×5	Скоба, ℓ=403	1	
2.4	ГОСТ 7798-70*	Болт М8×14	2	
2.5	ГОСТ 5915-70*	Гайка М8	2	
2.6	АВРГ-660	Кабель с алюминиевыми жилами, сечением 2×4 мм², ℓ=200 мм	1	
2.7	Индекс К481	Гайка установочная заземляющая	4	
2.8	Индекс У676	Патрубок диаметром 20 мм	3	
2.9	МРТУ-6 N5-917-63	Труба полиэтиленовая высокой плотности среднего типа диаметром 20 мм длиной 270 мм	2	
2.10	У50/I	Сальник ввертной	1	

1. Трубы электроосвещения закладываются в стенах канавы и учитываются строительной частью проекта.
2. В недвижущихся стеклах ниш для штепсельных розеток предусмотреть окно для возможности подключения переносных ламп. Окно закрыть вращающейся на заклепке пластиной из недвижущегося стекла.
3. План электроосвещения смотровых канав приведен на листе ЭЛ-2.
4. Место ввода полиэтиленовых труб в стальные трубы уплотнить мягкой поливинилхлоридной или полиэтиленовой лентой.
5. Соединения полиэтиленовых труб с патрубками ответвительной коробки выполнить путем горячей обсадки конца трубы до получения раструба; раструб надвигается на патрубок с последующим креплением трубы проволочным бандажом. Для выполнения раструбов используются специальные оправки.
6. Ответвительную коробку крепить к закладной детали с помощью сварки.
7. Ввод кабеля в светильник или штепсельную розетку выполнить с помощью ввертного сальника.
8. Вывод кабеля из ответвительной коробки уплотнить изолирующим водостойким компаундом.

Привязан				501-3-9		ЭЛ	
				Тепловозо-вагонные депо для промышленных железных дорог колеи 1520 мм			
				Скатовыкатная канава	Стадия	Лист	Листов
					ТР	4	
Инв. N				Электроосвещение. Установка светильника и штепсельной розетки в нише	ПРОМТРАНСНИИПРОЕКТ г. Харьков		

Разраб. Замелан; Провер. Черняк; Рук. гр. Черняк; Гл. спец. Домбровский; Нач. отд. Воронько; Н. контр. Домбровский

Инв. № подл. | Подпись и дата | Взам. инв. №

Отпечатано
в Новосибирском филиале ЦИТП
630064 г. Новосибирск пр Карла Маркса 1
Выдано в печать: 15 " 6 1992 г
Заказ 750 Тираж 100

Типография ЦИТП. 3-3-9