ГОСКОМИТЕТ ПО ГРАЖДАНСКОМУ СТРОИТЕЛЬСТВУ И АРХИТЕКТУРЕ ПРИ ГОССТРОЕ СССР
ЦНИИЭП ЖИЛИЩА

И
10.2-1

СЕРИЯ 86

КИРПИЧНЫЕ ЖИЛЫЕ ДОМА С ПРОДОЛЬНЫМИ НЕСУЩИМИ СТЕНАМИ

ЧАСТЬ 10

ИЗДЕЛИЯ ЗАВОДСКОГО ИЗГОТОВЛЕНИЯ

РАЗДЕЛ 10.2-1

ГИПСОБЕТОННЫЕ И ЛЕГКОБЕТОННЫЕ ИЗДЕЛИЯ

11011-05
ЦЕНА 0-96

ЦЕНТРАЛЬНЫЙ ИНСТИТУТ ТИПОВОГО ПРОЕКТИРОВАНИЯ
ГОССТРОЯ СССР

Москва, А-445, Смольная ул., 22

Сдано в печать 1978 года

Заказ № 9746 Тираж 2500 экз.

СЕРИЯ 86

КИРПИЧНЫЕ ЖИЛЫЕ ДОМА С ПРОДОЛЬНЫМИ НЕСУЩИМИ СТЕНАМИ

ЧАСТЬ 10

ИЗДЕЛИЯ ЗАВОДСКОГО ИЗГОТОВЛЕНИЯ

РАЗДЕЛ 10.2-1

ГИПСОБЕТОННЫЕ И ЛЕГКОБЕТОННЫЕ ИЗДЕЛИЯ

СОДЕРЖАНИЕ

NN п/п	НАИМЕНОВАНИЕ ЧЕРТЕЖА	N ЛИСТА	N СТР
1	ЗАГЛАВНЫЙ ЛИСТ	1	1
2	ГИПСОБЕТОННЫЕ ПЕРЕГОРОДКИ. НОМЕНКЛАТУРА	2	2
3	ПЕРЕГОРОДКА ПГ-2	3	3
4	ПЕРЕГОРОДКИ ПГ-3, ПГ-3А	4	4
5	ПЕРЕГОРОДКА ПГ-5А, ПГ-19	5	5
6	ПЕРЕГОРОДКА ПГ-6	6	6
7	ПЕРЕГОРОДКИ ПГ-7, ПГ-18	7	7
8	ПЕРЕГОРОДКИ ПГ-8А, ПГ-17Б	8	8
9	ПЕРЕГОРОДКА ПГ-9	9	9
10	ПЕРЕГОРОДКИ ПГ-10А, ПГ-10Б	10	10
11	ПЕРЕГОРОДКА ПГ-11	11	11
12	ПЕРЕГОРОДКА ПГ-13	12	12
13	ПЕРЕГОРОДКА ПГ-16	13	13
14	ПЕРЕГОРОДКА ПГ-17А	14	14
15	ПЕРЕГОРОДКА ПГ-20	15	15
16	ПЕРЕГОРОДКА ПГ-10	16	16
17	ПЕРЕГОРОДКА ПГ-12	17	17
18	ПЕРЕГОРОДКА ПГ-15	18	18
19	ПЕРЕГОРОДКА ПГ-21	19	19
20	ПЕРЕГОРОДКА ПГ-22, ПГ-26	20	20
21	ПЕРЕГОРОДКА ПГ-23	21	21
22	ПЕРЕГОРОДКА ПГ-24	22	22
23	ПЕРЕГОРОДКА ПГ-25	23	23
24	ПЕРЕГОРОДКИ САНУЗЛОВ. НОМЕНКЛАТУРА	24	24
25	ПЕРЕГОРОДКИ ПС-1, ПС-5	25	25
26	ПЕРЕГОРОДКА ПС-1А, ПС-3А	26	26
27	ПЕРЕГОРОДКИ ПС-2, ПС-4	27	27
28	ПЕРЕГОРОДКИ ПС-3, ПС-6	28	28
29	УЗЛЫ ПЕРЕГОРОДОК САНУЗЛОВ	29	29
30	УЗЛЫ ГИПСОБЕТОННЫХ ПЕРЕГОРОДОК	30	30

ЦНИИЭП ЖИЛИЩА
Гл. арх. пр. Т.А. Ефимова
Рук. гр. арх. Н.С. Смольницкая
Рук. гр. инж. Ю.Ф. Дорофеина

УКАЗАНИЯ ПО ГИПСОБЕТОННЫМ ПЕРЕГОРОДКАМ

Перегородочные панели марок ПГ изготовляются из гипсобетона с объемным весом не менее 1400 кг/м³ (в высушенном до постоянного веса состоянии). Предел прочности гипсобетона при сжатии не менее 35 кг/см².

Перегородочные панели изготовляются на заводе и подлежат перевозке.

Высота перегородочных панелей принята 255 см, исходя из высоты этажа 280 см и толщины панелей перекрытий 22 см.

Толщина панелей перегородок принята 8 см.

Внизу каждая панель имеет опорный брус сечением 80×40 мм для восприятия усилий при перевозке и монтаже.

На период транспортировки и монтажа в дверных проемах перегородок устанавливаются временные раскосы.

Объем древесины раскосов в спецификацию не включен.

При наличии освоенной технологии рекомендуется изготовление панелей перегородок методом проката.

НОМЕНКЛАТУРА

МАРКА	ГАБАРИТЫ - ММ			ОБЪЕМ ГИПСОБЕТОНА М3	ВЕС ПЕРЕГОР КГ.
	ТОЛЩ.	ДЛИНА	ВЫСОТА		
ПГ -2	80	3810	2550	0.78	1090
ПГ -3	80	3250	2550	0.66	924
ПГ -3А	80	3300	2550	0,675	947
ПГ -5А ПГ -10Б	80	2290	2550	0.32	448
ПГ -6	80	1400	2550	0.28	396
ПГ -7	80	530	2550	0.108	152
ПГ -8А	80	1200	2550	0.24	341
ПГ -9	80	1860	2550	0.38	532
ПГ -10А	80	2620	2550	0.38	532
ПГ -11	80	960	2550	0.196	274
ПГ -13	80	3510	2550	0.71	994
ПГ -16	80	1560	2550	0.29	377
ПГ -17А	80	4820	2550	0.75	1050
ПГ -17Б	80	4820	2550	0.98	1274
ПГ -18	80	740	2550	0,151	212
ПГ -20	80	3500	2550	0.55	770
ПГ-10	80	2530	2550	0.366	500
ПГ-12	80	3740	2550	0,55	770
ПГ-15	80	2780	2550	0,57	741
ПГ-21	80	4750	2550	0,97	1260
ПГ-22	80	2480	2550	0,36	490
ПГ-23	80	4030	2550	0,600	845
ПГ-24	80	3190	2550	0,500	680
ПГ-25	80	3250	2550	0,45	650
ПГ-26	80	2140	2550	0,308	420
ПГ-19	80	1070	2550	0,22	312

Согласовано | Дата | Инв. N | Взамен
Рук. отд. N 10 | Гл. инж. отд. N 10 | Гл. арх. пр-та | Рук. гр. арх. | Рук. гр. инж.
Разработал | Проверил | Конструировал
Гражданпроект

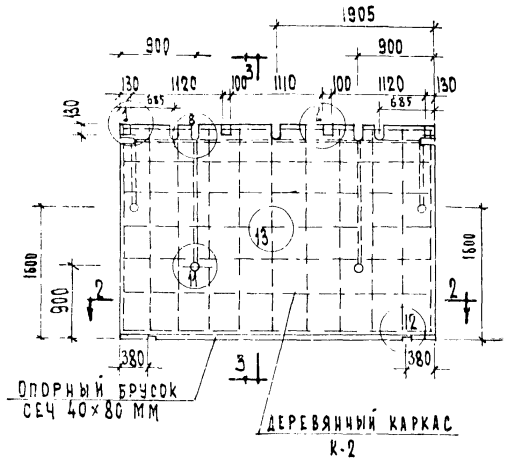

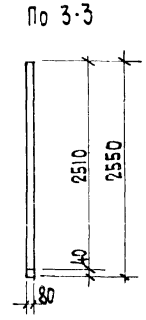

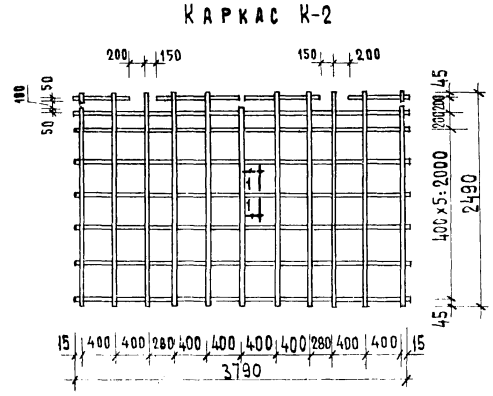

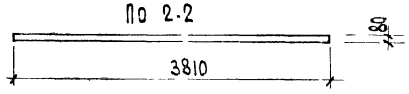

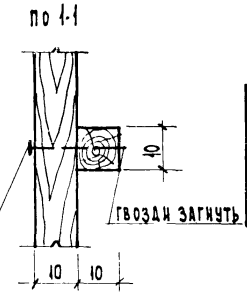

Марка	Объем гипсобетона м³	Объем древесины м³	Гвозди кг	Вес перегородки кг
ПГ-2	0.78	0.0172	ф5 мм-0,205 ф1.8 мм-0,048	1090

NN карк	Наименование элементов	Сечение мм	Длина п.м.	Общий объем м³
К-2	Рейка	10×10	57.1	0.0057
		Гвозди ф1.8 l=30, 0.048		

Примечания

1 Материал перегородки гипсобетон с пределом прочности при сжатии 35 кг/см²

2 Детали перегородок см лист 30

1969	Перегородка ПГ-2	Серия 86	Часть 10	Лист
			Раздел 10.2-1	3

11011-05 4

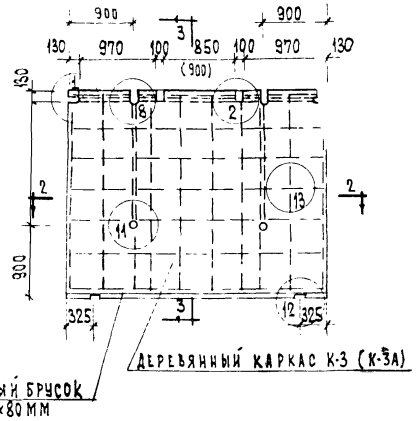

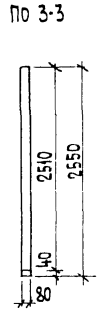

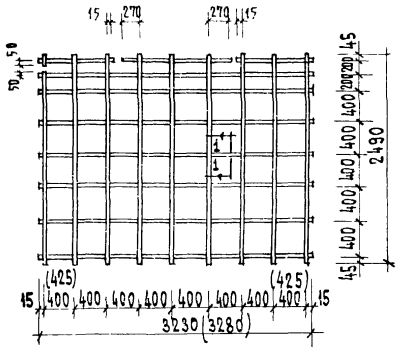

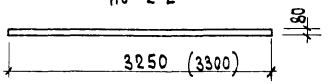

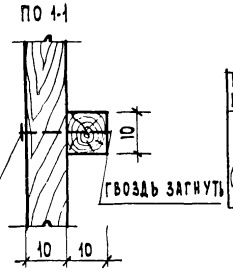

Марка	Объем гипсобетона м3	Объем древесины м3	Гвозди кг	Вес перегородки кг
ПГ-3	0.66	0.0150	ф5мм-0.161 ф1.8мм-0.045	9.24
ПГ-3А	0.675	0.0152	ф5мм-0.161 ф1.8мм-0.045	9.47

N N карк	Наименование элементов	Сечение мм	Длина п.м.	Общий объем м3
К-3 (К-3А)	Рейка	10×10	48.5	0.0048
		Гвозди ф1.8 ф30; 0.045		

Примечания

1. Материал перегородок-гипсобетон с пределом прочности при сжатии 35 кг/см²
2. Детали перегородок см. лист 30

1969	Перегородки ПГ-3, ПГ-3А	Серия 86	Часть 10 Раздел 10 2-1	Лист 4

1111-05 5

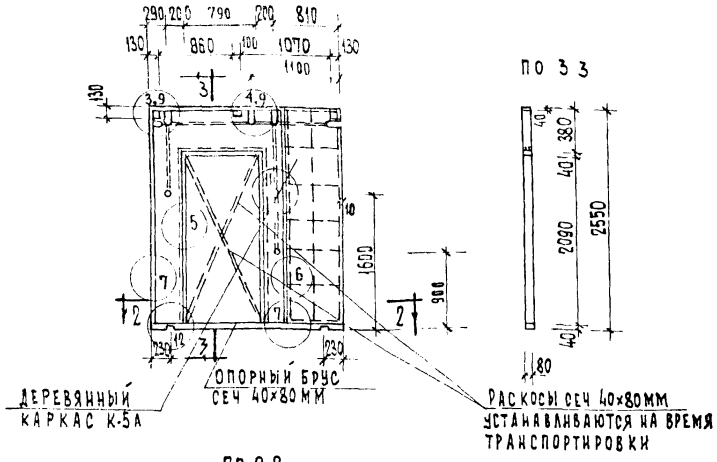

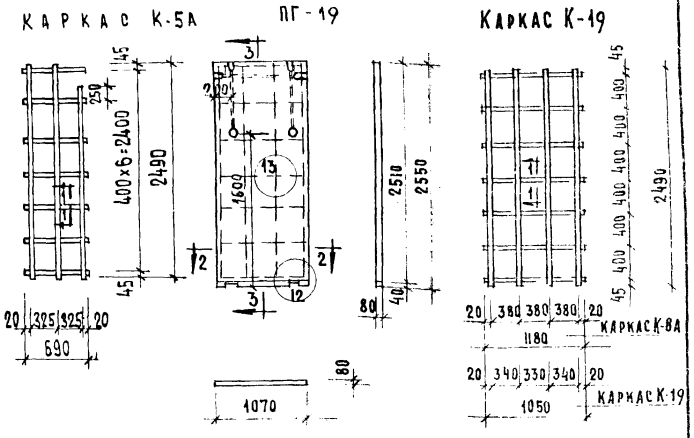

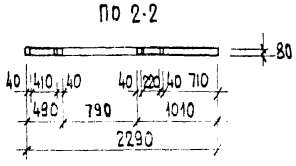

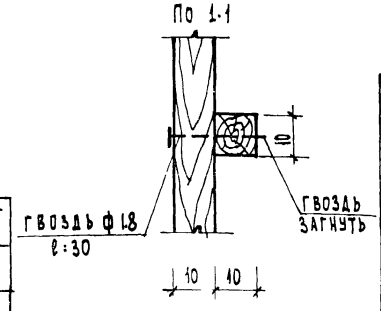

МАРКА	ОБЪЕМ ГИПСОБЕТОНА $М^2$	ОБЪЕМ ДРЕВЕСИНЫ $М^3$	ГВОЗДИ КГ	ВЕС ПЕРЕГОРОДКИ КГ
ПГ-5А	0,32	0,041	Ф5ММ - 0,067 Ф5ММ - 0,065 Ф1.8 ММ - 0,015	448
ПГ-19	0,22	0,0051	Ф5ММ - 0,080 Ф1.8ММ - 0,019	312

NN КАРК	НАИМЕНОВАНИЕ ЭЛЕМЕНТОВ	СЕЧЕНИЕ ММ	ДЛИНА П.М	ОБЩИЙ ОБЪЕМ $М^3$
К-5А	РЕЙКА	10×10	12.30	0.0012
	ГВОЗДИ Ф1.8, ℓ=30; 0.015 КГ			
К-19	РЕЙКА	10×10	17.3	0.0017
	ГВОЗДИ Ф1,8; ℓ=30; 0,019 КГ.			

ПРИМЕЧАНИЯ

1. МАТЕРИАЛ ПЕРЕГОРОДКИ-ГИПСОБЕТОН С ПРЕДЕЛОМ ПРОЧНОСТИ ПРИ СЖАТИИ 35 КГ/СМ²
2. ДЕТАЛИ ПЕРЕГОРОДОК СМ. ЛИСТ 30.

1969	ПЕРЕГОРОДКИ ПГ-5А, ПГ-19	СЕРИЯ 86	ЧАСТЬ 10 РАЗДЕЛ 10.2-1	ЛИСТ 5

11011-05 6

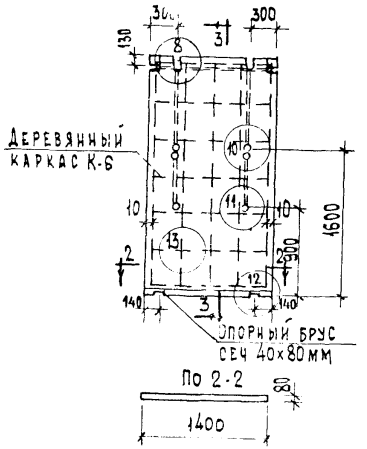

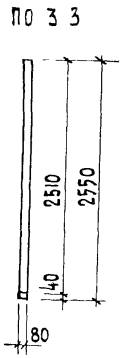

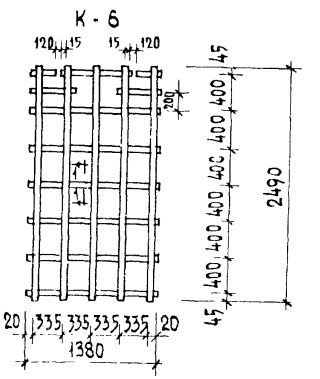

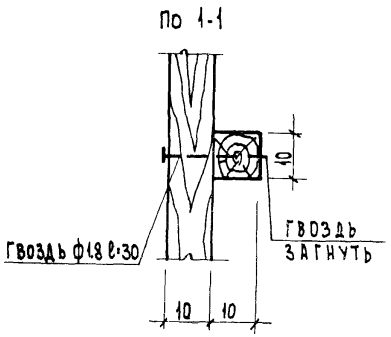

Марка	Объем гипсобетона м3	Объем древесины м3	Гвозди кг	Вес перегородки кг
ПГ-6	0.28	0.0067	ф5мм-0.645 ф1.8мм 0.024	396

NN карк.	Наименование элементов	Сечение мм	Длина п.м	Общий объем м3
К 6	Рейка	10×10	22.1	0.0022
	Гвозди ф1.8 l=30; 0.024кг			

Примечания:

1. Материал перегородки-гипсобетон с пределом прочности при сжатии 35 кг/см²
2. Детали перегородок см. лист 30.

1969	Перегородка ПГ-6	Серия 86	Часть 10 / Раздел 10.2-1	Лист 6

11011-05 7

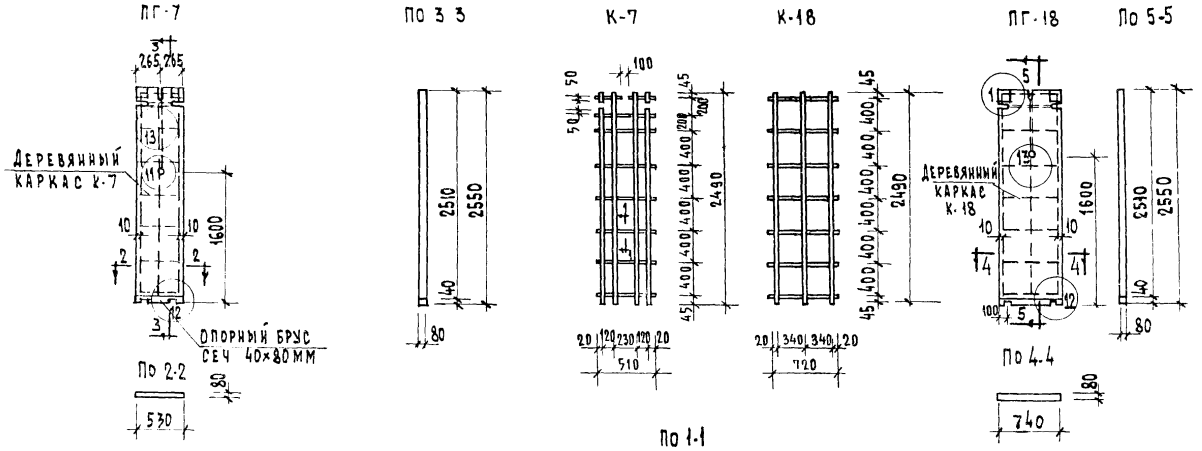

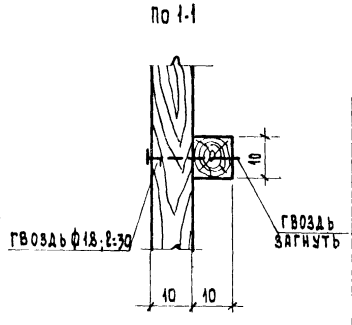

Марка	Объем гипсобетона м3	Объем древесины м3	Гвозди кг	Вес перегородки кг
ПГ-7	0.108	0,0028	ф5мм 0,028 ф1,8мм 0,023	152
ПГ-18	0,151	0.0037	ф5мм 0,03 ф1,8мм 0,015	212

NN каркаса	Наименование элементов	Сечение мм	Длина пм	Общий объем м3
К-7	Рейка	10×10	13.74	0,00134
	Гвозди ф1,8 ℓ=30, 0.023кг			
К-18	Рейка	10×10	12.51	0.00125
	Гвозди ф1,8 ℓ=30, 0.015 кг			

Примечания.

1. Материал перегородок – гипсобетон с пределом прочности при сжатии 35 кг/см.²
2. Детали перегородок см. лист 30.

1969	Перегородки ПГ-7, ПГ-18	Серия 86	Часть 10	Лист 7
			Раздел 10.2-1	

11011-05 8

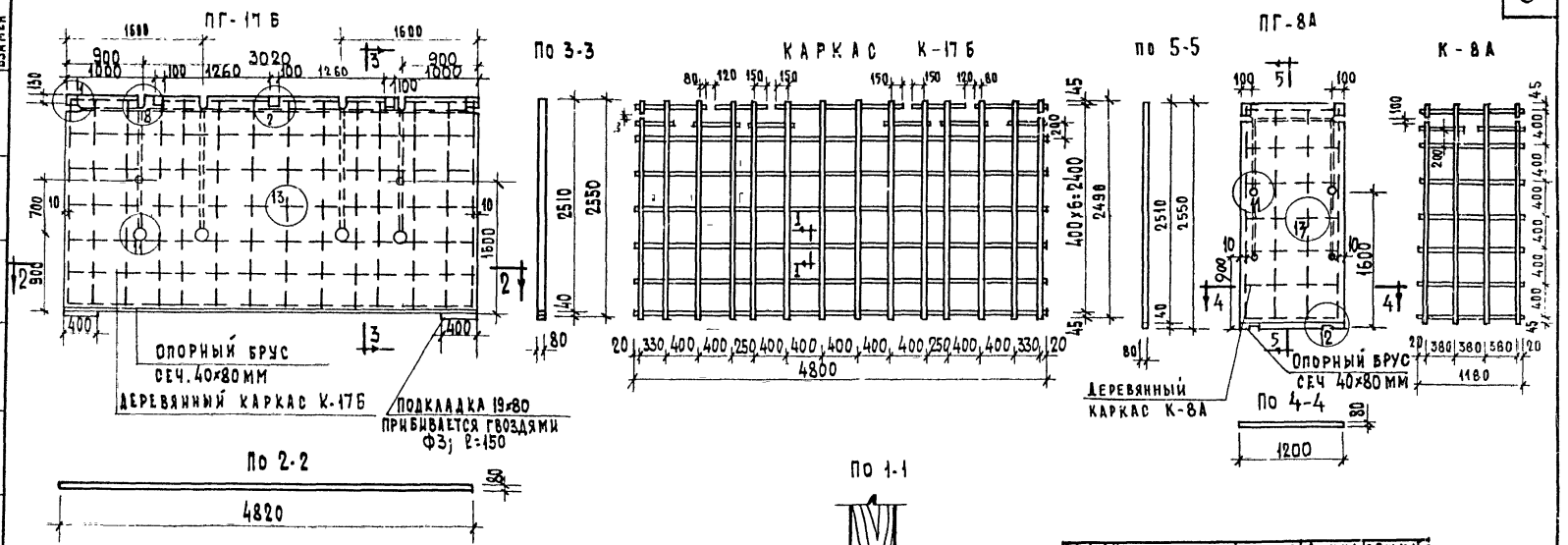
ПГ-17Б
1600
900
1000
100
1260
3020
1600
900
1000
100
1260
100
1000
130
700
10
1600
900
400
1400
13
2
3
ОПОРНЫЙ БРУС
СЕЧ. 40×80 ММ
ДЕРЕВЯННЫЙ КАРКАС К-17Б
ПОДКЛАДКА 19×80
ПРИБИВАЕТСЯ ГВОЗДЯМИ
Ф3; ℓ=150
По 3-3
2510
2550
140
80
КАРКАС К-17Б
80 120 150 150 150 150 150 120 80
140
45
400×6=2400
2498
45
20 330 400 400 250 400 400 400 400 400 250 400 400 330 120
4800
По 5-5
2510
2550
140
80
ПГ-8А
100
5
100
10
1600
900
4
5
12
ДЕРЕВЯННЫЙ
КАРКАС К-8А
ОПОРНЫЙ БРУС
СЕЧ 40×80 ММ
К-8А
100
200
145
400 400 400 400 400

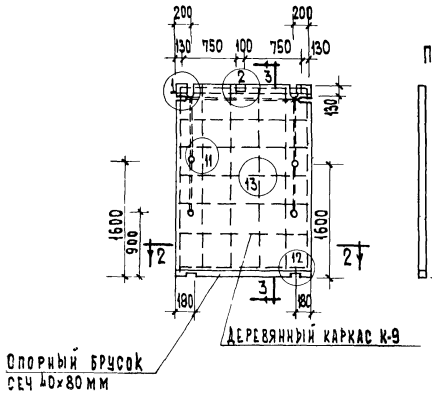

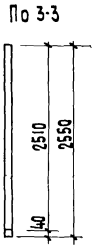

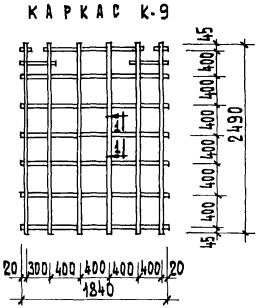

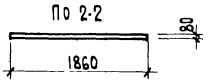

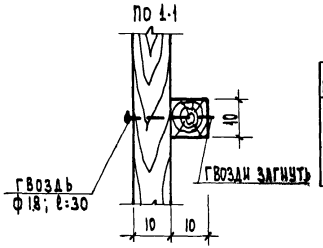

Марка	Объем гипсобетона м³	Объем древесины м³	Гвозди кг	Вес перегородки кг
ПГ-9	0.38	0.009	ф 5 мм - 0.10 ф 1.8 мм - 0.026	532

NN карк	Наименование элементов	Сечение мм	Длина п.м.	Общий объем м³
К-9	Рейка	10×10	27.8	0.0028
		Гвозди ф 1,8 ℓ=30; 0.026 кг		

Примечания

1. Материал перегородки - гипсобетон с пределом прочности при сжатии 35 кг/см²
2. Детали перегородок см. лист 30.

1969	Перегородка ПГ-9	Серия 86	Часть 10 Раздел 10.2-1	Лист 9

11011-05 10

ЦНИИЭП жилища

Гл. инж. проекта Ю. Ф. Гнедовский
Гл. арх. проекта Ю. Ф. Гнедовский
Рук. гр. арх. Ю. Ф. Гнедовский
Рук. гр. инж. Ю. Ф. Гнедовский
Ст. инж. Ю. Ф. Гнедовский
Инж. Ю. Ф. Гнедовский
Инж. Ю. Ф. Гнедовский

ПГ-10А (ПГ-10Б)

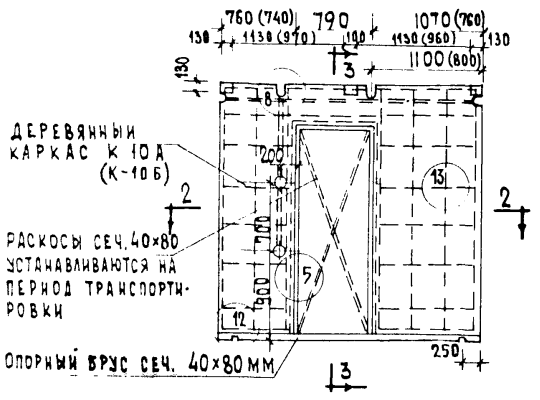

ПО 3-3

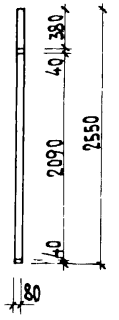

КАРКАС К-10А

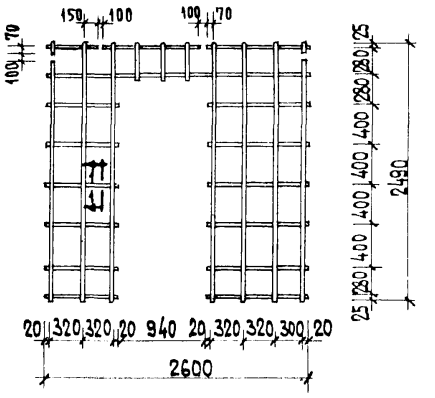

КАРКАС К-10Б

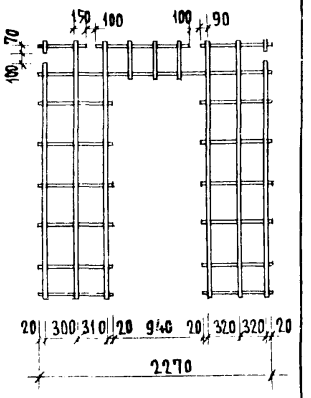

ПО 2-2

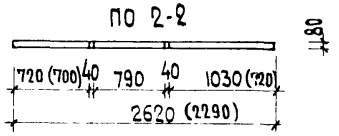

ПО 1-1

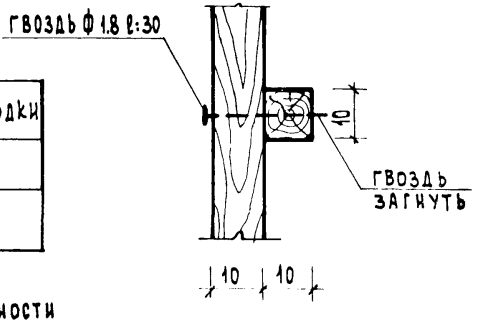

МАРКА	ОБЪЕМ ГИПСОБЕТОНА М3	ОБЪЕМ ДРЕВЕСИНЫ М3	ГВОЗДИ КГ	ВЕС ПЕРЕГОРОДКИ КГ
ПГ-10А	0.38	0.028	ф3мм - 0.067 ф5мм - 0.132 ф1.8мм - 0.033	532
ПГ-10Б	0.32	0.0235	ф3мм - 0.067 ф5мм - 0.130 ф1.8мм - 0.027	448

NN КАРКАС	НАИМЕНОВАНИЕ ЭЛЕМЕНТОВ	СЕЧЕНИЕ ММ	ДЛИНА П.М.	ОБЩИЙ ОБЪЕМ М3
К-10А	РЕЙКА	10×10	33,56	0.0033
	ГВОЗДИ ф 1.8 ℓ=30; 0.033кг			
К-10Б	РЕЙКА	10×10	28,45	0.0028
	ГВОЗДИ ф 1.8 ℓ=30; 0027кг			

ПРИМЕЧАНИЯ.

1. МАТЕРИАЛ ПЕРЕГОРОДОК – ГИПСОБЕТОН С ПРЕДЕЛОМ ПРОЧНОСТИ ПРИ СЖАТИИ 35 кг/см².
2. ДЕТАЛИ ПЕРЕГОРОДОК СМ. ЛИСТ 30.

1969	ПЕРЕГОРОДКИ ПГ-10А, ПГ-10Б	СЕРИЯ 86	ЧАСТЬ 10	ЛИСТ 10
			РАЗДЕЛ 10.2-1	

ЦНИИЭП ЖИЛИЩА

11011-05 /

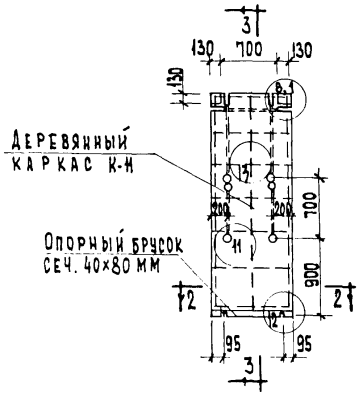

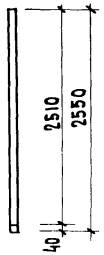

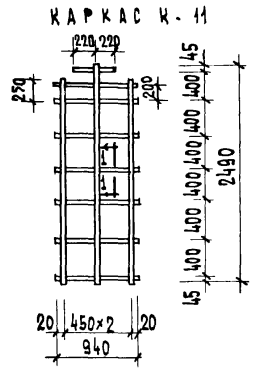

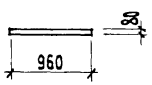

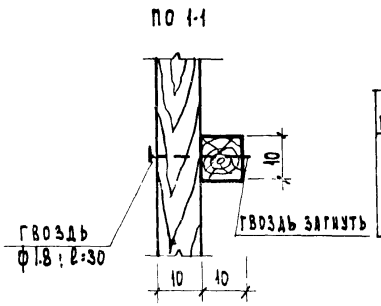

Марка	Объем гипсобетона м3	Объем древесины м3	Гвозди кг	Вес перегородки кг.
ПГ-11	0.196	0.0045	ф 3 мм - 0.068 ф 1.8 мм - 0.015	274

NN каркас	Наименование элементов	Сечение мм	Длина п.м	Общий объем м3
К-11	Рейка	10×10	14.0	0.0014
		Гвозди ф 1.8, l=30; 0,015кг		

Примечания:

1. Материал перегородки-гипсобетон с пределом прочности при сжатии 35 кг/см2
2. Детали перегородок см. лист 30.

1969	Перегородка ПГ-11	Серия 86	Часть 10 / Раздел 10.2-1	Лист 11

11011-03 12

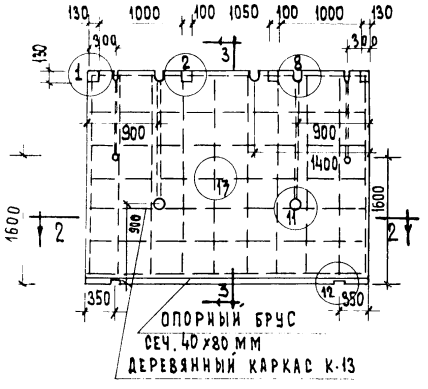

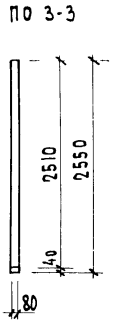

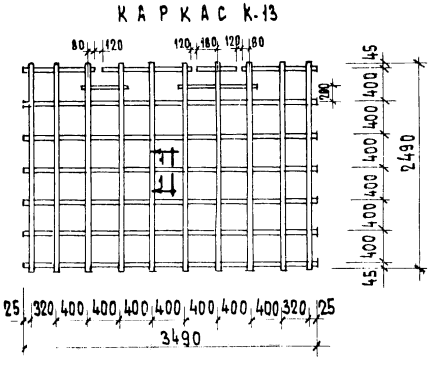

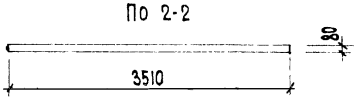

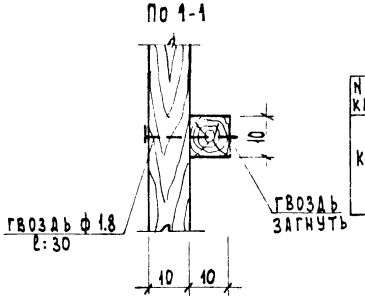

МАРКА	ОБЪЕМ ГИПСОБЕТОНА M^3	ОБЪЕМ ДРЕВЕСИНЫ M^3	ГВОЗДИ КГ	ВЕС ПЕРЕГОРОДКИ КГ.
ПГ-13	0.710	0.0163	Ф5ММ-0.182 Ф1.8ММ-0.050	994

NN КАРК	НАИМЕНОВАНИЕ ЭЛЕМЕНТОВ	СЕЧЕНИЕ ММ	ДЛИНА П.М	ОБЩИЙ ОБЪЕМ M^3
К-13	РЕЙКА	10×10	50.7	0.0051
		ГВОЗДИ Ф 1.8 ℓ=30 : 0.050КГ		

Примечания

1. Материал перегородки-гипсобетон с пределом прочности при сжатии 35 кг/см²
2. Детали перегородок см лист 30

1969	Перегородка ПГ-13	Серия 86	Часть 10	Лист
			Раздел 10.2-1	12

11011-05 13

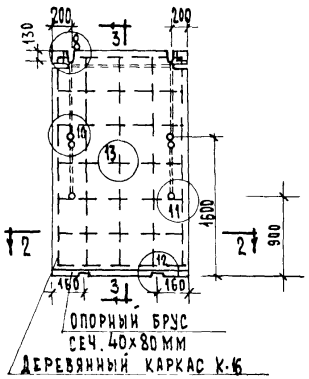

По 3-3

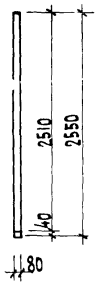

Каркас К-16

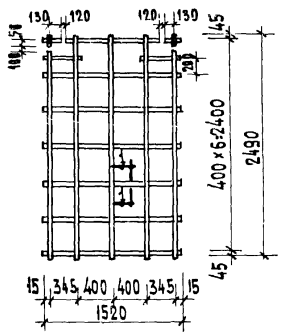

По 2-2

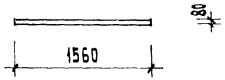

По 1-1

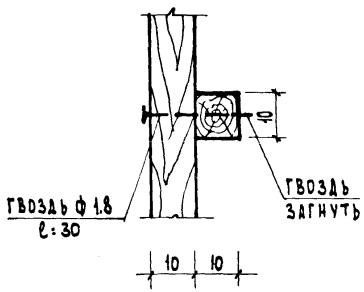

Марка	Объем гипсобетона м³	Объем древесины м³	Гвозди кг	Вес перегородки кг
ПГ-16	0.29	0.0074	ф5 мм-0.068 ф1.8 мм-0.025	377

N N карк.	Наименование элементов	Сечение мм	Длина п.м	Общий объем м³
К-16	Рейка	10×10	24.00	0.0024
		Гвозди ф1.8; ℓ=30; 0.025		

Примечания.

1. Материал перегородки - гипсобетон с пределом прочности при сжатии 35 кг/см²
2. Детали перегородок см. лист 30.

1969	Перегородка ПГ-16	Серия 86	Часть 10	Лист
			Раздел 10.2-1	13

11011-05 14

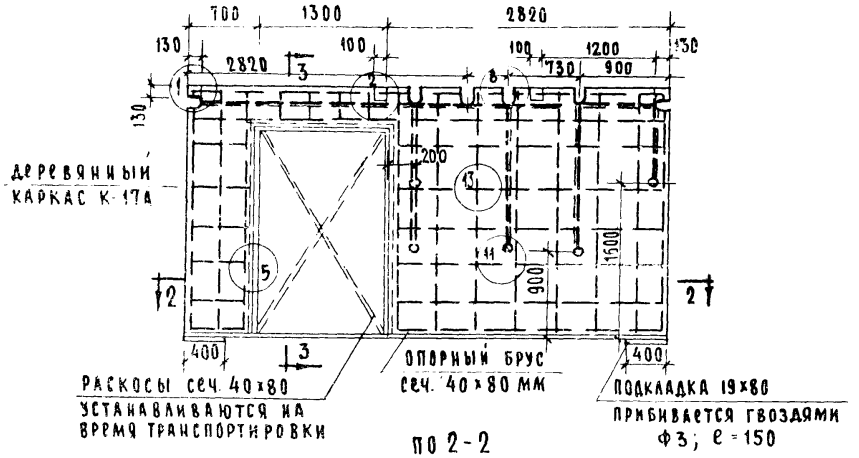

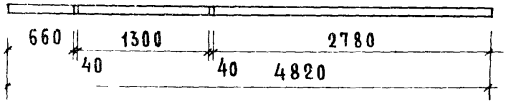

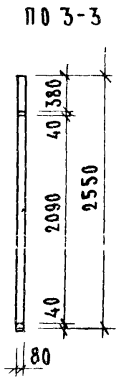

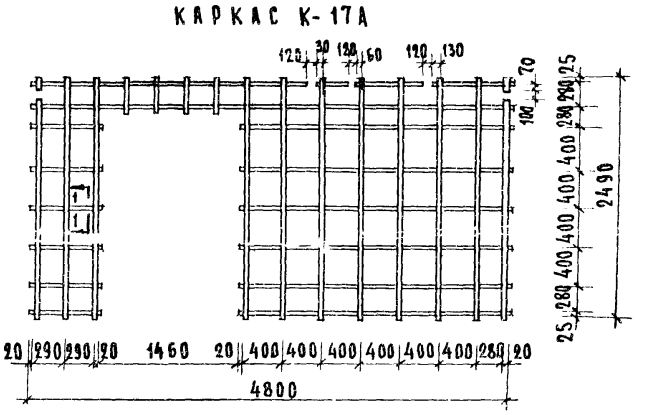
КАРКАС К-17А
120
30
130
60
120
130
70
100
25
290
290
400
400
400

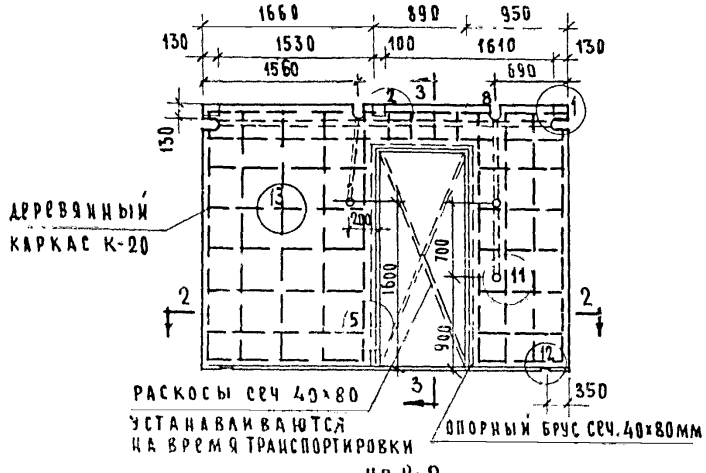

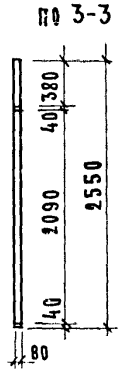

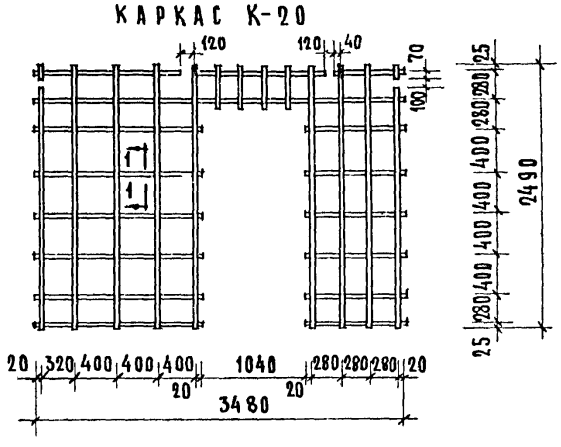

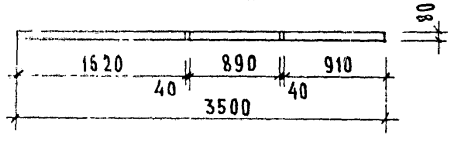

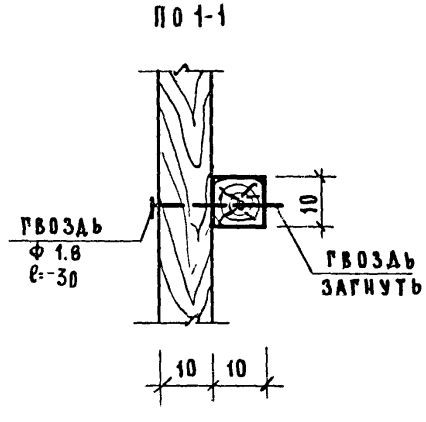

Марка	Объем гипсобетона м³	Объем древесины м³	Гвозди кг	Вес перегородки кг
ПГ-20	0.55	0.033	Ф3мм – 0.051 Ф5мм – 0.137 Ф1.8мм – 0.034	770

N N карк.	Наименование элементов	Сечение мм	Длина п. м.	Общий объем м³
К-20	Рейка	10×10	45.31	0.0045
	Гвозди Ф 1.8; ℓ=30; 0.034кг			

Примечания:

1. Материал перегородки-гипсобетон с пределом прочности при сжатии 35кг/см²
2. Детали перегородок см. лист 30

1969	Перегородка ПГ-20	Серия 86	Часть 10	Лист 15
			Раздел 102-1	

11011-05 16

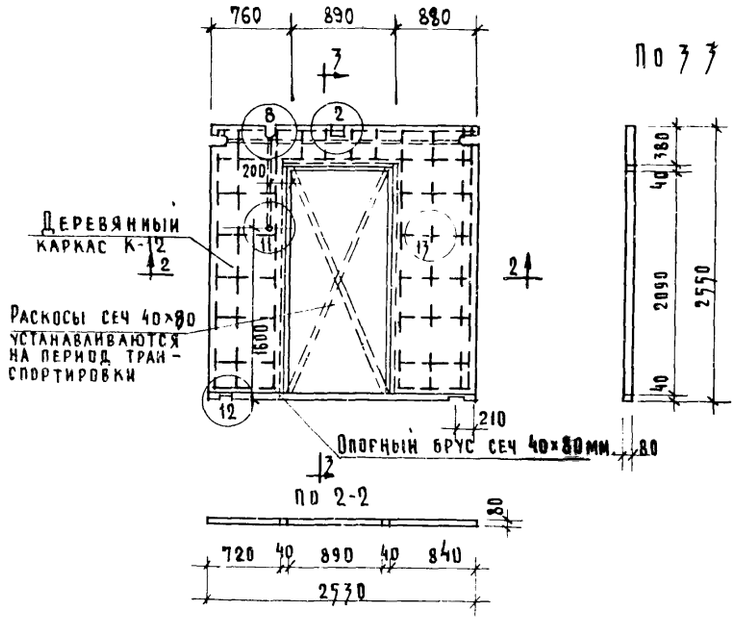

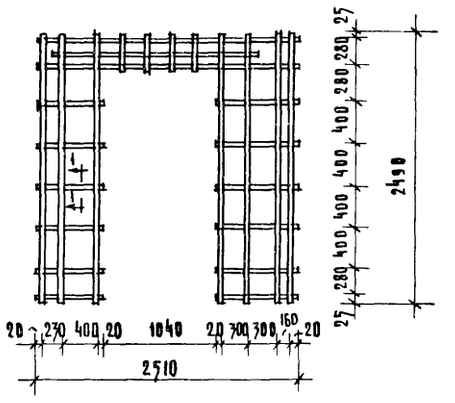

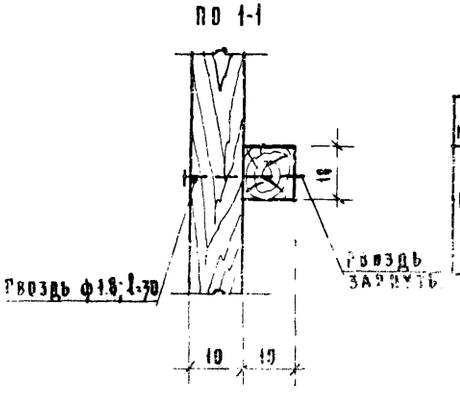

Марка	Объем гипсобетона м³	Объем древесины м³	Гвозди кг	Вес перегородки кг
ПГ-10	0.366	0.0280	ф 5мм - 0.098 ф 3мм - 0.067 ф 1.8мм - 0.049	500

N N каркаса	Наименование элементов	Сечение мм	Длина п.м.	Общий объем м³
К-12	Рейка	40×80	33.1	0.0033
	Гвозди ф 1х, l=30; 0.049 кг.			

Примечание.

1. Материал перегородки — гипсобетон с пределом прочности при сжатии 35 кг/см²
2. Детали перегородок см лист 30

1969	Перегородка ПГ-10.	Серия 86	Лист 16

Гл. инж. пр-та Ефимова
Гл. арх. пр-та Чалая
Проверил Шебеко
Ст. инж. Отд. эл. об. Субботовский
Инв. N
Взамен
Гипрогражданинжиниринг

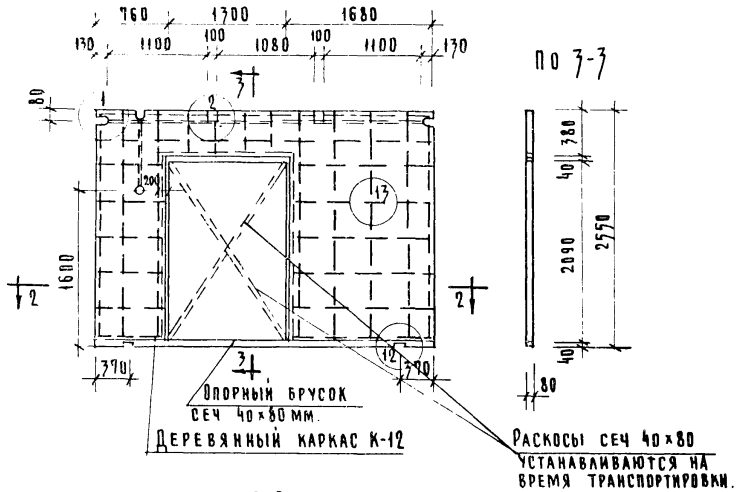

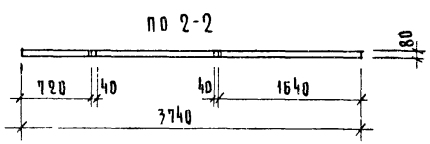

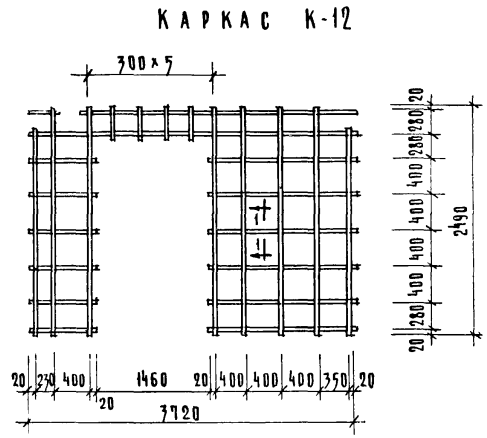

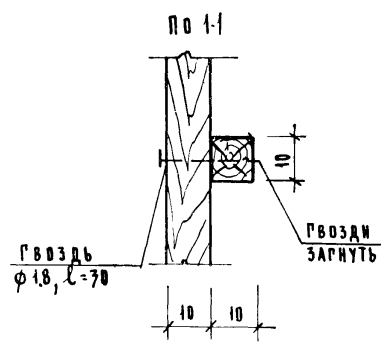

Марка	Объем гипсобетона м³	Объем древесины м³	Гвоздь кг.	Вес перегородки кг
ПГ-12	0.55	0.033	ф 3мм. – 0.090 ф 5мм. – 0.10 ф 1.8мм. – 0.05	770

№№ каркас	Наименование элементов	Сечение мм.	Длина п.м.	Общий объем м³
К-12	Рейка	10×10	42.24	0.004
		Гвозди ф 1.8; ℓ=70; 0.05		

Примечания:

1. Материал перегородки – гипсобетон с пределом прочности при сжатии 35/см².
2. Детали перегородок см. лист 30.

1969	Перегородка ПГ-12	Серия 86	Часть 10 Раздел 10.2-1	Лист 17

11011-05 18

ЦНИИЭП жилища

Гл. инж. отд. Гамон; Гл. инж. пр-та Ефимова; Гл. арх. пр-та Чалая; Проверил; Нормоконтр.; Гл. спец. по стандарт.; Гл. спец. по экономике; Гл. спец. по технологии; Гл. спец. по электр.; Гл. спец. по сантехн.; Взамен

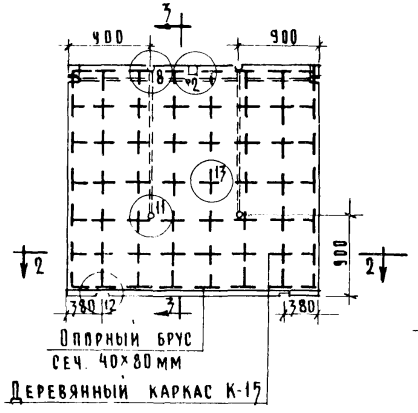

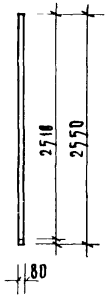

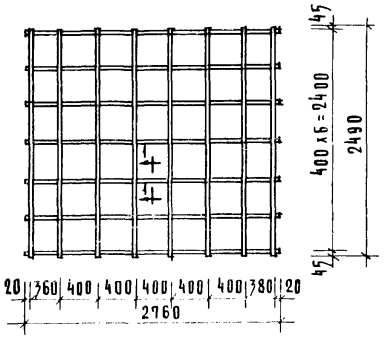

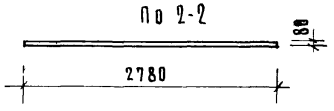

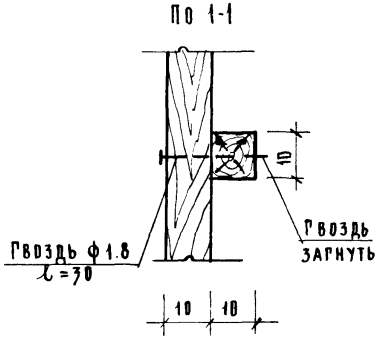

Марка	Объем гипсобетона м³	Объем древесины м³	Гвозди кг.	Вес перегородки кг.
ПГ-15	0.57	0.0128	ф5 мм. – 0.14 ф1.8 мм. – 0.04	741

№ каркаса	Наименование элементов	Сечение мм.	Длина п. м.	Общий объем м³
К-15	Рейка	10×10	39.24	0.0039
	Гвозди ф18; l=30; 0.04			

Примечание.

1. Материал перегородки – гипсобетон с пределом прочности при сжатии 35 кг/см².
2. Детали перегородок см. лист 30.

1969	Перегородка ПГ-15	Серия 86	Часть 10 Раздел 10.2-1	Лист 18

11011-05 19

Гл. инж. отд. | Гл. инж. пр-та | Гл. арх. пр-та | Камилов | Ефимова | Чалая | Проверил | Шебеко | Отд. эл. об. | Субботовская | Инв. № | Взамен

ЦНИИЭП жилища

ПГ-21

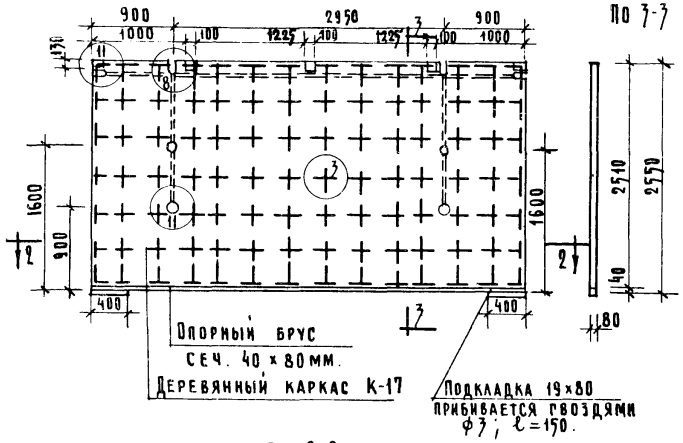

По 3-3

Каркасы К-21

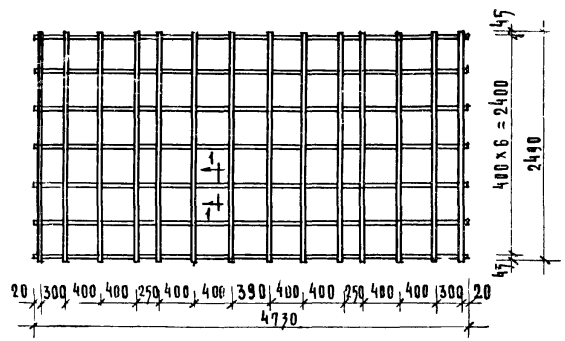

По 2-2

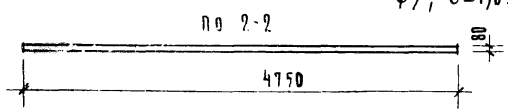

По 1-1

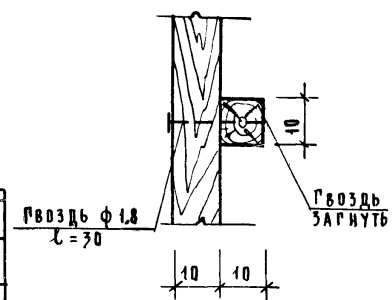

Марка	Объем гипсобетона м³	Объем древесины м³	Гвозди кг.	Вес перегородки кг.
ПГ-21	0.97	0.0220	ф 5мм – 0.23 ф 1.8мм – 0.07	1260

N N каркас	Наименование элементов	Сечение мм.	Длина п.м.	Общий объем м³
К-21	Рейка	10×10	68.0	0.0068
Гвозди ф 1,8; ℓ=30; 0.07				

Примечание:

1. Материал перегородки гипсобетон с пределом прочности при сжатии 75 кг/см².
2. Детали перегородок см. лист 30.

1707	Перегородка ПГ-21	Серия 86	Часть 10 Раздел 10.2-1	Лист 19

ПГ-22 (ПГ-26)

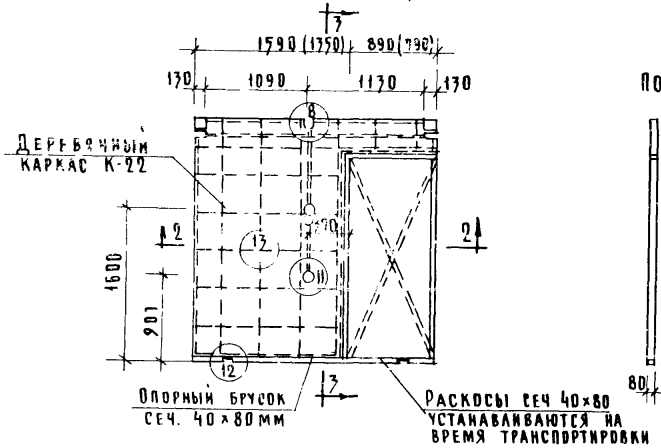

По 3-3

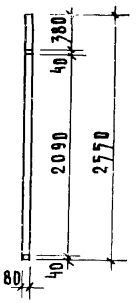

К-22

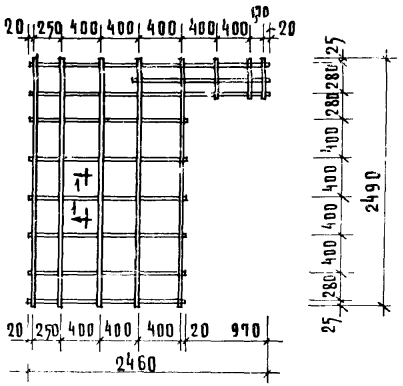

К-26

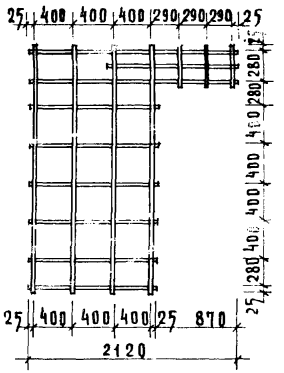

По 2-2

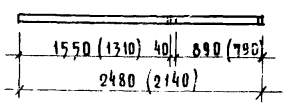

По 1-1

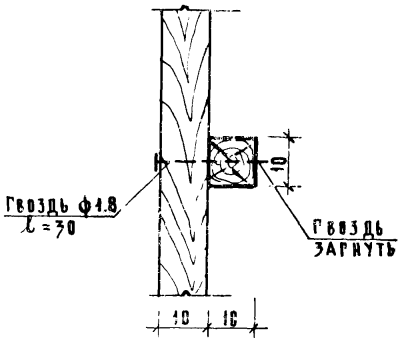

Марка	Объем гипсобетона	Объем древесины м³	Гвозди кг.	Вес перегородки кг
ПГ-22	0.360	0.028	ф5мм. - 0.076 ф3мм. - 0.044 ф1.8мм - 0.040	490
ПГ-26	0.308	0.026	ф5мм. - 0.064 ф3мм. - 0.044 ф1.8мм. - 0.070	420

№ № каркас	Наименование элементов	Сечение мм.	Длина п. м.	Общий объем м³
К-22	Рейка	10×10	28.7	0.0029
К-26	Рейка	10×10	24.0	0.0024
	Гвозди ф1.8мм. l=30; 0.042			

Примечания:
1. Материал перегородки — гипсобетон с пределом прочности при сжатии -35 кг/см².
2. Детали перегородок - см. лист 30.
3. Размеры в скобках даны для перегородки ПГ-26

Согласовано		Разработал	Проверил	Гл. инж. отд.	Гл. инж. пр-та	Гл. арх. пр-та
Дата	Инв №	Взамен				
Субботовская		Самсонов	Ефимова			
Отд. эл. об.		Шебеко	Чалая			
Кузнецова						

ЦНИИЭП жилища

1969	Перегородки ПГ-22; ПГ-26.	Серия 86	Часть 10	Лист
			Раздел 10.2-1	20

11011-05 21

ПГ-23

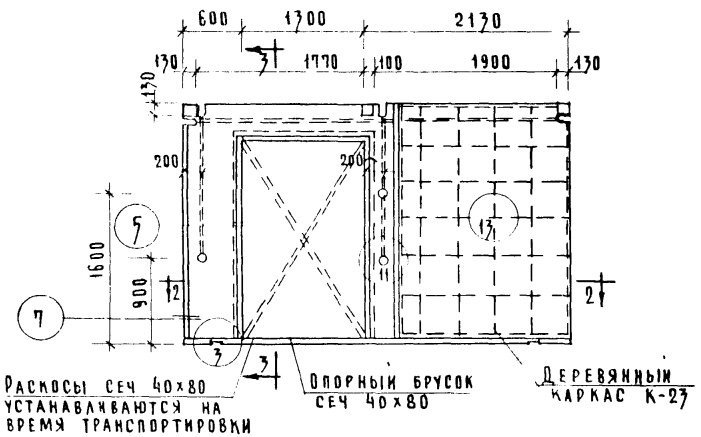

По 3-3

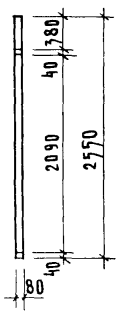

Каркас К-23

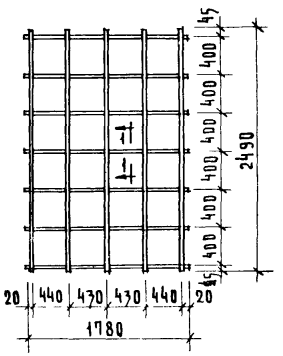

По 2-2

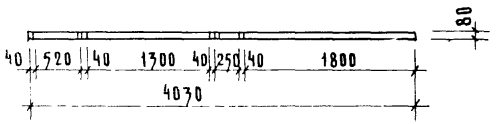

По 1-1.

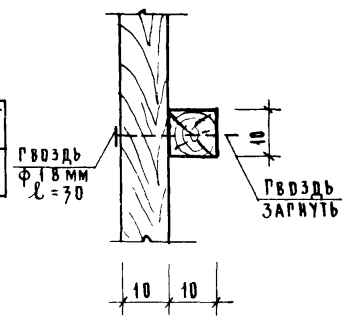

Марка	Объем гипсобетона м³	Объем древесины м³	Гвозди кг.	Вес перегородки кг.
ПГ 23	0.60	0.05	ф3мм – 0.090 ф5мм – 0.11 ф1.8мм – 0.025	845

N N карк	Наименование элементов	Сечение мм.	Длина п. м.	Общий объем м³
К-23	Рейка	10х10	24.90	0.0025
	Гвозди ф 1.8; ℓ=30; 0.035			

Примечания

1. Материал перегородки гипсобетон с пределом прочности при сжатии 35кг/см².
2. Детали перегородок см. лист 30.

1969	Перегородка ПГ-23	Серия 86	Часть 10 Раздел 10.2-1	Лист 21

11011-05 22

Взамен

Чалая

Сучимова

Шевекс

ЦНИИЭП жилища

ПГ-24

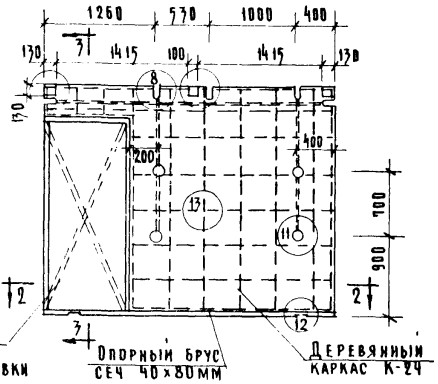

ПО 3-3

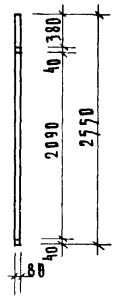

К-24

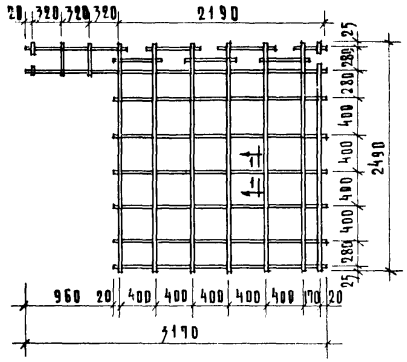

ПО 2-2

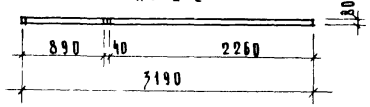

ПО 1-1

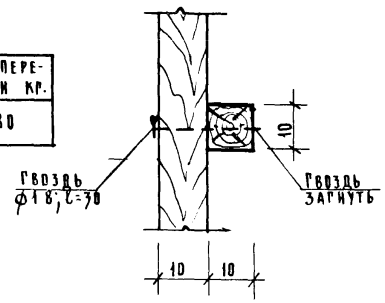

Марка	Объем гипсобетона м³	Объем древесины м³	Гвоздь кр.	Вес перегородки кр.
ПГ-24	0.50	0.031	ф3мм.-0.044 ф5мм.-0.098 ф1.8мм.-0.045	680

N N каркас	Наименование элементов	Сечение мм.	Длина п.м.	Общий объем м³
К-24	Рейка	10×10	38.0	0.0038
	Гвозди ф1.8; l=30; 0.046			

Примечания:

1 Материал перегородки гипсобетон с пределом прочности при сжатии 35кг/см²

2 Детали перегородок см. лист 30.

1969	Перегородка ПГ-24	Серия 86	Часть 10	Лист
			Раздел 10.2-1	22

11011-05 23

Взамен

Инв. №

Подпись и дата

Инв. № подл.

Гл. инж. пр-та

Гл. арх. пр-та

Гл. инж. пр-та

Чалая

Гражданпроект

Жилищно-гражданского строительства

ПГ-25

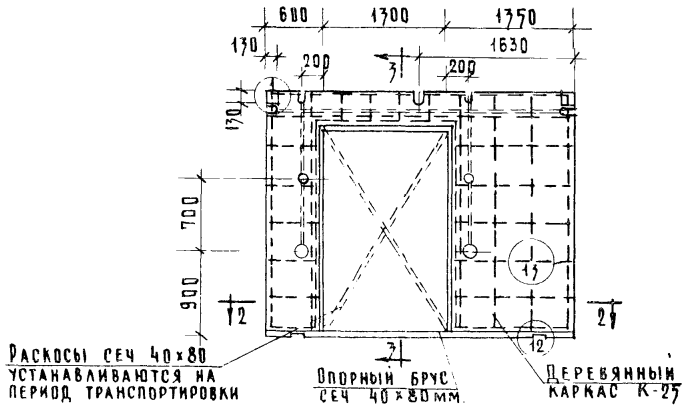

По 3-3

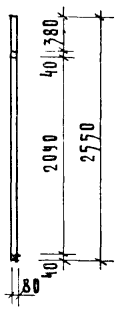

К-25

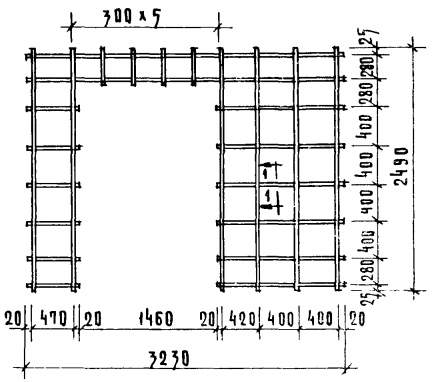

По 2-2

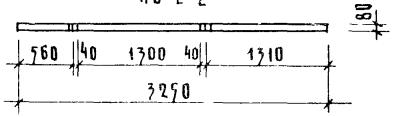

По 1-1

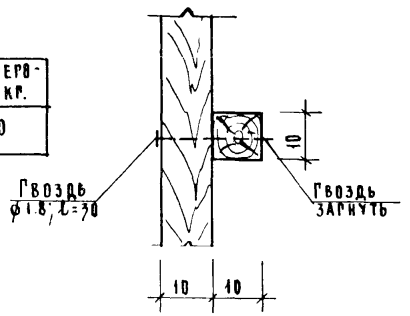

Марка	Объем гипсобетона м³	Объем древесины м³	Гвозди кг.	Вес перегородки кг.
ПГ 25	0.45	0.032	⌀ 3мм - 0.090 ⌀ 5мм - 0.080 ⌀ 1.8мм - 0.040	650

N N карк.	Наименование элементов	Сечение мм.	Длина п.м.	Общий объем м³
К-25	Рейка	10×10	33.2	0.0033
	Гвозди ф 1.8; l=30			

Примечания

1. Материал перегородки гипсобетон с пределом прочности при сжатии 35 кг/см².
2. Детали перегородок см лист 30.

1969	Перегородка ПГ-25	Серия 86	Часть 10 Раздел 10.2-1	Лист 23

ЦНИИЭП жилища

Взамен

Гл инж ОР-14 Гл арх ПР-14 Ефимова Чалая

11011-05 24

Указания по керамзитобетонным перегородкам

Перегородочные панели марок ПС изготовляются из керамзитобетона с объемным весом 1600 кг/м³ марки „50". Панели армируются стальными рулонными сетками. Изготовление, приемка, хранение, транспортирование и монтаж перегородок должны осуществляться в соответствии с действующими ТУ.

Перегородки марок ПС-1, ПС-1А, ПС-2, ПС-5, ПС-6 - для раздельного санузла, марок ПС-3, ПС-4 - для совмещенного санузла.

Номенклатура

Марка	Габариты мм.			Объем керамзитобетона м³	Вес перегор. кг.
	Толщ.	Длина	Высота		
ПС-1	60	1570	2550	0.22	352
ПС-1А	60	1570	2550	0,24	387
ПС-2	60	1900	2550	0,20	320
ПС-3	60	1770	2550	0,25	400
ПС-4	60	1920	2550	0,20	320
ПС-5	60	1500	2550	0,23	370
ПС-6	60	2750	2550	0,42	672
ПС-3А	60	1770	2550	0.27	435

ЦНИИЭП жилища

Гл. арх. проекта Е. Никова
Рук. гр. арх. Ю. Мочинский
Рук. гр. инж. Д. Сурвегина
Инж. Ю. Ковалев
Инж. Ю. Ковалев
З. Кулина

Инв. N | Взамен

1969	Перегородки санузлов. Номенклатура	Серия 86	Часть 10 / Раздел 10.2-1	Лист 24

ПС-1

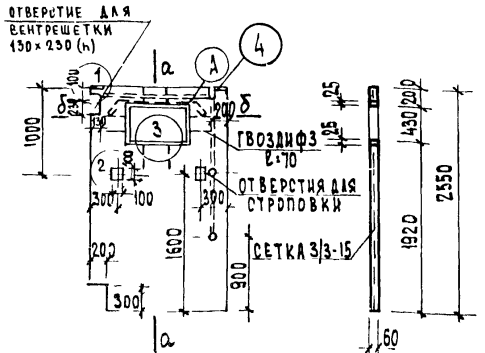

Общий вид

По а-а

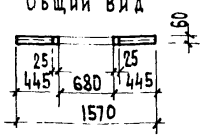

По б-б

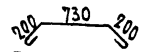

(А) Ф10 АI ℓ=1280; вес-0.80 кг

Марка	Объем керамзитобетона м³	Объем древесины м³	Расход стали кг.	Вес перегородки кг.
ПС-1	0.22	0.0036	Сетка - 2.45 Гвозди - 0.032 Ф10 АI - 0.80 Закл. дет - 0.410	352

Примечания

1. Материал панелей-керамзитобетон марки „50" с объемным весом не более 1600 кг/м³.
2. Панель армируется рулонными сетками 3/3-15 с поперечной рабочей арматурой по ГОСТ 8478-66
3. Изготовление, приемка, хранение, транспортирование и монтаж перегородок должны осуществляться в соответствии с действующими ТУ
4. Детали перегородок см. лист 29.

ПС-5

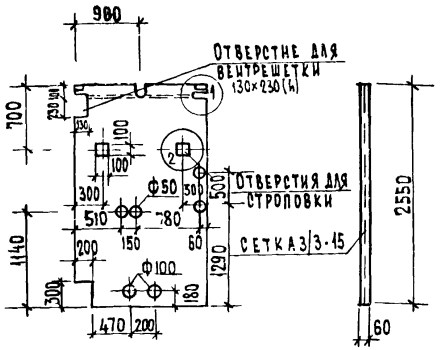

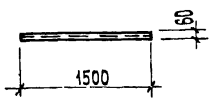

Марка	Объем керамзитобет. м³	Объем древесины м³	Расход стали кг.	Вес перегородки кг.
ПС-5	0.23	—	Сетка - 2.60 Закл. дет - 0.408	370

Примечания

1. Материал панелей-керамзитобетон марки „50" с объемным весом не более 1600 кг/м³.
2. Панель армируется рулонными сетками 3/3-15 с поперечной рабочей арматурой по ГОСТ 8478-66
3. Изготовление, приемка, хранение, транспортирование и монтаж перегородок должны осуществляться в соответствии с действующими ТУ
4. Детали перегородок см. лист 29.

1969	Перегородки ПС-1, ПС-5	Серия 86	Часть 10 / Раздел 10.2-1	Лист 25

11011-05 26

ПС-1А

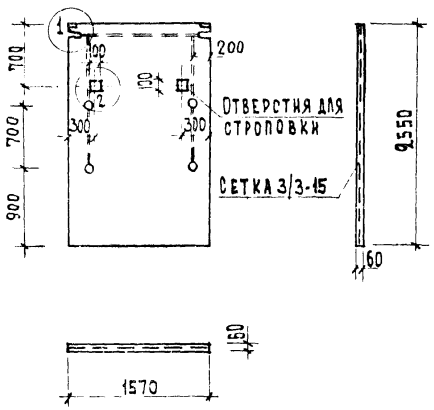

ПС-3А

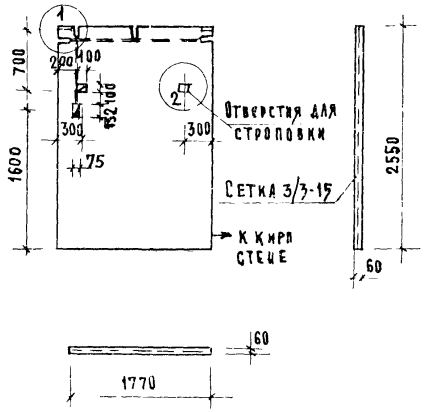

Марка	Объем керамзитобетона м3	Расход стали кг	Вес перегородки кг
ПС-1А	0,24	Сетка - 2,72 Закл. дет. 0,408	387

Марка	Объем керамзитобетона	Расход стали кг.	Вес перегородки кг.
ПС-3А	0,27	Сетка - 3,07 Закл. дет. 0,408	435

Примечания

1. Материал панелей - керамзитобетон марки „50" с объемным весом не более 1600 кг/м3
2. Панель армируется рулонными сетками 3/3-15 с поперечной рабочей арматурой по ГОСТ 8478-66
3. Изготовление, приемка, хранение, транспортирование и монтаж перегородок должны осуществляться в соответствии с действующими ТУ.
4. Детали перегородок см. лист 29.

1969	Перегородки ПС-1А, ПС-3А	Серия 86	Часть 10 Раздел 10.2-1	Лист 26

ПС-4

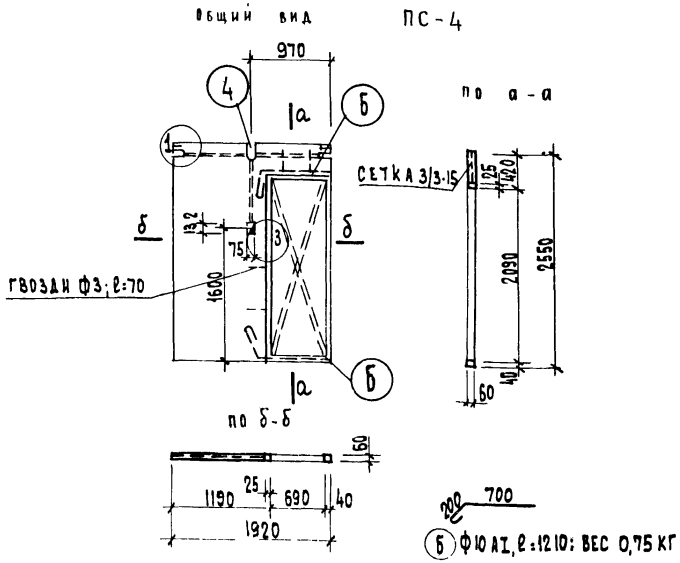

Марка	Объем керамзитобетона м3	Объем древесины м3	Расход стали - кг	Вес перегородки кг
ПС-4	0.20	0.011	сетка - 2.10 гвозди - 0.03 фойт - 1.63 каркас - 0.48	320

Примечания

1. Материал панелей-керамзитобетон марки „50" с объемным весом не более 1600 кг/м3
2. Панель армируется рулонными сетками 3/3-15 с поперечной рабочей арматурой по ГОСТ 8478-66
3. Изготовление, приемка, хранение, транспортирование и монтаж перегородок должны осуществляться в соответствии с действующими ТУ
4. Раскосы в проеме, показанные пунктиром, устанавливаются на период транспортирования.
5. Детали перегородок см. лист 29.

ПС-2

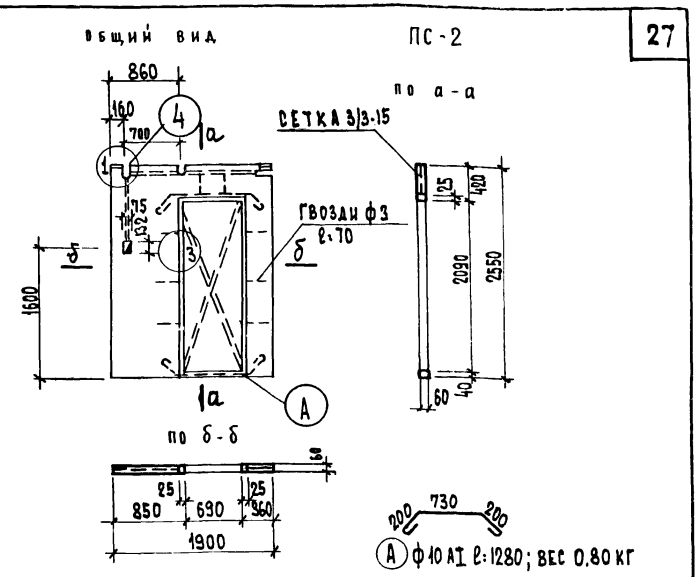

Марка	Объем керамзитобетона м3	Объем древесины м3	Расход стали - кг	Вес перегородки
ПС-2	0.20	0.009	сетка - 2.10 гвозди - 0.03 фойт - 1.63 каркас - 0.48	320

Примечания

1. Материал панелей-керамзитобетон марки „50" с объемным весом не более 1600 кг/м3.
2. Панель армируется рулонными сетками 3/3-15 с поперечной рабочей арматурой по ГОСТ 8478-66
3. Изготовление, приемка, хранение, транспортирование и монтаж перегородок должны осуществляться в соответствии с действующими ТУ
4. Раскосы в проеме, показанные пунктиром, устанавливаются на период транспортирования.
5. Детали перегородок см. лист 29.

1969	Перегородки ПС-2, ПС-4	Серия 86	Часть 10 / Раздел 10.2-1	Лист 27

ПС-3

Общий вид

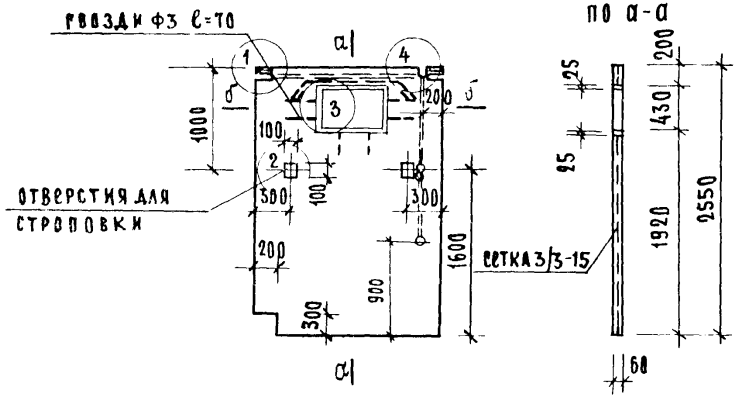

По а-а

По б-б

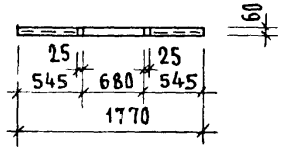

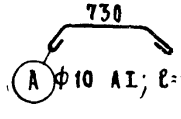

Марка	Объем керамзитобетон м3	Объем древесины м3.	Расход стали кг.	Вес перегородки кг
ПС-3	0.25	0.0036	сетка - 2.78 гвозди - 0.036 ф10 АI - 0.80 закл.дет. 0.408	400

Примечания:

1. Материал панелей-керамзитобетон марки „50" с объемным весом не более 1600 кг/м³.
2. Панель армируется рулонными сетками 3/3-15 с поперечной рабочей арматурой по ГОСТ 8478-66
3. Изготовление, приемка, хранение, транспортирование и монтаж перегородок должны осуществляться в соответствии с действующими ТУ
4. Детали перегородок см лист 29.

ПС-6

Общий вид

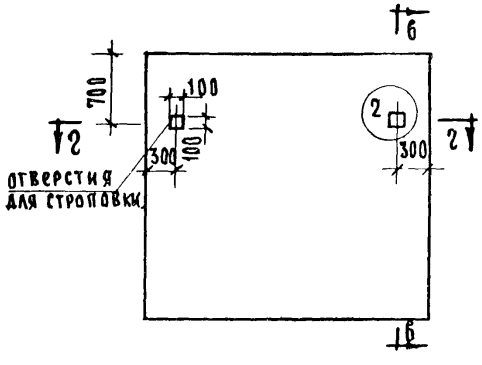

По б-б

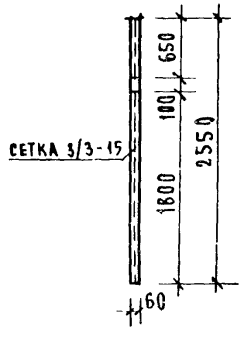

По 2-2

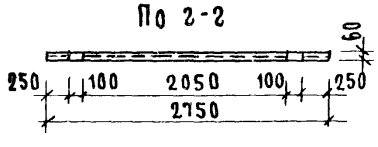

Марка	Объем керамзитобетон м3.	Объем древесины м3.	Расход стали кг.	Вес перегородки кг.
ПС-6	0.42	—	сетка - 4.76 закл дет.-0.408	672

Примечания:

1. Материал панелей-керамзитобетон марки „50" с объемным весом не более 1600 кг/м³.
2. Панель армируется рулонными сетками 3/3-15 с поперечной рабочей арматурой по ГОСТ 8478-66
3. Изготовление, приемка, хранение, транспортирование и монтаж перегородок должны осуществляться в соответствии с действующими ТУ
4. Детали перегородок см лист 29.

1969	Перегородки ПС-3, ПС-6	Серия 86	Часть 10, Раздел 10.2-1	Лист 28

11011 05 29

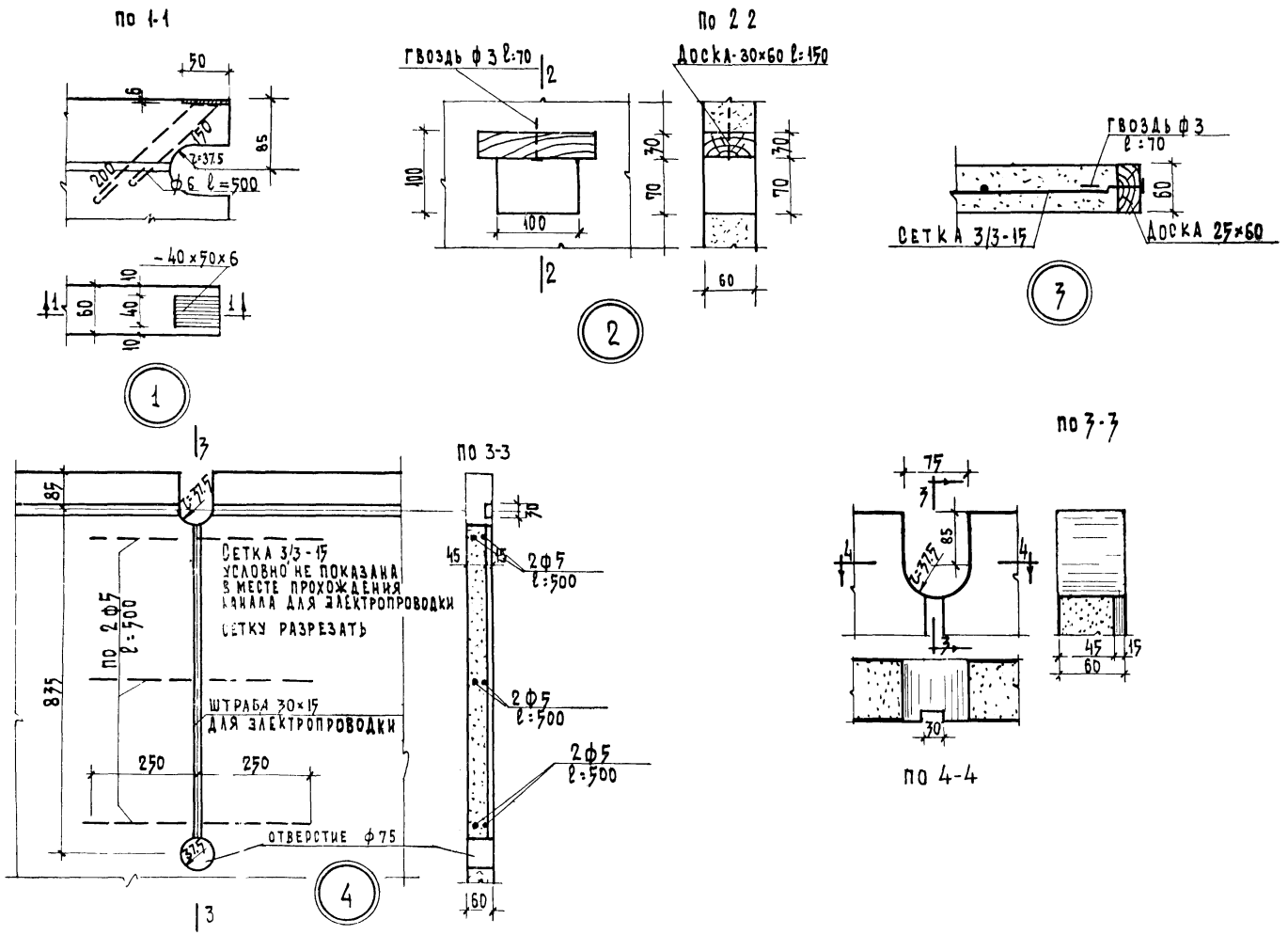

1969	Узлы перегородок санузлов	Серия 8б	Часть 10 / Раздел 10 2-1	Лист 29

11011-05 3.0

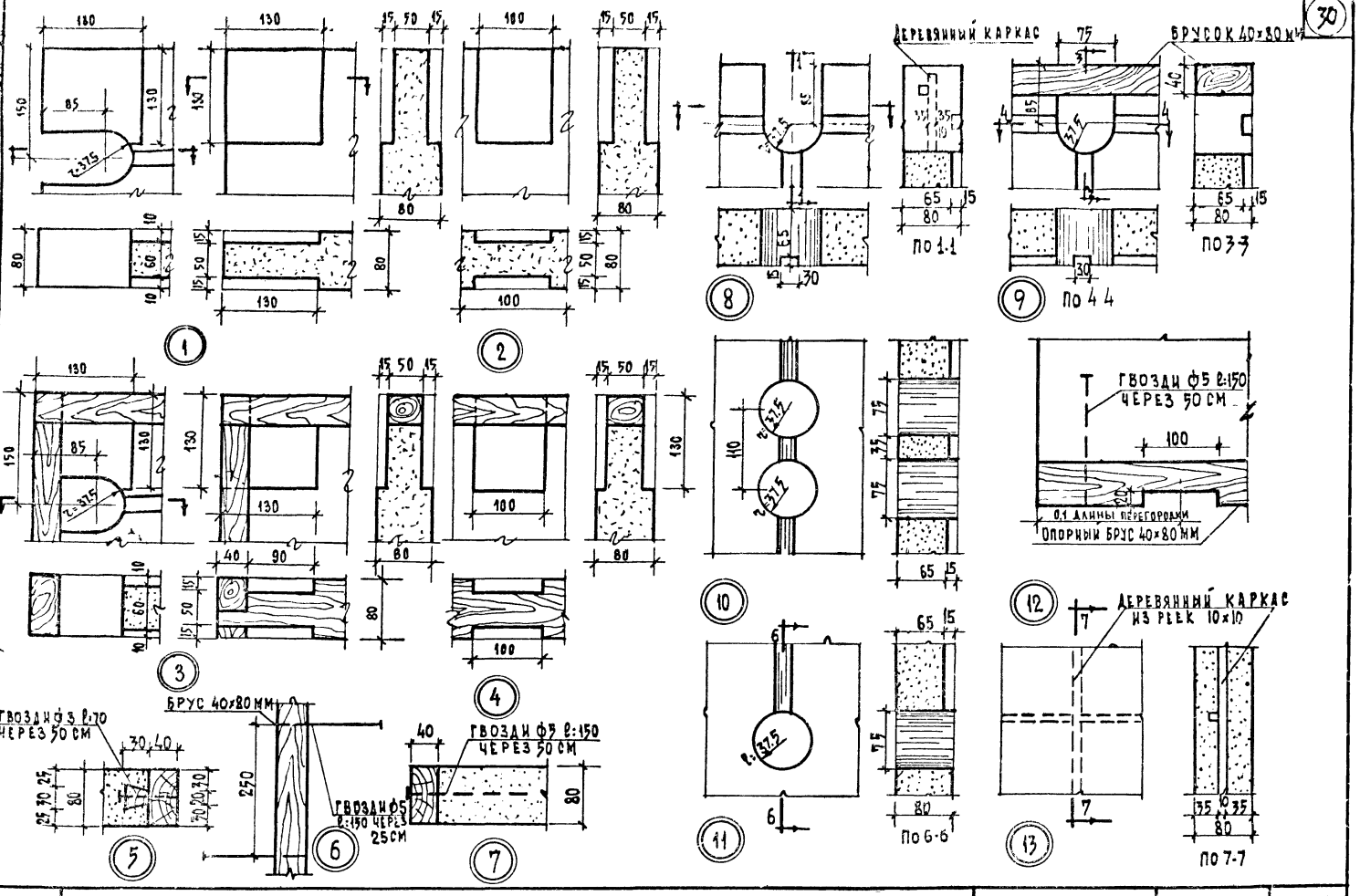

1969	Узлы гипсобетонных перегородок	Серия 86	Часть 10 / Раздел 10.2-1	Лист 30

11011-05

31