ТИПОВЫЕ ДЕТАЛИ И КОНСТРУКЦИИ ЗДАНИЙ И СООРУЖЕНИЙ

ОВ-02-155

ОГНЕЗАДЕРЖИВАЮЩИЕ КЛАПАНЫ ПРЯМОУГОЛЬНОГО СЕЧЕНИЯ

РАБОЧИЕ ЧЕРТЕЖИ

8457

МОСКВА 1966г.

ТИПОВЫЕ ДЕТАЛИ И КОНСТРУКЦИИ ЗДАНИЙ И СООРУЖЕНИЙ

ОВ-02-155

ОГНЕЗАДЕРЖИВАЮЩИЕ КЛАПАНЫ ПРЯМОУГОЛЬНОГО СЕЧЕНИЯ

РАБОЧИЕ ЧЕРТЕЖИ

РАЗРАБОТАНЫ
Государственным проектным институтом Госхимпроект

Введены в действие ГПИ „Госхимпроект“ Главного управления по строительному проектированию предприятий, зданий и сооружений Госстроя СССР
Приказ № 64 от 28 марта 1966 г

МОСКВА 1966 г.

Пояснительная записка

Огнезадерживающие клапаны устанавливаются в приточных и вытяжных вентиляционных воздуховодах, в местах пересечения ими противопожарных преград (в противопожарных стенах и перекрытиях) в соответствии с СН и П II-Г, 7-62 § 7.10.

Огнезадерживающие клапаны предназначаются для отключения системы вентиляции от помещения, в котором возник пожар.

Конструкция клапана представляет собой металлический корпус (поз. №1 лист №1), соответствующий размерам принятого воздуховода, с подвижным полотном (поз. №3 лист №8), которое перекрывает воздуховод и отключает систему вентиляции от помещения, в котором возник пожар.

Полотно клапана в открытом (в рабочем) положении поддерживается легкоплавкой вставкой (поз. №3 лист №1) из сплава Вуда, или пороховой нити, или целлулоидной пленки. Пороховая нить или целлулоидная пленка пропускаются насквозь через корпус клапана и концы шплинтуются.

В качестве легкоплавкой вставки может быть также использован замок с плавкой вставкой, поставляемый заводом противопожарной автоматики в г. Прилуки Черниговской обл. При возникновении пожара легкоплавкая вставка плавится, полотно клапана падает и перекрывает воздуховод.

В конструкции клапана предусматривается возможность ручного отключения системы с двух сторон противопожарной преграды, в которой он установлен, а также возвращение полотна клапана в рабочее положение с помощью системы блоков и рычага.

Для заправки легкоплавкой вставки, при монтаже клапана в стене оставляют ниши.

Размеры ниш определяются проектом в зависимости от толщины стены и размеров принятого клапана. Длина корпуса клапана „В" и трубы (поз. №8 лист №1) уточняются проектом в зависимости от толщины противопожарной преграды. Длины канатов (поз. №10 лист №1) определяются местом установки клапана. Концы канатов после установки клапана должны быть зафиксированы в положении „Открыто" и опломбированы.

При установке огнезадерживающего клапана в вертикальном воздуховоде, полотно клапана (поз. №9 лист №1) располагается под углом 5-7° к вертикальной оси. В этом случае отверстия для легкоплавкой вставки соответственно перемещаются.

Места установки огнезадерживающих клапанов определяются по требованиям пожарной безопасности.

Места прохода огнезадерживающих клапанов в стене должны быть тщательно и прочно заделаны (наглухо) строительным раствором.

Огнезадерживающие клапаны в процессе эксплуатации должны периодически осматриваться, проверяться и очищаться от пыли и грязи. Все движущиеся части должны быть смазаны. Основные размеры клапана (А×Б) приняты в соответствии с размерами воздуховодов по единой классификации ЕЭВ'А.

При применении в проектах огнезадерживающих клапанов следует ограничиваться схематическим их изображением со ссылкой на тип клапана и шифр серии например: ОК-5 — Тип клапана

Состав проекта

	Наименование	№стр
I	Пояснительная записка	2
II	Чертежи	№листа
1.	Общий вид. Разрезы. Таблица размеров	1
2.	Корпус клапана. Общий вид. Таблица размеров	2
3	Корпус клапана Детали.	3
4	Корпус клапана. Детали.	4
5	Детали общего вида и корпуса клапана	5
6	Блок с обоймой. Общий вид и детали	6
7	Блок с обоймой. Детали	7
8	Полотно клапана с валом. Общий вид.	8
9.	Полотно клапана с валом. Вал с планкой. Общий вид и детали.	9
10	Полотно клапана с валом. Детали.	10
11	Детали общего вида и узлов.	11

УПО МООП РСФСР проект согласован письмом от 15/XII-1965г. № 7/6/3410.

Государственный проектный институт ГОСХИМПРОЕКТ г. Москва	Огнезадерживающие клапаны прямоугольного сечения.	Типовой проект 03-02-155
	Пояснительная записка и состав проекта.	Серия-лист

Шифр 03-02-58

Инв. №

Подп. и дата | Взам. инв. №

Инж. Тимк | Гл. инж. проекта Тимк | Гл. спец. Кулешов | Нач. отдела Аниськ | Нач. отдела Тимк | 8001 | 2 | 1966

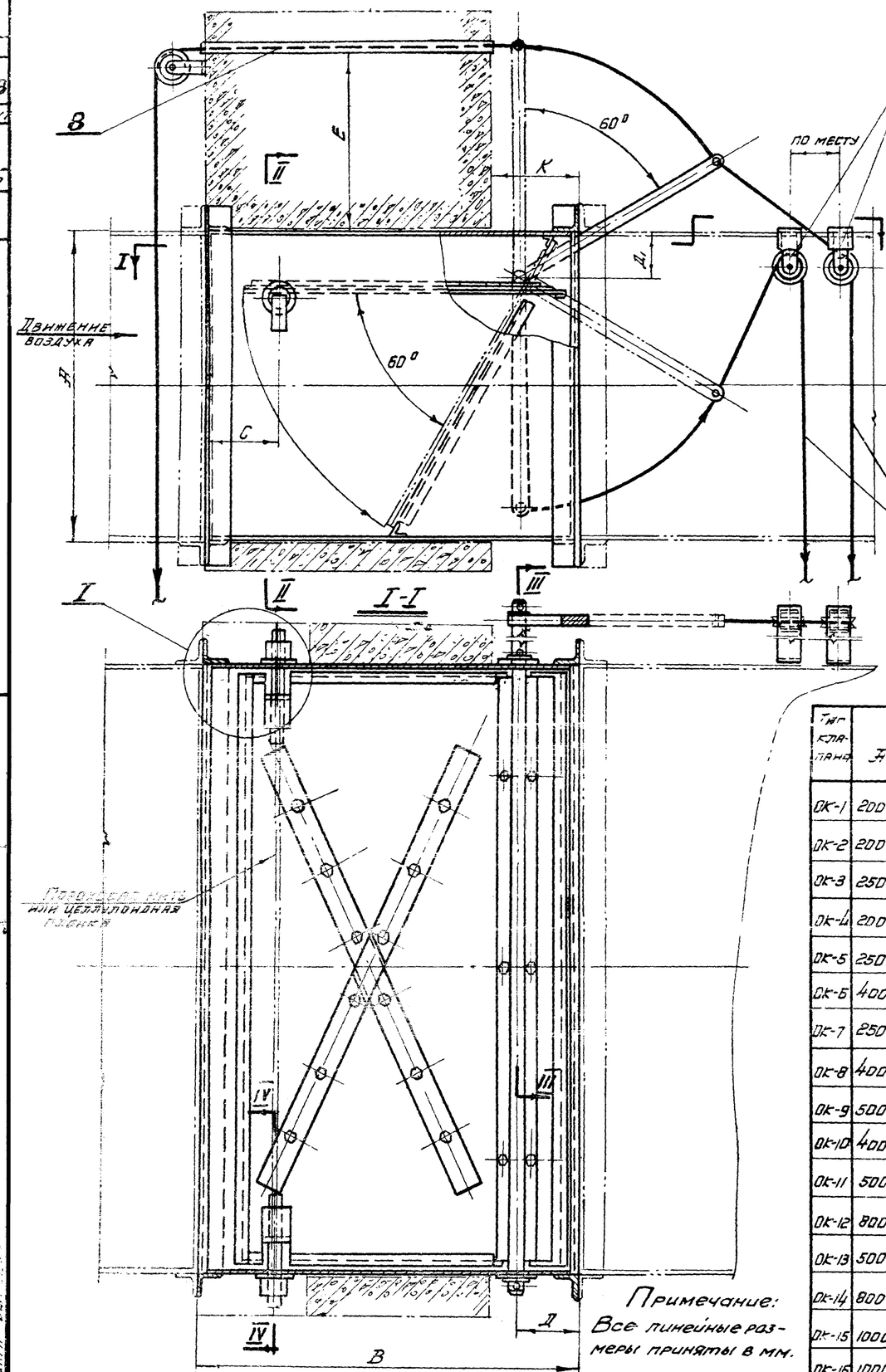

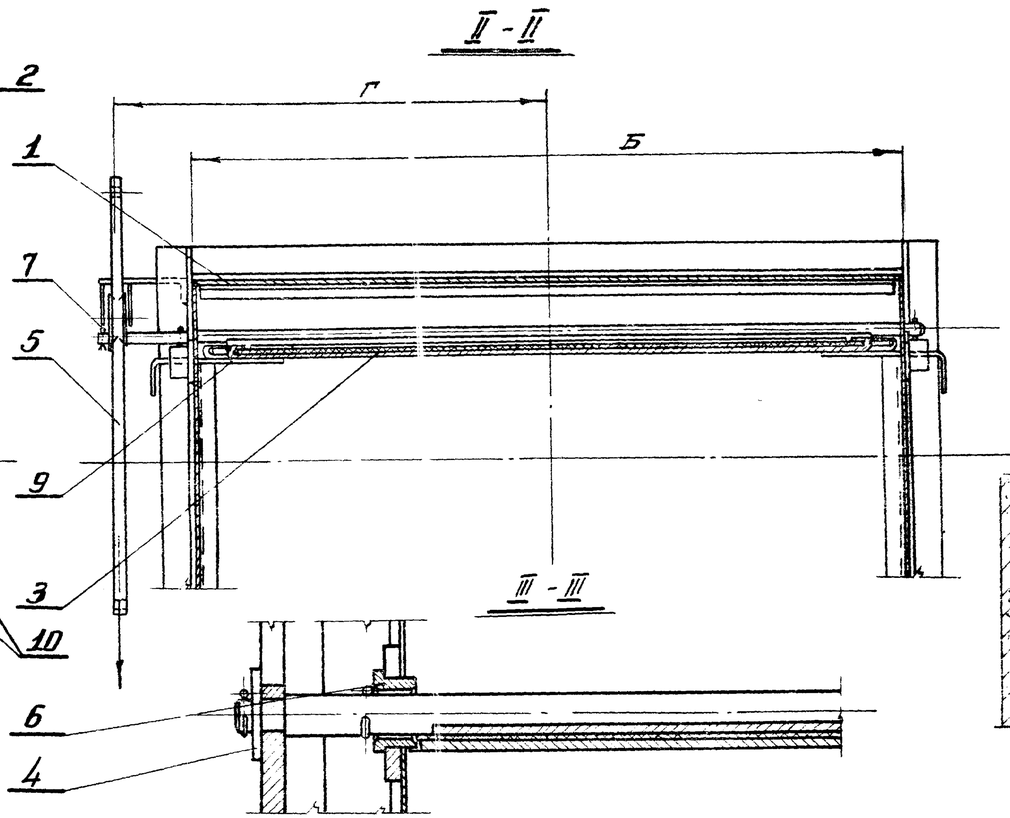

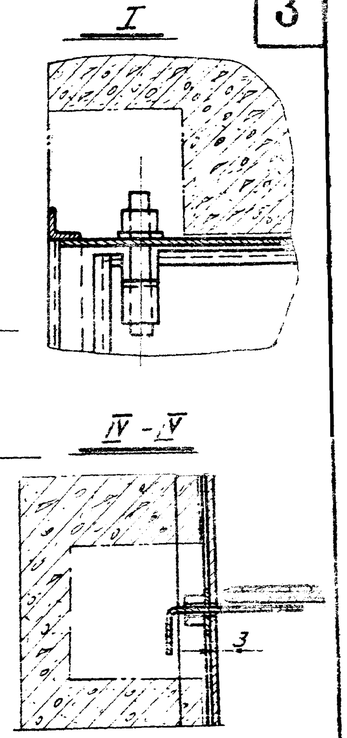

Тип клапана	Д × Б		В	Г	Д	Д₁	Н	К (не менее)	С	Е	Общий вес клапана в кг
ОК-1	200	200	250	143	65	45	42	100	40	100	6.90
ОК-2	200	250	250	168	65	45	42	100	40	100	7.65
ОК-3	250	250	350	178	65	45	52	100	85	155	11.10
ОК-4	200	400	250	243	65	45	42	100	40	100	9.87
ОК-5	250	400	350	253	65	45	52	100	100	155	13.96
ОК-6	400	400	500	256	105	80	55	150	80	170	22.53
ОК-7	250	500	350	303	65	45	52	100	100	155	15.93
ОК-8	400	500	500	305	105	80	55	150	80	170	25.15
ОК-9	500	500	600	317	130	100	65	180	65	200	32.77
ОК-10	400	800	500	457	105	80	55	150	85	170	33.42
ОК-11	500	800	600	467	130	100	65	180	65	200	42.05
ОК-12	800	800	1000	480	200	150	78	250	110	250	79.65
ОК-13	500	1000	600	567	130	100	65	180	65	200	48.70
ОК-14	800	1000	1000	580	200	150	78	250	110	250	88.50
ОК-15	1000	1000	1200	590	250	200	88	300	105	300	111.65
ОК-16	1000	1250	1200	715	250	200	88	300	105	300	124.90

Примечание: Все линейные размеры приняты в мм.

Поз.	Обозначение	Наименование	Кол.	Материал	Масса		Примечание
10	ГОСТ 3062-55	Канат 3-Н-150-В	3	Ст. 3	—	—	3.70 м
9	Лист 11	Штырь	2	Легкоплавкий материал	См. таблицу	См. таблицу	
8	ГОСТ 3262-62	Труба 6	1	Ст. 3	—	—	2.70 м
7	ГОСТ 397-64	Шплинт d × l	3	Ст. 3	См. таблицу	См. таблицу	d × l по месту
6	Лист 5	Втулка	2	Бр АМц9-4			—
5	Лист 11	Рычаг	1	Ст. 3			—
4	Лист 5	Шайба	1	Бр АМц9-4			—
3	Лист 8	Полотно клапана с валом	1	Сборн.			—
2	Лист 6	Блок с обоймой	3	Сборн.			—
1	Лист 2	Корпус клапана	1	Сборн.			—
Поз.	Номер листа или ГОСТ	Наименование	Кол. на поз.	Материал	Масса 1 шт.	Масса общая	Примечание

Спецификация

Государственный проектный институт ГОСХИМПРОЕКТ	Огнезадерживающие клапаны прямоугольного сечения
	Общий вид, разрезы и таблица
	Типовой проект 105

Шифр ТОВ-5В
Марка-лист 2
Инв. №

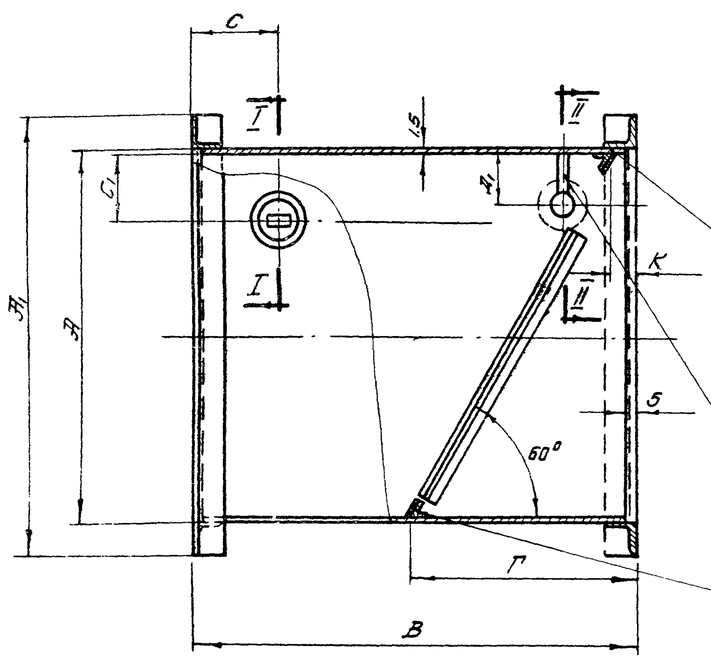

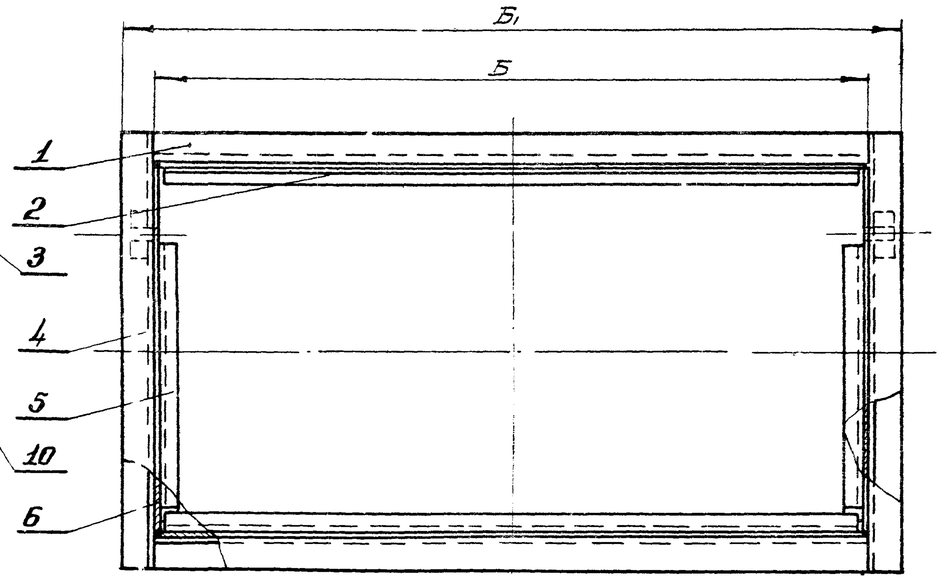

Разбивка отверстий на фланцах (см. табл.)

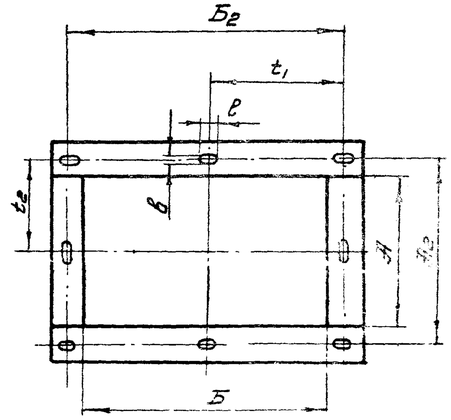

Примечания:

1. Конструкция корпуса сварная. Сварку производить сплошным нормальным швом по контуру прилегания деталей, катетом шва, равным наименьшей толщине свариваемых деталей.
2. Верхний лист клапана поз. №3, два уголка поз №4 и полосу поз. №10 приварить к корпусу клапана после установки подгонки клапана с валом.
3. Прокладки поз. 11 наклеить на уголки поз. №2 и №5 при монтаже. Размеры прокладок соответствуют размерам уголков.

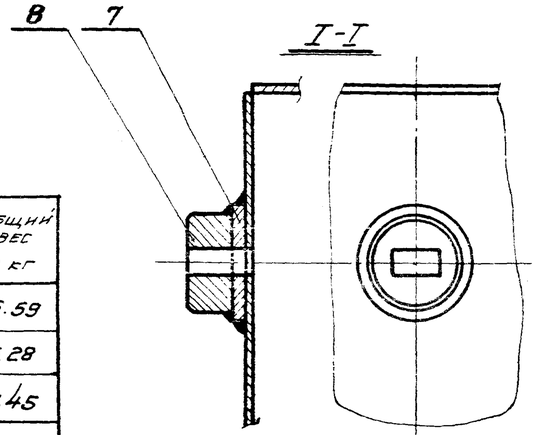

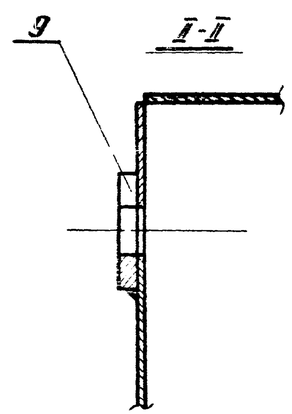

Примечание:
Отверстия во фланцах можно делать круглыми ф8; 10; 12мм.

Тип клапана	А × Б		А1	Б1	В	Г	К	Б2	t1 (шаг)	А2	t2 (шаг)	Отверстия под болты в × ℓ	Количество шт: на стороне Б	на стороне А	Общее	Общий вес в кг
ОК-1	200	200	250	250	250	140	28	230	115	230	115	7×10	3	1	8	5.59
ОК-2	200	250	250	300	250	140	28	280	140	230						6.28
ОК-3	250	250	314	314	350	168	28			280	140					9.45
ОК-4	200	400	250	450	250	140	28	430	143.3	230	115		4		10	8.11
ОК-5	250	400	314	464	350	168	28			280	140					11.93
ОК-6	400	400	472	472	500	273	45			430	143.3			2	12	18.68
ОК-7	250	500	314	564	350	168	28	536	134	286	143		5	1		13.58
ОК-8	400	540	472	572	500	273	45			436	145.3			2	14	20.90
ОК-9	500	500	580	580	600	346	60			536	134			3	16	26.85
ОК-10	400	800	472	872	500	273	45	840	166	440	146.6	9×14	6	2		27.08
ОК-11	500	800	580	880	600	346	60			540	135			3	18	34.37
ОК-12	800	800	890	890	1000	560	100			840	168			4	20	65.59
ОК-13	500	1000	580	1080	600	346	60	1048	149.7	548	137	11×16	8	3	22	39.34
ОК-14	800	1000	890	1090	1000	560	100			848	169.6			4	24	73.18
ОК-15	1000	1000	1100	1100	1200	690	115			1048	149.7			6	28	93.58
ОК-16	1000	1250	1100	1350	1200	690	115	1298	186.4	1048						104.52

Поз.	Листы или ГОСТ	Наименование	Кол	Материал	Вес 1 дет	Вес общ.	Примеч.
11	Б/4	Прокладка S=2	4	Картон асбестовый	См. таблицы	См. таблицы	
10	Б/4	Полоса. S=1.5мм	2	Ст. 3			
9	Лист 5	Шайба	2	Ст. 3			
8	Лист 5	Бобышка	2	—"—			
7	Лист 4	Шайба	2	—"—			
6	Лист 3	Лист	2	—"—			
5	Лист 4	Уголок	2	—"—			
4	Лист 3	Уголок	4	—"—			
3	Лист 4	Лист	2	—"—			
2	Лист 4	Уголок	2	—"—			
1	Лист 3	Уголок	4	Ст. 3			

Спецификация.

Государственный проектный институт ГОСХИМПРОЕКТ г. Москва

Огнезадерживающие клапаны прямоугольного сечения

Корпус клапана. Общий вид. Таблица

Типовой проект ТВ-02-155 Лист 2

Шифр ТОВ-58 Марка-лист 3 Инв. №

▽2 остальное

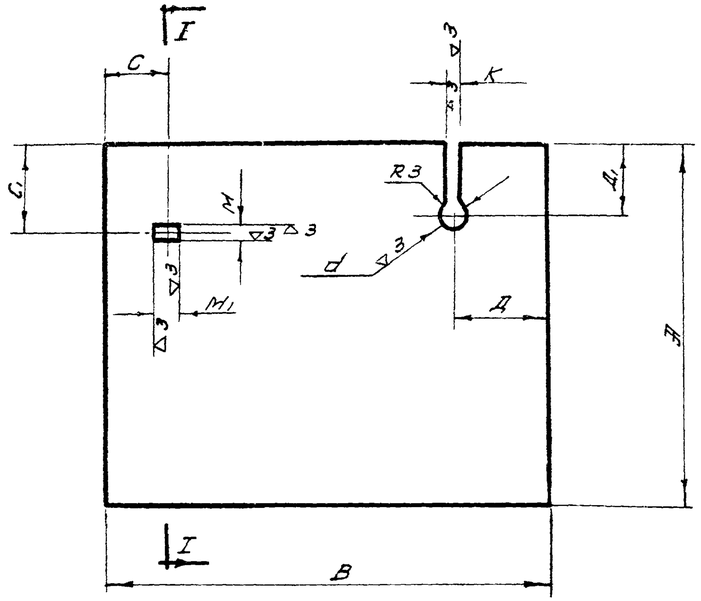

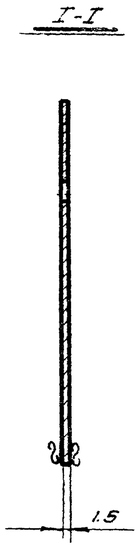

Заготовка - лист - ГОСТ 3680-57

Тип клапана	Л	В	Д	Д1	С	С1	М	М1	К	d	Вес 1 дет в кг
ОК-1	197	240	60	43.5	35	58	4	12	14	19	0.55
ОК-2	197	240	60	43.5	35	58	4	12	14	19	0.56
ОК-3	247	340	60	43.5	50	58	4	12	14	19	1.0
ОК-4	197	240	60	43.5	35	56	4	12	14	19	0.56
ОК-5	247	340	60	43.5	35	58	4	17	14	19	1.0
ОК-6	397	490	100	78.5	75	95	4	17	17	22	2.3
ОК-7	247	340	60	43.5	35	58	4	17	14	19	1.0
ОК-8	397	490	100	78.5	75	95	4	17	17	22	23
ОК-9	497	590	125	96.5	60	116	5	22	18	23	3.46
ОК-10	397	490	100	78.5	80	95	5	22	17	22	2.3
ОК-11	497	590	125	98.5	60	116	5	22	18	23	3.46
ОК-12	797	990	195	148.5	105	168	7	27	20	27	9.3
ОК-13	497	590	125	98.5	60	116	5	22	18	23	3.46
ОК-14	797	990	195	148.5	105	168	7	27	20	27	9.3
ОК-15	997	1190	245	198.5	105	220	7	27	22	29	14.0
ОК-16	997	1190	245	198.5	100	220	7	27	22	29	14.0

—	Лист	6	2	Ст. 3	См. таблицу 49	2	3
М-6	Наименование	Н поз.	К-во	Матер.	Вес 1 дет.	К листу	Лист №

Тип клапана	№ профиля уголка	Л1	Вес 1 дет в кг
ОК-1	25×23×4	250	0.36
ОК-2	25×25×4	250	0.36
ОК-3	32×32×4	314	0.61
ОК-4	25×25×4	250	0.36
ОК-5	32×32×4	314	0.61
ОК-6	36×36×4	472	1.04
ОК-7	32×32×4	314	0.61
ОК-8	36×36×4	472	1.04
ОК-9	40×40×4	580	1.41
ОК-10	36×36×4	472	1.04
ОК-11	40×40×4	580	1.41
ОК-12	45×45×5	890	3.05
ОК-13	40×40×4	580	1.41
ОК-14	45×45×5	890	3.05
ОК-15	50×50×5	1100	4.15
ОК-16	50×50×5	1100	4.15

~ остальное

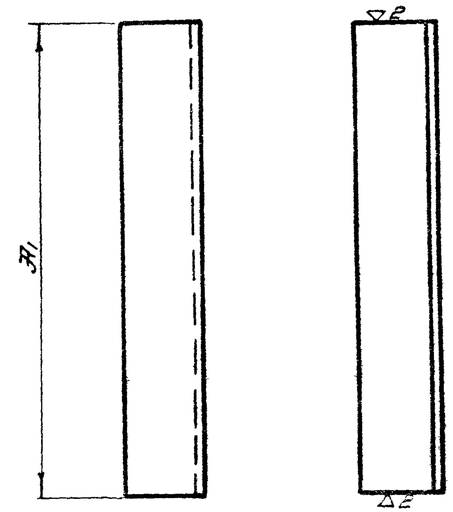

Заготовка - ∠ ГОСТ 8509-57

—	Уголок	4	4	Ст. 3	См. таблицу 49	2	3
М-6	Наименование	Н поз.	К-во	Матер.	Вес 1 дет.	К листу	Лист №

~ остальное

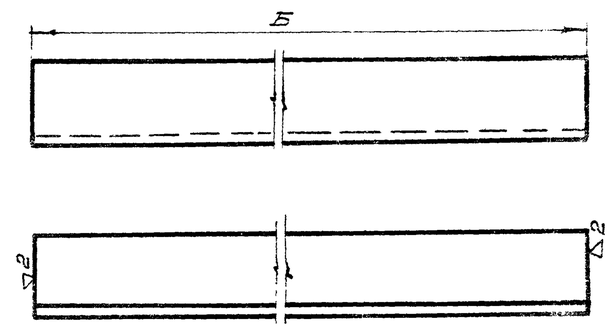

Тип клапана	№ профиля уголка	Б	Вес 1 дет в кг
ОК-1	25×25×4	200	0.32
ОК-2	25×25×4	250	0.40
ОК-3	32×32×4	250	0.62
ОК-4	25×25×4	200	0.62
ОК-5	32×32×4	400	0.84
ОК-6	36×36×4	400	1.00
ОК-7	32×32×4	500	1.02
ОК-8	36×36×4	500	1.20
ОК-9	40×40×4	500	1.35
ОК-10	36×36×4	800	1.80
ОК-11	40×40×4	800	2.05
ОК-12	45×45×5	800	3.00
ОК-13	40×40×4	1000	2.52
ОК-14	45×45×5	1000	3.62
ОК-15	50×50×5	1000	4.05
ОК-16	50×50×5	1250	5.02

Заготовка: ∠ ГОСТ 8509-57

—	Уголок	4	4	Ст. 3	См. таблицу 49	2	3
М-6	Наименование	Н поз.	К-во	Матер.	Вес 1 дет.	К листу	Лист №

Государственный проектный институт ГОСХИМПРОЕКТ г. Москва

Огнезадерживающие клапаны прямоугольного сечения.

Корпус клапана. Детали.

Типовой проект 08-02-165.5 Марка-лист

Подпись | Дата | Взам. инв. № | Инв. № подл. | Подпись и дата

Гл. инж. проекта Ковальский | Гл. инж. пр. Ситников | Гл. инж. пр. Ткачев | Нач. отд. Гуткин | Нач. отд. Бутакова | Гл. спец. Бутакова | Гл. спец. Постнова | Ст. инж. Унжакова | Инж. Ситнов | Инж. Бутакова | Техник Бутакова | Техник Бутакова

Дата выпуска 1967

Шифр 705-58

Марка-лист 4

Инв. №

Тип клапана	Д	М	М1	δ	Вес 1 дет в кг
ОК-1	30	4	12	3	0.016
ОК-2	30	4	12	3	0.016
ОК-3	30	4	12	3	0.016
ОК-4	30	4	12	3	0.016
ОК-5	35	4	17	3	0.021
ОК-6	35	4	17	3	0.021
ОК-7	35	4	17	3	0.021
ОК-8	35	4	17	3	0.021
ОК-9	40	5	22	4	0.036
ОК-10	40	5	22	4	0.036
ОК-11	40	5	22	4	0.036
ОК-12	55	7	27	5	0.087
ОК-13	40	5	22	4	0.036
ОК-14	55	7	27	5	0.087
ОК-15	55	7	27	5	0.087
ОК-16	55	7	27	5	0.087

▽3 остальное

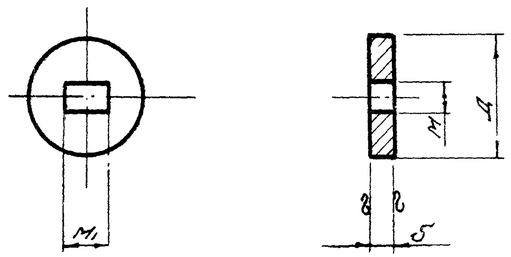

Заготовка: -сталь круглая ГОСТ 2590-57

—	Шайба	7	2	Ст.3	См. таблицу	2	4
М-б	Наименование	Nпоз.	К-во	Матер.	Вес 1 дет.	К листу	Лист N

Тип клапана	Д	Б	а	Вес 1 дет. в кг
ОК-1	193	20	10	0.092
ОК-2	243	20	10	0.115
ОК-3	243	20	10	0.115
ОК-4	393	20	10	0.186
ОК-5	393	20	10	0.186
ОК-6	393	30	15	0.278
ОК-7	493	20	10	0.231
ОК-8	493	30	15	0.350
ОК-9	493	30	15	0.350
ОК-10	793	30	15	0.560
ОК-11	793	30	15	0.560
ОК-12	793	40	20	0.750
ОК-13	993	30	15	0.705
ОК-14	993	40	20	0.935
ОК-15	993	40	20	0.935
ОК-16	1243	40	20	1.104

∞ Остальное

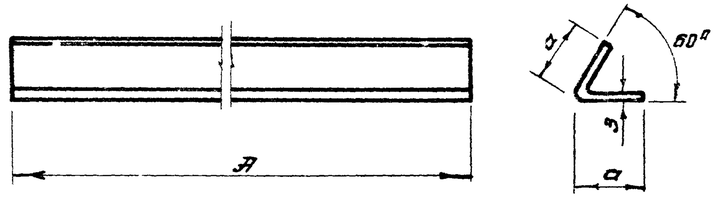

Развертка

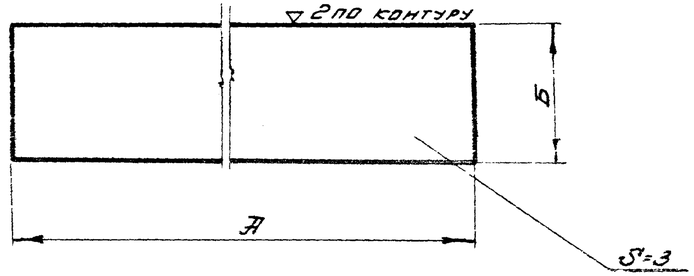

Заготовка. Лист ГОСТ 3680-57

—	Уголок	2	2	Ст 3	См. таблицу	2	4
М-б	Наименование	Nпоз.	К-во	Матер.	Вес 1 дет.	К листу	Лист N

Тип клапана	В	Б	Вес 1 дет в кг
ОК-1	240	197	0.56
ОК-2	240	247	0.70
ОК-3	340	247	0.98
ОК-4	240	397	1.13
ОК-5	340	397	1.6
ОК-6	490	397	2.3
ОК-7	340	497	2.0
ОК-8	490	497	2.89
ОК-9	590	497	3.46
ОК-10	490	797	4.6
ОК-11	590	797	5.55
ОК-12	990	797	0.93
ОК-13	590	997	6.3
ОК-14	990	997	11.6
ОК-15	1190	997	14.0
ОК-16	1190	1247	17.4

∞ Остальное

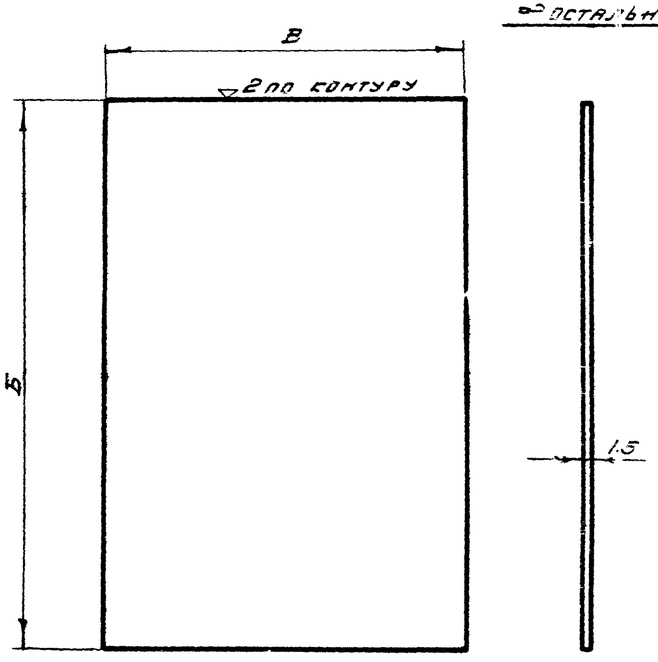

Заготовка: Лист ГОСТ 3680-57

—	Лист	3	2	Ст.3	См. таблицу	2	4
М-б	Наименование	Nпоз.	К-во	Матер.	Вес 1 дет.	К листу	Лист N

Тип клапана	Д	Б	а	Вес 1 дет. в кг
ОК-1	145	20	10	0.068
ОК-2	145	20	10	0.068
ОК-3	200	20	10	0.095
ОК-4	145	20	10	0.068
ОК-5	200	20	10	0.095
ОК-6	320	30	15	0.226
ОК-7	200	20	10	0.095
ОК-8	320	30	15	0.226
ОК-9	415	30	15	0.292
ОК-10	320	30	15	0.228
ОК-11	415	30	15	0.292
ОК-12	700	40	20	0.660
ОК-13	415	30	15	0.290
ОК-14	700	40	20	0.660
ОК-15	870	40	20	0.820
ОК-16	870	40	20	

∞ Остальное

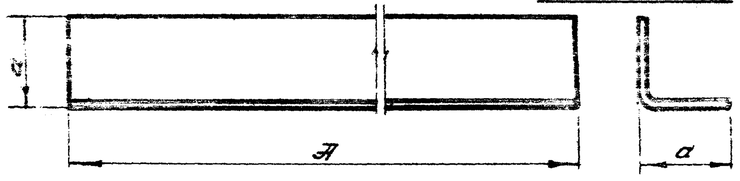

Развертка

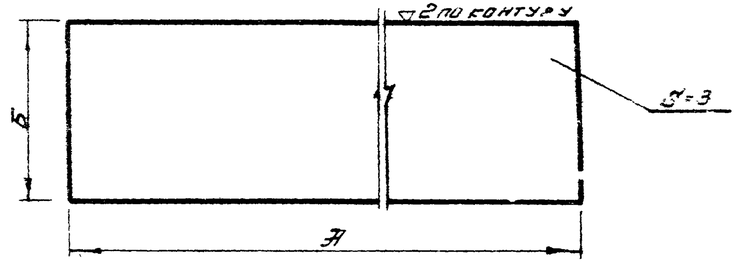

Заготовка: -Лист-ГОСТ 3680-57

—	Уголок	5	2	Ст 3	См. таблицу	2	4
М-б	Наименование	Nпоз.	К-во	Матер.	Вес 1 дет	К листу	Лист N

Согласовано: Альбом 705-58 вып. 1; Альбом 705-58 вып. 2

Инв. № подл. | Подпись и дата | Взам. инв. №

Изм. | Кол.уч. | Лист | N док. | Подпись | Дата

Разработал: Гаин; Проверил: Гутгин; Н.контр.: Гутгин; Гл.инж.пр.: Гутгин; Гл.инж.проекта: Гутгин

Лист в выпуск: Работ.

Государственный проектный институт ГОСХИМПРОЕКТ

Огнезадерживающие клапаны прямоугольного сечения

Корпус клапана. Детали.

Типовой проект 03-02-156

Шифр 708-58 Альбом-лист 3 Инв.№

▽3 кругом

Тип клапана	D	a	Вес 1 дет. в кг
ОК-1	20	10	0.004
ОК-2	20	10	0.004
ОК-3	20	10	0.004
ОК-4	20	10	0.004
ОК-5	20	10	0.004
ОК-5	24	12	0.005
ОК-7	20	10	0.004
ОК-8	24	12	0.005
ОК-9	26	13	0.006
ОК-10	24	12	0.005
ОК-11	26	13	0.006
ОК-12	30	14	0.009
ОК-13	26	13	0.006
ОК-14	30	14	0.009
ОК-15	35	16	0.012
ОК-16	35	15	0.012

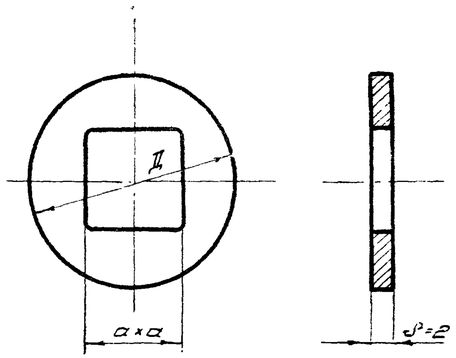

Заготовка: - пруток - бронза ГОСТ 1628-60

—	Шайба	4	1	Бр.АМц9-2	См. таблицу	1	5
М-6	Наименование	Nпоз.	К-во	Матер.	Вес 1 дет.	К листу	Лист N

▽3 остальное

Тип клапана	Д	d	M	S	Вес 1 дет. в кг
ОК-1	50	19	14	3	0.038
ОК-2	50	19	14	3	0.038
ОК-3	50	19	14	3	0.038
ОК-4	50	19	14	3	0.038
ОК-5	50	19	14	3	0.038
ОК-5	60	22	17	5	0.099
ОК-7	50	19	14	3	0.038
ОК-8	60	22	17	5	0.099
ОК-9	70	23	18	5	0.130
ОК-10	60	22	17	5	0.099
ОК-11	70	23	18	5	0.130
ОК-12	80	27	20	6	0.200
ОК-13	70	23	8	5	0.130
ОК-14	80	27	20	6	0.200
ОК-15	80	29	22	6	0.200
ОК-16	80	29	22	6	0.200

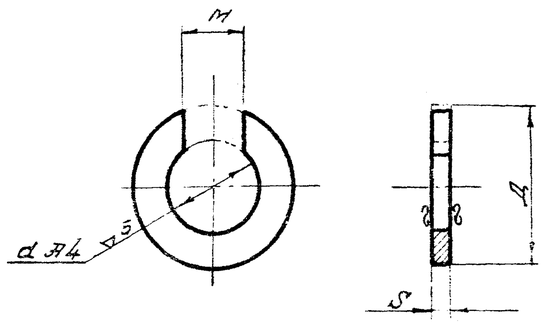

Заготовка: - сталь круглая ГОСТ 2590-57

—	Шайба	9	2	Ст.3	См. таблицу	2	5
М-6	Наименование	Nпоз.	К-во	Матер.	Вес 1 дет.	К листу	Лист N

▽3 остальное

Тип клапана	D	d	d_2	Д	S	Вес 1 дет. в кг
ОК-1	25	19	13	10	7	0.017
ОК-2	25	19	13	10	7	0.017
ОК-3	25	19	13	10	7	0.017
ОК-4	25	19	13	10	7	0.017
ОК-5	25	19	13	10	7	0.017
ОК-6	28	22	16	15	11	0.030
ОК-7	25	19	13	10	7	0.017
ОК-8	28	22	16	15	11	0.030
ОК-9	31	23	17	15	11	0.034
ОК-10	28	22	16	15	11	0.030
ОК-11	31	23	17	15	11	0.034
ОК-12	37	27	19	20	15	0.069
ОК-13	31	23	17	15	11	0.034
ОК-14	37	27	19	20	15	0.069
ОК-15	39	29	21	20	15	0.075
ОК-16	39	29	21	20	15	0.075

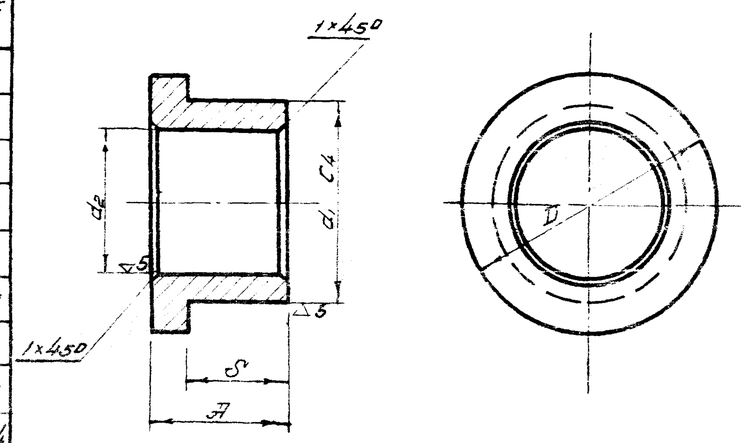

Заготовка: - пруток - бронза ГОСТ 1628-60

—	Втулка	6	2	Бр.АМц9-2	См. таблицу	1	5
М-6	Наименование	Nпоз.	К-во	Матер.	Вес	К листу	Лист N

▽3 кругом

Тип клапана	Д	Г	M	M_1	Вес 1 дет. в кг
ОК-1	25	5	4	12	0.019
ОК-2	25	5	4	12	0.019
ОК-3	25	5	4	12	0.019
ОК-4	25	5	4	12	0.019
ОК-5	30	5	4	17	0.026
ОК-6	30	5	4	17	0.026
ОК-7	30	5	4	17	0.026
ОК-8	30	5	4	17	0.026
ОК-9	35	8	5	22	0.057
ОК-10	35	8	5	22	0.057
ОК-11	35	8	5	22	0.057
ОК-12	50	10	7	27	0.148
ОК-13	35	8	5	22	0.057
ОК-14	50	10	7	27	0.148
ОК-15	50	10	7	27	0.148

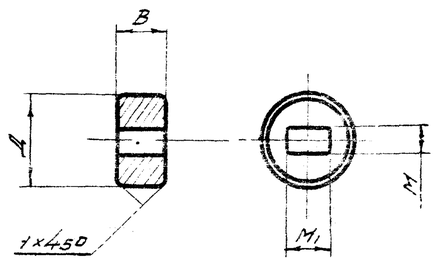

Заготовка. - сталь круглая ГОСТ 2590-57

—	Бобышка	8	2	Ст.3	См. таблицу	2	5
М-6	Наименование	Nпоз.	К-во	Матер.	Вес 1 дет.	К листу	Лист N

Государственный проектный институт ГОСХИМПРОЕКТ

Пневодерживающие клапаны прямоугольного сечения.

Детали общего вида и корпуса клапана.

Типовой проект 08-02-15 Марка - ОВ СТ

Шифр: 706-58
Марка-лист: 6
Инв. №

Тип клапана	Д	А	Б	В	Вес 1 дет. в кг
ОК-1	8	54	24	15	0.021
ОК-2	8	54	24	15	0.021
ОК-3	8	54	24	15	0.021
ОК-4	8	54	24	15	0.021
ОК-5	8	54	24	15	0.021
ОК-6	8	54	24	15	0.021
ОК-7	10	70	36	17	0.043
ОК-8	10	70	36	17	0.043
ОК-9	10	70	36	17	0.043
ОК-10	10	70	36	17	0.043
ОК-11	10	70	36	17	0.043
ОК-12	10	70	36	17	0.043
ОК-13	16	82	42	20	0.131
ОК-14	16	82	42	20	0.131
ОК-15	16	82	42	20	0.131
ОК-16	16	82	42	20	0.131

▽3 кругом

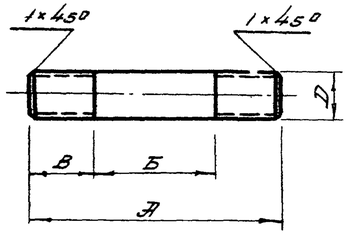

Заготовка: Сталь круглая ГОСТ 2590-57

—	Валик	6	1	Ст. 3	См. таблицу	6	6
М-б	Наименование	№ поз.	К-во	Матер	Вес 1 дет.	К листу	Лист №

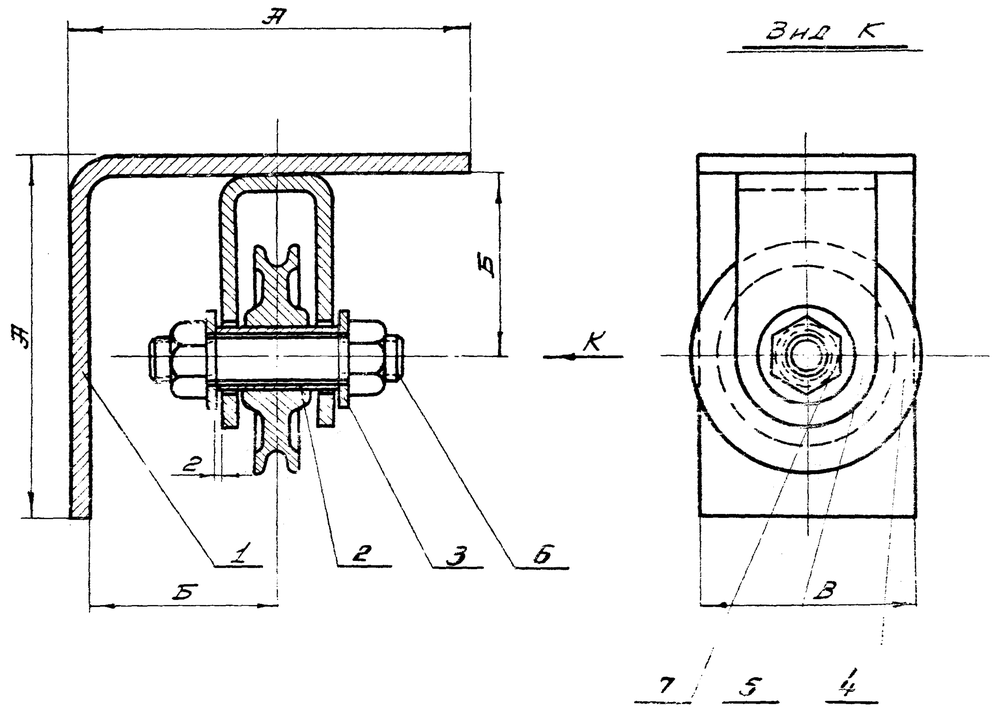

Тип клапана	Д	d	А	Вес 1 дет в кг
ОК-1	14	9	30	0.021
ОК-2	14	9	30	0.021
ОК-3	14	9	30	0.021
ОК-4	14	9	30	0.021
ОК-5	14	9	30	0.021
ОК-6	14	9	30	0.021
ОК-7	18	11	36	0.048
ОК-8	18	11	36	0.048
ОК-9	18	11	36	0.048
ОК-10	18	11	36	0.048
ОК-11	18	11	36	0.048
ОК-12	18	11	36	0.048
ОК-13	24	17	42	0.079
ОК-14	24	17	42	0.079
ОК-15	24	17	42	0.079
ОК-16	24	17	42	0.079

▽3 остальное

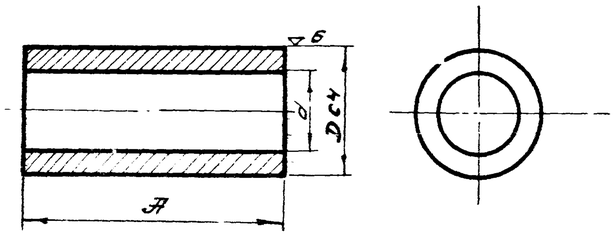

Заготовка: — трубка бронзовая ГОСТ 1208-54

—	Втулка	2	1	БрАМц9-4	См. таблицу	6	6
М-б	Наименование	№ поз.	К-во	Матер	Вес 1 дет	К листу	Лист №

Тип клапана	А	Б	В	Тип гайки поз. 7	Общий вес в кг
ОК-1	100	50	50	М8	0.62
ОК-2	100	50	50	М8	0.62
ОК-3	100	50	50	М8	0.62
ОК-4	100	50	50	М8	0.62
ОК-5	100	50	50	М8	0.62
ОК-6	100	50	50	М8	0.62
ОК-7	130	65	65	М10	1.40
ОК-8	130	65	65	М10	1.40
ОК-9	130	65	65	М10	1.40
ОК-10	130	65	65	М10	1.40
ОК-11	130	65	65	М10	1.40
ОК-12	130	65	65	М10	1.40
ОК-13	150	80	80	М16	2.20
ОК-14	150	80	80	М16	2.20
ОК-15	150	80	80	М16	2.20
ОК-16	150	80	80	М16	2.20

Поз.	№ листа или ГОСТ	Наименование	К-во	Матер	Вес 1 дет.	Вес общ.	Примеч.
7	ГОСТ 5915-62	Гайка	2	Ст. 3	—	—	
6	Лист 6	Валик	1	Ст. 3	См. таблицы	См. таблицы	
5	Лист 7	Обойма	1	Ст. 3			
4	Лист 7	Блок	1	АД1			
3	Лист 7	Шайба	2	Ст. 3			
2	Лист 6	Втулка	1	БрАМц9-4			
1	Лист 11	Угольник	1	Ст. 3			

Вес в кг

Спецификация

Государственный проектный институт
ГОСХИМПРОЕКТ
г. Москва

Огнезадерживающие клапаны прямоугольного сечения

Блок с обоймой. Общий вид и детали.

Типовой проект 08-02-15
Марка-л. 6

Согласовано: Главный инженер проекта Ромашина; Главный инженер института Хотяинцев; Гл. инж. проекта Гриц; Гл. инж. проекта Тукин

Разработал Ковшов; Проверил Бутакова; Гл. техник Бондарева; Гл. конструктор Бондарева; Гл. инж. проекта Тукин

Дата выпуска 1965 г.

▽3 остальное

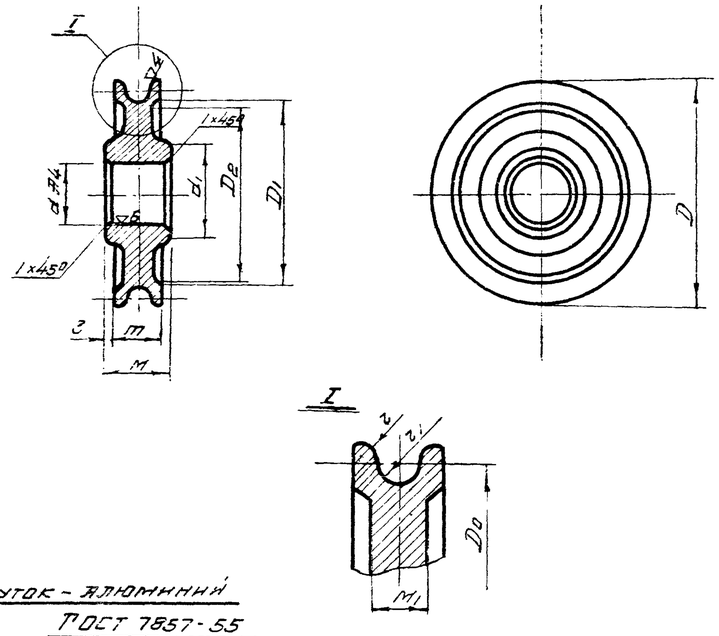

Заготовка: - пруток - алюминий ГОСТ 7857-55

Тип клапана	D	d	D_0	D_1	D_2	d_1	r	r_1	M	M_1	m	Вес 1 дет в кг
ОК-1	50	14	44	40	36	20	2	2	15	6	9	0.085
ОК-2	50	14	44	40	36	20	2	2	15	5	9	0.085
ОК-3	50	14	44	40	36	20	2	2	15	6	9	0.085
ОК-4	50	14	44	40	36	20	2	2	15	6	9	0.085
ОК-5	50	14	44	40	36	20	2	2	15	6	9	0.085
ОК-6	50	14	44	40	36	20	2	2	15	6	9	0.085
ОК-7	70	18	62	54	48	28	2	3	18	8	12	0.195
ОК-8	70	18	62	54	48	28	2	3	18	8	12	0.195
ОК-9	70	18	62	54	48	28	2	3	18	8	12	0.195
ОК-10	70	18	62	54	48	28	2	3	18	8	12	0.195
ОК-11	70	18	62	54	48	28	2	3	18	8	12	0.195
ОК-12	70	18	62	54	48	28	2	3	18	8	12	0.195
ОК-13	100	24	92	82	76	36	3	3	22	12	16	0.480
ОК-14	100	24	92	82	76	36	3	3	22	12	16	0.480
ОК-15	100	24	92	82	76	36	3	3	22	12	16	0.480
ОК-16	100	24	92	82	76	36	3	3	22	12	16	0.480

—	Блок	4	1	АД1	См. таблицу	6	7
М-6	Наименование	№поз	К-во	Матер	Вес 1	К листу	Лист №№

Тип клапана	A	d	Б	B	В	Вес 1 дет в кг.
ОК-1	25	16	50	4	30	0.141
ОК-2	25	16	50	4	30	0.141
ОК-3	25	16	50	4	30	0.141
ОК-4	25	16	50	4	30	0.141
ОК-5	25	16	50	4	30	0.141
ОК-6	25	16	50	4	30	0.141
ОК-7	32	20	60	5	40	0.28
ОК-8	32	20	60	5	40	0.28
ОК-9	32	20	60	5	40	0.28
ОК-10	32	20	60	5	40	0.28
ОК-11	32	20	60	5	40	0.28
ОК-12	32	20	60	5	40	0.28
ОК-13	38	26	80	6	50	0.32
ОК-14	38	26	80	6	50	0.32
ОК-15	38	26	80	6	50	0.32
ОК-16	38	26	80	6	50	0.32

∞ остальное

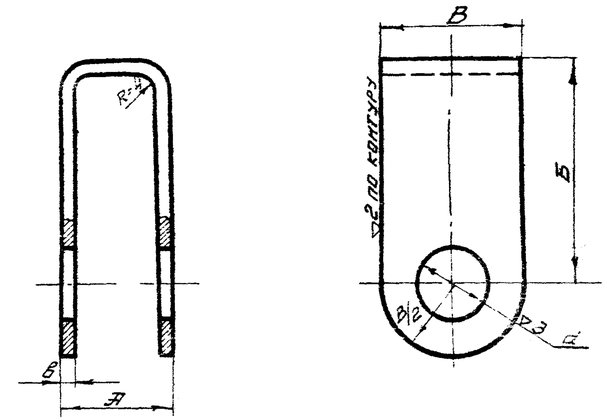

Заготовка: - полоса ГОСТ 103-57

Длина развертки для клапанов с №1 по №6 ℓ = 144 мм
с №7 по №12 ℓ = 183 мм
с №13 по №16 ℓ = 240 мм

—	Обойма	5	1	Ст 3	См. таблицу	6	7
М-6	Наименование	№поз	К-во	Матер	Вес 1 дет.	К листу	Лист №№

Тип клапана	D	d	S	Вес 1 дет в кг
ОК-1	22	9	2	0.005
ОК-2	22	9	2	0.005
ОК-3	22	9	2	0.005
ОК-4	22	9	2	0.005
ОК-5	22	9	2	0.005
ОК-6	22	9	2	0.005
ОК-7	26	11	3	0.006
ОК-8	26	11	3	0.006
ОК-9	26	11	3	0.006
ОК-10	26	11	3	0.006
ОК-11	26	11	3	0.006
ОК-12	26	11	3	0.006
ОК-13	32	17	3	0.013
ОК-14	32	17	3	0.013
ОК-15	32	17	3	0.013
ОК-16	32	17	3	0.013

▽3 кругом

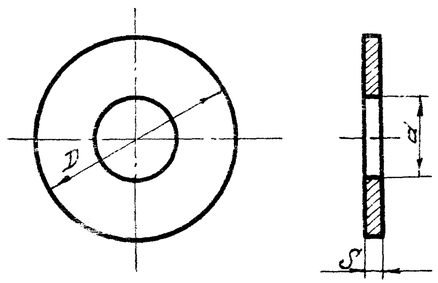

Заготовка: сталь круглая ГОСТ 2590-57

—	Шайба	3	2	Ст. 3	См. таблицу	6	7
М-6	Наименование	№поз	К-во	Матер	Вес 1 дет.	К листу	Лист №№

Государственный проектный институт ГОСХИМПРОЕКТ г. Москва

Огнезадерживающие клапаны прямоугольного сечения

Блок с обоймой. Детали.

Типовой проект 08-02-153

Марка-лист

Утверждено Госстроем СССР 1955 г.

Шифр ОВ-58 Марка-лист 8 Инв. №

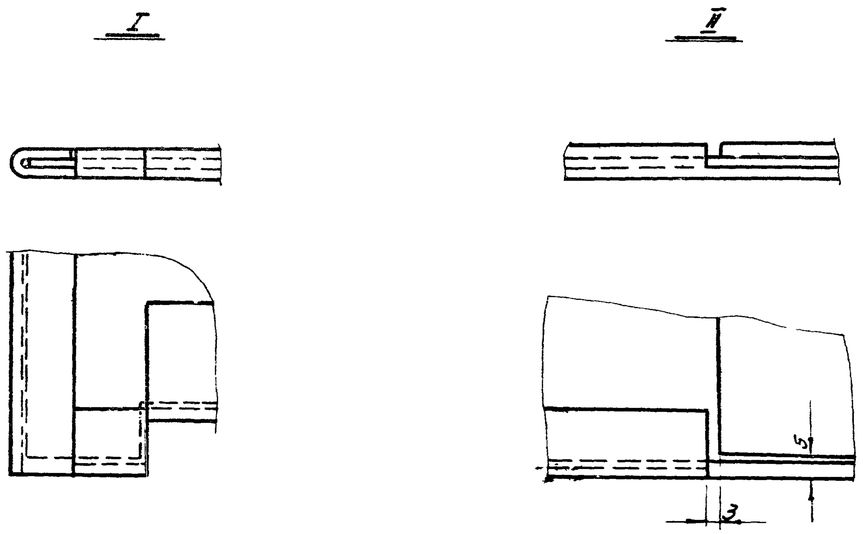

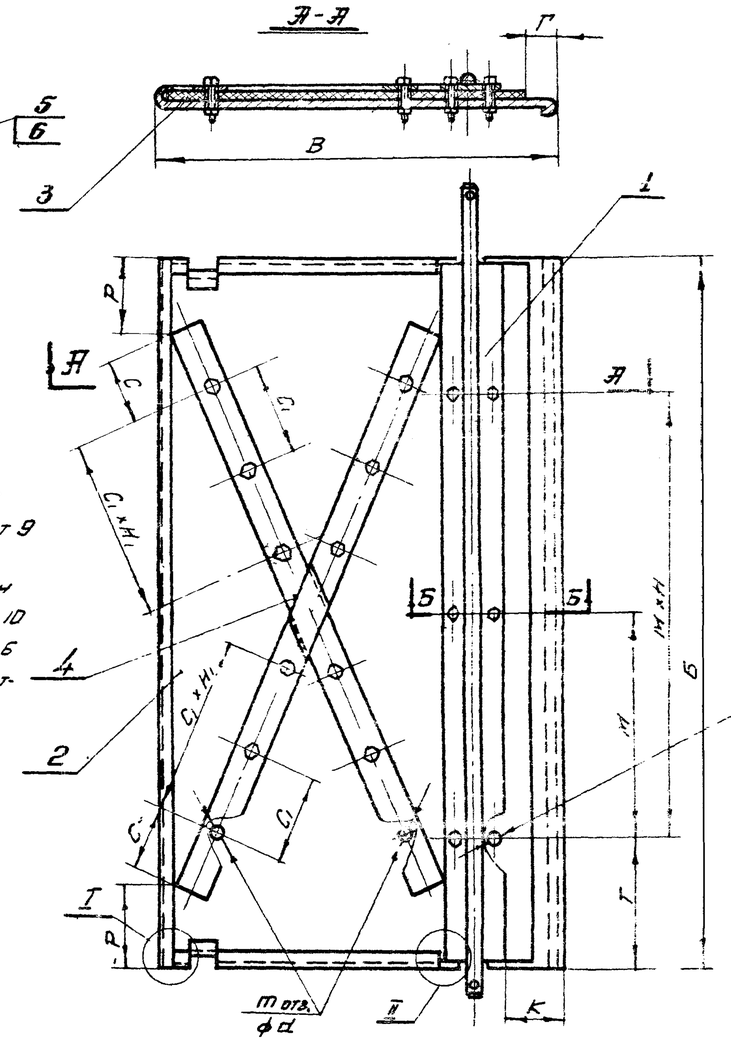

Примечание:

n отв. ⌀d сверлить совместно при сборке вала с планкой лист 9 с деталями поз №2 и №3 лист 10.
m отв ⌀d сверлить совместно при сборке деталей поз №2, 3 и 4 лист 10
Количество болтов поз. 5 и гаек поз. 6 принимается соответственно количеству отверстий n и m.

Тип клапана	Б	В	Л	Л1	М	Н	Т	К	Г	Р	С	С1	Н1	S	n	m	d отв.	Тип. болта	Тип гайки	Общий вес в кг.
ОК-1	194	225	40	10	100	1	47	25	15	35	25	50	1	9	4	4	8	М6×15	М6	0.81
ОК-2	244	225	40	10	150	1	47	25	15	35	25	50	1	9	4	4	8	М6×15	М6	0.96
ОК-3	244	280	40	10	150	1	47	25	15	35	40	60	1	9	4	4	8	М6×15	М6	0.99
ОК-4	394	225	40	10	250	1	72	25	15	35	40	50	1	9	4	4	8	М6×15	М6	1.24
ОК-5	394	280	40	10	250	1	72	25	15	35	40	60	1	9	4	4	8	М6×15	М6	1.62
ОК-6	394	450	50	10	250	1	72	60	25	50	60	100	1	11	4	4	8	М6×15	М8	2.50
ОК-7	494	280	40	10	220	2	47	25	15	35	40	60	1	9	6	4	10	М8×15	М8	1.96
ОК-8	494	450	50	10	200	2	47	60	25	50	60	100	1	11	6	4	10	М8×15	М8	3.15
ОК-9	494	570	50	15	200	2	47	80	25	50	40	100	2	11.5	6	8	10	М8×15	М8	4.12
ОК-10	794	450	50	10	250	2	147	60	25	50	60	100	1	11.5	6	4	10	М8×15	М8	5.47
ОК-11	794	570	50	15	250	2	147	80	25	50	40	100	2	11.5	6	8	10	М8×15	М8	6.54
ОК-12	794	925	50	15	250	2	147	146	45	75	100	150	2	13.5	6	8	10	М8×15	М8	9.84
ОК-13	994	570	50	15	250	3	122	80	25	50	40	100	2	11.5	8	8	12	М10×20	М10	8.14
ОК-14	994	925	50	15	250	3	122	145	45	75	100	150	2	13.5	8	8	12	М10×20	М10	11.91
ОК-15	994	1140	60	20	250	3	122	185	45	90	150	200	2	14.5	8	8	12	М10×20	М10	15.58
ОК-16	1244	1140	60	20	250	4	122	185	45	90	150	200	2	14.5	10	8	12	М10×20	М10	18.37

Поз.	Обозначение	Наименование	Кол.	Материал			Примечание
6	ГОСТ 5915-62	Гайка	См. таблицу	Ст. 3	–	–	
5	ГОСТ 7798-62	Болт		Ст. 3	–	–	
4	Лист 10	Планка	2	ЭД 1	См. таблицу	См. таблицу	
3	Лист 10	Огнезащитная прокладка	1	Картон асбестов.			
2	Лист 10	Лист	1	ЭД 1			
1	Лист 9	Вал с планкой	1	Сборн.			
Поз.	Обозначение	Наименование	Кол.	Матер.	1 дет.	Общ.	Примеч.
					Вес в кг		

Спецификация

Государственный проектный институт ГОСХИМПРОЕКТ г. Москва	Огнезадерживающие клапаны прямоугольного сечения. Полотно клапана с валом. Общий вид.	Типовой проект ОВ-02-155 Марка-лист 8

Подпись и дата | Инв. № подл. | Взам. инв. №

Шифр
ТОВ-58
Лист чертежа
9
Инв. №

▽4 кругом

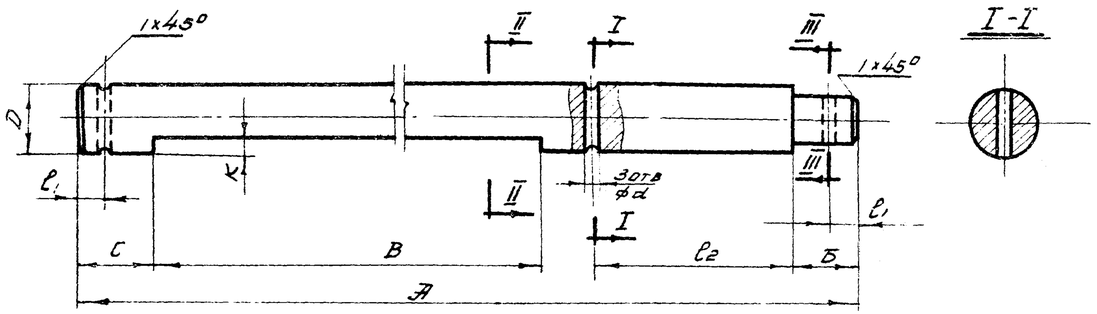

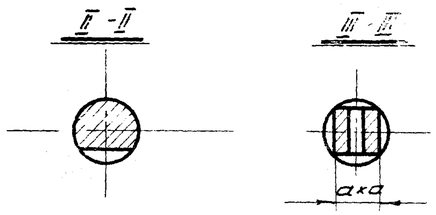

Заготовка - сталь круглая
ГОСТ 2590-57

Тип клапана	D	A	Б	B	C	K	d	ℓ_1	ℓ_2	n	Вес 1 дет. в кг
ОК-1	12	270	15	171	30	3	3	5	30	8.5	0.25
ОК-2	12	320	15	221	30	3	3	5	30	8.5	0.28
ОК-3	12	330	15	221	30	3	3	6	40	8.5	0.28
ОК-4	12	470	15	371	30	3	3	6	30	8.5	0.42
ОК-5	12	480	15	371	30	3	3	6	40	8.5	0.42
ОК-6	15	486	15	371	33	3.5	3	6	40	10.5	0.57
ОК-7	12	580	15	471	30	3	3	6	40	8.5	0.50
ОК-8	15	586	15	471	33	3.5	3	6	40	10.5	0.81
ОК-9	16	600	17	471	35	4	4	7	49	11.0	0.94
ОК-10	15	887	15	771	35	3.5	3	6	40	10.5	1.23
ОК-11	16	900	17	771	35	4	4	7	49	11.0	1.41
ОК-12	18	915	17	771	37	4	4	7	60	12.5	1.80
ОК-13	16	1100	17	971	35	4	4	7	49	11.0	1.75
ОК-14	18	1115	17	971	37	4	4	7	60	12.5	2.20
ОК-15	20	1125	17	971	37	4	4	7	70	14	2.76
ОК-16	20	1375	17	1221	37	4	4	7	70	14	3.37

Поз.	Наименование	Кол.	Материал	Вес
–	Вал	1	Ст. 3	См. таблицу
2	Планка	1	Ст. 3	9

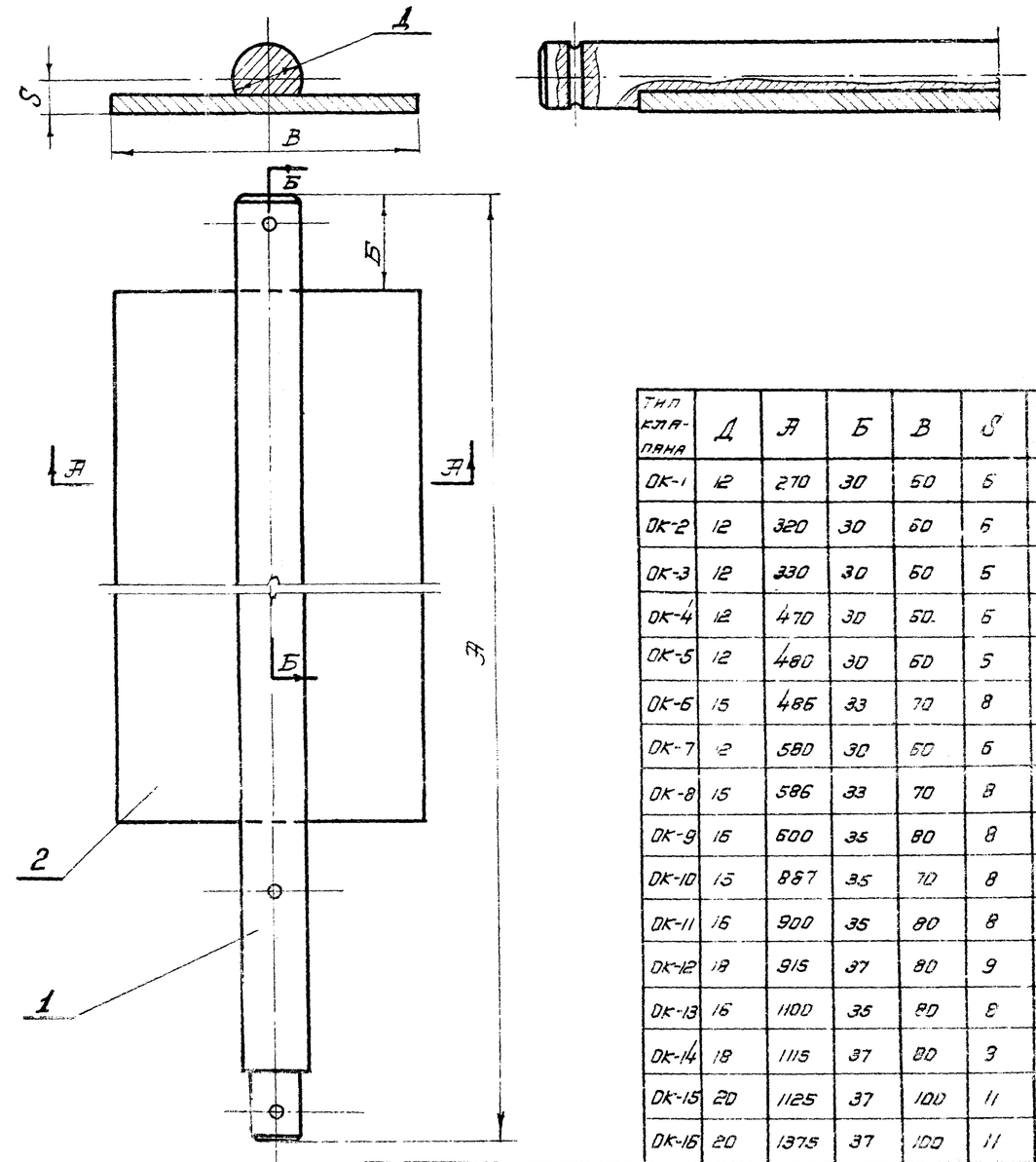

Тип клапана	Д	А	Б	В	S	Общий вес в кг
ОК-1	12	270	30	60	6	0.49
ОК-2	12	320	30	60	6	0.59
ОК-3	12	330	30	60	6	0.59
ОК-4	12	470	30	60	6	0.94
ОК-5	12	480	30	60	5	0.96
ОК-6	15	486	33	70	8	1.49
ОК-7	12	580	30	60	6	1,15
ОК-8	15	586	33	70	8	1.84
ОК-9	16	600	35	80	8	2.11
ОК-10	15	887	35	70	8	2.92
ОК-11	16	900	35	80	8	3.31
ОК-12	18	915	37	80	9	3.70
ОК-13	16	1100	35	80	8	4.19
ОК-14	18	1115	37	80	9	4.64
ОК-15	20	1125	37	100	11	6.55
ОК-16	20	1375	37	100	11	8.07

Примечание:

Конструкция вала с планкой сварная. Сварку производить сплошным нормальным швом по контуру прилегания деталей катетом шва, равным наименьшей толщине

Поз.	№ листа или ГОСТ	Наименование	Кол.	Матер.	Вес в кг. 1 дет.	Вес в кг. Общ.	Примеч.
2	Лист 11	Планка	1	Ст. 3	См. таблицу	См. таблицу	
1	Лист 9	Вал	1	Ст. 3			

Спецификация.

Государственный проектный институт
ГОСХИМПРОЕКТ

Огнезадерживающие клапаны прямоугольного сечения.

Полотно клапана с валом. Вал с планкой

Типовой проект ОК-ПР-1.1.67

Шифр
ТОВ-58
Марка-лист
10
Инв. №.

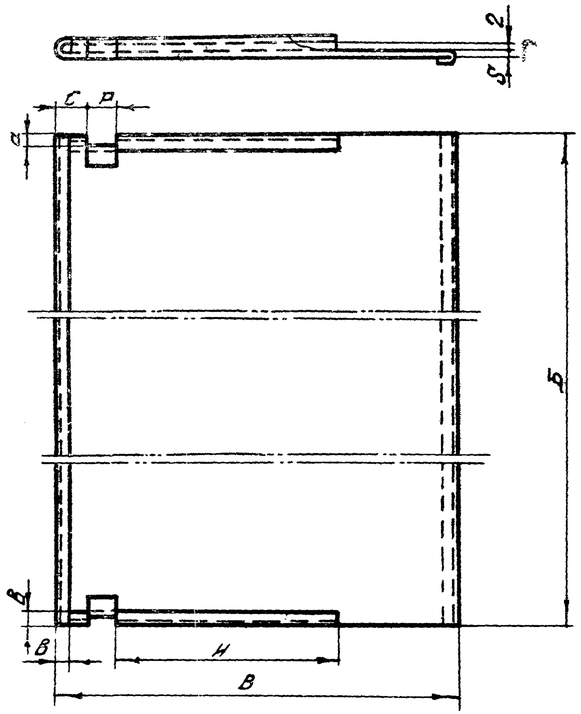

Заготовка

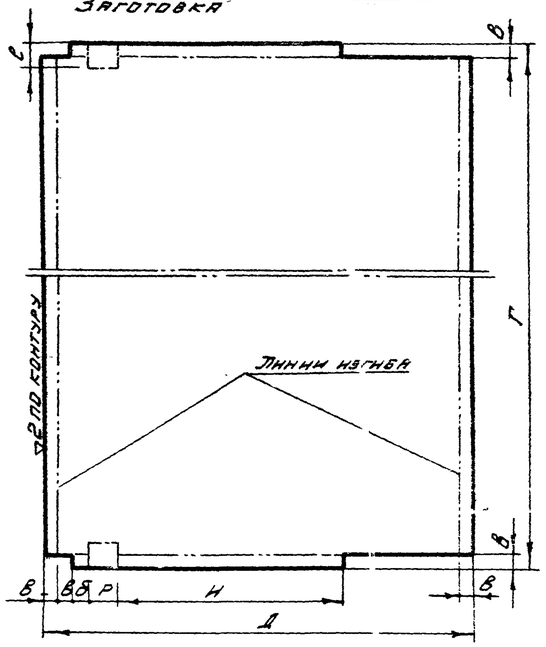

Заготовка: - лист - алюминий ГОСТ 1946-50

Тип клапана	Б	Г	Вес 1 дет. в кг.
ОК-1	200	20	0.03
ОК-2	200	20	0.03
ОК-3	270	20	0.04
ОК-4	200	20	0.03
ОК-5	270	20	0.04
СК-6	455	30	0.07
ОК-7	270	20	0.04
ОК-8	455	30	0.07
ОК-9	605	50	0.17
ОК-10	455	30	0.07
ОК-11	605	50	0.17
ОК-12	1000	100	0.57
ОК-13	605	500	0.17
ОК-14	1000	100	0.57
ОК-15	1300	100	0.74
ОК-16	1300	100	0.74

∽ остальное

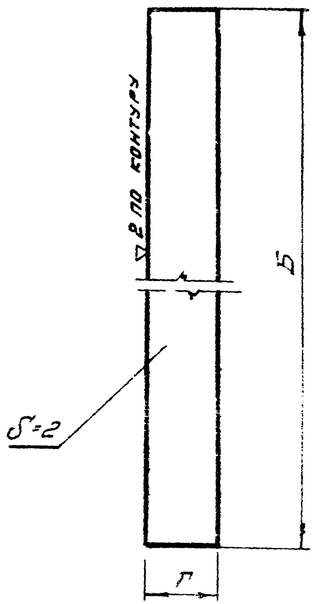

Заготовка: полоса - алюминий ГОСТ 1946-50

—	Планка	4	2	ДВ-1	См. таблицу	3	10
М-Б	Наименование	№ поз.	К-во	Матер.	Вес 1 дет	К листу	Лист №

Примечание:

Отбортовку листа поз. 2 лист 10 произвести при сборке с огнезащитной прокладкой поз. 3 лист 10.

Тип клапана	Б	В	Н	С	Р	а	б	в	г	Д	Г	S	Вес 1 дет в кг.
ОК-1	194	225	102	15	20	7	—	10	17	245	264	1	0.13
ОК-2	244	225	102	15	20	7	—	10	17	245	264	1	0.16
ОК-3	244	280	140	15	20	7	—	10	17	300	264	1	0.20
ОК-4	394	225	102	15	20	7	—	10	17	245	414	1	0.25
ОК-5	394	280	140	27	25	7	17	10	17	300	414	1	0.31
ОК-6	394	450	264	27	25	12	17	10	22	470	414	1	0.52
ОК-7	494	280	140	27	25	7	17	10	17	300	514	1	0.41
ОК-8	494	450	264	27	25	12	17	10	22	470	514	1	0.65
ОК-9	494	570	347	30	30	12	15	15	27	600	524	1.5	1.27
ОК-10	794	450	257	30	30	12	15	15	27	480	824	1.5	1.60
ОК-11	794	570	347	30	30	12	15	15	27	600	824	1.5	2.0
ОК-12	794	925	627	30	40	17	15	15	32	955	824	1.5	3.20
ОК-13	994	570	347	30	40	12	15	15	27	600	1024	1.5	2.50
ОК-14	994	925	627	30	40	17	15	15	32	955	1024	1.5	3.95
ОК-15	994	1140	772	40	40	17	20	20	37	1180	1034	1.5	4.96
ОК-16	1244	1140	772	40	40	17	20	20	37	1180	1284	1.5	5.70

—	Лист	2	1	ДД-1	См. таблицу	8	10
М-Б	Наименование	№ поз.	К-во	Матер.	Вес 1 дет.	К листу	Лист №

Тип клапана	Б	В	а	С	Р	Вес 1 дет в кг
ОК-1	190	221	10	12	22	0.094
ОК-2	240	221	10	12	22	0.106
ОК-3	490	276	10	12	22	0.135
ОК-4	390	221	10	12	22	0.172
ОК-5	390	276	10	24	27	0.251
ОК-6	390	446	15	24	27	0.348
ОК-7	490	276	10	24	27	0.270
ОК-8	490	446	15	24	27	0.411
ОК-9	486	562	15	25	32	0.456
ОК-10	786	446	15	25	32	0.696
ОК-11	786	562	15	25	32	0.885
ОК-12	786	917	20	25	42	1.445
ОК-13	986	562	15	25	32	1.105
ОК-14	986	917	20	25	42	1.81
ОК-15	986	1132	20	35	42	2.22
ОК-16	1236	1132	20	35	42	2.76

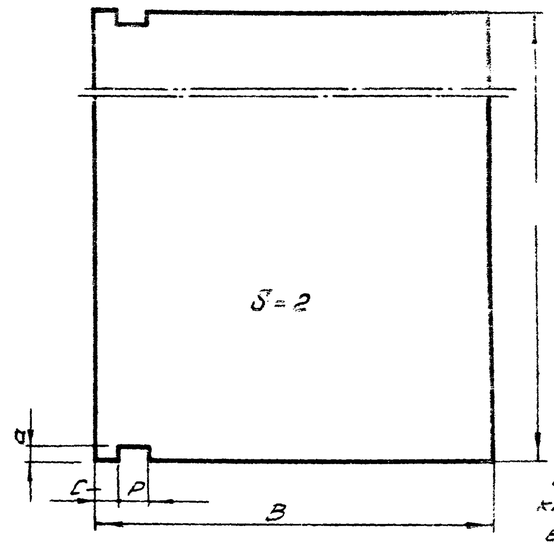

Заготовка: - картон асбестовый ГОСТ 2850-58

—	Огнезащитная прокладка	3	1	Картон асбестовый	См. таблицу	8	10
М-Б	Наименование	№ поз.	К-во	Матер.	Вес 1 дет	К листу	Лист №

Согласовано:

Должность	Ф.И.О.	Подпись
Гл. инж. института	Хитрашевский	
Гл. инж. проекта	Тяпин	
Гл. спец. проекта	Гусева	
Должность	Ф.И.О.	Подпись
Гл. инж. проекта	Гусева	
Гл. инж. проекта	Ермолова	
Гл. инж. проекта	Гарнов	
Гл. инж. проекта	Гарнов	
Гл. инж. проекта	Гарнов

Инфор

708-58

Арка-лист

11

Инв. №

Тип клапана	А	Б	В	S	Длина заготовки	Вес 1 дет в кг
ОК-1	34	30	10	2	60	0.012
ОК-2	34	30	10	2	60	0.012
ОК-3	34	30	10	2	60	0.012
ОК-4	34	30	10	2	60	0.012
ОК-5	44	35	15	2	75	0.022
ОК-6	44	35	15	2	75	0.022
ОК-7	44	35	15	2	75	0.022
ОК-8	44	35	15	2	75	0.022
ОК-9	59	40	20	3	104	0.061
ОК-10	69	40	20	3	104	0.061
ОК-11	69	40	20	3	104	0.061
ОК-12	93	55	25	4	142	0.165
ОК-13	69	40	20	3	104	0.061
ОК-14	93	55	25	4	142	0.165
ОК-15	93	55	25	4	142	0.166
ОК-16	93	55	25	4	142	0.165

▽3 кругом

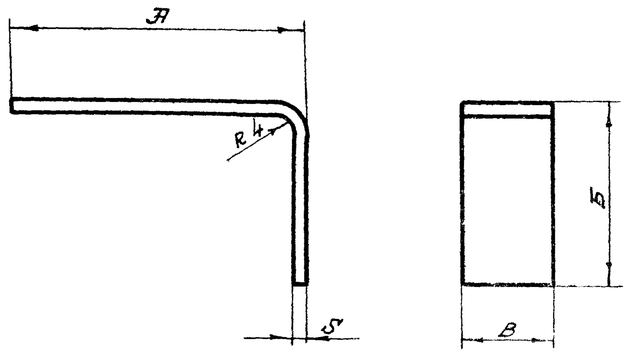

Заготовка - полоса - легкоплавкий металл (Сплав Вуда)

—	Штырь	9	2	Сплав Вуда	См. таблицу	1	11
М-5	Наименование	N поз	К-во	Матер	Вес 1 дет.	К листу	Лист №

Тип клапана	А	В	S	Длина развертки в мм	Вес 1 дет. в кг
ОК-1	100	50	4	207	0.32
ОК-2	100	50	4	207	0.32
ОК-3	100	50	4	207	0.32
ОК-4	100	50	4	207	0.32
ОК-5	100	50	4	207	0.32
ОК-6	130	65	5	267	0.68
ОК-7	100	50	4	207	0.32
ОК-8	130	65	5	267	0.68
ОК-9	130	65	5	267	0.68
ОК-10	130	65	5	267	0.68
ОК-11	130	65	5	267	0.68
ОК-12	150	80	6	307	1.16
ОК-13	130	65	5	267	0.68
ОК-14	150	80	6	307	1.16
ОК-15	150	80	6	307	1.16
ОК-16	150	80	6	307	1.16

∞ остальное

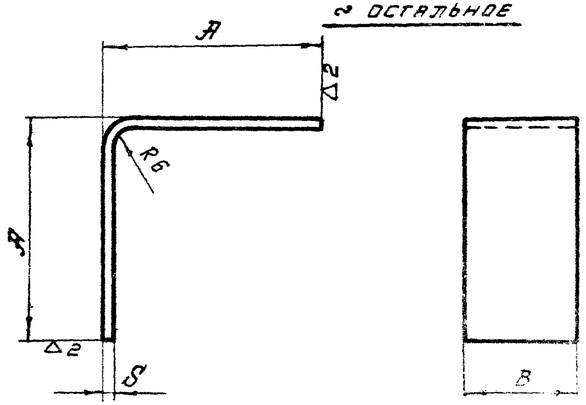

Заготовка - полоса ГОСТ 103-57

—	Угольник	1	1	Ст 3	См. таблицы	5	11
М-5	Наименование	N поз.	Кол-во	Матер.	Вес 1 дет.	К листу	Лист №

Тип клапана	А	Г	Б	Г	Длина заготовки	Вес 1 дет в кг
ОК-1	150	9.0	25	13	325	0.27
ОК-2	150	9.0	25	13	325	0.27
ОК-3	200	9.0	25	13	425	0.37
ОК-4	150	9.0	25	13	325	0.27
ОК-5	200	9.0	25	13	425	0.37
ОК-6	250	11.0	30	14	530	0.55
ОК-7	200	9.0	25	13	425	0.37
ОК-8	250	11.0	30	14	530	0.55
ОК-9	300	11.5	30	14	630	0.68
ОК-10	250	11.0	30	14	530	0.55
ОК-11	300	11.5	30	14	630	0.68
ОК-12	400	13.0	40	20	840	1.19
ОК-13	300	11.5	30	14	630	0.68
ОК-14	400	13.0	40	20	840	1.19
ОК-15	500	14.5	40	20	1040	1.50
ОК-16	500	14.5	40	20	1040	1.50

▽3 остальное

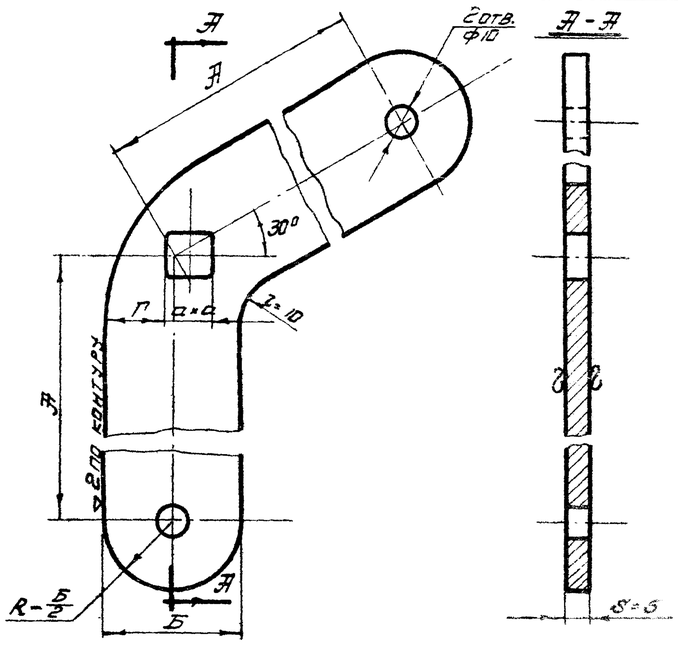

Заготовка: - полоса ГОСТ 103-57

—	Рычаг	5	1	Ст. 3	См. таблицу	1	11
М-5	Наименование	N поз	К-во	Матер	Вес		

Тип клапана	Б	В	S	Вес 1 дет в кг
ОК-1	170	60	3	0.24
ОК-2	220	60	3	0.31
ОК-3	220	60	3	0.31
ОК-4	370	60	3	0.52
ОК-5	370	60	3	0.52
ОК-6	370	70	4	0.81
ОК-7	470	60	3	0.66
ОК-8	470	70	4	1.03
ОК-9	470	80	4	1.17
ОК-10	770	70	4	1.69
ОК-11	770	80	4	1.90
ОК-12	770	80	4	1.90
ОК-13	970	80	4	2.44
ОК-14	970	80	4	2.44
ОК-15	970	100	6	3.8

∞ остальное

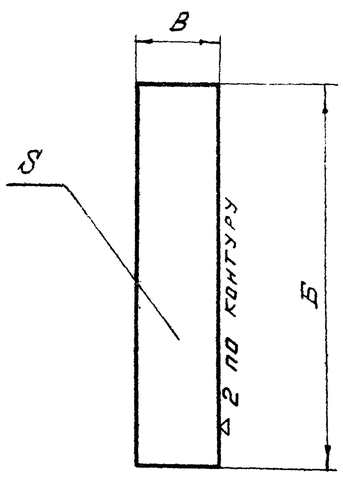

Заготовка - полоса ГОСТ 103-57

—	Планка	2	1	Ст. 3	См. таблицу	9	11
М-5	Наименование	N поз.	К-во	Матер	Вес 1 дет.	К листу	Лист №

Госудаственный проектный институт

ГОСХИМПРОЕКТ

Огнезадерживающие клапаны прямоугольного сечения.

Детали общего вида

Типовой проект 706-03-15.6