ГОСУДАРСТВЕННЫЙ КОМИТЕТ ПО ГРАЖДАНСКОМУ СТРОИТЕЛЬСТВУ И АРХИТЕКТУРЕ
ПРИ ГОССТРОЕ СССР

ТИПОВЫЕ КОНСТРУКЦИИ И ДЕТАЛИ ЗДАНИЙ И СООРУЖЕНИЙ

СЕРИЯ 1.131-1

ПАНЕЛИ ВНУТРЕННИХ ПРОДОЛЬНЫХ СТЕН

ИЗ ТЯЖЕЛОГО БЕТОНА ДЛЯ ЖИЛЫХ ЗДАНИЙ С ШАГОМ ПОПЕРЕЧНЫХ СТЕН 2.4 - 3.6 м И ВЫСОТОЙ ЭТАЖА 2.8 м

ВЫПУСК 1 - 2

панели толщиной 160 мм

11770 - 03
ЦЕНА 3-72

Центральный инст..гут типового проектирования просит дать Ваши замечания и предложения по улучшению качества направляемого Вам проекта

ТИПОВОЙ ПРОЕКТ _____
(номер проекта)

Наименование проекта _____

_____

_____

Проектная организация—автор проекта _____

Замечания о недостатках в проекте (нерациональные объемно-планировочные и конструктивные решения, ошибки, опечатки, полиграфические дефекты и т. п.) и предложения по их устранению _____

_____

Подпись должностного лица, наименование организации и ее адрес

_____

_____

_____

ЦЕНТРАЛЬНЫЙ ИНСТИТУТ ТИПОВОГО ПРОЕКТИРОВАНИЯ ГОССТРОЯ СССР

Москва, Б-66, Спартаковская ул., 2а, корпус В

Сдано в печать 30·X 1972 года

Заказ № 1085 Тираж 5000 экз.

ГОСУДАРСТВЕННЫЙ КОМИТЕТ ПО ГРАЖДАНСКОМУ СТРОИТЕЛЬСТВУ И АРХИТЕКТУРЕ ПРИ ГОССТРОЕ СССР

ТИПОВЫЕ КОНСТРУКЦИИ И ДЕТАЛИ ЗДАНИЙ И СООРУЖЕНИЙ

СЕРИЯ 1.131-1

ПАНЕЛИ ВНУТРЕННИХ ПРОДОЛЬНЫХ СТЕН

ИЗ ТЯЖЕЛОГО БЕТОНА ДЛЯ ЖИЛЫХ ЗДАНИЙ С ШАГОМ ПОПЕРЕЧНЫХ СТЕН 2.4 - 3.6 м И ВЫСОТОЙ ЭТАЖА 2.8 м

ВЫПУСК 1 - 2

панели толщиной 160 мм

ЦНИИЭП ЖИЛИЩА	Зам. директора рук. отделения проект. работ		Гл. инженер отделения		Гл. констр. отделения		Рук. отд. конструкц.		Гл. инжен. отдела		Гл. инжен. проекта		Б. Шляпин		Н. Рожинский		Н. Рожинский
	Н. Крипа		Н. Шаховичная		Б. Смирнов												

ЦНИИСК имени В.А. Кучеренко	Зав. отделением		Зав. лабораторией		Гл. инж. ин-та Випростроммаш		Н. Морозов
							В. Камейко
	согласовано						Н. Гузенко

Разработаны ЦНИИЭП жилища Государственного комитета по гражданскому строительству и архитектуре при Госстрое СССР при участии ЦНИИСК им. В.А. Кучеренко

Утверждены и введены в действие Государственным комитетом по гражданскому строительству и архитектуре при Госстрое СССР с 5 апреля 1972. Приказ N5 от 24 января 1972 г

11770 03 2

Наименование чертежей	№№ листов	№№ стр.
Содержание	Iс-4с	2-5
Пояснительная записка	Iп	6
Номенклатура изделий альбома	2п-IIп	7-I6
Расчетные схемы панелей	I2п	I7
Схемы испытания панелей	I3п	I8
Панель BI.5-23.27.I6-I Арматурный блок АБBI.5-23-I	I	I9
Панель BI.5-26.27.I6-I: Арматурный блок АБBI.5-26-I	2	20
Панель BI.5-29.27.I6-I Арматурный блок АБBI.5-29-I	3	2I
Панель BI.5-32.27.I6-I Арматурный блок АБBI.5-32-I	4	22
Панель BI.5-35.27.I6-I Арматурный блок АБBI.5-35-I	5	23
Панель BI.5-47.27.I6-I Арматурный блок АБBI.5-47-I	6	24
Панель BI.5-50.27.I6-I Арматурный блок АБBI.5-50-I	7	25
Панель BI.5-53.27.I6-I Арматурный блок АБBI.5-53-I	8	26
Панель BI.5-56.27.I6-I Арматурный блок АБBI.5-56-I	9	27
Панель BI.5-59.27.I6-I Арматурный блок АБBI.5-59-I	I0	28
Панель BI.5-62.27.I6-I Арматурный блок АБBI.5-62-I	II	29
Панель BI.5-65.27.I6-I Арматурный блок АБBI.5-65-I	I2	30
Панель BI.5-68.27.I6-I Арматурный блок АБBI.5-68-I	I3	3I
Панель BI.5-7I.27.I6-I Арматурный блок АБBI.5-7I-I	I4	32
Панели BI.5-23.27.I6-2.I; BI.5-23.27.I6-2.Iл Арматурный блок АБBI.5-23-2.I	I5	33
Панели BI.5-23.27.I6-2.2; BI.5-23.27.I6-2.2л Арматурный блок АБBI.5-23-2.2	I6	34
Панели BI.5-23.27.I6-2.3; BI.5-23.27.I6-2.3л Арматурный блок АБBI.5-23-2.3	I7	35
Панели BI.5-26.27.I6-2.I; BI.5-26.27.I6-2.Iл Арматурный блок АБBI.5-26-2.I	I8	36
Панели BI.5-26.27.I6-2.2; BI.5-26.27.I6-2.2л Арматурный блок АБBI.5-26-2.2	I9	37
Панели BI.5-26.27.I6-2.3; BI.5-26.27.I6-2.3л Арматурный блок АБBI.5-26-2.3	20	38
Панели BI.5-26.27.I6-2.4; BI.5-26.27.I6-2.4л Арматурный блок АБBI.5-26-2.4	2I	39
Панели BI.5-29.27.I6-2.I; BI.5-29.27.I6-2.Iл Арматурный блок АБBI.5-27-2.I	22	40
Панели BI.5-29.27.I6-2.2; BI.5-29.27.I6-2.2л Арматурный блок АБBI.5-27-2.2	23	4I
Панели BI.5-29.27.I6-2.3; BI.5-29.27.I6-2.3л Арматурный блок АБBI.5-27-2.3	24	42
Панели BI.5-29.27.I6-2.4; BI.5-29.27.I6-2.4л Арматурный блок АБBI.5-27-2.4	25	43
Панели BI.5-29.27.I6-2.5; BI.5-29.27.I6-2.5л Арматурный блок АБBI.5-27-2.5	26	44
Панели BI.5-29.27.I6-2.6; BI.5-29.27.I6-2.6л Арматурный блок АБBI.5-27-2.6	27	45
Панели BI.5-32.27.I6-2.I; BI.5-32.27.I6-2.Iл Арматурный блок АБBI.5-32-2.I	28	46
Панели BI.5-32.27.I6-2.2; BI.5-32.27.I6-2.2л Арматурный блок АБBI.5-32-2.2	29	47

Наименование чертежей	№№ листов	№№ стр.
Панели ВI.5-32.27.I6-2.3; ВI.5-32.27.I6-2.3л Арматурный блок АБВI.5-32-2.3	30	48
Панели ВI.5-32.27.I6-2.4; ВI.5-32.27.I6-2.4л Арматурный блок АБВI.5-32-2.4	3I	49
Панели ВI.5-32.27.I6-2.5; ВI.5-32.27.I6-2.5л Арматурный блок АБВI.5-32-2.5	32	50
Панели ВI.5-32.27.I6-2.6; ВI.5-32.27.I6-2.6л Арматурный блок АБВI.5-32-2.6	33	5I
Панели ВI.5-32.27.I6-2.7; ВI.5-32.27.I6-2.7л Арматурный блок АБВI.5-32-2.7	34	52
Панели ВI.5-35.27.I6-2.I; ВI.5-35.27.I6-2.Iл Арматурный блок АБВI.5-35-2.I	35	53
Панели ВI.5-35.27.I6-2.2; ВI.5-35.27.I6-2.2л Арматурный блок АБВI.5-35-2.2	36	54
Панели ВI.5-35.27.I6-2.3; ВI.5-35.27.I6-2.3л Арматурный блок АБВI.5-35-2.3	37	55
Панели ВI.5-35.27.I6-2.4; ВI.5-35.27.I6-2.4л Арматурный блок АБВI.5-35-2.4	38	56
Панели ВI.5-35.27.I6-2.5; ВI.5-35.27.I6-2.5л Арматурный блок АБВI.5-35-2.5	39	57
Панели ВI.5-35.27.I6-2.6; ВI.5-35.27.I6-2.6л Арматурный блок АБВI.5-35-2.6	40	58
Панели ВI.5-35.27.I6-2.7; ВI.5-35.27.I6-2.7л Арматурный блок АБВI.5-35-2.7	4I	59
Панели ВI.5-47.27.I6-2.I; ВI.5-47.27.I6-2.Iл Арматурный блок АБВI.5-47-2.I	42	60
Панели ВI.5-47.27.I6-2.2; ВI.5-47.27.I6-2.2л Арматурный блок АБВI.5-47-2.2	43	6I
Панели ВI.5-47.27.I6-2.3; ВI.5-47.27.I6-2.3л Арматурный блок АБВI.5-47-2.3	44	62
Панели ВI.5-47.27.I6-2.4; ВI.5-47.27.I6-2.4л Арматурный блок АБВI.5-47-2.4	45	63
Панели ВI.5-47.27.I6-2.5; ВI.5-47.27.I6-2.5л Арматурный блок АБВI.5-47-2.5	46	64
Панели ВI.5-47.27.I6-2.6; ВI.5-47.27.I6-2.6л Арматурный блок АБВI.5-47-2.6	47	65
Панели ВI.5-47-27.I6-2.7; ВI.5-47.27.I6-2.7л Арматурный блок АБВI.5-47-2.7	48	66
Панели ВI.5-50.27.I6-2.I; ВI.5-50.27.I6-2.Iл Арматурный блок АБВI.5-50-2.I	49	67
Панели ВI.5-50.27.I6-2.2; ВI.5-50.27.I6-2.2л Арматурный блок АБВI.5-50-2.2	50	68
Панели ВI.5-50.27.I6-2.3; ВI.5-50.27.I6-2.3л Арматурный блок АБВI.5-50-2.3	5I	69
Панели ВI.5-50.27.I6-2.4; ВI.5-50.27.I6-2.4л Арматурный блок АБВI.5-50-2.4	52	70
Панели ВI.5-50.27.I6-2.5; ВI.5-50.27.I6-2.5л Арматурный блок АБВI.5-50-2.5	53	7I
Панели ВI.5-50.27.I6-2.6; ВI.5-50.27.I6-2.6л Арматурный блок АIВI.5-50-2.6	54	72
Панели ВI.5-50.27.I6-2.7; ВI.5-50.27.I6-2.7л Арматурный блок АБВI.5-50-2.7	55	73
Панели ВI.5-53.27.I6-2.I; ВI.5-53.27.I6-2.Iл Арматурный блок АБВI.5-53-2.I	56	74
Панели ВI.5-53.27.I6-2.2;ВI.5-53.27.I6-2.2л Арматурный блок АБВI.5-53-2.2	57	75
Панели ВI.5-53.27.I6-2.3; ВI.5-53.27.I6-2.3л Арматурный блок АБВI.5-53-2.3	58	76
Панели ВI.5-53.27.I6-2.4; ВI.5-53.27.I6-2.4л Арматурный блок АБВI.5-53-2.4	59	77

СОГЛАСОВАНО

ПРОВЕРИЛ

Б.Шляпин
Ю.Росинский
Н.Росинский
М.Бурова

Нач.отд N17
Гл.инж.отд
Гл.инж.пр.
Рук.груп.

ЦНИИЭП жилища

ТК 1971

Панели толщиной 160 мм

Содержание

Серия 1.132-1

Выпуск 1-2

Лист 2с

Наименование чертежей	№№ листов	№№ стр.
Панели ВI.5-53.27.I6-2.5; ВI.5-53.27.I6-2.5л Арматурный блок АБВI.5-53-2.5	60	78
Панели ВI.5-53.27.I6-2.6; ВI.5-53.27.I6-2.6л Арматурный блок АБВI.5-53-2.6	6I	79
Панели ВI.5-53.27.I6-2.7; ВI.5-53.27.I6-2.7л Арматурный блок АБВI.5-53-2.7	62	80
Панели ВI.5-56.27.I6-2.I; ВI.5-56.27.I6-2.Iл Арматурный блок АБВI.5-56-2.I	63	8I
Панели ВI.5-56.27.I6-2.2; ВI.5-56.27.I6-2.2л Арматурный блок АБВI.5-56-2.2	64	82
Панели ВI.5-56.27.I6-2.3; ВI.5-56.27.I6-2.3л Арматурный блок АБВI.5-56-2.3	65	83
Панели ВI.5-56.27.I6-2.4; ВI.5-56.27.I6-2.4л Арматурный блок АБВI.5-56-2.4	66	84
Панели ВI.5-56.27.I6-2.5; ВI.5-56.27.I6-2.5л Арматурный блок АБВI.5-56-2.5	67	85
Панели ВI.5-56.27.I6-2.6; ВI.5-56.27.I6-2.6л Арматурный блок АБВI.5-56-2.6	68	86
Панели ВI.5-56.27.I6-2.7; ВI.5-56.27.I6-2.7л Арматурный блок АБВI.5-56-2.7	69	87
Панели ВI.5-59.27.I6-2.I; ВI.5-59.27.I6-2.Iл Арматурный блок АБВI.5-59-2.I	70	88
Панели ВI.5-59.27.I6-2.2; ВI.5-59.27.I6-2.2л Арматурный блок АБВI.5-59-2.2	7I	89
Панели ВI.5-59.27.I6-2.3; ВI.5-59.27.I6-2.3л Арматурный блок АБВI.5-59-2.3	72	90
Панели ВI.5-59.27.I6-2.4; ВI.5-59.27.I6-2.4л Арматурный блок АБВI.5-59-2.4	73	9I
Панели ВI.5-59.27.I6-2.5; ВI.5-59.27.I6-2.5л Арматурный блок АБВI.5-59-2.5	74	92
Панели ВI.5-59.27.I6-2.6; ВI.5-59.27.I6-2.6л Арматурный блок АБВI.5-59-2.6	75	93
Панели ВI.5-59.27.I6-2.7; ВI.5-59.27.I6-2.7л Арматурный блок АБВI.5-59-2.7	76	94
Панели ВI.5-62.27.I6-2.I; ВI.5-62.27.I6-2.Iл Арматурный блок АБВI.5-62-2.I	77	95
Панели ВI.5-62.27.I6-2.2; ВI.5-62.27.I6-2.2л Арматурный блок АБВI.5-62-2.2	78	96
Панели ВI.5-62.27.I6-2.3; ВI.5-62.27.I6-2.3л Арматурный блок АБВI.5-62-2.3	79	97
Панели ВI.5-62.27.I6-2.4; ВI.5-62.27.I6-2.4л Арматурный блок АБВI.5-62-2.4	80	98
Панели ВI.5-62.27.I6-2.5; ВI.5-62.27.I6-2.5л Арматурный блок АБВI.5-62-2.5	8I	99
Панели ВI.5-62.27.I6-2.6; ВI.5-62.27.I6-2.6л Арматурный блок АБВI.5-62-2.6	82	I00
Панели ВI.I-62.27.I6-2.7; ВI.5-62.27.I6-2.7л Арматурный блок АБВI.5-62-2.7	83	I0I
Панели ВI.I-65.27.I6-2.I; ВI.5-65.27.I6-2.Iл Арматурный блок АБВI.5-65-2.I	84	I02
Панели ВI.5-65.27.I6-2.2; ВI.5-65.27.I6-2.2л Арматурный блок АБВI.5-65-2.2	85	I03

Наименование чертежей	№№ листов	№№ стр.
Панели ВI.5-65.27.I6-2.3; ВI.5-65.27.I6-2.3л Арматурный блок АБВI.5-65-2.3	86	I04
Панели ВI.5-65.27.I6-2.4; ВI.5-65.27.I6-2.4л Арматурный блок АБВI.5-65-2.4	87	I05
Панели ВI.5-65.27.I6-2.5; ВI.5-65.27.I6-2.5л Арматурный блок АБВI.5-65-2.5	88	I06
Панели ВI.5-65.27.I6-2.6; ВI.5-65.27.I6-2.6л Арматурный блок АБВI.5-65-2.6	89	I07
Панели ВI.5-65.27.I6-2.7; ВI.5-65.27.I6-2.7л Арматурный блок АБВI.5-65-2.7	90	I08
Панели ВI.5-68.27.I6-2.I; ВI.5-68.27.I6-2.Iл Арматурный блок АБВI.5-68-2.I	9I	I09
Панели ВI.5-68.27.I6-2.2; ВI.5-68.27.I6-2.2л Арматурный блок АБВI.5-68-2.2	92	II0
Панели ВI.5-68.27.I6-2.3; ВI.5-68.27.I6-2.3л Арматурный блок АБВI.5-68-2.3	93	III
Панели ВI.5-68.27.I6-2.4; ВI.5-68.27.I6-2.4л Арматурный блок АБВI.5-68-2.4	94	II2
Панели ВI.5-68.27.I6-2.5; ВI.5-68.27.I6-2.5л Арматурный блок АБВI.5-68-2.5	95	II3
Панели ВI.5-68.27.I6-2.6; ВI.5-68.27.I6-2.6л Арматурный блок АБВI.5-68-2.6	96	II4
Панели ВI.5-68.27.I6-2.7; ВI.5-68.27.I6-2.7л Арматурный блок АБВI.5-68-2.7	97	II5

Наименование чертежей	№№ листов	№№ стр.
Панели ВI.5-7I.27.I6-2.I; ВI.5-7I.27 I6-2.Iл Арматурный блок АБВI.5-7I-2.I	98	II6
Панели ВI.5-7I.27.I6-2.2; ВI.5-7I.27 I6-2.2л Арматурный блок АБВI.5-7I-2.2	99	II7
Панели ВI.5-7I.27.I6-2.3; ВI.5-7I.27.I6-2.3л Арматурный блок АБВI.5-7I-2.3	I00	II8
Панели ВI.5-7I.27.I6-2.4; ВI.5-7I.27.I6-2.4л Арматурный блок АБВI.5-7I-2.4	I0I	II9
Панели ВI.5-7I.27.I6-2.5; ВI.5-7I.27.I6-2.5л Арматурный блок АБВI.5-7I-2.5	I02	I20
Панели ВI.5-7I.27.I6-2.6; ВI.5-7I.27.I6-2.6л Арматурный блок АБВI.5-7I-2.6	I03	I2I
Панели ВI.5-7I.27.I6-2.7; ВI.5-7I.27.I6-2.7л Арматурный блок АБВI.5-7I-2.7	I04	I22

СОГЛАСОВ

ПРОВЕРИЛ

	Б.Шляпин	
	Н.Росинский	Н.Росинский
		М.Бурова
нач.отд.№17		
гл.инж.отд.		
гл.инж.пр.		
рук.груп.		

ЦНИИЭП ЖИЛИЩА

ТК 1971	Панели толщиной 160 мм	Серия 1.131-1	
	Содержание	Выпуск 1-2	Лист 4с

В альбоме серии I.I3I-I выпуск I-2 представлены рабочие чертежи несущих панелей внутренних продольных стен толщиной I60 мм из тяжелого бетона для домов с шагом поперечных несущих стен 2,4-3,6 м.

Настоящим альбомом надо пользоваться совместно с выпусками 0-I и 2-I данной серии.

В выпуске 0-I приведены опалубочные и арматурные детали, область применения и основные положения, принятые при разработке панелей серии, сведения по конструкции панелей, применяемым материалам и допускам, указания по складированию, транспортированию и монтажу панелей.

В выпуске 2-I приведены арматурные изделия (каркасы и закладные детали) и указания по их изготовлению и маркировке.

Указания по применению при проектировании, изготовлении и строительстве

При использовании альбома рабочих чертежей Каталога в проектах жилых зданий следует указать:

I. Местоположение каналов распаячных коробок, розеток и выключателей.

2. Марку перемычечного каркаса КВ46 вместо КВ45 при расположении распаячной коробки над перемычечным каркасом.

При разработке проектов допускается:

I. Изменять в отдельных случаях положение дверных проемов в плане.

2. Применять дверные блоки, не предусмотренные в рабочих чертежах Каталога, если это оправдано архитектурными или иными соображениями (при этом необходимым условием является проверка расчетом перемычек и диаметра строительных петель). Применение индивидуальных столярных изделий должно быть согласовано с утверждающей инстанцией при рассмотрении технического проекта.

3. Скорректировать армирование перемычки в случае увеличения расчетных нагрузок по сравнению с приведенными в номенклатуре изделий альбома.

Изменения и дополнения к рабочим чертежам Каталога приводятся в пояснительной записке к проекту и, в случае необходимости, на специальных схематических чертежах панелей с приложением измененных спецификаций арматурных изделий и выборок стали.

Марка изделия	Эскиз изделия	Габариты изделий мм: l	h	d	Простенок мм: a	Марка тяжелого бетона	Объем бетона, м³	Расход стали, кг: на изделие	на 1 м² изделия	Вес изделия, т	Расчетные нагрузки: q max / q min, т/м	M верхн, тм	M нижн, тм	Номер листа альбома
В1.5-23.27.16-1		2320					0.968	9.97	1.62	2.43				1
В1.5-26.27.16-1		2620					1.098	11.24	1.62	2.750				2
В1.5-29.27.16-1		2920					1.228	11.55	1.49	3.07				3
В1.5-32.27.16-1		3220					1.348	14.09	1.64	3.37	57.5 / 49.0	—	—	4
В1.5-35.27.16-1		3520					1.478	14.40	1.54	3.70				5
В1.5-47.27.16-1		4720					1.988	18.77	1.51	4.96				6
В1.5-50.27.16-1		5020	2650	160	—	150	2.118	19.08	1.43	5.30				7
В1.5-53.27.16-1		5320					2.238	20.28	1.43	5.60				8
В1.5-56.27.16-1		5620					2.368	20.40	1.37	5.94				9
В1.5-59.27.16-1		5920					2.498	22.75	1.44	6.24				10
В1.5-62.27.16-1		6220					2.628	23.95	1.45	6.57	55.0 / 46.5	—	—	11
В1.5-65.27.16-1		6520					2.748	24.26	1.40	6.87				12
В1.5-68.27.16-1		6820					2.888	25.46	1.41	7.24				13
В1.5-71.27.16-1		7120					3.000	25.90	1.37	7.50				14
В1.5-23.27.16-2.1					400			27.95	6.23					15
В1.5-23.27.16-2.1л														
В1.5-23.27.16-2.2		2320	2650	160	500	150	0.706	27.08	6.05	177	57.5 / 49.0	3.6 / 3.0	4.8 / 4.0	16
В1.5-23.27.16-2.2л														
В1.5-23.27.16-2.3					650			27.08	6.05					17
В1.5-23.27.16-2.3л														
В1.5-26.27.16-2.1					400		0.832	24.86	4.72	2.08	57.5/49	3.6/3.0	3.3/2.8	18

Дата | Инвен. № | Взамен

Согласовано

Проверил: Кузмедман

Группы: Шаяпин, Юсинский, Рясинский, Бурова, Ковалчук

Нач. отд. №1, Гл. инж. отд., Гл. инж. пр., Рук. группы, Техник

ЦНИИЭП жилища

ТК 1971

Панели толщиной 160

Серия 1.131-1

Номенклатура изделий альбома

Выпуск 1-2 | Лист 2 п

7

Н770-03 8

Марка изделия	Эскиз изделия	Габариты изделий, мм			Пристенок, мм	Марка тяжелого бетона	Объем бетона, м³	Расход стали, кг		Вес изделия, т	Расчетные нагрузки			№ листов альбома
		ℓ	h	d	a			на изделие	на 1 м² изделия		q max / q min т/м	Mверхн тм	Mнижн тм	
В1.5-26.27.16-2.1		2620	2650	160	400	150	0.832	24.86	4.70	2.08	57.5/49.0	3.6/3.0	4.8/4.0	18
В1.5-26.27.16-2.2					500			28.23	5.34					19
В1.5-26.27.16-2.2А														
В1.5-26.27.16-2.3					650			28.23	5.34					20
В1.5-26.27.16-2.3А														
В1.5-26.27.16-2.4					800			28.23	5.34					21
В1.5-26.27.16-2.4А														
В1.5-29.27.16-2.1	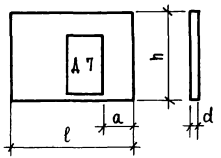	2920	2650	160	400	150	0.962	29.88	4.90	2.40	57.5/49.0	3.6/3.0	4.8/4.0	22
В1.5-29.27.16-2.1А														
В1.5-29.27.16-2.2					500			28.54	4.70					23
В1.5-29.27.16-2.2А														
В1.5-29.27.16-2.3					650			28.54	4.70					24
В1.5-29.27.16-2.3А														
В1.5-29.27.16-2.4					800			29.88	4.90					25
В1.5-29.27.16-2.4А														
В1.5-29.27.16-2.5					950			28.54	4.70					26
В1.5-29.27.16-2.5А														
В1.5-29.27.16-2.6					1250			28.54	4.70					27
В1.5-29.27.16-2.6А														
В1.5-32.27.16-2.1		3220	2650	160	400	150	1.082	31.08	4.52	2.72	57.5/49.0			28
В1.5-32.27.16-2.1А														

ТК 1971	Панели толщиной 160 мм	Серия 1.131-1
	Номенклатура изделий альбома	Выпуск 1-2 Лист 3 п

Марка изделия	Эскиз изделия	Габариты изделий, мм: l	h	d	Простенок, мм: a	Марка тяжелого бетона	Объем бетона, м³	Расход стали, кг: на изделие	на 1 м² изделия	Вес изделия, т	Расчетные нагрузки: qmax / qmin т/м	Mверхн тм	Mнижн тм	Номер листов альбома
В1.5-32.27.16-2.2	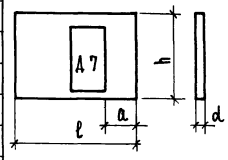	3220	2650	160	500	150	1.082	29.71	4.32	2.72	57.5/49.0	3.6/3.0	4.8/4.0	29
В1.5-32.27.16-2.2 А														
В1.5-32.27.16-2.3					650			29.71	4.32					30
В1.5-32.27.16-2.3														
В1.5-32.27.16-2.4					800			28.84	4.20					31
В1.5-32.27.16-2.4 А														
В1.5-32.27.16-2.5					950			28.84	4.20					32
В1.5-32.27.16-2.5 А														
В1.5-32.27.16-2.6					1250			29.74	4.32					33
В1.5-32.27.16-2.6 А														
В1.5-32.27.16-2.7					1700			28.84	4.20					34
В1.5-32.27.16-2.7 А														
В1.5-35.27.16-2.1		3520	2650	160	400	150	1.212	31.39	4.10	3.03	57.5/49.0	3.6/3.0	4.8/4.0	35
В1.5-35.27.16-2.1 А														
В1.5-35.27.16-2.2					500			31.39	4.10					36
В1.5-35.27.16-2.2 А														
В1.5-35.27.16-2.3					650			31.39	4.10					37
В1.5-35.27.16-2.3 А														
В1.5-35.27.16-2.4					800			31.39	4.10					38
В1.5-35.27.16-2.4 А														

Согласовано

Взамен инв. №

Инв. № подл. | Подпись и дата

Проверил: Л. Эйдман

Разработали: Б. Шляхин, Н. Росинский, Н. Росинский, М. Бурова, Л. Зимукова

Нач. отд. Ал. инж. отд. | Гл. инж. пр. | Рук. группы | Техник

Шилиц

ЦНИИЭП

9

ТК 1971

Панели толщиной 160 мм

Номенклатура изделий альбома

Серия 1.131-1

Выпуск 1-2

Лист 4 п

11770-03 10

Марка изделия	Эскиз изделия	Габариты изделий, мм: l	h	d	Проеткнок, мм: a	Марка тяжелого бетона	Объем бетона, $м^3$	Расход стали, кг: на изделие	на 1 $м^2$ изделия	Вес изделия, т	Расчетные нагрузки: q_{max}/q_{min} т/м	$M_{верхн.}$ тм	$M_{нижн.}$ тм	№ листов альбома
В1.5-35.27.16-2.5		3520	2650	160	950	150	1.212	31.39	4.10	3.03	57.5/49.0	3.6/3.0	4.8/4.0	39
В1.5-35.27.16-2.5л														
В1.5-35.27.16-2.6					1250			31.39	4.10					40
В1.5-35.27.16-2.6л														
В1.5-35.27.16-2.7					1700			30.50	4.01					41
В1.5-35.27.16-2.7л														
В1.5-47.27.16-2.1		4720	2650	160	400	150	1.722	34.40	3.18	4.31	57.5/49.0	3.6/3.0	4.8/4.0	42
В1.5-47.27.16-2.1л														
В1.5-47.27.16-2.2					500			35.75	3.28					43
В1.5-47.27.16-2.2л														
В1.5-47.27.16-2.3					650			35.75	3.28					44
В1.5-47.27.16-2.3л														
В1.5-47.27.16-2.4					800			33.51	3.08					45
В1.5-47.27.16-2.4л														
В1.5-47.27.16-2.5					950			33.51	3.08					46
В1.5-47.27.16-2.5л														
В1.5-47.27.16-2.6					1250			34.40	3.18					47
В1.5-47.27.16.2.6л														
В1.5-47.27.16-2.7					1700			33.51	3.08					48
В1.5-47.27.16-2.7л														
В1.5-50.27.16-2.1		5020	2650	160	400	150	1.852	36.06	3.10	4.69	57.5/49	3.6/3.0	3.3/2.8	49

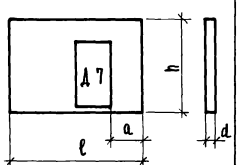

ТК 971	Панели толщиной 160мм	серия 1.131-1
	Номенклатура изделий альбома	Выпуск 1-2 Лист 5п

11770-03 11

Марка изделия	Эскиз изделия	Габариты изделий, мм: l	h	d	Толщина стенок, мм: a	Марка тяжелого бетона	Объем бетона, $м^3$	Расход стали, кг: на изделие	на 1 $м^2$ изделия	Вес изделия, т	Расчетные нагрузки: q_{max} / q_{min}, т/м	$M_{верхн}$, тм	$M_{нижн}$, тм	Номер листов альбома
В1.5-50.27.26-2.1л	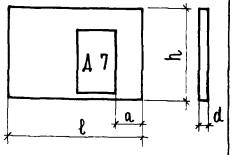	5020	2650	160	400	150	1.852	36.06	3.10	4.69	57.5/49.0	3.6/3.0	4.8/4.0	49
В1.5-50.27.26-2.2														
В1.5-50.27.26-2.2л					500			36.06	3.10					50
В1.5-50.27.26-2.3														
В1.5-50.27.26-2.3л					650			36.06	3.10					51
В1.5-50.27.26-2.4														
В1.5-50.27.26-2.4л					800			36.06	3.10					52
В1.5-50.27.26-2.5														
В1.5-50.27.26-2.5л					950			36.06	3.10					53
В1.5-50.27.26-2.6														
В1.5-50.27.26-2.6л					1250			36.06	3.10					54
В1.5-50.27.26-2.7														
В1.5-50.27.26-2.7л					1700			35.11	3.00					55
В1.5-53.27.26-2.1		5320	2650	160		150	1.972			4.93				
В1.5-53.27.26-2.1л					400			37.26	2.98					56
В1.5-53.27.26-2.2														
В1.5-53.27.26-2.2л					500			37.26	2.98		57.5/49.0	3.6/3.0	4.8/4.0	57
В1.5-53.27.26-2.3														
В1.5-53.27.26-2.3л					650			37.26	2.98					58
В1.5-53.27.26-2.4					800			36.37	2.91					59

Д7

Согласовано

Инв. № | Взамен

Проверил: Л. Змеман

Разработали: Л. Шалаев, Н. Росинский, Н. Росинский, Ж. Бурова, Л. Земнухова

Нач. отд. №1, Гл. инж. отд., Гл. инж. пр., Рук. группы, Инженер

ЦНИИЭП жилища

ТК 1971	Панели толщиной 160 мм	Серия 1.131-1
	Номенклатура изделий альбома	Выпуск 1-2 Лист 6п

11770-03 12

Марка изделия	Эскиз изделия	Габариты изделий, мм ℓ	h	d	Простенок, мм a	Марка тяжелого бетона	Объем бетона, м³	Расход стали, кг на изделие	на 1 м² изделия	Вес изделия, т	Расчетные нагрузки q_{max}/q_{min} т/м	Mверхн. тм	Mнижн. тм	№№ листов альбома
В1.5-53.27.16-2.4л		5320	2650	160	800	150	1.972	36.37	2.91	4.93	57.5/49.0	3.6/3.0	4.8/4.0	59
В1.5-53.27.16-2.5					950			36.37	2.91					60
В1.5-53.27.16-2.5л														
В1.5-53.27.16-2.6					1250			37.26	2.98					61
В1.5-53.27.16-2.6л														
В1.5-53.27.16-2.7					1700			37.26	2.98					62
В1.5-53.27.16-2.7л														
В1.5-56.27.16-2.1		5620	2650	160	400	150	2.102	37.57	2.85	5.25	55.0/46.5	3.6/3.0	4.8/4.0	63
В1.5-56.27.16-2.1л														
В1.5-56.27.16-2.2					500			37.57	2.85					64
В1.5-56.27.16-2.2л														
В1.5-56.27.16-2.3					650			37.57	2.85					65
В1.5-56.27.16-2.3л														
В1.5-56.27.16-2.4					800			37.57	2.85					66
В1.5-56.27.16-2.4л														
В1.5-56.27.16-2.5					950			37.57	2.85					67
В1.5-56.27.16-2.5л														
В1.5-56.27.16-2.6					1250			37.57	2.85					68
В1.5-56.27.16-2.6л														
В1.5-56.27.16-2.7					1700			36.68	2.77					69

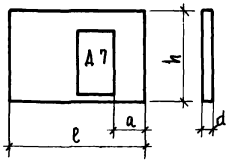

ТК	Панели толщиной 160 мм	Серия 1.131-1
1971	Номенклатура изделий альбома	Выпуск 1-2 / Лист 7п

11770-03

Марка изделия	Эскиз изделия	Габариты изделий, мм: l	h	d	Просвет, мм: a	Марка тяжелого бетона	Объем бетона, $м^3$	Расход стали, кг: на изделие	на 1 $м^2$ изделия	Вес изделия, т	Расчетные нагрузки: q_{max}/q_{min}, т/м	$M_{верхн}$, тм	$M_{нижн}$, тм	№№ листов альбома
13														
В1.5-56.27.16-2Ѧ		5620	2650	160	1700	150	2.102	36.68	2.77	5.25	55.0/46.5	3		69
В1.5-59.27.16-2														
В1.5-59.27.16-2Ѧ					400			38.77	2.75					70
В1.5-59.27.16-2.2														
В1.5-59.27.16-2.2Ѧ					500			38.77	2.75					71
В1.5-59.27.16-2.3														
В1.5-59.27.16-2.3Ѧ					650			37.88	2.75					72
В1.5-59.27.16-2.4														
В1.5-59.27.16-2.4Ѧ		5920	2650	160	800	150	2.212	37.88	2.75	5.56	55.0/46.5	3.6/3.0	4.8/4.0	73
В1.5-59.27.16-2.5														
В1.5-59.27.16-2.5Ѧ					950			37.88	2.75					74
В1.5-59.27.16-2.6														
В1.5-59.27.16-2.6Ѧ					1250			38.77	2.75					75
В1.5-59.27.16-2.7														
В1.5-59.27.16-2.7Ѧ					1700			37.88	2.70					76
В1.5-62.27.16-2.1														
В1.5-62.27.16-2.1Ѧ					400			39.08	2.62					77
В1.5-62.27.16-2.2		6220	2650	160		150	2.362			5.90	55.0/46.5	3.6/3.0	4.8/4.0	
В1.5-62.27.16-2.2Ѧ					500			39.08	2.62					78

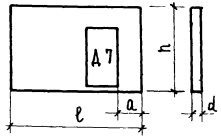

Инв. № | Взамен | Дата

Гл. инж. пр. Б. Шахлина | Гл. инж. отд. И. Расинский | Рук. группы И. Расинский | Инж. Ж. Бурова | Рук. группы Л. Земзова | Проверил К. Умедман

Инж. отд. № 7 | Рук. группы | Инженер

ЦНИИЭП жилища

ТК 1971

Панели толщиной 160 мм.

Номенклатура изделий альбома

Серия 1.131-1 | Выпуск 1-2 | Лист 8п

Марка изделия	Эскиз изделия	Габариты изделий, мм: l	h	d	Простенок, мм: a	Марка тяжелого бетона	Объем бетона, $м^3$	Расход стали, кг: на изделие	на 1 $м^2$ изделия	Вес изделия, т	Расчетные нагрузки: q_{max}/q_{min} т/м	Mверхн. тм	Mнижн. тм	№№ листов альбома
В1.5-62.27.16-2.3		6220	2650	160	650	150	2.362	39.08	2.62	5.90	55.0/46.5	3.6/3.0	4.8/4.0	79
В1.5-62.27.16-2.3 А														
В1.5-62.27.16-2.4					800			39.08	2.62					80
В1.5-62.27.16-2.4 А														
В1.5-62.27.16-2.5					950			38.19	2.56					81
В1.5-62.27.16-2.5 А														
В1.5-62.27.16-2.6	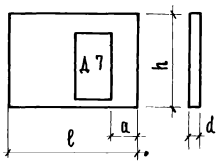				1250			39.08	2.62					82
В1.5-62.27.16-2.6 А														
В1.5-62.27.16-2.7					1700			38.19	2.56					83
В1.5-62.27.16-2.7 А														
В1.5-65.27.16-2.1		6520	2650	160	400	150	2.482	42.14	2.55	6.21	55.0/46.5	3.6/3.0	4.8/4.0	84
В1.5-65.27.16-2.1 А														
В1.5-65.27.16-2.2					500			41.25	2.60					85
В1.5-65.27.16-2.2 А														
В1.5-65.27.16-2.3					650			41.25	2.60					86
В1.5-65.27.16-2.3 А														
В1.5-65.27.16-2.4					800			41.25	2.60					87
В1.5-65.27.16-2.4 А														
В1.5-65.27.16-2.5					950			41.25	2.60					88

Марка изделия	Эскиз изделия	Габариты изделий, мм: l	h	d	Простенок, мм: a	Марка тяжелого бетона	Объем бетона, $м^3$	Расход стали, кг: на изделие	на 1 $м^2$ изделия	Вес изделия, т	Расчетные нагрузки: q_{max}/q_{min} тм	$M_{верхн}$ тм	$M_{нижн}$ тм	№ листов альбома
В1.5-65.27.16-2.5л	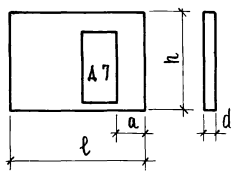	6520	2650	160	950	150	2.482	41.25	2.60	6.21	55.0/46.5	3.6/3.0	4.8/4.0	88
В1.5-65.27.16-2.6					1250			41.25	2.60					89
В1.5-65.27.16-2.6л														
В1.5-65.27.16-2.7					1700			41.25	2.60					90
В1.5-65.27.16-2.7л														
В1.5-68.27.16-2.1		6820	2650	160	400	150	2.622	42.45	2.58	6.52	55.0/46.5	3.6/3.0	4.8/4.0	91
В1.5-68.27.16-2.1л														
В1.5-68.27.16-2.2					500			42.45	2.58					92
В1.5-68.27.16-2.2л														
В1.5-68.27.16-2.3					650			42.45	2.58					93
В1.5-68.27.16-2.3л														
В1.5-68.27.16-2.4					800			41.56	2.52					94
В1.5-68.27.16-2.4л														
В1.5-68.27.16-2.5					950			41.56	2.52					95
В1.5-68.27.16-2.5л														
В1.5-68.27.16-2.6					1250			42.45	2.58					96
В1.5-68.27.16-2.6л														
В1.5-68.27.16-2.7					1700			41.56	2.52					97
В1.5-68.27.16-2.7л														

Ведомость отличий: Согласовано; Дата; Инвен. №; Взамен

Проверил: Д. Умедиан

Разработали: Б. Шаляпин, Н. Росинский, Н. Росинский, М. Бурова, Л. Земчихов

Инж. отд. Н.Ч.; Гл. инж. отд.; Гл. инж. пр.; Рук. группы; Техник

ЦНИИЭП жилища

ТК 1971

Панели толщиной 160 мм

Номенклатура изделий альбома

Серия 1.131-1; Выпуск 1-2; Лист 10п

11770-03 16

Марка изделия	Эскиз изделия	Габариты изделий, мм			Простенок мм	Марка тяжелого бетона	Объем бетона $м^3$	Расход стали, кг		Вес изделия т.	Расчетные нагрузки			N листов альбома
		ℓ	h	d	a			на изделие	на $1 м^2$ изделия		q_{max}/q_{min} т/м	М. верхн. тм	М. нижн. тм	
В1.5-71.27.16-2.1	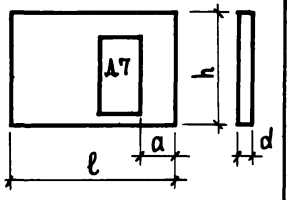	7120	2650	160	400	150	2.742	42.76	2.48	6.85	55.0/46.5	3.6/3.0	4.8/4.00	98
В1.5-71.27.16-2.1А														
В1.5-71.27.16-2.2					500			42.76	2.48					99
В1.5-71.27.16-2.2А														
В1.5-71.27.16-2.3					650			42.76	2.48					100
В1.5-71.27.16-2.3А														
В1.5-71.27.16-2.4					800			42.76	2.48					101
В1.5-71.27.16-2.4А														
В1.5-71.27.16-2.5					950			42.76	2.48					102
В1.5-71.27.16-2.5А														
В1.5-71.27.16-2.6					1250			42.76	2.48					103
В1.5-71.27.16-2.6А														
В1.5-71.27.16-2.7					1700			42.76	2.48					104
В1.5-71.27.16-2.7А														

Примечание. Сечение нижней продольной арматуры (КВ45; КВ46) в надпроемных перемычках панелей подобрано по М нижней = 4.8/4.0 (тм). При уменьшении нагрузки на перемычку [М. нижн. = 3.3/2.8 (тм)] каркасы КВ45; КВ46 соответственно заменяются каркасами КВ47; КВ48 (см. стр. 8 выпуск 2-1 данной серии)

ТК	Панели толщиной 160 мм	Серия 1.131-1
971	Номенклатура изделий альбома	Выпуск 1-2 / Лист 11п

РАСЧЕТНЫЕ СХЕМЫ

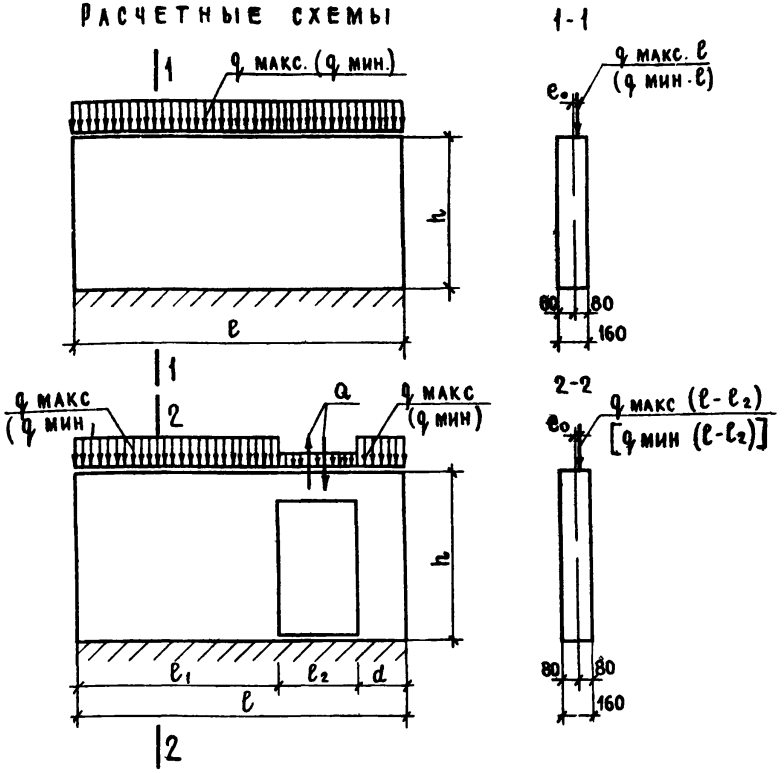

В расчетных схемах и номенклатуре изделий приняты следующие условные обозначения:

q макс., q мин., - расчетные нагрузки в т/пм;
Q - расчётная сдвигающая сила в т;
e_0 - случайный эксцентриситет;

M верхн. - момент по верхней грани перемычки в тм;
M ниж. - момент по нижней грани перемычки в тм.

Величины расчётных нагрузок определены при следующих граничных условиях: расчётная высота ℓ_0 при определении коэффициента продольного изгиба принята равной 0,9Н опирание панели по четырем сторонам и если $B \leq 2H$).
В остальных случаях расчётная высота ℓ принимается равной Н.

Величина случайного эксцентриситета принята при определении макс. - I см., при определении q мин. - 2 см.

Величину случайного эксцентриситета допускается принимать равной 1 см в случае, если неточность монтажа, разбивка осей стеновых панелей, смещение осей панелей по этажам не превышает I см.

При привязке проекта к конкретным условиям необходимо определить величину приведенной силы на I пм длины с учетом длительного приложения части нагрузки по формуле СН 321-65: $N_n = \frac{N_{дл}}{m_{дл}} + N_к \leq \varphi_1 R_{пр} \cdot F \psi$

Полученное значение N_n не должно превышать величин расчётных нагрузок q макс или q мин.

Сечение верхней и нижней продольной арматуры в надпроемных перемычках подбирается по величинам моментов, определяемых по формулам СН 321-65:

$$M_{верхн.} = \frac{q_1 \ell_2^2}{12} + \frac{Q \ell_2}{2};$$

$$M_{ниж.} = \frac{q_1 \ell_2^2}{12} \quad и \quad M_{ниж.} = \frac{Q \ell_2}{2};$$

причем сечение нижней продольной арматуры принимается по наибольшему из значений моментов.

Величины моментов, указанные в номенклатуре в знаменателе, определены при пониженном расположении перемычечного каркаса (в случае необходимости расположения ответвительной коробки для электропроводки над перемычечным каркасом).

Полученные расчетом значения M верх. и M ниж. не должны превышать значений, приведенных в номенклатуре изделий.

При монтаже стен в зимних условиях необходимо проверить прочность опорных сечений, примыкающих к горизонтальным растворным монтажным швам и, в случае необходимости, принять конструктивные мероприятия по их усилению.

ТК 1971	ПАНЕЛИ ТОЛЩИНОЙ 160 ММ РАСЧЕТНЫЕ СХЕМЫ ПАНЕЛЕЙ	СЕРИЯ 1.131-1	
		ВЫПУСК 1-2	ЛИСТ 12Г

СОГЛАСОВАНО: Рук. лаборат. В. Лишак
Дата / Инвент. № / Взамен
Нач. отд. Н17 Б. Шляпин; Гл. инж. отд. И. Росинский; Гл. инж. пр. И. Росинский; Рук. группы Д. Умедман
ПРОВЕРИЛ: Рук. группы М. Бурова
ЦНИИЭП ЖИЛИЩА

СХЕМЫ ЗАГРУЖЕНИЯ

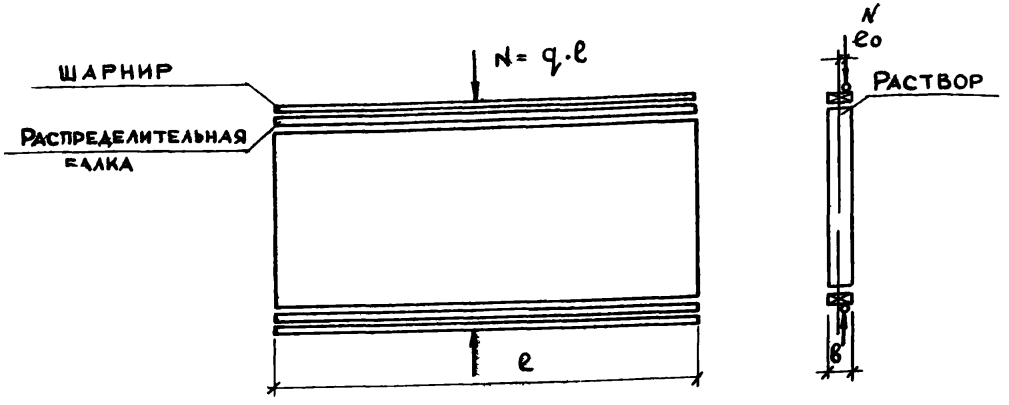

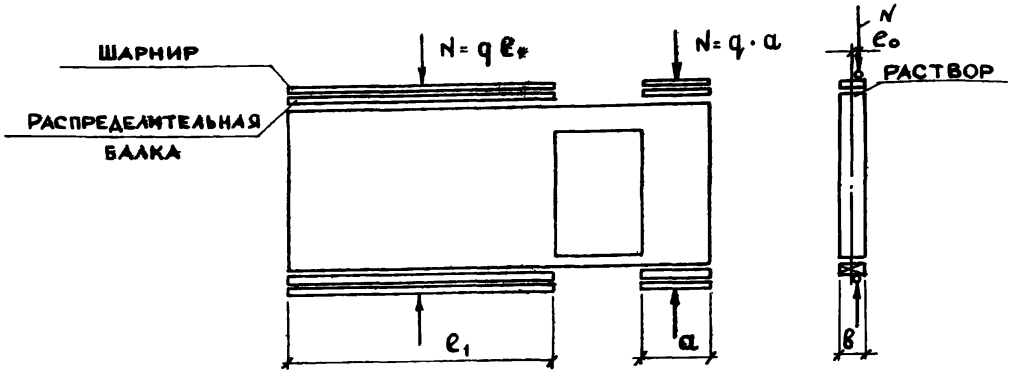

ЭКСЦЕНТРИСИТЕТ e_0	ОЦЕНКА ПРОЧНОСТИ ПРИ ИСПЫТАНИИ	
	ВИД РАЗРУШЕНИЯ	
	РАЗДРОБЛЕНИЕ ИЛИ РАСКАЛЫВАНИЕ БЕТОНА ОТ СЖАТИЯ, РАСКРЫТИЕ ТРЕЩИН НА ВЕЛИЧИНУ 1 ММ И БОЛЕЕ	
	q - ПОЛН. СУММАРНАЯ КОНТРОЛЬНАЯ РАЗРУШАЮЩАЯ НАГРУЗКА, ВКЛЮЧАЮЩАЯ СОБСТВЕННЫЙ ВЕС ПАНЕЛИ	q - ДОП. - ДОПОЛНИТЕЛЬНО ПРИКЛАДЫВАЕМАЯ КОНТРОЛЬНАЯ НАГРУЗКА ЗА ВЫЧЕТОМ СОБСТВЕННОГО ВЕСА ПАНЕЛИ
мм	кг/пм	кг/пм
10	89000	87940
20	76100	75040

ПРИМЕЧАНИЯ:

1. Испытания панелей производить в соответствии с ГОСТ 8829-66 и СН 321-65.
2. Контрольные нагрузки включают вес загрузочных устройств.
3. Контрольные разрушающие нагрузки, приведенные в таблице определены для панелей, в которых прочность бетона достигла проектной марки.
4. Длина фрагмента панели при испытании изделия принимается в зависимости от имеющегося заводского оборудования.
5. На схемах загружения показан общий случай приложения нагрузке N распределение ее в зависимости от жесткости балки осуществляется в соответствии с п. 2.2.11, черт. 7.
6. Если разрушение произошло при нагрузках меньше контрольных, требуется повторное испытание (см. п. 3.2.2 ГОСТ 8829-66).

ТК	ПАНЕЛИ ТОЛЩИНОЙ 160 мм	СЕРИЯ 1.131-1
1971	СХЕМЫ ИСПЫТАНИЯ ПАНЕЛЕЙ	Выпуск 1-2 / Лист 13П

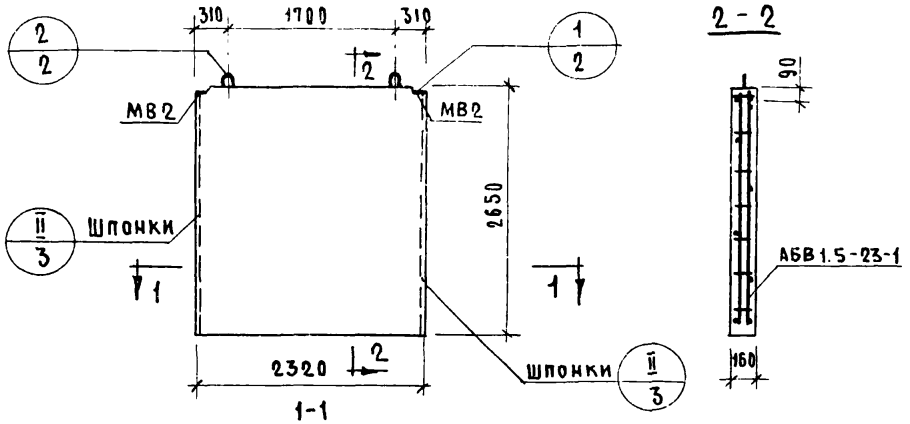

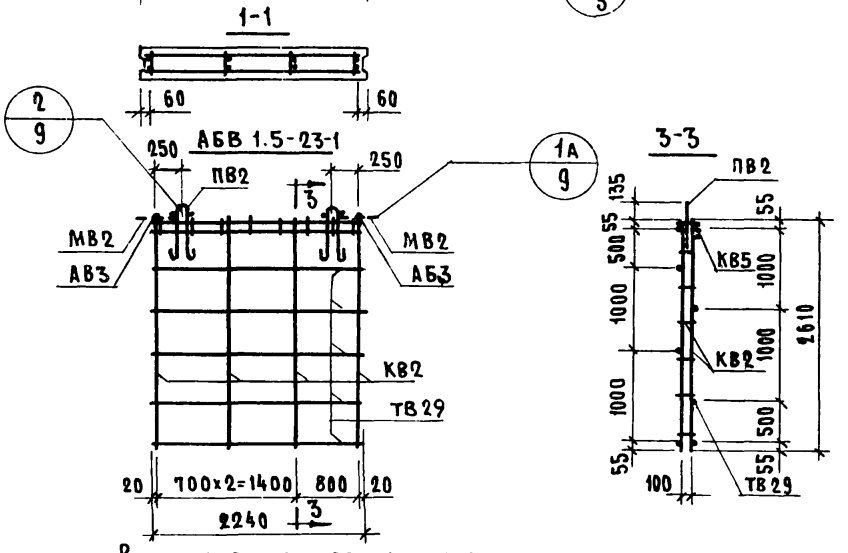

Характеристика изделия

Объем бетона	$м^3$	0.968
То же на $1м^2$ изделия		0.160
Вес	кг	2430
Площадь изделия	$м^2$	6.15
Марка бетона		150

Спецификация арматурных и закладных деталей на блок

Марка детали	К-во шт.	№ листа	№ альбома
КВ2	4	1	Выпуск 2-1
КВ5	1	1	
ТВ29	7	5	
АВ3	6	4	
МВ2	2	8	
ПВ2	2	4	

Примечание

Детали опалубки и армирования см. выпуск 0-1 данной серии

Выборка стали на изделие

Класс или марка стали	AII		AI		BI		В ст. 3 кп		На изделие кг			На $1м^2$ изделия кг		
Диаметр, профиль	ф10		ф12		ф4	ф5	-60×8		Армат. дет.	Закл. дет.	Всего	Армат. дет.	Закл. дет.	Всего
Длина, м	1.57		2.30		19.28	28.00	0.20							
Вес, кг	0.97		2.04		1.89	4.31	0.76		8.25	1.72	9.97	1.34	0.28	1.62

ТК 1971	Панели толщиной 160 мм.	Серия 1.131-1	
	Панель В15-23 27 16-1 Арматурный блок АБВ1.5-23-1	Выпуск 1-2	Лист 1

Согласовано: Ст. наук. сотр. В. Королев; Гл. технолог Лисинский

Проверил: Д. Умедман

Инв. № 17; Гл. инж. отд. Б. Шляпин; Гл. инж. пр. Н. Рясинский; Рук. гр. Н. Рясинский; Инженер М. Бурова; Рук. гр. Е. Чукавина

Инвен. №; Взамен; Дата

Гражданпроект — Жилища

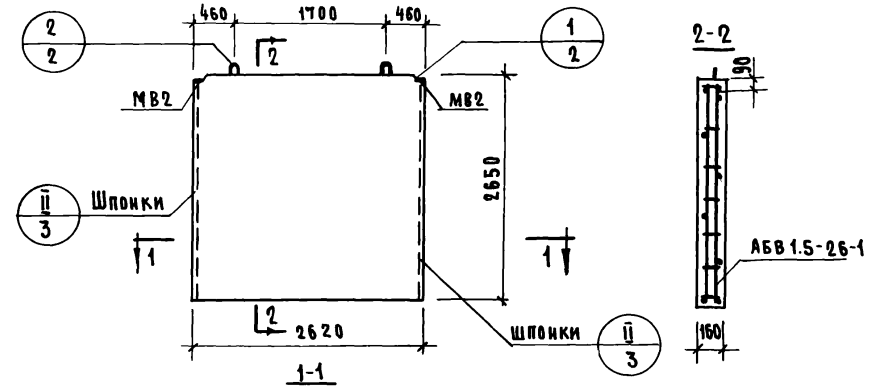

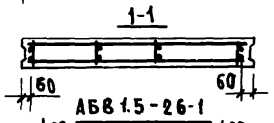

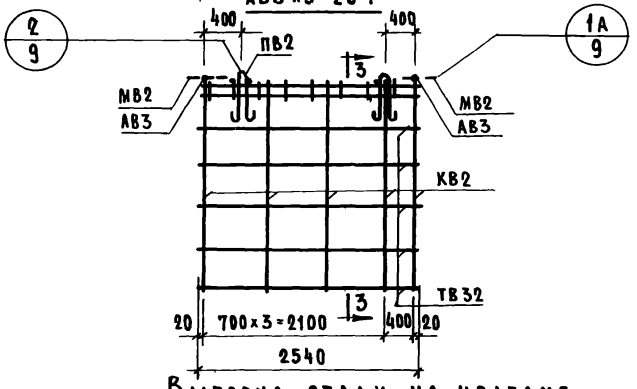

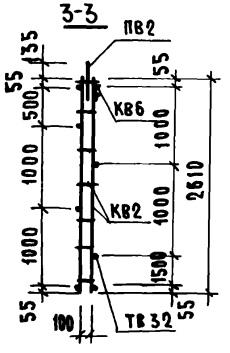

Характеристика изделия

Объем бетона	$м^3$	1.098
То же на $1 м^2$ изделия		0.160
Вес	кг	2750
Площадь изделия	$м^2$	6.95
Марка бетона		150

Спецификация арматурных и закладных деталей на изделие

Марка детали	К-во шт.	№ листа	№ альбома
КВ2	5	1	
КВ6	1	1	Выпуск 2-1
ТВ32	7	6	
АВ3	6	4	
МВ2	2	8	
ПВ2	2	4	

Примечание

Детали опалубки и армирования см. выпуск 0-1 данной серии

Выборка стали на изделие

Класс или марка стали	A II		A I		B I		B ст.3 кп		На изделие кг.			На $1 м^2$ изделия кг.		
Диаметр, профиль	ф10		ф12		ф4	ф5	-60х8		Армат. дет.	Закл. дет.	Всего	Армат. дет.	Закл. дет.	Всего
Длина, м	1.57		2.30		23.23	33.74	0.20							
Вес, кг	0.97		2.04		2.28	5.20	0.76		9.52	1.72	11.24	1.37	0.25	1.62

ТК	Панели толщиной 160 мм	Серия 1.131-1	
1971	Панель В 1.5-26.27.16-1 Арматурный блок АБВ 1.5-26-1.	Выпуск 1-2	Лист 2

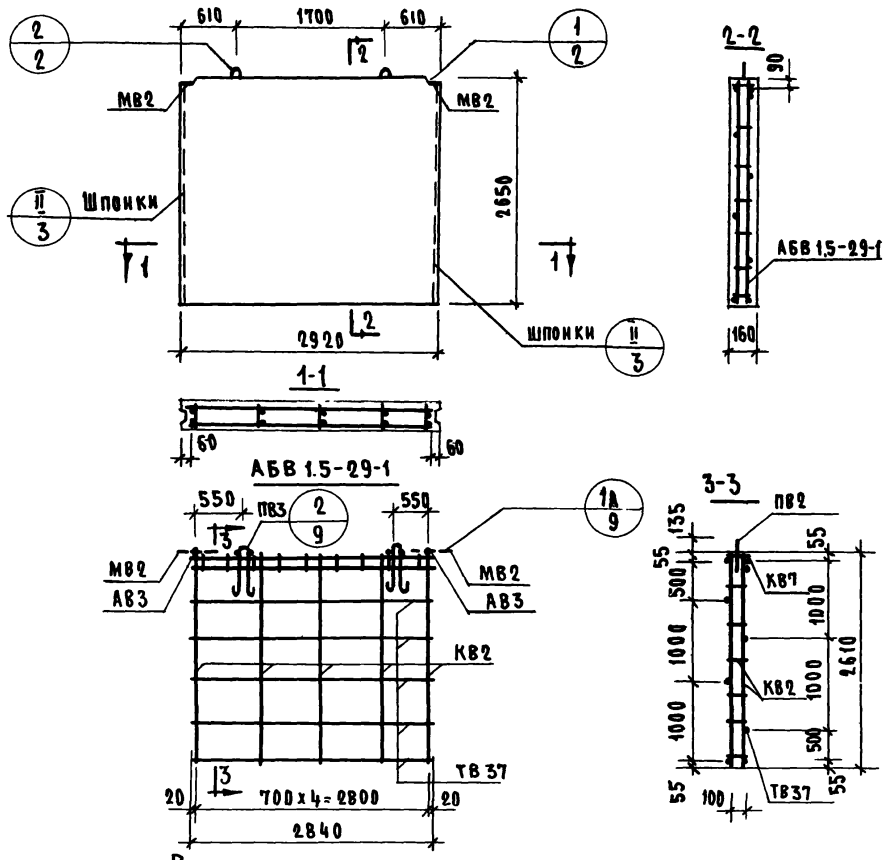

Характеристика изделия

Объем бетона	$м^3$	1.228
То же на $1 м^2$ изделия	$м^3$	0.160
Вес	кг	3070
Площадь изделия	$м^2$	7.75
Марка бетона		150

Спецификация арматурных и закладных деталей на изделие

Марка детали	К-во шт.	№ листа	№ альбома
КВ2	5	1	Выпуск 2-1
КВ7	1	1	
ТВ37	7	6	
АВ3	6	4	
МВ2	2	8	
ПВ3	2	4	

Примечание

Детали опалубки и армирования см. выпуск 0-1 данной серии

Выборка стали на изделие

Класс или марка стали	A II		A I		BI		В ст. 3 кп		На изделие кг			На $1 м^2$ изделия кг		
Диаметр, профиль	ф10		ф12		ф4	ф5	-60x8		Армат. дет.	Закл. дет.	Всего	Армат. дет.	Закл. дет.	Всего
Длина, м	1.57		2.30		25.43	34.34	0.20							
Вес, кг	0.97		2.04		2.50	5.29	0.76		9.83	1.73	11.55	1.26	0.23	1.49

Т.К. 1971	Панели толщиной 160 мм Панель В 1.5-29.27.16-1. Арматурный блок АБВ 1.5-29-1	Серия 1.131-1	Выпуск 1-2 / Лист 3

Согласовано: Инвен № / Взамен; Дата; Гл. инж. отд. (гл. инж. пр.) Б. Шапин; Рук. гр. Ц. Росинский; Инженер И. Росинский; Ст. научн. сотр. В. Королев; Гл. технолог Л. Лисинский; Рук. гр. М. Бурова; Рук. гр. Е. Чукавина; Проверил Д. Умедман

Жилищ. Гражданпроект

Н770-03 22

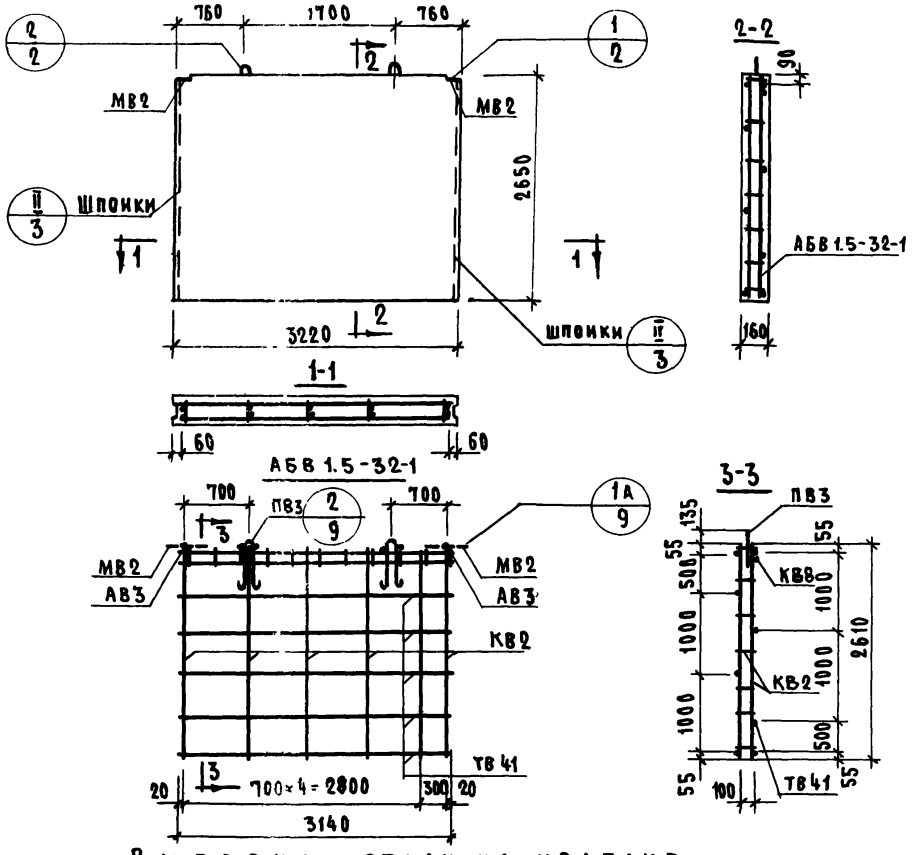

Характеристика изделия

Объем бетона	$м^3$	1.348
То же на $1м^2$ изделия		0.160
Вес	кг	3370
Площадь изделия	$м^2$	8.55
Марка бетона		150

Спецификация арматурных и закладных деталей на изделие

Марка детали	К-во шт.	№ листа	№ альбома
КВ2	6	1	Выпуск 2-1
КВ8	1	1	
ТВ41	7	3	
АВ3	6	4	
МВ2	2	8	
ПВ3	2	4	

Примечание

Детали опалубки и армирования см. выпуск 0-1 данной серии

Выборка стали на изделие.

Класс или марка стали	АII		АI		ВI		В ст. 3кп		На изделие кг			На $1м^2$ изделия кг		
Диаметр, профиль	ф10			ф14	ф4	ф5	-60×8		Армат. дет.	Закл. дет.	Всего	Армат. дет	Закл. дет.	Всего
Длина, м	1.57			2.80	28.54	40.16	0.20							
Вес, кг	0.9			3.38	2.80	6.19	0.76		12.37	1.72	14.09	1.43	0.21	1.64

ТК	Панели толщиной 160 мм	Серия 1.131-1
1971	Панель В 1.5-32.27.16-1. Арматурный блок АБВ 1.5-32-1	Выпуск 1-2 / Лист 4

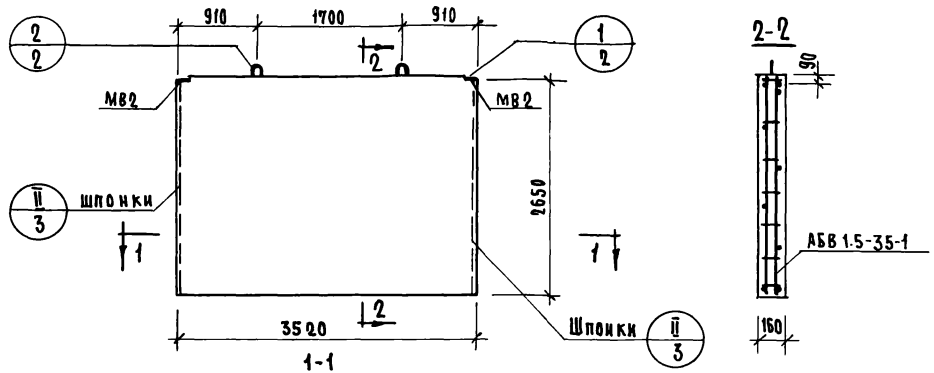

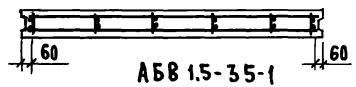

АБВ 1.5-35-1

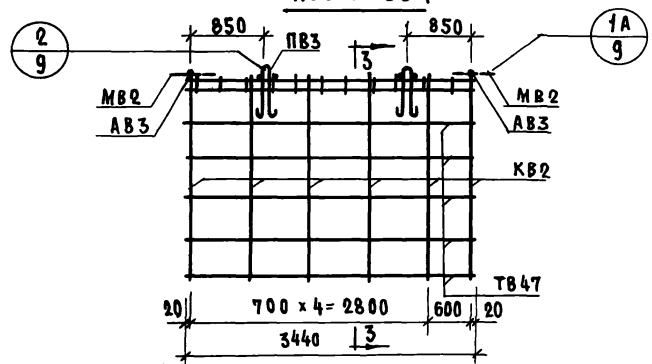

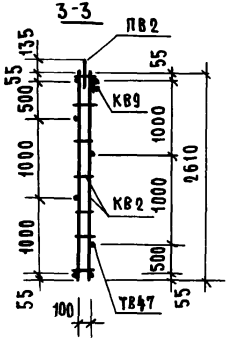

Характеристика изделия

Объем бетона	$м^3$	1.478
То же на $1м^2$ изделия		0.160
Вес	кг	3700
Площадь изделия	$м^2$	9.35
Марка бетона		150

Спецификация арматурных и закладных деталей на изделие

Марка детали	К-во шт.	№ листа	№ альбома
КВ2	6	1	Выпуск 0-1
КВ9	1	1	
ТВ47	7	6	
АВ3	6	4	
МВ2	2	8	
ПВ3	2	4	

Примечание

Детали опалубки и армирования см. выпуск 0-1 данной серии

Выборка стали на изделие

Класс или марка стали	А II		А I		В I		В ст. 3 кп		На изделие кг			На $1м^2$ изделия кг		
Диаметр, профиль	ф10		ф14		ф4	ф5	-60x8		Армат. дет.	Закл. дет.	Всего	Армат. дет.	Закл. дет.	Всего
Длина, м	1.57		2.80		30.74	40.76	0.20							
Вес, кг	0.97		3.39		3.02	6.28	0.76		12.67	1.73	14.40	1.35	0.19	1.54

Согласовано: Ст. науч. сотр. В. Корнаев; Гл. технолог Гайбинский

Нач. отд. П. Шляпин; Гл. инж. отд. Н. Ровинский; Гл. инж. пр. Ш. Росинский; Инженер Е. Чукавина; Рук. пр. М. Бурова; Рук. гр. Е. Чукавина

Проверил А. Умедмин

Дата; Инвен. №; Взамен

ЦНИИЭП жилища

ТК	Панели толщиной 160 мм	Серия 1.131-1	
1971	Панель В1.5-35.27.16-1. Арматурный блок АБВ 1.5-35-1	Выпуск 1-2	Лист 5

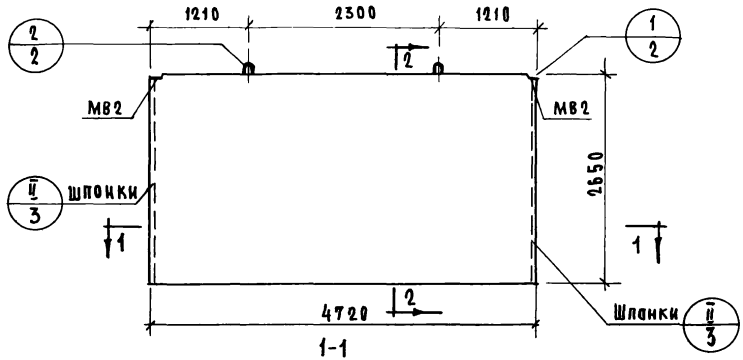

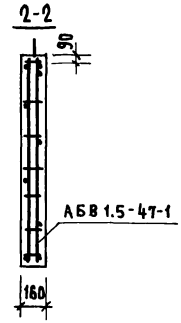

АБВ 1.5 - 47-1

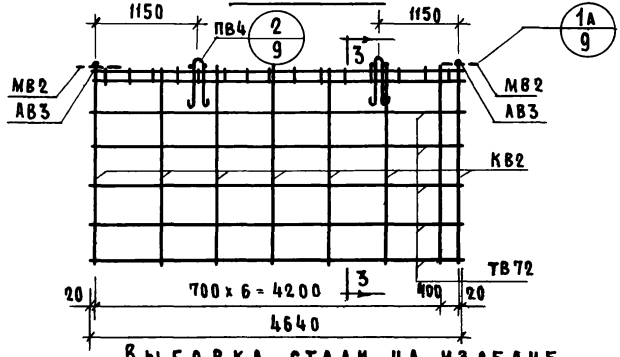

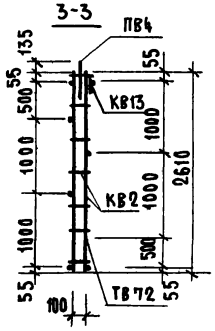

Характеристика изделия

Объем бетона	$м^3$	1.988
То же на $1м^2$ изделия		0.160
Вес	кг	4960
Площадь изделия		12.5
Марка бетона		150

Спецификация арматурных и закладных деталей на изделие

Марка детали	К-во шт.	№ листа	№ альбома
КВ 2	8	1	Выпуск 2-1
КВ 13	1	2	
ТВ 72	7	6	
АВ 3	6	4	
МВ 2	2	8	
ПВ 4	2	4	

Выборка стали на изделие

Класс или марка стали	А II		А I		В I		В ст.3кп		На изделие кг			На $1м^2$ изделия кг		
Диаметр, профиль	ф10		ф16		ф4	ф5	-60x8		Армат. дет.	Закл. дет.	Всего	Армат. дет.	Закл. дет.	Всего
Длина, м	1.57		3.00		41.36	53.60	0.20							
Вес, кг	0.97		4.74		4.06	8.26	0.76		17.04	1.73	18.77	1.37	0.14	1.51

Примечание

Детали опалубки и армирования см. выпуск данной серии 0-1.

Панели толщиной 160 мм

Панель В 1.5-47.27.16-1. Арматурный блок АБВ 1.5-47-1

Серия 1.131-1 | Выпуск 1-2 | Лист 6

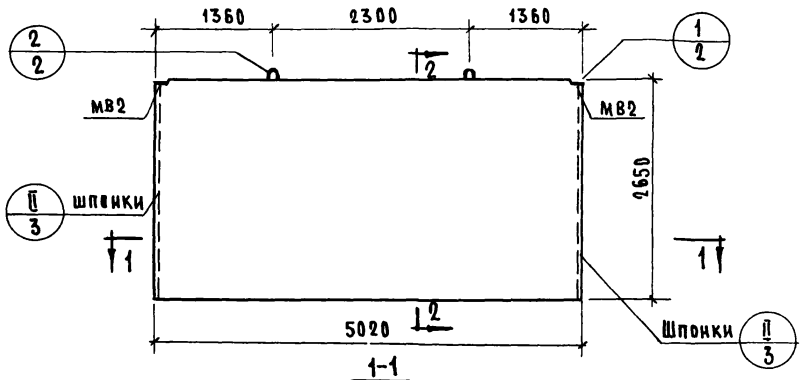

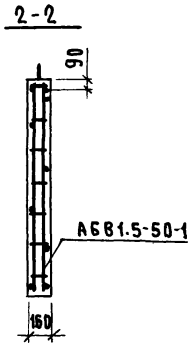

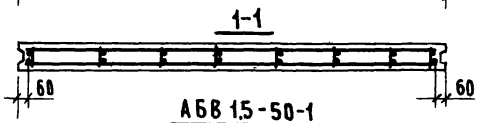

АБВ 1.5-50-1

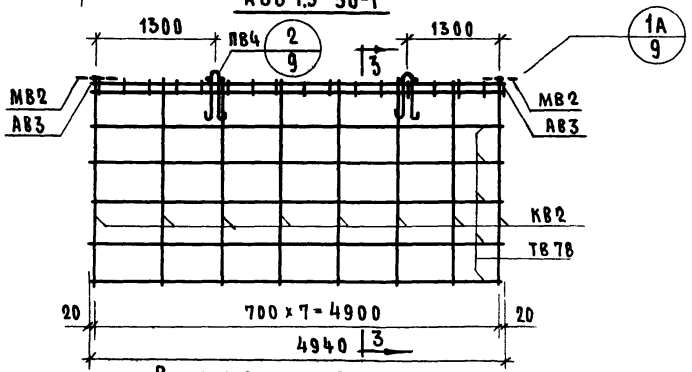

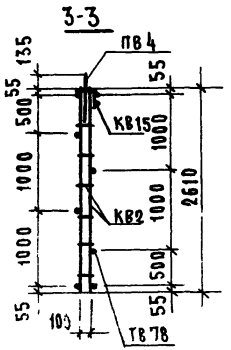

Характеристика изделия

Объем бетона	$м^3$	2.118
То же на $1м^2$ изделия		0.160
Вес	кг	5300
Площадь изделия		13.3
Марка бетона		150

Спецификация арматурных и закладных деталей на блок

Марка детали	К-во шт.	№ листа	№ альбома
КВ2	8	1	Выпуск 0-1
КВ15	1	2	
ТВ78	7	6	
АВ3	6	4	
МВ2	2	8	
ПВ4	2	4	

Примечание

Детали опалубки и армирования см. выпуск 0-1 данной серии

Выборка стали на изделие

Класс или марка стали	AII		AI		BI		ВСТ3КП		На изделие кг			На $1м^2$ изделия кг		
Диаметр, профиль	Ф10		Ф16		Ф4	Ф5	-60x8		Армат. дет.	Закладн. дет.	Всего	Армат. дет.	Закладн. дет.	Всего
Длина, м	1.57		3.00		43.56	54.20	0.20							
Вес, кг	0.97		4.74		4.27	8.35	0.76		17.35	1.73	19.08	1.30	0.13	1.43

ТК 1971	Панели толщиной 160 мм.	Серия 1.131-1
	Панель В 1.5-50.27.16-1. Арматурный блок АБВ 1.5-50-1	Выпуск 1-2 Лист 7

Согласовано: Ст. инж. отд. В. Королев; Гл. технолог Лисинский. Проверил: Д. Умедман. Разработали: Б. Шляпин, Ю. Росинский, И. Росинский, И. Бурова, Е. Чукавина. Рук. гр. Инженер. Инж. отд. № 17. Гл. инж. отд. Рук. гр. Инж. пр. Инвен. № Взамен. Дата

Жилищ. ЦНИИЭП

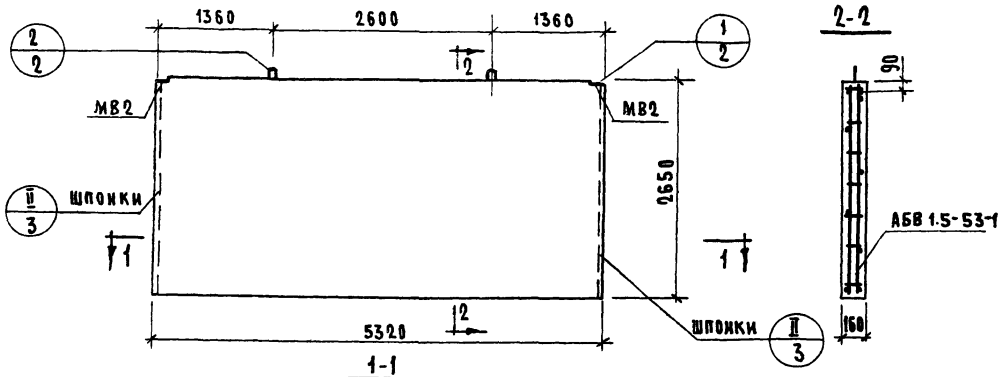

Характеристика изделия

Объем бетона	$м^3$	2.238
То же на $1 м^2$ изделия		0.160
Вес	кг	5600
Площадь изделия.	$м^2$	14.1
Марка бетона		150

Спецификация арматурных и закладных деталей на блок

Марка детали	К-во шт.	№ листа	№ альбома
КВ 2	9	1	Выпуск 2-1
КВ 17	1	2	
ТВ 84	7	7	
АВ3	1	4	
МВ2	2	8	
ПВ4	2	4	

Примечание

Детали опалубки и армирования см. выпуск 0-1 данной серии

Выборка стали на изделие

Класс или марка стали	АII		АI		ВI		ВСТ. 3 КП		На изделие кг			На $1 м^2$ изделия кг		
Диаметр, профиль	Ф10		Ф16		Ф4	Ф5	-60x8		Армат. дет.	Закл. дет.	Всего	Армат. дет.	Закл. дет.	Всего
Длина, м	1.57		3.00		46.67	60.02	0.20							
Вес, кг	3.97		4.74		4.58	9.25	0.76		18.55	1.73	20.28	1.31	0.12	1.43

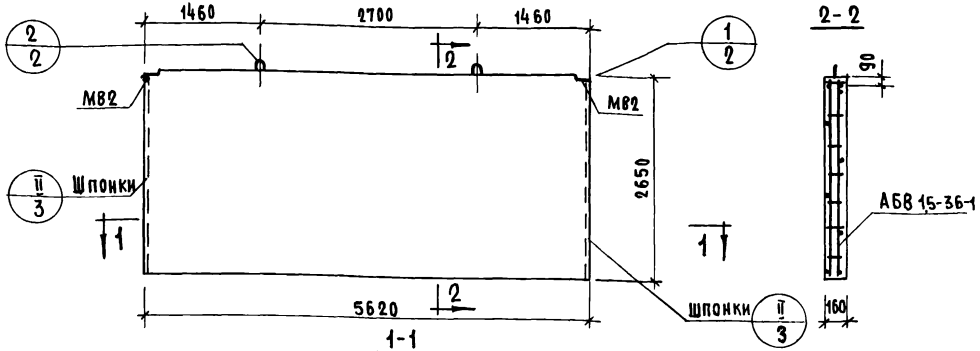

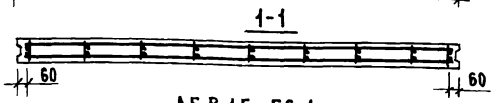

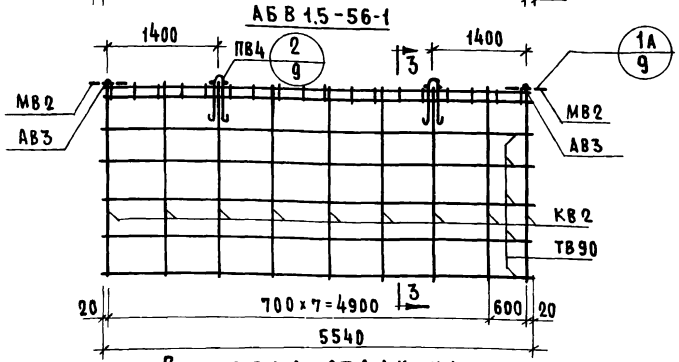

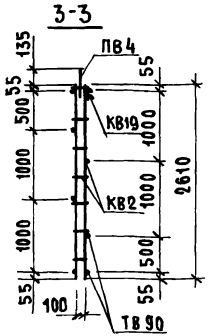

Характеристика изделия

Объем бетона	$м^3$	2.368
То же на $1 м^2$ изделия	$м^3$	0.160
Вес	кг	5940
Площадь изделия	$м^2$	14.9
Марка бетона		150

Спецификация арматурных и закладных деталей на блок

Марка детали	К-во шт.	№ листа	№ альбома
КВ2	9	1	Выпуск 2-1
КВ19	1	2	
ТВ90	7	7	
АВ3	8	4	
МВ2	2	8	
ПВ4	2	4	

Выборка стали на изделие.

Класс или марка стали	A II		A I		B I		B ст. 3 кп		На изделие кг			На $1 м^2$ изделия кг		
Диаметр, профиль	ф10		ф16		ф4	ф5	-60x8		Армат. дет.	Закл. дет	Всего	Армат. дет.	Закл. дет	Всего
Длина, м	1.57		3.00		46.98	60.62	0.20							
Вес, кг	0.97		4.74		4.61	9.34	0.76		18.68	1.72	20.40	1.25	0.12	1.37

Примечание

Детали опалубки и армирования см выпуск 0-1 данной серии

ТК 1971	Панели толщиной 160 мм	Серия 1.131-1	
	Панель В 1.5-56.27.16-1. Арматурный блок АБВ 1.5-56-1	Выпуск 1-2	Лист 9

Согласовано: Дата; Инв. № ; Взамен; Ст. нач. сотр. В. Королев; Гл. технолог И. Лишинский; Гл. инж. пр. Д. Умедалин; Проверил: Б. Шляпин; Нач. отд. 17 И. Роскинский; Гл. инж. отд. Н. Роскинский; Рук. гр. М. Бурова; Инженер Е. Чукавин; Рук. гр.

Гражданпроект

11770-03 28

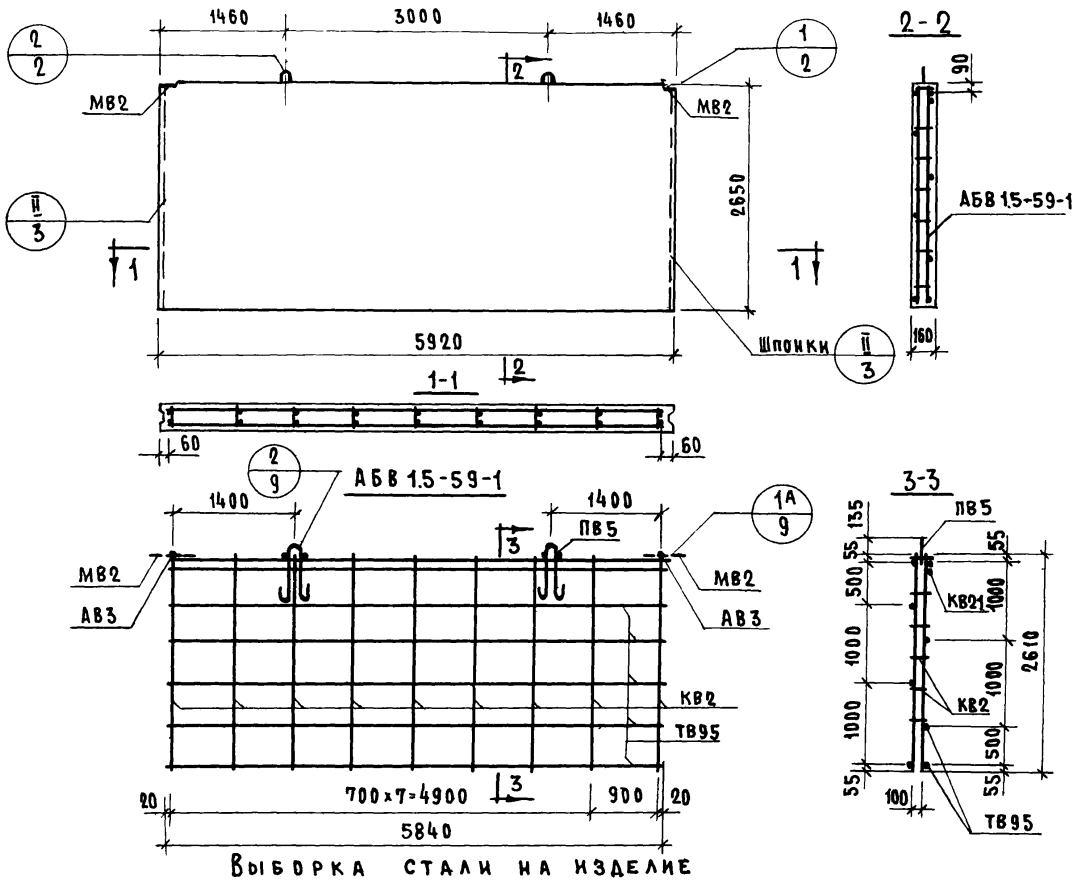

Характеристика изделия.

Объем бетона	$м^3$	2.498
То же на $1м^2$ изделия		0.160
Вес	кг	6240
Площадь изделия	$м^2$	15.7
Марка бетона		150

Спецификация арматурных и закладных деталей на блок

Марка детали	К-во шт.	№ листа	№ альбома
КВ 2	9	1	Выпуск 2-1
КВ 21	1	2	
ТВ95	7	7	
АВ 3	8	4	
МВ 2	2	8	
ПВ 5	2	4	

Примечание

Детали опалубки и армирования см выпуск 0-1 данной серии

Выборка стали на изделие

Класс или марка стали	AII		AI		BI		8 ст. 3кп		На изделие кг			На $1м^2$ изделия кг		
Диаметр, профиль	ф10		ф18		ф4	ф5	-60х8		Армат. дет.	Закл. дет.	Всего	Армат. дет.	Закл. дет.	Всего
Длина, м	1.57		3.30		51.07	61.22	0.20							
Вес, кг	0.97		6.60		5.01	9.43	0.76		21.03	1.72	22.75	1.33	0.11	1.44

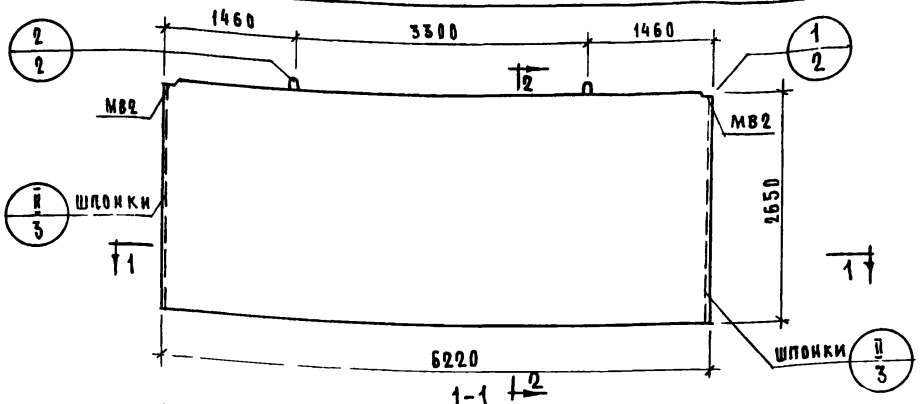

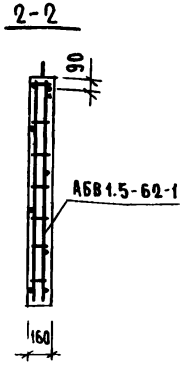

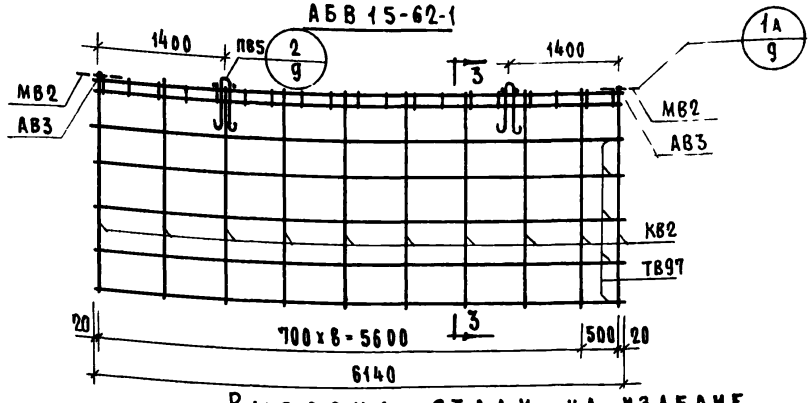

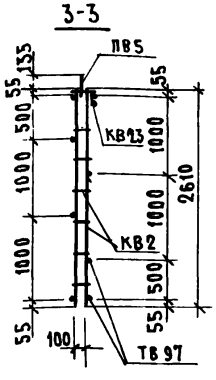

Характеристика изделия

Объем бетона	$м^3$	2.628
То же на $1 м^2$ изделия		0.160
Вес	кг	6570
Площадь изделия	$м^2$	16.5
Марка бетона		150

Спецификация арматурных и закладных деталей на блок

Марка детали	К-20 шт.	№ листа	№ альбома
КВ2	10	1	Выпуск 2-1
КВ23	1	2	
ТВ97	7	7	
АВ3	8	4	
МВ2	2	8	
ПВ5	2	4	

Примечание

Детали опалубки и армирования см выпуск 0-1 данной серии

Выборка стали на изделие

Класс или марка стали	AII		AI		BI		В ст. 3кп		На изделие кг			На $1 м^2$ изделия кг		
Диаметр, профиль	ф10		ф18		ф4	ф5	-60х8		Армат. дет.	Закл. дет.	Всего	Армат. дет.	Закл. дет.	Всего
Длина, м	1.57		3.30		54.18	67.04	0.20							
Вес, кг	0.97		6.60		5.31	10.33	0.76		22.23	1.72	23.95	1.34	0.14	1.45

Панели толщиной 160 мм.

Панель В 15-62.27.16-1. Арматурный блок АБВ 15-62-1

ТК 1971

Серия 1.131-1 Выпуск 1-2 Лист 11

11770-03

Согласовано: Ст. научн. сотр. В. Корзев; Гл. технолог Ржаницкий. Дата. Инвен. № Взамен

Проверил: Д. Умедман; Рук. гр. Е. Чукавин; Инженер Е. Чукавин; Гл. инж. отд. Б. Шляпин; Гл. инж. пр. Росинский; Рук. пр. Росинский; Нач. отд. 17 М. Бурова

Жилищ

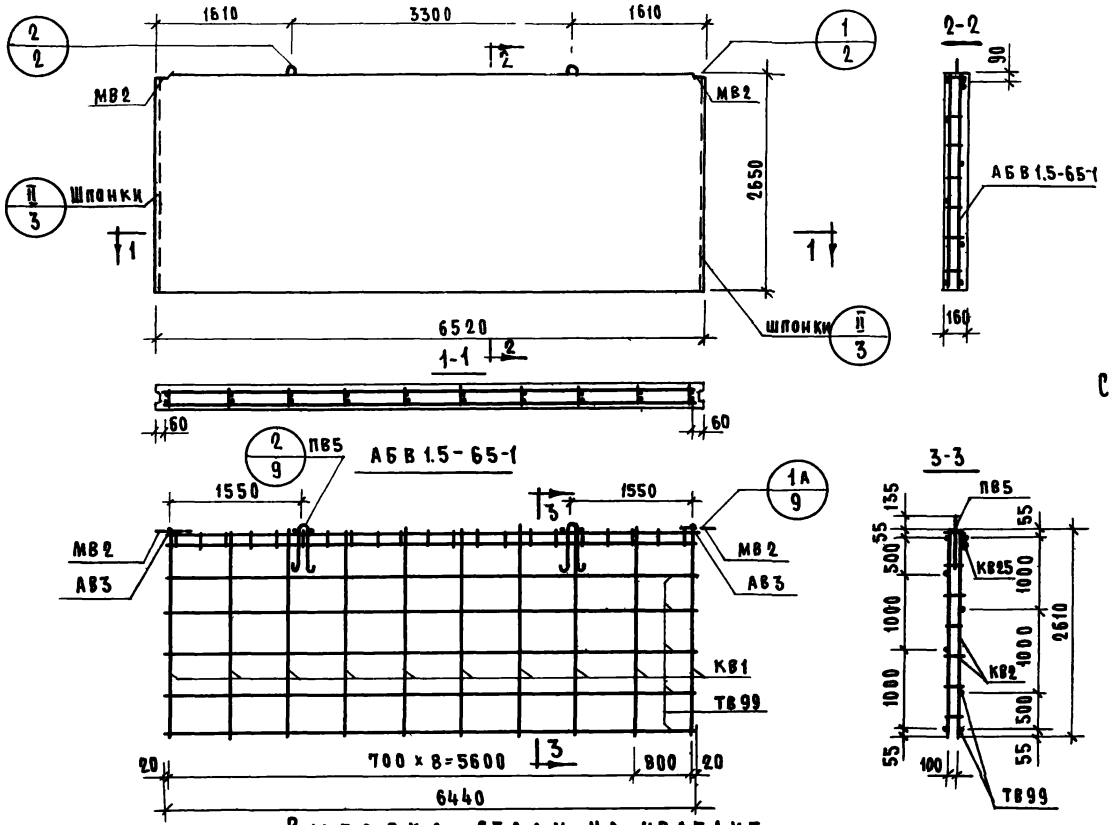

Характеристика изделия

Объем бетона	$м^3$	0.748
То же на $1м^2$ изделия		0.160
Вес	кг	6870
Площадь изделия	$м^2$	17.3
Марка бетона		150

Спецификация арматурных и закладных деталей на блок

Марка детали	К-во шт.	№ листа	№ альбома
КВ2	10	1	Выпуск 2-1
КВ25	1	2	
ТВ99	7	7	
АВ3	6	4	
МВ2	2	8	
ПВ5	2	4	

Примечание

Детали опалубки и армирования см. выпуск 0-1. данной серии

Выборка стали на изделие.

Класс или марка стали	AII		AI		BI		В ст.3кп		На изделие кг			На $1м^2$ изделия кг		
Диаметр, профиль	ф10		ф18		ф4	ф5	-60х8		Армат. дет.	Закл. дет.	Всего	Армат. дет.	Закл. дет.	Всего
Длина, м	1.57		3.30		56.38	67.64	0.20							
Вес, кг	0.97		6.60		5.55	10.42	0.76		22.54	1.72	24.26	1.30	0.10	1.40

ТК 1971	Панели толщиной 160 мм	Серия 1.131-1	
	Панель В 1.5-65.27.16-1. Арматурный блок АБВ 1.5-65-1	Выпуск 1-2	Лист 12

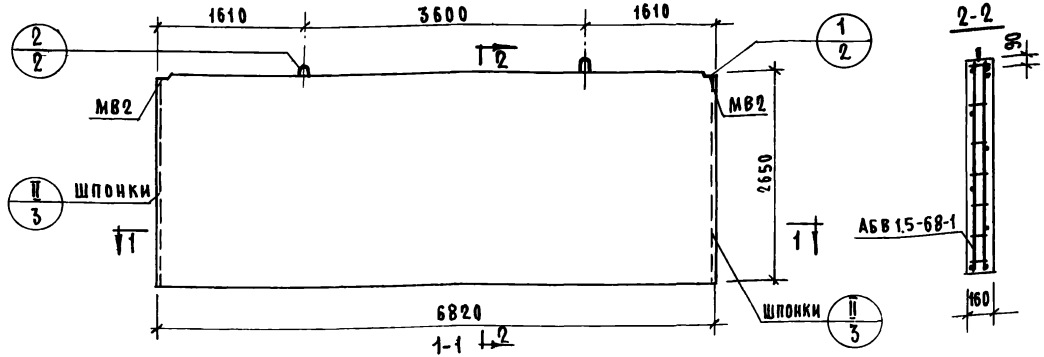

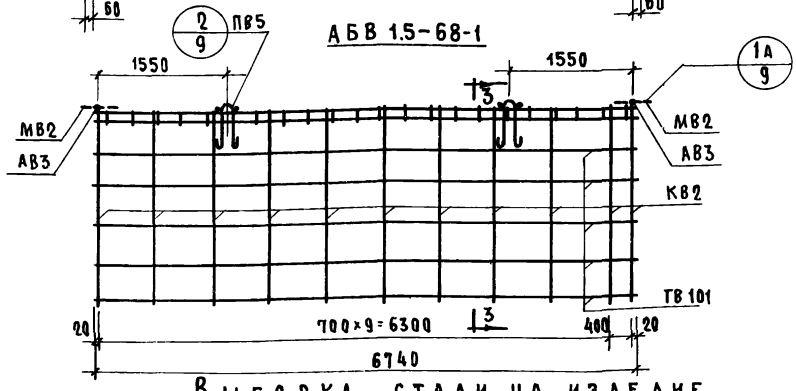

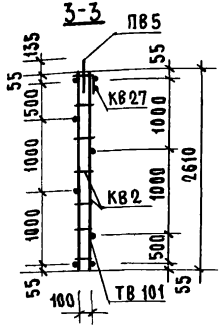

Характеристика изделия

Объем бетона	$м^3$	2.888
То же на $1 м^2$ изделия		0.160
Вес	кг	7240
Площадь изделия	$м^2$	18.1
Марка бетона		150

Спецификация арматурных и закладных деталей на изделие

Марка детали	К-во шт.	N листа	N альбома
КВ2	11	1	Выпуск 2-1
КВ27	1	2	
ТВ101	7	7	
АВ3	6	4	
МВ2	2	8	
ПВ5	2	4	

Выборка стали на изделие

Класс или марка стали	А II		А I		В I		В ст. 3 кп.		На изделие кг.			На $1 м^2$ изделия кг.		
Диаметр, профиль	ф10		ф18		ф4	ф5	-60×8		Армат. дет.	Закл. дет.	Всего	Армат. дет.	Закл. дет.	Всего
Длина, м	1.57		3.30		59.49	73.46	0.20							
Вес, кг	0.97		6.60		5.83	11.32	0.76		23.74	1.72	25.46	1.31	0.10	1.41

Примечание

Детали опалубки и армирования см. выпуск 0-1 данной серии

ТК 1971	Панели толщиной 160 мм	Серия 1.131-1
	Панель В1.5-68.27.16-1. Арматурный блок АБВ1.5-68-1.	Выпуск 1-2 / Лист 13

Согласовано: Ст. инж. отд. В. Королев; Гл. технол. Дасинский; Гл. инж. пр. Н. Росинский; Рук. гр. М. Бурова; Инженер Е. Чукавина; Рук. гр. Д. Умедмал. Дата. Инвен. № Взамен.

Проверил: Б. Шляпин; Н. Росинский; Н. Росинский

Нач. отд. №1; Гл. инж. отд.

Жилищ. ЦНИИЭП

11770-03 3

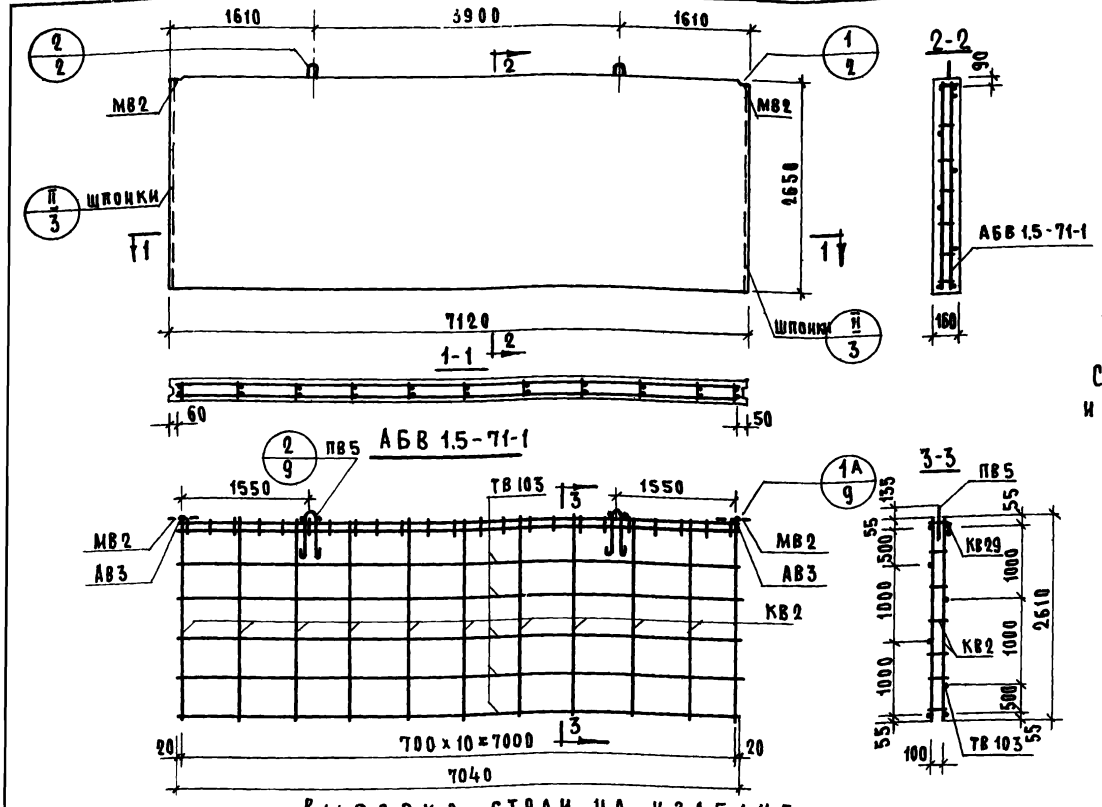

Характеристика изделия

Объем бетона	$м^3$	3.008
То же на $1 м^2$ изделия		0.160
Вес	кг	7500
Площадь изделия	$м^2$	18.9
Марка бетона		150

Спецификация арматурных и закладных деталей на изделие

Марка детали	К-во шт.	№ листа	№ альбома
КВ2	11	1	Выпуск 0-1
КВ29	1	2	
ТВ103	7	7	
АВ3	6	4	
МВ2	2	8	
ПВ5	2	4	

Примечание

Детали опалубки и армирования см. выпуск 0-1 данной серии

Выборка стали на изделие

Класс или марка стали	AII		AI		BI		Вст. 3кп		На изделие кг			На $1 м^2$ изделия кг		
Диаметр, профиль	ф10		ф18		ф4	ф5	-60x8		Армат. дет.	Закл. дет.	Всего	Армат. дет.	Закл. дет.	Всего
Длина, м	1.57		6.30		61.69	74.92	0.20							
Вес, кг	0.97		6.60		6.05	11.54	0.76		24.18	1.72	25.90	1.28	0.09	1.37

ТК	Панели толщиной 160 мм	Серия 1.131-1	
1971	Панель 1.5-71.27.16-1. Арматурный блок АБВ 1.5-71-1	Выпуск 1-2	Лист 14

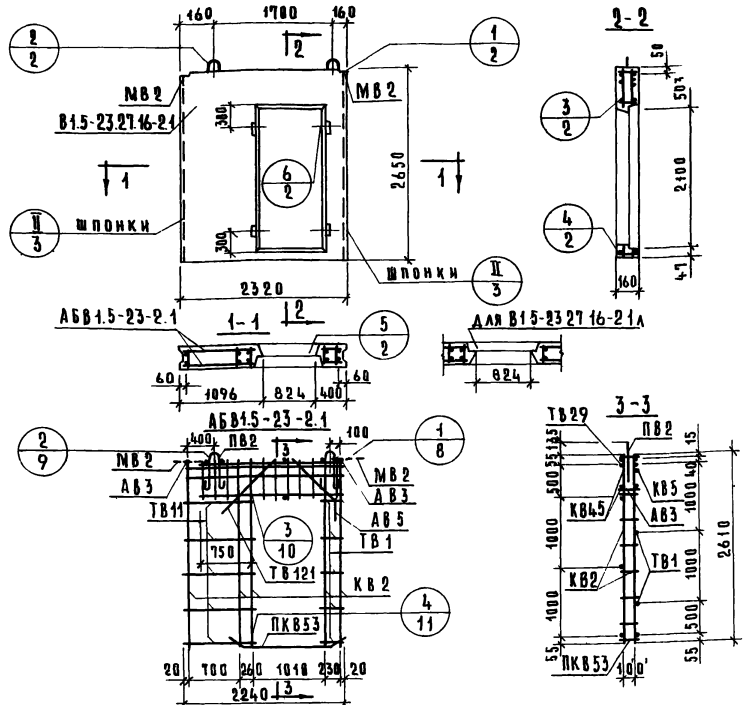

Характеристика изделия

Объем бетона		$м^3$	0.708
То же на $1м^2$ изделия		$м^3$	0.168
Вес		кг	1770
Площадь	Панели брутто	$м^2$	6.15
	Проема	$м^2$	1.66
	Панели, нетто	$м^2$	4.49
Марка бетона			150

Спецификация арматурных и закладных деталей на блок

Марка детали	К-во шт	№ листа	№ альбома
КВ2	5	1	В выпуск 2-1
КВ5	1	1	
КВ45	2	3	
ПКВ53	1	4	
ТВ1	6	5	
ТВ11	6	5	
ТВ29	1	5	
ТВ121	2	7	
АВ3	8	4	
АВ5	2	4	
МВ2	2	8	
ПВ2	2	4	

Выборка стали на изделие

Класс или марка стали	AIII		AII		AI		BI		ВСт.3кп	На изделие кг			На $1м^2$ изделия кг		
Диаметр профиль	ф8	ф12	ф10		ф12		ф4	ф5	-60×8	Армат. дет	Закл. дет.	Всего	Армат. дет.	Закл. дет.	Всего
Длина м	4.80	15.20	1.57		2.30		15.21	47.20	0.20						
Вес кг	1.90	13.50	0.97		2.04		1.50	7.27	0.76	26.29	1.73	27.95	5.84	0.39	6.23

Примечание

Детали опалубки и армирования см выпуск 0-1 данной серии

ТК 1971	Панели толщиной 160 мм	Серия 1.131-1	
	Панели В1.5-23.27.16-2.1 В1.5-23.27.16-2.1а. Арматурный блок АБВ1.5-23-2.1	Выпуск 1-2	Лист 15

Согласовано: Ст. научсотр. В. Карадев; Гл. технолог Н. Ганенский

Проверил: Рук. группы И. Умедман

Разработали: Гл. инж. отд. Б. Шлянин; Гл. инж. пр. Н. Рясинский; Рук. группы Н. Рясинский; Инженер М. Бурова; Рук. группы Е. Чукавина

Инв. № подл. | Подпись и дата | Взам. инв. №

ЦНИИЭП инженерных сооружений

11770-03

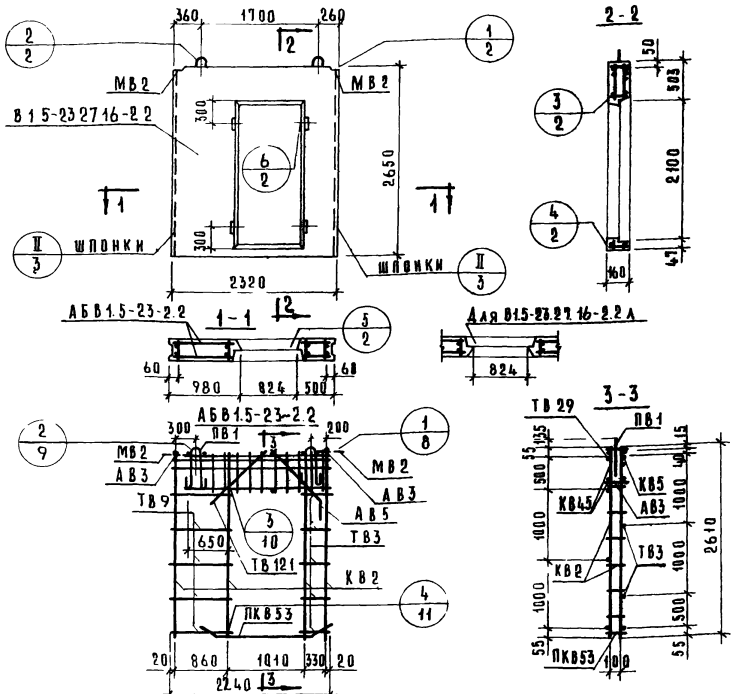

Характеристика изделия

Объем бетона		$м^3$	0706
Тоще на 1 $м^2$ изделия		кг	0160
Вес		кг	1770
Площадь	Панели брутто	$м^2$	615
	Проема		166
	Панели нетто		449
Марка бетона			150

Спецификация арматурных и закладных деталей на блок

Марка детали	К-во шт.	№ листа	№ альбома
КВ2	5	1	Выпуск 0-1
КВ5	1	1	
КВ45	2	3	
ПКВ53	1	4	
ТВ3	6	5	
ТВ9	6	5	
ТВ29	1	5	
ТВ121	2	7	
АВ3	8	4	
АВ5	2	4	
МВ2	2	8	
ПВ1	2	4	

Выборка стали на изделие

Класс или марка стали	AIII		AII		AI		BI		ВСт.3кп		На изделие кг			На 1 $м^2$ изделия кг		
Диаметр, профиль	ф8	ф12	ф10		ф10		ф4	ф5	-60×8		Армат. дет.	Закл. дет.	Всего	Армат. дет.	Закл. дет.	Всего
Длина м	4.80	15.20	1.57		1.90		15.21	47.20	0.20							
Вес кг	1.90	13.50	0.97		1.17		1.50	7.27	0.76		25.33	1.73	27.05	5.66	0.39	6.05

Примечание

Детали опалубки и армирования см выпуск 0-1 данной серии

ТК	Панели толщиной 160 мм	Серия 1.131-1	
1971	Панели В1.5-23.27.16-2.2; В1.5-23.27.16-2.2а. Арматурный блок АБВ1.5-23-2.2	Выпуск 1-2	Лист 16

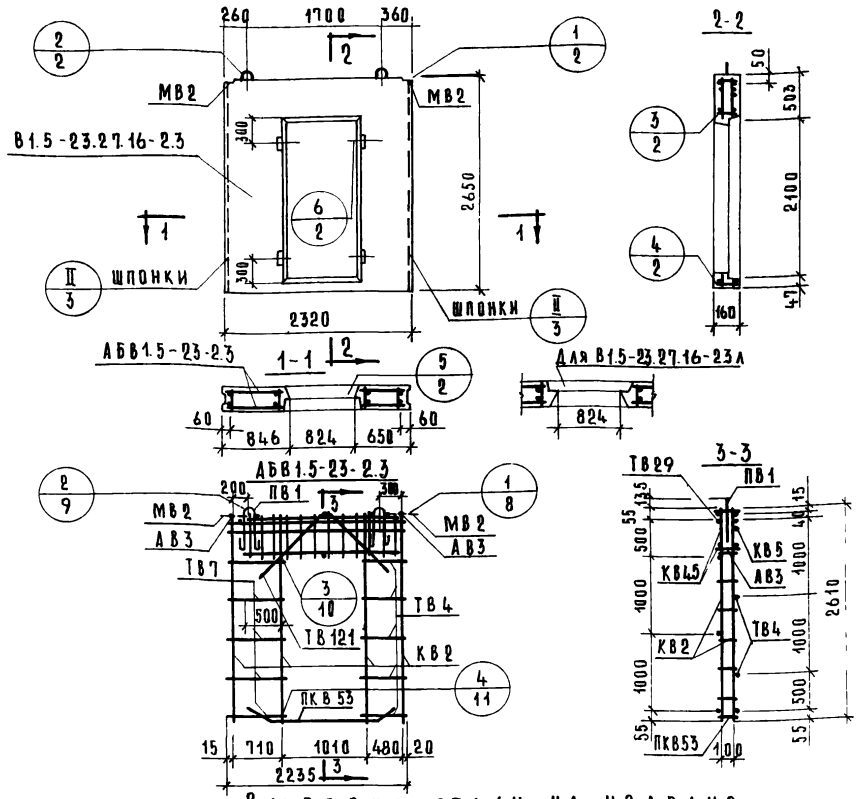

Характеристика изделия

Объем бетона		$м^3$	0.706
То же на 1 $м^2$ изделия			0.160
Вес		кг	1770
Площадь	Панели брутто	$м^2$	6.15
	Проема		1.66
	Панели нетто		4.49
Марка бетона			150

Спецификация арматурных и закладных деталей на блок

Марка детали	К-во шт.	№ листа	№ альбома
КВ2	5	1	Выпуск 2-1
КВ5	1	1	
КВ45	2	3	
ПКВ53	1	4	
ТВ4	6	5	
ТВ7	6	5	
ТВ29	1	5	
ТВ121	4	7	
АВ3	8	4	
МВ2	2	8	
ПВ1	2	4	

Выборка стали на изделие

Класс или марка стали	AIII		AII		AI		BI		ВСт.3кп		На изделие кг			На 1 $м^2$ изделия кг		
Диаметр, профиль	ф8	ф12	ф10		ф10		ф4	ф5	60×8		Армат. дет.	Закл. дет.	Всего	Армат. дет.	Закл. дет.	Всего
Длина, м	4.80	15.20	1.57		1.90		15.21	47.20	0.20							
Вес, кг	1.90	13.50	0.97		1.17		1.50	7.27	0.76		25.33	1.73	27.05	5.66	0.39	6.05

Примечание

Детали опалубки и армирования см. выпуск 0-1 данной серии

ТК 1971	Панели толщиной 160 мм	Серия 1.131-1	
	Панели В1.5-23.27.16-2.3; В1.5-23.27.16-2.3л. Арматурный блок АБВ1.5-23-2.3	Выпуск 1-2	Лист 17

Согласовано: Ст. инж. отд. В. Королев; Гл. технолог И. Ганжинский

Нач. отд. Б. Шляпин; Гл. инж. отд. Н. Росинский; Гл. инж. пр. Н. Росинский; Рук. гр. М. Бурова; Инженер Е. Чукавин; Рук. группы Д. Умедман

ЦНИИЭП инженерных сооружений

Взамен

Инвен. №

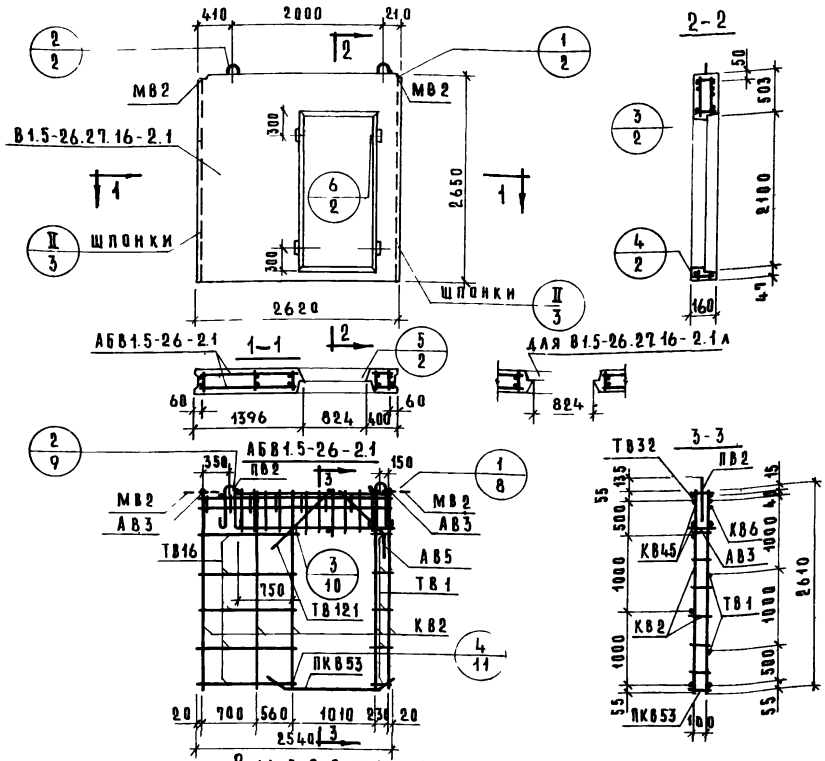

Характеристика изделия

Объем бетона		$м^3$	0.832
То же на 1 $м^2$ изделия		$м^3$	0.160
Вес		кг	2080
Площадь	Панели брутто	$м^2$	6.95
	Проема	$м^2$	1.66
	Панели нетто	$м^2$	5.29
Марка бетона			150

Спецификация арматурных и закладных деталей на блок

Марка детали	К-во шт.	№ листа	№ альбома
КВ2	5	1	Выпуск 2-1
КВ6	1	1	
КВ45	2	3	
ПКВ53	1	4	
ТВ1	6	5	
ТВ16	6	5	
ТВ32	1	6	
ТВ121	2	7	
АВ3	8	4	
АВ5	2	4	
МВ2	2	8	
ПВ2	2	4	

Выборка стали на изделие

Класс или марка стали	AIII		AII		AI		BI		Вст.3кп		На изделие кг			На 1 $м^2$ изделия кг		
Диаметр, профиль	ф8	ф12	ф10		ф12		ф4	ф5	-60×8		Армат. дет.	Закл. дет.	Всего	Армат. дет.	Закл. дет.	Всего
Длина, м	4.80	12.40	1.57		2.30		17.41	42.10	0.20							
Вес, кг	1.90	11.01	0.97		2.04		1.71	6.49	0.75		23.14	1.73	24.86	4.37	0.33	4.70

Примечание

Детали опалубки и армирования см. выпуск 0-1 данной серии

ТК 1971	Панели толщиной 160 мм	Серия 1.131-1
	Панели В1.5-26.27.16-2.1; В1.5-26.27.16-2.1л Арматурный блок АБВ1.5-26-2.1	Выпуск 1-2 / Лист 18

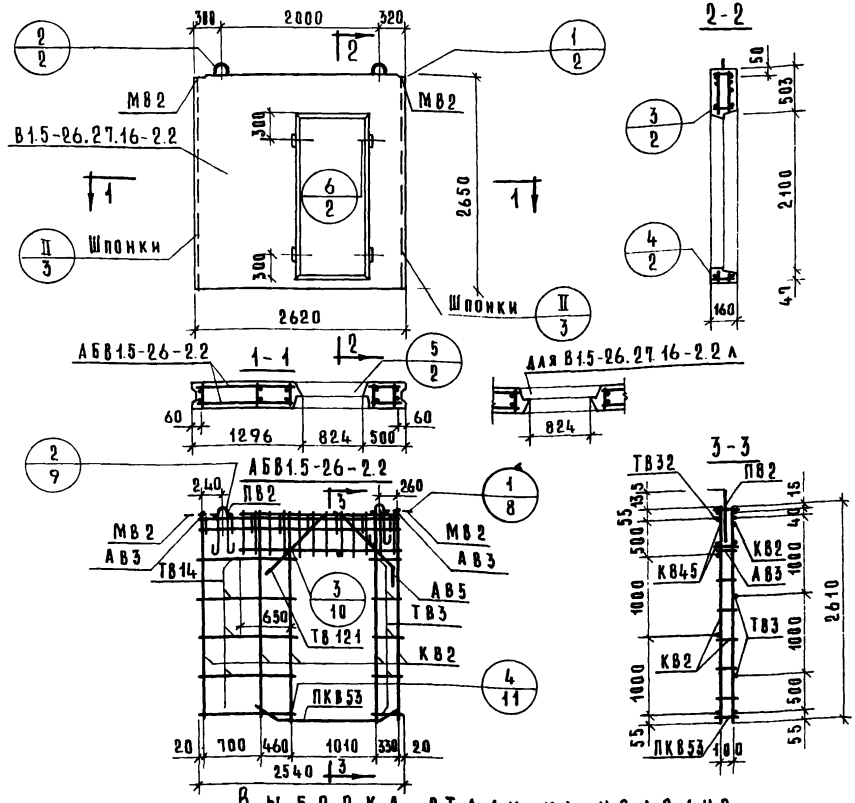

Характеристика изделия

Объем бетона		$м^3$	0.832
То же на 1 $м^2$ изделия		$м^3$	0.160
Вес		кг	2080
Площадь	Панели брутто	$м^2$	6.95
	Проема	$м^2$	1.66
	Панели нетто	$м^2$	5.29
Марка бетона			150

Спецификация арматурных и закладных деталей на блок

Марка детали	К-во шт.	№ листа	№ альбома
КВ2	5	1	Выпуск 2-1
КВ6	1	1	
КВ45	2	3	
ПКВ53	1	4	
ТВ3	6	5	
ТВ14	6	5	
ТВ32	1	6	
ТВ121	2	7	
АВ3	8	4	
АВ5	2	4	
МВ2	2	8	
ПВ2	2	4	

Выборка стали на изделие

Класс или марка стали	AIII		AII		AI		BI		Вст.3 кп1		На изделие кг			На 1 $м^2$ изделия кг		
Диаметр, профиль	ф8	ф12	ф10		ф12		ф4	ф5	-60×8		Армат. дет.	Закл. дет.	Всего	Армат. дет.	Закл. дет.	Всего
Длина, м	4.80	15.20	1.57		2.30		17.41	47.80	0.20							
Вес, кг	1.90	13.50	0.97		2.04		1.71	7.36	0.75		26.51	1.73	28.23	5.01	0.33	5.34

Примечание

Детали опалубки и армирования см. выпуск 0-1 данной серии

ТК 1971	Панели толщиной 160 мм	Серия 1.131-1	
	Панели В1.5-26.27.16-2.2; В1.5-26.27.16-2.2л. Арматурный блок АБВ1.5-26-2.2	Выпуск 1-2	Лист 19

Согласовано: Ст. инж. сектор. В. Королев; Гл. техн. ВОЛГ Н. Гинсинский

Проверил: Д. Умедман

Разработал: Б. Шаяпин; Н. Росинский; Н. Росинский; М. Бурова; Е. Чукавина

Гл. инж. отд. Н. Росинский; Гл. инж. пр. Н. Росинский; Рук. группы М. Бурова; Инженер Е. Чукавина; Рук. группы Д. Умедман

Инв. № подл. | Подпись и дата | Взамен инв. №

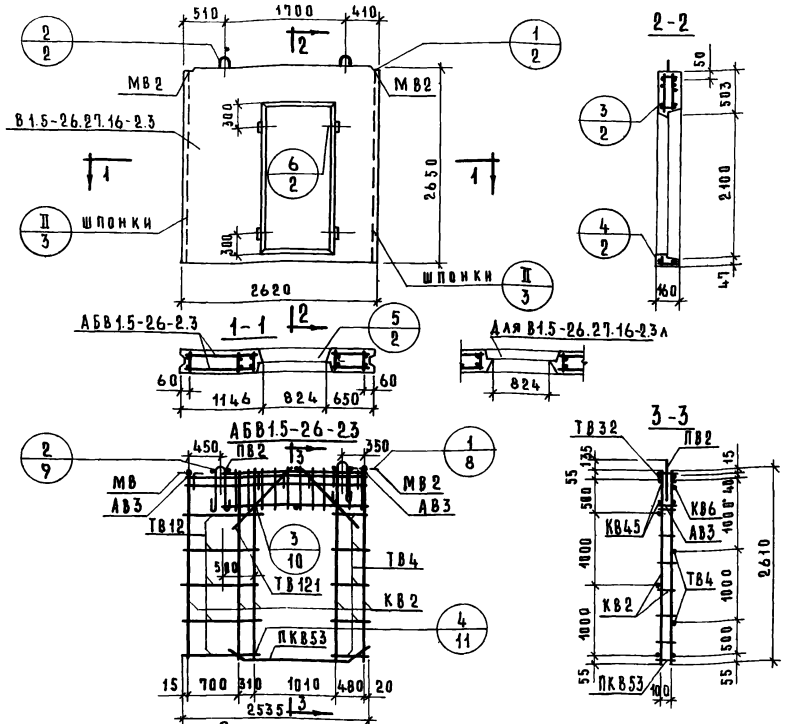

Характеристика изделия

Объем бетона		$м^3$	0.832
То же на 1 $м^2$ изделия			0.160
Вес		кг	2080
Площадь	Панели брутто	$м^2$	6.95
	Проема		1.66
	Панели нетто		5.29
Марка бетона			150

Спецификация арматурных и закладных деталей на блок

Марка детали	К-во шт.	№ листа	№ альбома
КВ2	5	1	Выпуск 2-1
КВ6	1	1	
КВ45	2	3	
ПКВ53	1	4	
ТВ4	6	5	
ТВ12	6	5	
ТВ32	1	6	
ТВ121	4	7	
АВ3	8	4	
МВ2	2	8	
ПВ2	2	4	

Выборка стали на изделие

Класс или марка стали	AIII		AII		AI		BI		Вст3кпI	На изделие кг			На 1 $м^2$ изделия кг		
Диаметр, профиль	ф8	ф12	ф10		ф12		ф4	ф5	-60×8	Армат. дет.	Закл. дет.	Всего	Армат. дет.	Закл. дет.	Всего
Длина, м	4.80	15.20	1.57		2.30		17.41	47.80	0.20						
Вес, кг	1.90	13.50	0.97		2.04		1.71	7.36	0.75	26.51	1.73	28.23	5.01	0.33	5.34

Примечание

Детали опалубки и армирования см выпуск 0-1 данной серии

ТК	Панели толщиной 160 мм	Серия 1.131-1	
1971	Панели В1.5-26.27.16-2.3, В1.5-26.27.16-2.3л Арматурный блок АБВ1.5-26-23	Выпуск 1-2	Лист 20

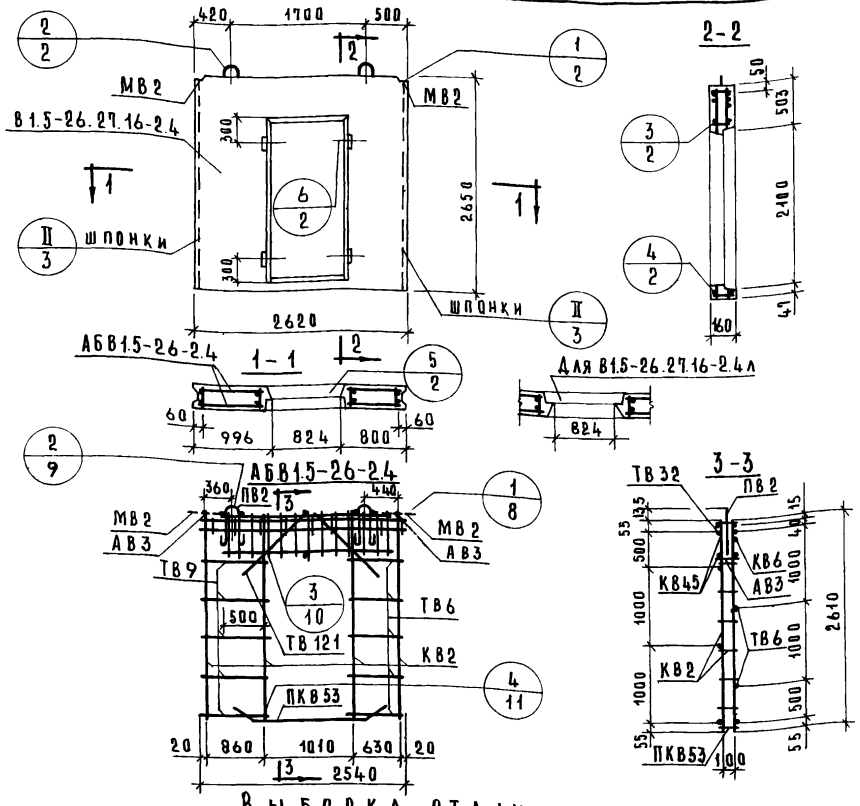

Характеристика изделия

Объем бетона		$м^3$	0.832
То же на $1 м^2$ изделия			0.160
Вес		кг	2080
Площадь	Панели брутто	$м^2$	6.95
	Проема		1.66
	Панели нетто		5.29
Марка бетона			150

Спецификация арматурных и закладных деталей на блок

Марка детали	К-во шт.	№ листа	№ альбома
КВ2	5	1	Выпуск 2-1
КВ6	1	1	
КВ45	2	3	
ПКВ53	1	4	
ТВ6	6	5	
ТВ9	6	5	
ТВ32	1	6	
ТВ121	4	7	
АВ3	8	4	
МВ2	2	8	
ПВ2	2	4	

Выборка стали на изделие

Класс или марка стали	AIII		AII		AI	BI		Вст.3 кп1		На изделие кг			На $1 м^2$ изделия кг		
Диаметр, профиль	ф8	ф12	ф10		ф12	ф4	ф5	-60×8		Армат. дет.	Закл. дет.	Всего	Армат. дет.	Закл. дет.	Всего
Длина, м	4.80	15.20	1.57		2.30	17.41	47.80	0.20							
Вес, кг	1.90	13.50	0.97		2.04	1.71	7.36	0.75		26.51	1.73	28.23	5.01	0.33	5.34

Примечание

Детали опалубки и армирования см. выпуск 0-1 данной серии

Согласовано: Ст. инж. сотр. В. Королев; Гл. технолог Ю. Лайсинский	Нач. отд. Б. Шляпин; Гл. инж. отд. Н. Росинский; Гл. инж. пр. И. Росинский; Рук. группы М. Бурова; Инженер Е. Чухванин	Дата; Инв. №; Взамен №
Проверил: А. Умедман; Рук. группы Е. Чухванин		

ЦНИИЭП жилища

ТК 1971

Панели толщиной 160 мм

Панели В1.5-26.27.16-2.4, В1.5-26.27.16-2.4л. Арматурный блок АБВ1.5-26-2.4

Серия 1.131-1 Выпуск 1-2 Лист 21

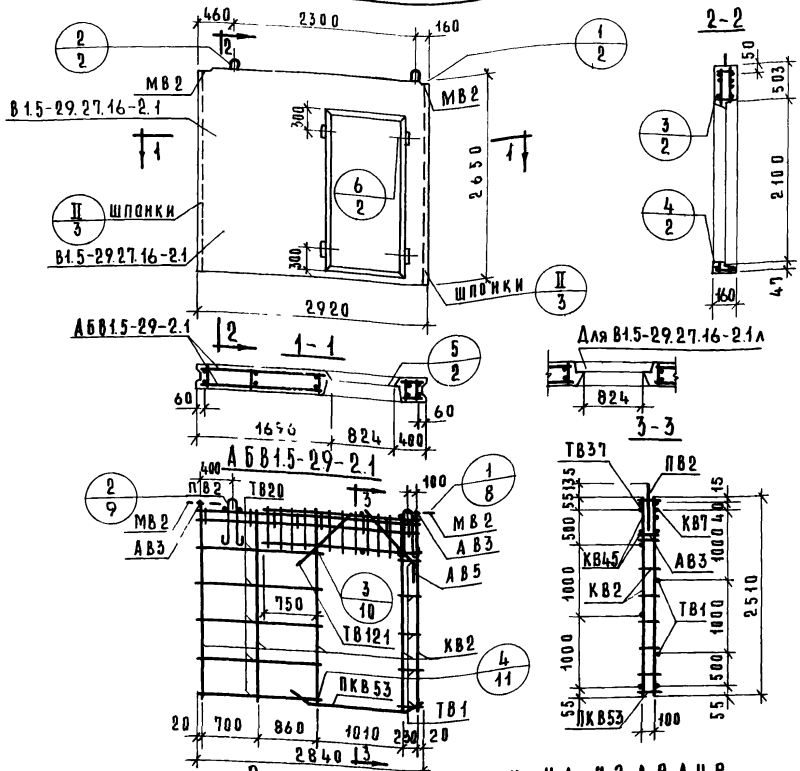

Характеристика изделия

Объем бетона		$м^3$	0.962
То же на 1 $м^2$ изделия			0.160
Вес		кг	2400
Площадь	Панели брутто	$м^2$	7.75
	Проема		1.66
	Панели нетто		6.09
Марка бетона			150

Спецификация арматурных и закладных деталей на блок

Марка детали	К-во шт.	№ листа	№ альбома
КВ2	5	1	Выпуск 2-1
КВ7	1	1	
КВ45	2	3	
ПКВ53	1	4	
ТВ1	6	5	
ТВ20	6	5	
ТВ37	1	6	
ТВ121	2	7	
АВ3	8	4	
АВ5	2	4	
МВ2	2	8	
ПВ2	2	4	

Выборка стали на изделие

Класс или марка стали	AIII		AII		AI		BI		ВСт.3кп		На изделие кг			На 1 $м^2$ изделия кг		
Диаметр, профиль	ф8	ф12	ф10		ф12		ф4	ф5	-60×8		Армат. дет.	Закл. дет.	Всего	Армат. дет.	Закл. дет.	Всего
Длина, м	4.80	15.20	1.57		2.30		19.61	48.20	0.2		26.81	1.73	28.54	4.42	0.18	4.60
Вес, кг	1.90	13.50	0.97		2.04		1.92	7.46	0.76							

Примечание

Детали опалубки и армирования см. выпуск 0-1 данной серии

ТК 1971	Панели толщиной 160 мм	Серия 1.131-1	
	Панели В1.5-29.27.16-2.1, В1.5-29.27.16-2.1л. Арматурный блок АБВ1.5-29-2.1	Выпуск 1-2	Лист 22

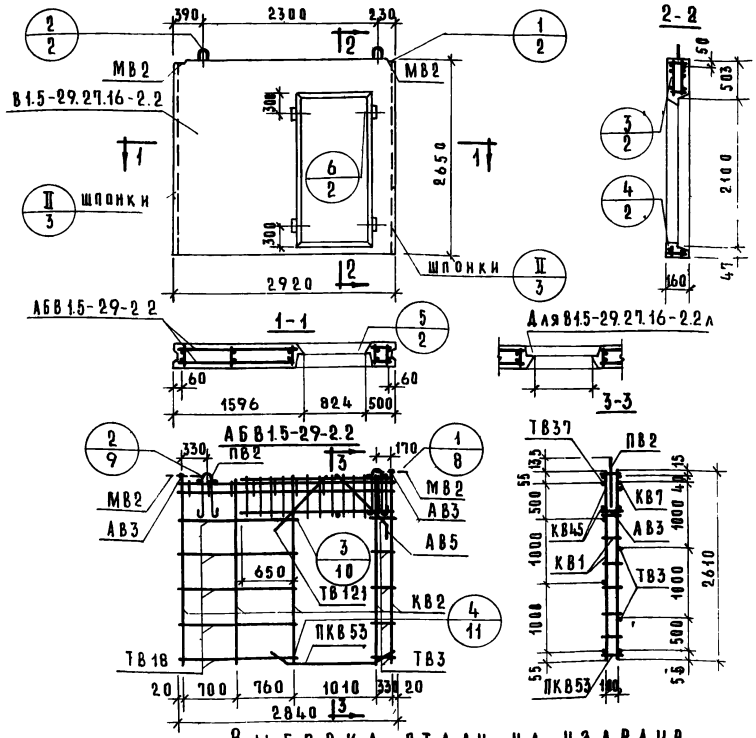

Характеристика изделия

Объем бетона		$м^3$	0.962
То же на 1 $м^2$ изделия		$м^3$	0.160
В.г.в		кг	2400
Площадь	Панели брутто	$м^2$	7.75
	Проема	$м^2$	1.66
	Панели нетто	$м^2$	6.09
Марка бетона			150

Спецификация арматурных и закладных деталей на блок

Марка детали	К-во шт.	№ листа	№ альбома
КВ2	5	1	Выпуск 2-1
КВ7	1	1	
КВ45	2	3	
ПКВ53	1	4	
ТВ3	6	5	
ТВ18	6	5	
ТВ37	1	6	
ТВ121	2	7	
АВ3	8	4	
АВ5	2	4	
МВ2	2	8	
ПВ2	2	4	

Выборка стали на изделие.

Класс или марка стали	AIII		AII		AI		BI		ВСт.3кп		На изделие кг			На $1м^2$ изделия кг		
Диаметр, профиль	ф8	ф12	ф10		ф12		ф4	ф5	-60×8		Армат. дет.	Закл. дет.	Всего	Армат. дет.	Закл. дет.	Всего
Длина, м	4.80	15.20	1.57		2.30		19.61	48.40	0.2							
Вес, кг	1.90	13.50	0.97		2.04		1.92	7.46	0.75		26.81	1.73	28.54	4.42	0.28	4.70

Примечание

Детали опалубки и армирования см. выпуск 0-1 данной серии

ТК 1971	Панели толщиной 160 мм	Серия 1.131-1	
	Панели В1.5-29.27.16-2.2; В1.5-29.27.16-2.2л. Арматурный блок АБВ1.5-29-2.2	Выпуск 1-2	Лист 23

Согласовано: Гл. инж. отд. Шляпин; Гл. инж. пр. Роснинский; Рук. гр. Бурова; Инженер Чукавина; Ст. науч. сотр. Королев; Гл. технолог Ляскинский; Гл. конструктор Умедалов

Инв. № взамен; Дата

Институт Сантехпроект

11770-03 42

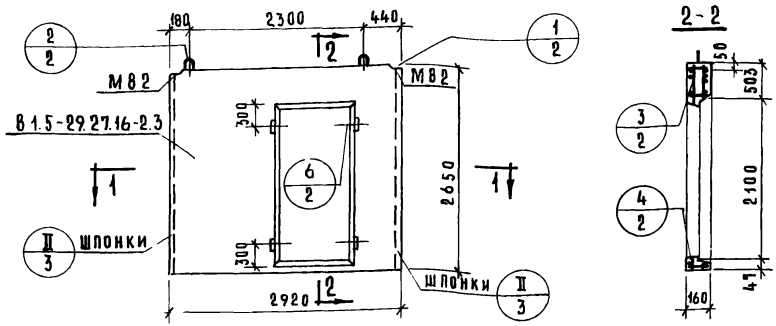

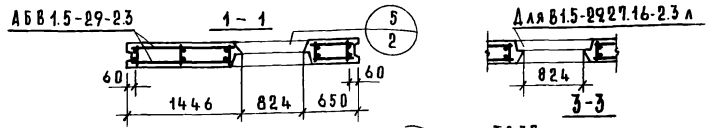

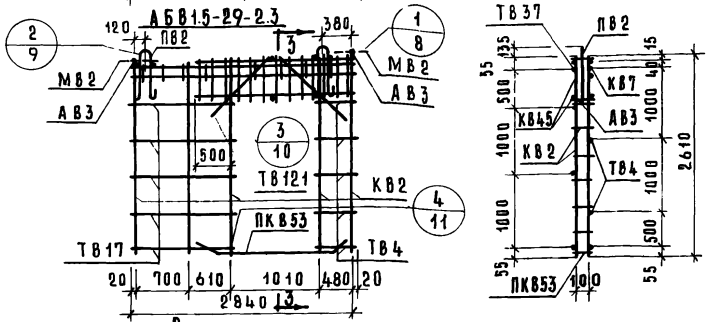

Характеристика изделия

Объем бетона		$м^3$	0.962
То же на $1 м^2$ изделия			0.160
Вес		кг	2400
Площадь	Панели брутто	$м^2$	7.75
	Проема		1.66
	Панели нетто		6.09
Марка бетона			150

Спецификация арматурных и закладных деталей на блок

Марка детали	К-во шт.	№ листа	№ альбома
КВ2	5	1	Выпуск 2-1
КВ7	1	1	
КВ45	2	3	
ПКВ53	1	4	
ТВ4	6	5	
ТВ17	6	5	
ТВ37	1	6	
ТВ121	4	7	
АВ3	8	4	
МВ2	2	8	
ПВ2	2	4	

Выборка стали на изделие

Класс или марка стали	AIII		AII		AI		BI		ВСт3кп		На изделие кг			На $1 м^2$ изделия кг		
Диаметр, профиль	ф8	ф12	ф10		ф12		ф4	ф5	-60×8		Армат. дет.	Закл. дет.	Всего	Армат. дет.	Закл. дет.	Всего
Длина, м	4.80	15.20	1.57		2.30		19.61	48.40	0.20							
Вес, кг	1.96	13.50	0.97		2.04		1.92	7.45	0.75		26.81	1.73	28.54	4.42	0.28	4.70

Примечание

Детали опалубки и армирования см. выпуск 0-1 данной серии.

ТК	Панели толщиной 160 мм	Серия 1.131-1	
1971	Панели В 29.27.16-2.3; В1.5-29.27.16-2.3л. Арматурный блок АБВ1.5-29-2.3	Выпуск 1-2	Лист 24

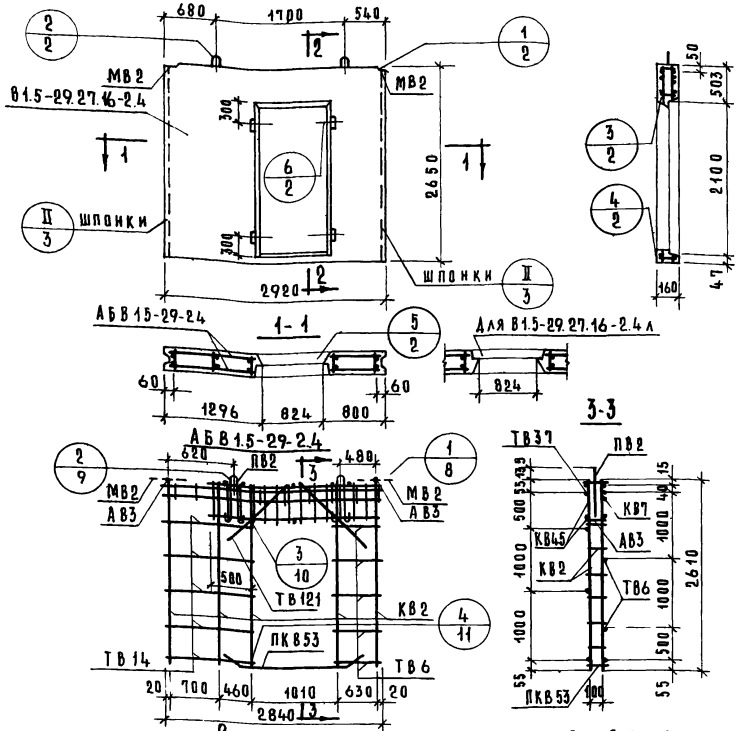

Характеристика изделия

Объем бетона		$м^3$	0.962
То же на $1м^2$ изделия			0.160
Вес		кг	2400
Площадь	Панели брутто	$м^2$	7.75
	Проема		1.66
	Панели нетто		6.09
Марка бетона			150

Спецификация арматурных и закладных деталей на блок

Марка детали	К-во шт	№ листа	№ альбома
КВ2	5	1	Выпуск 2-1
КВ7	1	1	
КВ45	2	3	
ПКВ53	1	4	
ТВ6	6	5	
ТВ14	6	5	
ТВ37	1	6	
ТВ121	4	7	
АВ3	8	4	
МВ2	2	8	
ПВ2	2	4	

Выборка стали на изделие

Класс или марка стали	AIII		AII		AI		BI		BCт.3кп		На изделие кг			На $1м^2$ изделия кг		
Диаметр профиль	ф8	ф12	ф10		ф12		ф4	ф5	-60×8		Армат. дет.	Закл. дет.	Всего	Армат. дет.	Закл. дет.	Всего
Длина, м	4.80	15.20	1.57		2.30		19.61	48.40	0.2							
Вес, кг	1.90	13.50	0.97		2.04		1.92	7.46	0.75		26.81	1.73	28.54	4.42	0.28	4.70

Примечание

Детали опалубки и армирования см. выпуск 0-1 данной серии

ТК	Панели толщиной 160 мм	Серия 1.131-1	
1971	Панели В1.5-29.27.16-2.4; В1.5-29.27.16-2.4 л. Арматурный блок АБВ1.5-29-2.4	Выпуск 1-2	Лист 25

11770-03

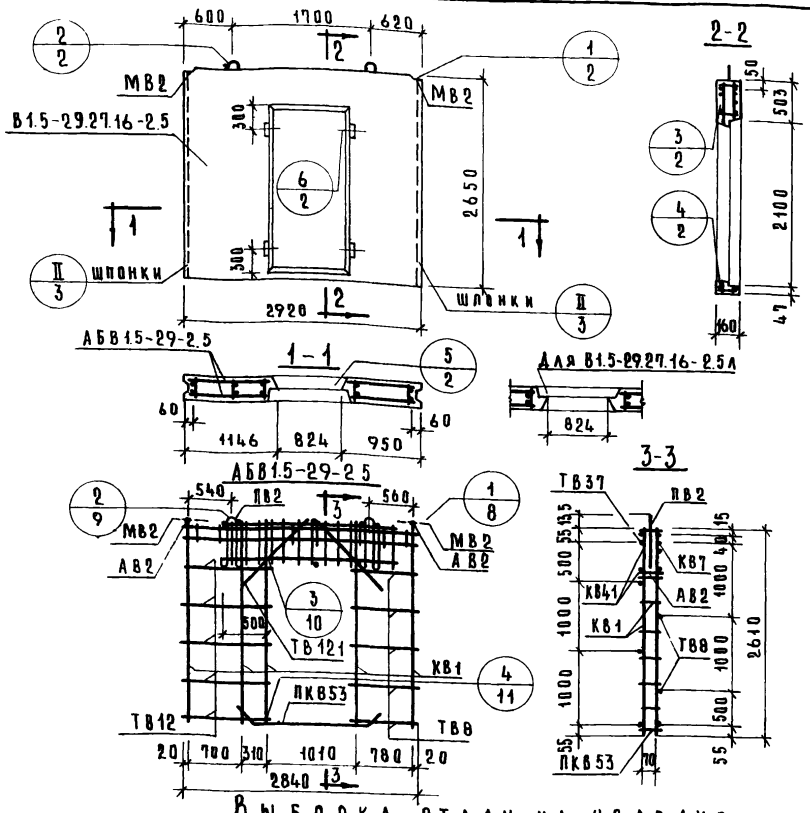

Характеристика изделия

Объем бетона		$м^3$	0.962
То же на 1 $м^2$ изделия			0.160
Вес		кг	2400
Площадь	Панели брутто	$м^2$	7.75
	Проема		1.66
	Панели нетто		6.09
Марка бетона			150

Спецификация арматурных и закладных деталей на блок

Марка детали	К-во шт.	№ листа	№ альбома
КВ1	5	1	Выпуск 2-1
КВ7	1	1	
КВ41	1	3	
ПКВ53	1	4	
ТВ8	6	5	
ТВ12	6	5	
ТВ37	1	6	
ТВ121	4	7	
АВ2	8	4	
МВ2	2	8	
ПВ2	2	4	

Выборка стали на изделие

Класс или марка стали	AIII		AII		AI		BI		ВСт3кп		На изделие кг			На 1 $м^2$ изделия кг		
Диаметр профиль	ф8	ф12	ф10		ф12		ф4	ф5	-60×8		Армат. дет.	Закл. дет.	Всего	Армат. дет.	Закл. дет.	Всего
Длина, м	4.80	15.20	1.57		2.30		19.61	48.40	0.2							
Вес, кг	1.90	13.50	0.97		2.04		1.92	7.46	0.75		26.81	1.73	28.54	4.42	0.28	4.70

Примечание.
Детали опалубки и армирования см выпуск 0-1 данной серии

ТК	Панели толщиной 160 мм	Серия 1.131-1	
1971	Панели В1.5-29.27.16-2.5, В1.5-29.27.16-2.5л; Арматурный блок АБВ1.5-29-2.5	Выпуск 1-2	Лист 26

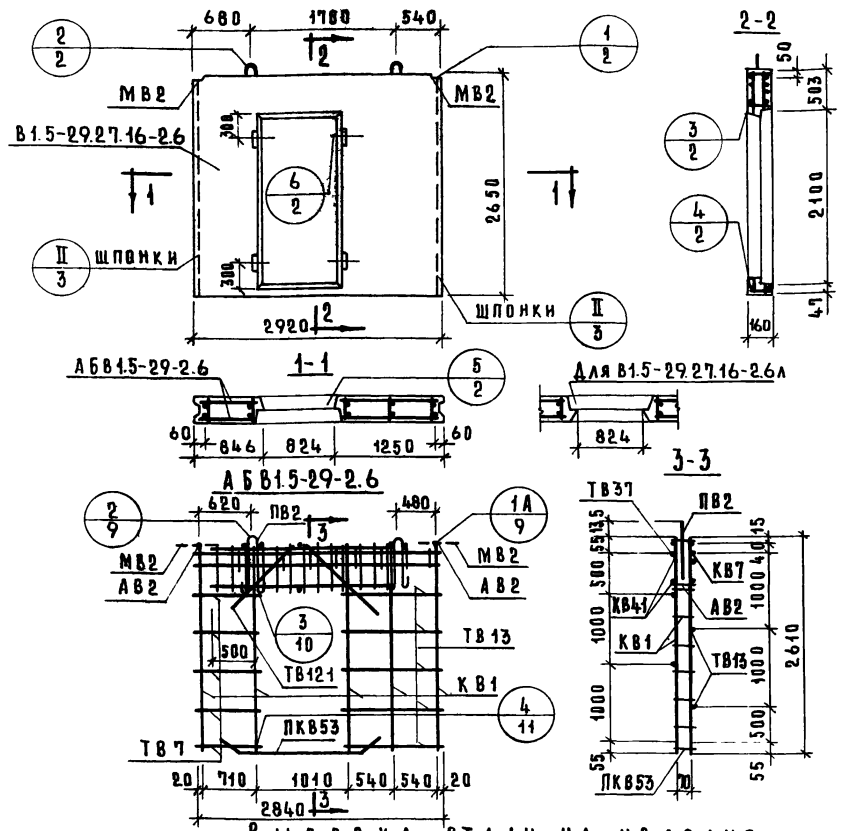

Характеристика изделия

Объем бетона		$м^3$	0.962
То же на $1 м^2$ изделия			0.160
Вес		кг	2400
Площадь	Панели брутто	$м^2$	7.75
	Проема		1.66
	Панели нетто		6.09
Марка бетона			150

Спецификация арматурных и закладных деталей на блок

Марка детали	К-то шт.	№ листа	№ альбома
КВ1	5	1	Выпуск 2-1
КВ7	1	1	
КВ41	1	3	
ПКВ53	1	4	
ТВ7	6	5	
ТВ13	6	5	
ТВ37	1	6	
ТВ121	4	7	
АВ2	8	4	
МВ2	2	8	
ПВ2	2	4	

Выборка стали на изделие

Класс или марка стали	AIII		AII		AI		BI		ВСт.3кп		На изделие кг			На $1 м^2$ изделия кг		
Диаметр, профиль	ф8	ф12	ф10		ф12		ф4	ф5	-60×8		Армат. дет.	Закл. дет.	Всего	Армат. дет.	Закл. дет.	Всего
Длина, м	4.80	15.20	1.57		2.30		19.61	48.40	0.20							
Вес, кг	1.90	13.50	0.97		2.04		1.92	7.46	0.76		26.81	1.73	28.54	4.42	0.28	4.70

Примечание

Детали опалубки и армирования см. выпуск 0-1 данной серии

ТК 1971	Панели толщиной 160 мм	Серия 1.131-1	
	Панели В1.5-29.27.16-2.6; В1.5-29.27.16-2.6л. Арматурный блок АБВ1.5-29-2.6	Выпуск 1-2	Лист 27

Согласовано: ст. инж. котр. В. Королев; гл. технолог Н. Гайсинский

Проверил: А. Эмедман

Нач. отд. Б. Шлапин; Гл. инж. проекта Н. Росчинский; Гл. инж. пр. Н. Росчинский; Инженер М. Бурова; Арх. гр. Е. Чухавина; Рук. гр.

ЦНИИЭП жилища

Инв. № | Взамен | Дата

1770-03 46

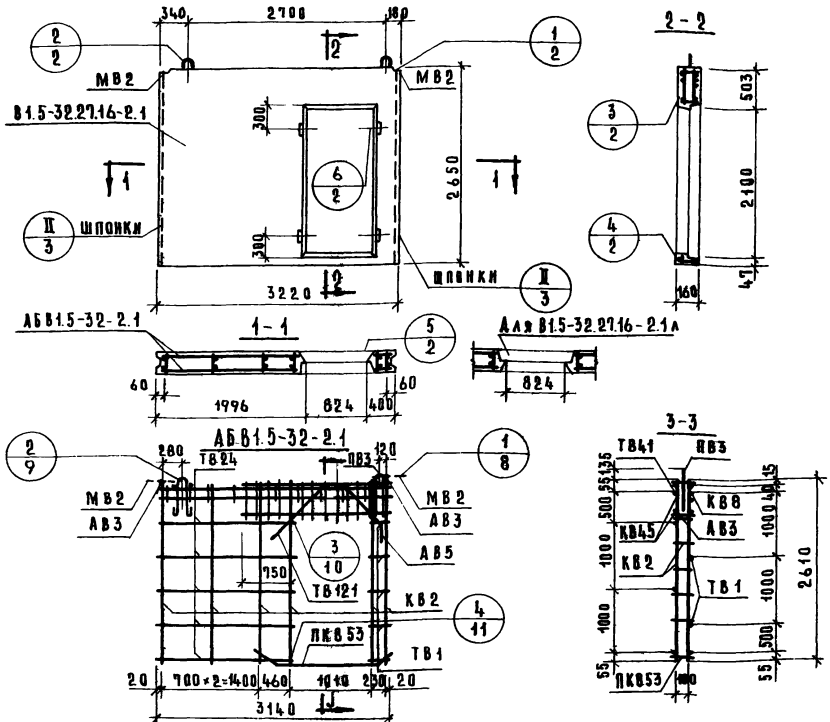

Характеристика изделия

Объем бетона		$м^3$	1.082
То же на 1 $м^2$ изделия			0.160
Вес		кг	2720
Площадь	Панели брутто	$м^2$	8.55
	Проема		1.66
	Панели нетто		6.89
Марка бетона			150

Спецификация арматурных и закладных деталей на блок

Марка детали	К-во шт.	№ листа	№ альбома
КВ2	6	1	Выпуск 2-1
КВ8	1	1	
КВ45	2	3	
ПКВ53	1	4	
ТВ1	6	5	
ТВ24	6	5	
ТВ41	1	6	
ТВ121	2	7	
АВ3	8	4	
АВ5	2	4	
МВ2	2	8	
ПВ3	2	4	

Выборка стали на изделие

Класс или марка стали	AIII		AII		AI		BI		ВСт.3кп	На изделие кг			На 1 $м^2$ изделия кг		
Диаметр, профиль	ф8	ф12	ф10		ф14		ф4	ф5	-60×8	Армат. дет.	Закл. дет.	Всего	Армат. дет.	Закл. дет.	Всего
Длина, м	4.80	15.20	1.57		2.80		22.72	54.22	0.20						
Вес, кг	1.90	13.50	0.97		3.38		2.23	8.35	0.16	29.36	1.73	31.08	4.27	0.25	4.52

Примечание

Детали опалубки и армирования см выпуск 0-1 данной серии

ТК	Панели толщиной 160 мм.	Серия 1.131-1	
1971	Панели В1.5-32.27.16-2.1; В1.5-32.27.16-2.1л. Арматурный блок АБВ1.5-32-2.1	Выпуск 1-2	Лист 28

11770-03 47

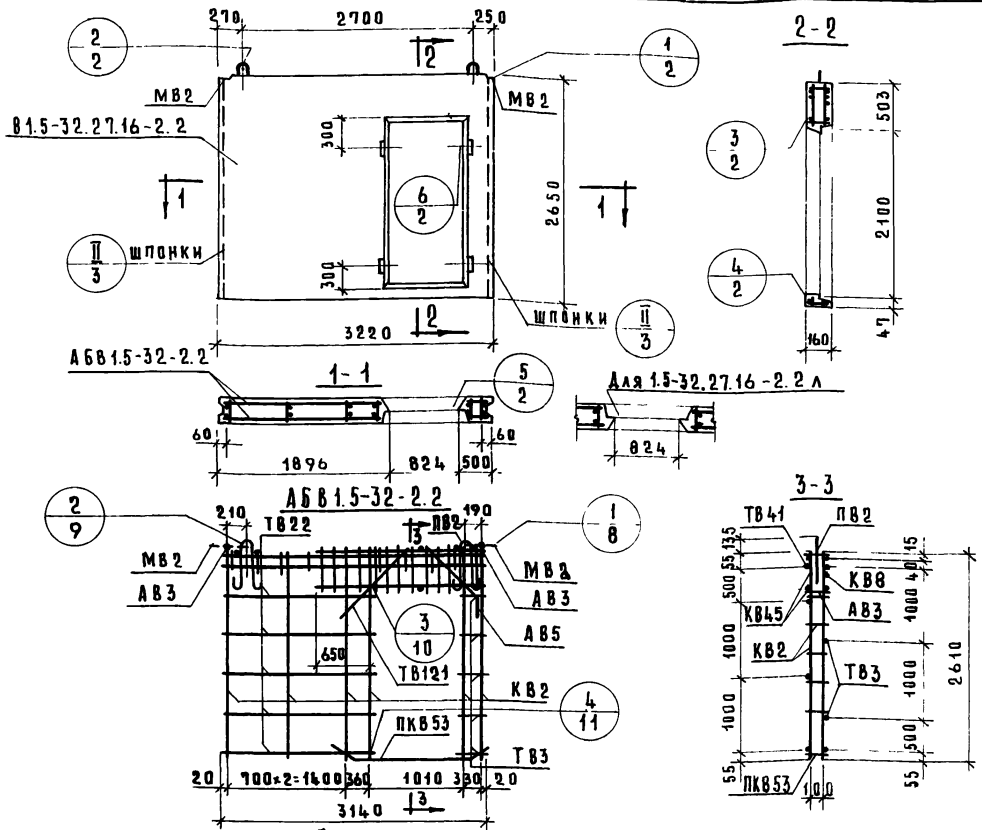

Характеристика изделия

Объем бетона		$м^3$	1.082
То же на $1 м^2$ изделия			0.160
Вес		кг	2720
Площадь	Панели брутто	$м^2$	8.55
	Проема		1.66
	Панели нетто		6.89
Марка бетона			150

Спецификация арматурных и закладных деталей на блок

Марка детали	К-во шт.	№ листа	№ альбома
КВ2	6	1	Выпуск 2-1
КВ8	1	1	
КВ45	2	3	
ПКВ53	1	4	
ТВ3	6	5	
ТВ22	6	5	
ТВ41	1	6	
ТВ121	2	7	
АВ3	8	4	
МВ2	2	8	
ПВ2	2	4	

Выборка стали на изделие

Класс или марка стали	AIII		AII		AI		BI		ВСт3кп		На изделие кг			На $1 м^2$ изделия кг		
Диаметр, профиль	ф8	ф12	ф10		ф12		ф4	ф5	-60×8		Армат. дет.	Закл. дет.	Всего	Армат. дет.	Закл. дет.	Всего
Длина, м	4.80	15.20	1.57		2.30		22.72	54.22	0.20							
Вес, кг	1.90	13.50	0.97		2.04		2.23	8.35	0.76		28.01	1.73	29.71	4.07	0.25	4.32

Примечание

Детали опалубки и армирования см выпуск 0-1 данной серии

ТК	Панели толщиной 160 мм	Серия 1.131-1
1971	Панели В1.5-32.27.16-2.2; В1.5-32.27.16-2.2 л. Арматурный блок АБВ1.5-32-2.2	Выпуск 1-2 / Лист 29

11770-03 48

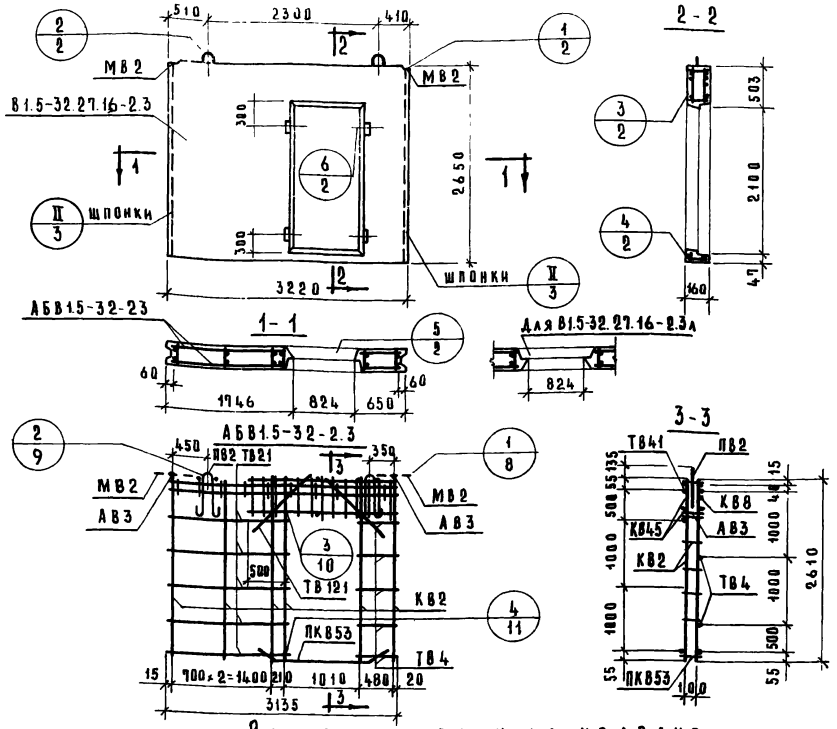

Характеристика изделия

Объем бетона		$м^3$	1.082
То же на $1 м^2$ изделия			0.160
Вес		кг	2720
Площадь	Панели брутто	$м^2$	8.55
	Проема		1.66
	Панели нетто		6.89
Марка бетона			150

Спецификация арматурных и закладных деталей на блок

Марка детали	К-во шт.	№ листа	№ альбома
КВ2	6	1	Выпуск 2-1
КВ8	1	1	
КВ45	2	3	
ПКВ53	1	4	
ТВ4	6	5	
ТВ21	6	5	
ТВ41	1	6	
ТВ121	4	7	
АВ3	8	4	
МВ2	2	8	
ПВ2	2	4	

Выборка стали на изделие

Класс или марка стали	AIII		AII		AI		BI		В Ст.3кп		На изделие кг			На $1 м^2$ изделия кг		
Диаметр профиль	ф8	ф12	ф10		ф12		ф4	ф5	-60×8		Армат. дет.	Закл. дет.	Всего	Армат. дет.	Закл. дет.	Всего
Длина, м	4.80	15.20	1.57		2.30		22.72	54.22	0.20							
Вес, кг	1.90	13.50	0.97		2.04		2.23	8.35	0.76		28.81	1.73	29.71	4.07	0.25	4.32

Примечание

Детали опалубки и армирования см выпуск 0-1 данной серии

ТК 1971	Панели толщиной 160 мм	Серия 1.131-1	
	Панели В1.5-32.27.16-2.3; В1.5-32.27.16-2.3л. Арматурный блок АБВ1.5-32-2.3	Выпуск 1-2	Лист 30

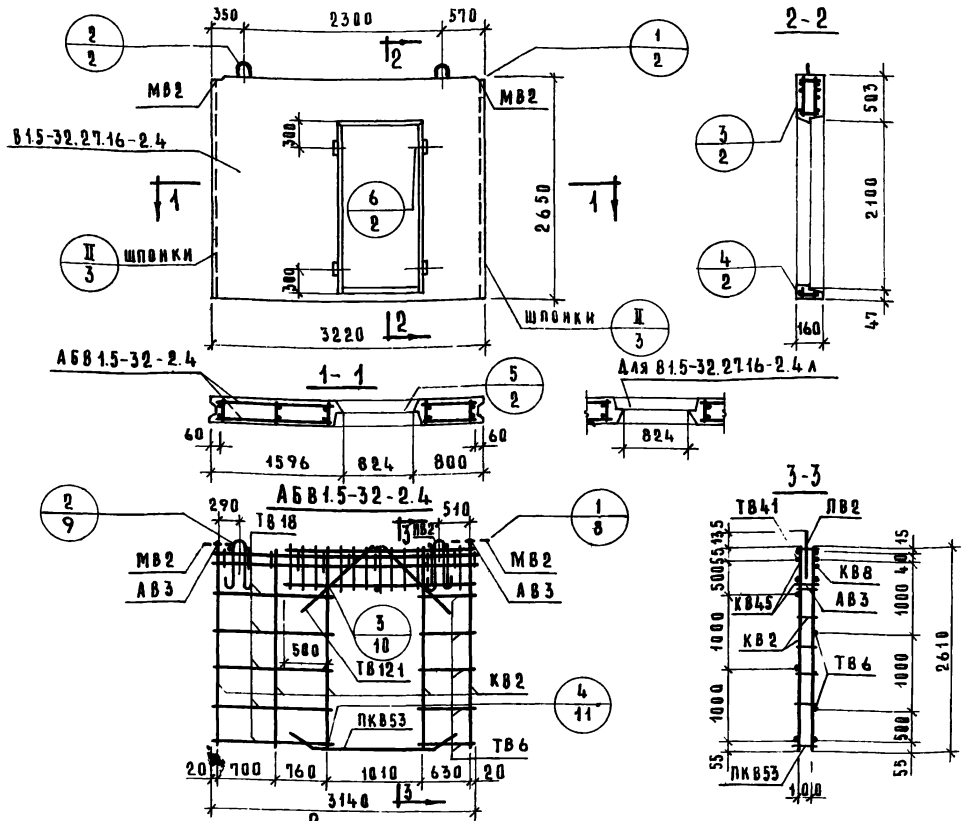

Характеристика изделия

Объем бетона		$м^3$	1.082
То же на $1м^2$ изделия			0.160
Вес		кг	2720
Площадь	Панели брутто	$м^2$	8.55
	Проема		1.66
	Панели нетто		6.89
Марка бетона			150

Спецификация арматурных и закладных деталей на блок

Марка детали	К-во шт.	№ листа	№ альбома
КВ2	5	1	Выпуск 2-1
КВ8	1	1	
КВ45	2	2	
ПКВ53	1	4	
ТВ6	6	5	
ТВ18	6	5	
ТВ41	1	6	
ТВ121	4	7	
АВ3	8	4	
МВ2	2	8	
ПВ2	2	4	

Выборка стали на изделие

Класс или марка стали	AIII		AII		AI		BI		В Ст.3кп		На изделие кг			На $1м^2$ изделия кг		
Диаметр, профиль	ф8	ф12	ф10		ф12		ф4	ф5	-60×8		Армат. дет.	Закл. дет.	Всего	Армат. дет.	Закл. дет.	Всего
Длина, м	4.80	15.20	1.57		2.30		21.81	49.00	0.20							
Вес, кг	1.90	13.50	0.97		2.04		2.14	7.55	0.76		24.14	1.73	28.84	3.95	0.25	4.20

Примечание

Детали опалубки и армирования см выпуск 0-1 данной серии

ТК 1971	Панели толщиной 160 мм	Серия 1.131-1
	Панели В1.5-32.27.16-2.4; В1.5-32.27.16-2.4л. Арматурный блок АБВ 5-32-2.4	Выпуск 1-2 / Лист 31

Согласовано: Ст.науч.сотр. В.Королев; Гл.технолог Ж.Гинсинский

Проверил: Б.Шлягин; Ж.Юсинский; М.Зурова; Е.Чухванцев; А.Змедман

Научн.дел.: Гл.инж.отд. Ж.Юсинский; Гл.инж.пр. М.Зурова; Рук.гр. Е.Чухванцев; Инженер

ЦНИИЭП жилища

Инв.№ | Взамен | Дата

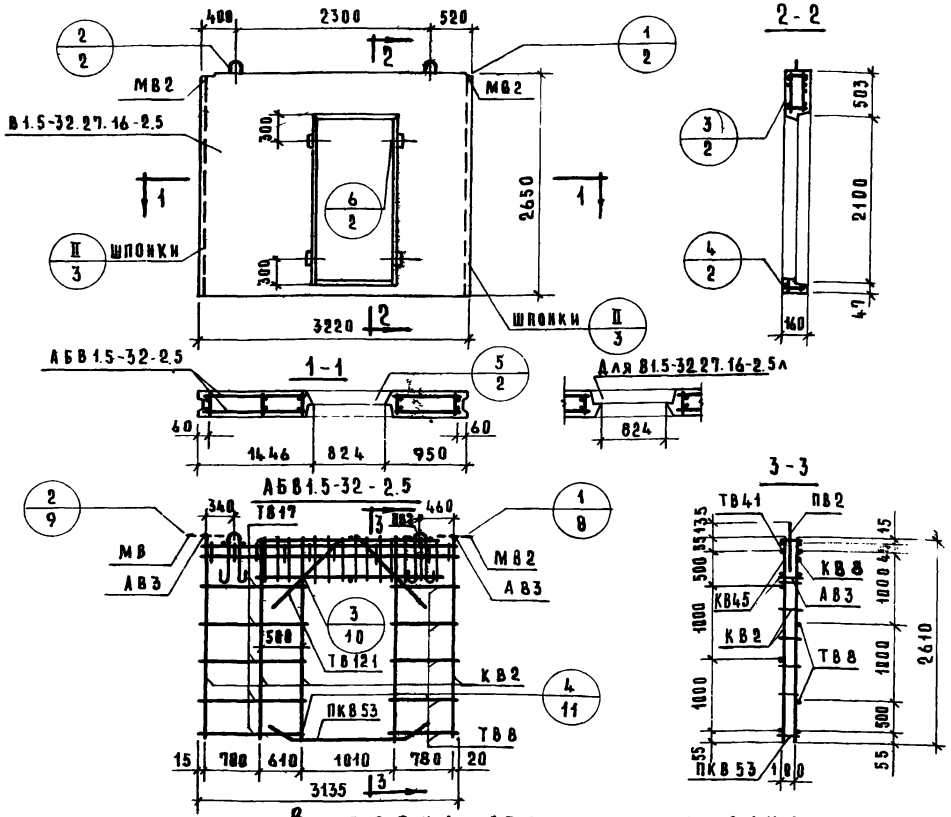

Характеристика изделия

Объем бетона		$м^3$	1.082
то же на 1 $м^2$ изделия			0.160
Вес		кг	2720
Площадь	Панели брутто	$м^2$	8.55
	Проема		1.66
	Панели нетто		6.89
Марка бетона			150

Спецификация арматурных и закладных деталей на блок

Марка детали	К-во шт.	№ листа	№ альбома
КВ2	5	1	Выпуск 2-1
КВ8	1	1	
КВ45	2	3	
ПКВ53	1	4	
ТВ8	6	5	
ТВ17	6	5	
ТВ41	1	4	
ТВ121	4	7	
АВ3	8	4	
МВ2	2	8	
АВ2	2	4	

Выборка стали на изделие

Класс или марка стали	AIII		AII		AI		BI		ВСт.3кп		На изделие кг			На 1 $м^2$ изделия кг		
Диаметр, профиль	ф 8	ф 12	ф 10		ф 12		ф 4	ф 5	-60×8		Армат. дет.	Закл. дет.	Всего	Армат. дет.	Закл. дет.	Всего
Длина, м	4.80	15.28	0.57		2.30		21.81	49.00	0.20							
Вес, кг	1.96	13.50	0.97		2.04		2.14	7.55	0.76		27.11	1.73	28.84	3.95	0.25	4.20

Примечание

Детали опалубки и армирования см. выпуск 0-1 данной серии

ТК 1971	Панели толщиной 160 мм	Серия 1.131-1
	Панели В1.5-32.27.16-2.5; В1.5-32.27.16-2.5л. Арматурный блок АБВ1.5-32-2.5	Выпуск 1-2 / Лист 32

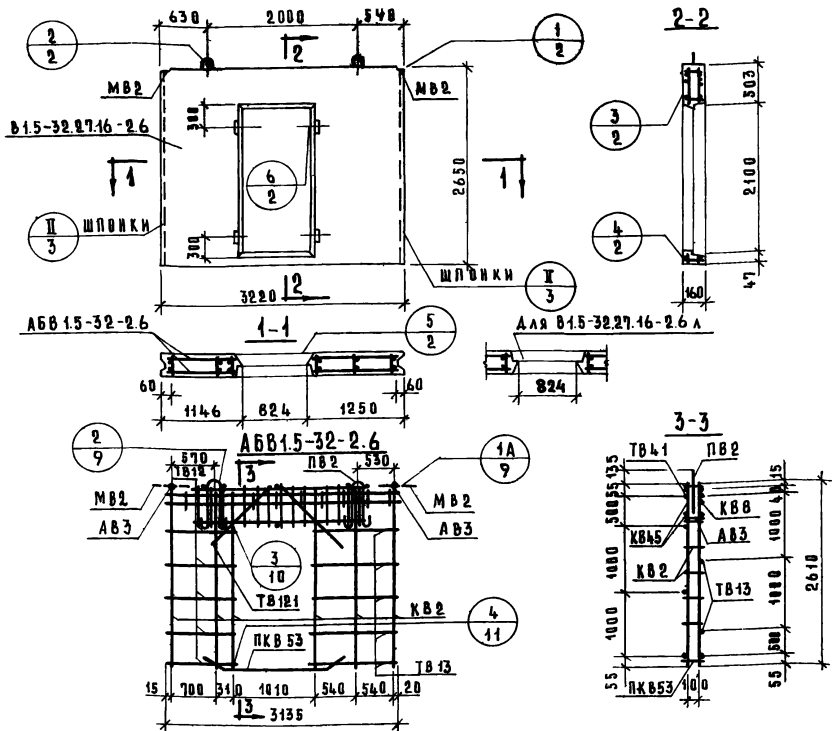

Характеристика изделия

Объем бетона		м³	1.082
То же на 1 м² изделия			0.160
Вес		кг	2720
Площадь	Панели брутто	м²	8.55
	Проема		1.66
	Панели нетто		6.89
Марка бетона			150

Спецификация арматурных и закладных деталей на блок

Марка детали	К-во шт.	№ листа	№ альбома
КВ2	6	1	Выпуск 2-1
КВ8	1	1	
КВ45	2	3	
ПКВ53	1	4	
ТВ12	6	5	
ТВ13	6	5	
ТВ41	1	6	
ТВ121	4	7	
АВ3	8	4	
МВ2	2	8	
ПВ2	2	4	

Выборка стали на изделие

Класс или марка стали	AIII		AII		AI		BI		ВСт3кп	На изделие кг			На 1 м² изделия кг		
Диаметр, профиль	ф 8	ф 12	ф 10		ф 12		ф 4	ф 5	-60×8	Армат. дет.	Закл. дет.	Всего	Армат. дет.	Закл. дет.	Всего
Длина, м	4.80	15.20	1.57		2.30		22.72	54.22	0.20						
Вес, кг	1.90	13.50	0.97		2.04		2.23	8.35	0.16	28.01	1.73	29.74	4.07	0.25	4.32

Примечание

Детали опалубки и армирования см выпуск 0-1 данной серии

ТК 1971	Панели толщиной 160 мм	Серия 1.131-1	
	Панели В1.5-32.27.16-2.6; В1.5-32.27.16-2.6л. Арматурный блок АБВ1.5-32-2.6	Выпуск 1-2	Лист 33

Нач. отдела	Б. Шляпин	Согласовано	Дата
Гл. инж. пр.	Н. Розинский	Ст. инж. стр.	В. Карлаев
Гл. инж. пр.	Ж. Роскинский	Ст. технолог	Н. Гаменский
Рук. гр.	М. Бурова	Проверил	Е. Чухлина
Инженер	Е. Чухлина		

Инв. № | Взамен

ЦНИИЭП

11770-03 52

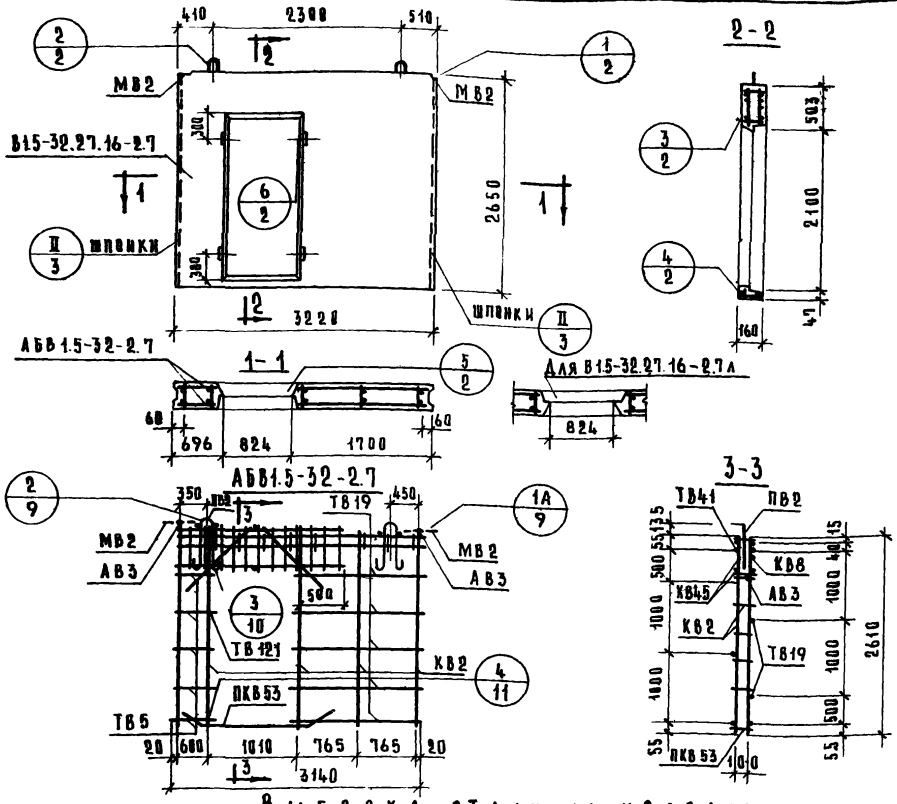

Характеристика изделия

Объем бетона	$м^3$	1.082
То же на $1 м^2$ изделия		0.160
Вес	кг	2720
Площадь: Панели брутто	$м^2$	6.55
Проема		1.66
Панели нетто		6.89
Марка бетона		150

Спецификация арматурных и закладных деталей на блок

Марка детали	К-во шт.	№ листа	№ альбома
КВ2	5	1	Выпуск 2-1
КВ8	1	1	
КВ45	2	3	
ПКВ53	1	4	
ТВ5	6	5	
ТВ19	6	5	
ТВ41	1	6	
ТВ121	4	7	
АВ3	8	4	
МВ2	2	8	
ПВ2	2	4	

Выборка стали на изделие

Класс или марка стали	AIII		AII		AI		BI		ВСт.3кп		На изделие кг			На $1 м^2$ изделия кг		
Диаметр профиль	ф8	ф12	ф10		ф12		ф4	ф5	-60×8		Армат. дет.	Закл. дет.	Всего	Армат. дет.	Закл. дет.	Всего
Длина, м	4.80	15.20	1.57		2.30		21.81	49.00	0.20							
Вес, кг	1.90	13.50	0.97		2.04		2.14	7.55	0.76		27.12	1.73	28.84	3.95	0.25	4.20

Примечание

Детали опалубки и армирования см выпуск 0-1 данной серии

ТК 1971	Панели толщиной 160 мм	Серия 1.131-1	
	Панели В15-32.27.16-2.7, В15-32.27.16-2.7л. Арматурный блок АБВ1.5-32-2.7	Выпуск 1-2	Лист 34

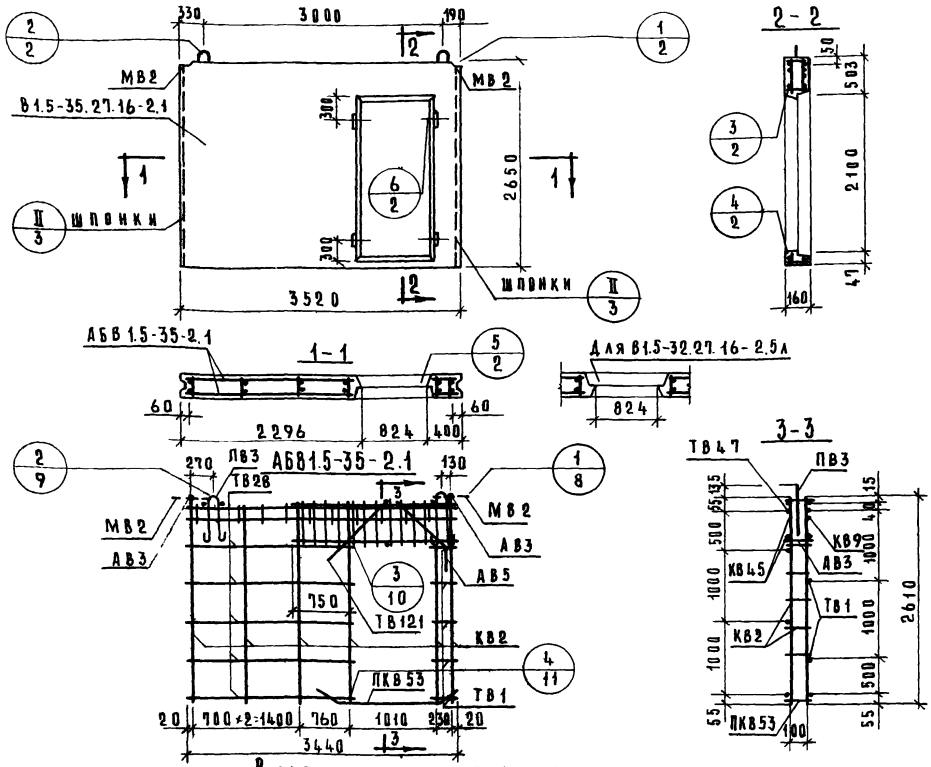

Характеристика изделия

Объем бетона		$м^3$	1.212
То же на 1 $м^2$ изделия			0.160
Вес		кг	3030
Площадь	Панели брутто	$м^3$	9.33
	Проема		1.66
	Панели нетто		7.67
Марка бетона			150

Спецификация арматурных и закладных деталей на блок

Марка детали	К-во шт.	№ листа	№ альбома
КВ2	6	1	Выпуск 2-1
КВ9	1	1	
КВ45	2	3	
ПКВ53	1	4	
ТВ1	6	5	
ТВ28	6	5	
ТВ47	1	6	
ТВ121	2	7	
АВ3	8	4	
АВ5	2	4	
МВ2	2	8	
ПВ3	2	4	

Выборка стали на изделие

Класс или марка стали	AIII		AII		AI		BI		ВСт3кп1		На изделие кг			На 1 $м^2$ изделия кг		
Диаметр, профиль	ф8	ф12	ф10		ф14		ф4	ф5	~60×8		Армат. дет.	Закл. дет.	Всего	Армат. дет.	Закл. дет.	Всего
Длина, м	4.80	15.20	1.57		2.80		24.92	54.82	0.20							
Вес, кг	1.90	13.50	0.97		3.38		2.44	8.44	0.76		29.66	1.73	31.39	3.84	0.26	4.10

Примечание

Детали опалубки и армирования см. выпуск 0-1 данной серии

ТК 1971	Панели толщиной 160 мм	Серия 1.131-1
	Панели В1.5-35.27.16-2.1. В1.5-32.27.16-2.1л. Арматурный блок АБВ1.5-35-2.1	Выпуск 1-2 / Лист 35

Согласовано: ст. инж. стр. В. Корнаев; Гл. технолог В. Лисенский

Инв. № взамен

Проверил: Б. Шлянин, Н. Росинский, Н. Росинский, М. Бурова, Е. Чукавина; Рук. гр. И. Жуковский

Гл. инж. проекта, Гл. инж. пр., Рук. гр. — Инженер

Инженер

11770-03 54

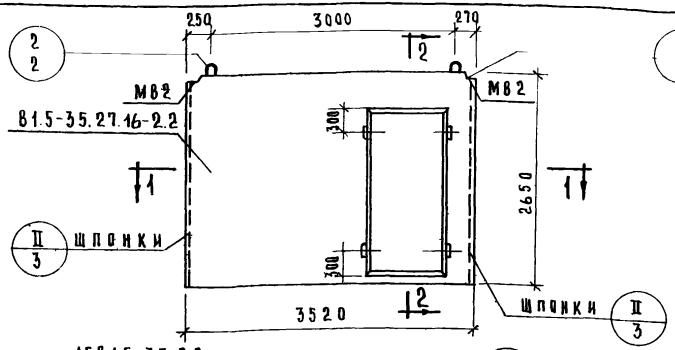

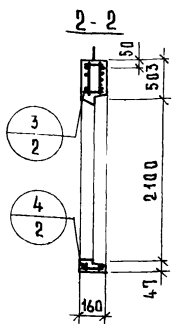

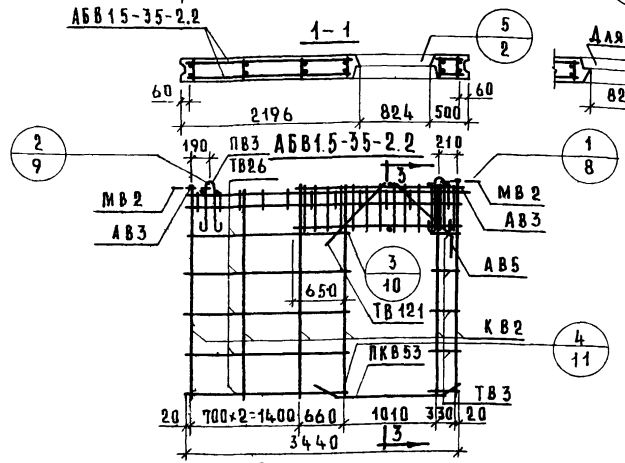

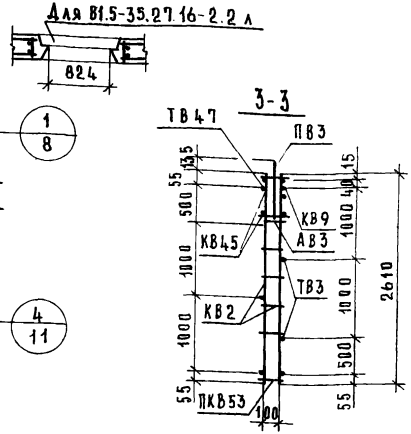

Характеристика изделия

Объем бетона		$м^3$	1.212
То же на 1 $м^2$ изделия			0.160
Вес		кг	3030
Площадь	Панели брутто	$м^3$	9.33
	Проема		1.66
	Панели нетто		7.67
Марка бетона			150

Спецификация арматурных и закладных деталей на блок

Марка детали	К-во шт	№ листа	№ альбома
КВ2	6	1	Выпуск 2-1
КВ9	1	1	
КВ45	2	3	
ПКВ53	1	4	
ТВ3	6	5	
ТВ26	6	5	
ТВ47	1	6	
ТВ121	2	7	
АВ3	8	4	
АВ5	2	4	
МВ2	2	8	
ПВ3	2	4	

Выборка стали на изделие

Класс или марка стали	AIII		AII		AI		BI		Вст.3 кп 1		На изделие кг			На 1 $м^2$ изделия кг		
Диаметр, профиль	ф8	ф12	ф10		ф14		ф4	ф5	-60×8		Армат. дет.	Закл. дет.	Всего	Армат. дет.	Закл. дет.	Всего
Длина, м	4.80	15.20	1.57		2.80		24.92	54.82	0.20							
Вес, кг	1.90	13.50	0.97		3.38		2.44	8.44	0.76		29.66	1.73	31.39	3.84	0.26	4.10

Примечание

Детали опалубки и армирования см. выпуск 0-1 данной серии

ТК 1971	Панели толщиной 160 мм	Серия 1.131-1	
	Панели В1.5-35.27.16-2.2; В1.5-35.27.16-2.2 л. Арматурный блок АБВ1.5-35-2.2	Выпуск 1-2	Лист 36

11770-03 55

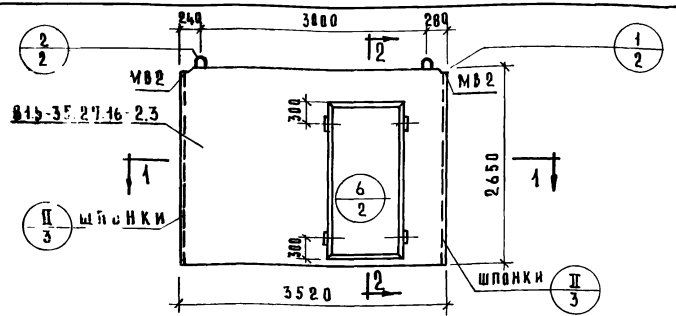

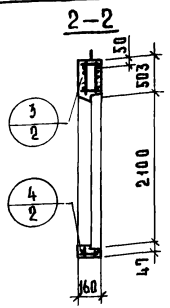

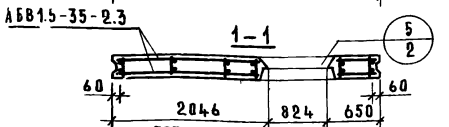

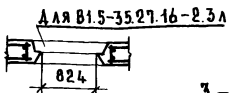

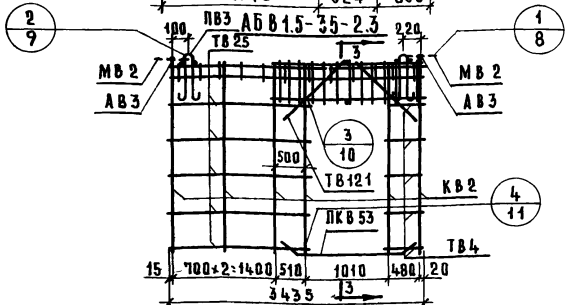

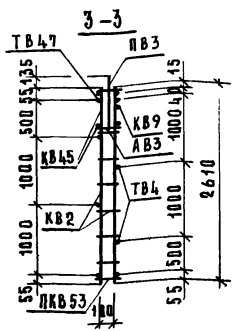

Характеристика изделия

Объем бетона		$м^3$	1.212
То же на 1 $м^2$ изделия			0.160
Вес		кг	3030
Площадь	Панели брутто	$м^3$	9.33
	Проема		1.66
	Панели нетто		7.67
Марка бетона			150

Спецификация арматурных и закладных деталей на блок

Марка детали	К-во шт.	№ листа	№ альбома
КВ2	6	1	Выпуск 2-1
КВ9	1	1	
КВ45	2	3	
ПКВ53	1	4	
ТВ4	6	5	
ТВ25	6	5	
ТВ47	1	6	
ТВ121	4	7	
АВ3	8	4	
МВ2	2	8	
ПВ3	2	4	

Выборка стали на изделие

Класс или марка стали	AIII		AII		AI		BI		Вст3кп1		На изделие кг			На 1 $м^2$ изделия кг		
Диаметр, профиль	ф8	ф12	ф10		ф14		ф4	ф5	-60×8		Армат. дет.	Закл. дет.	Всего	Армат. дет.	Закл. дет.	Всего
Длина, м	4.80	15.20	1.57		2.80		24.92	54.82	0.20							
Вес, кг	1.90	13.50	0.97		3.38		2.44	8.44	0.76		29.66	1.73	31.39	3.84	0.26	4.10

Примечание

Детали опалубки и армирования см. выпуск 0-1 данной серии

ТК	Панели толщиной 160 мм.	Серия 1.131-1	
1971	Панели В1.5-35.27.16-2.3; В1.5-35.27.16-2.3л. Арматурный блок АБВ1.5-35-2.3	Выпуск 1-2	Лист 37

11770-03 56

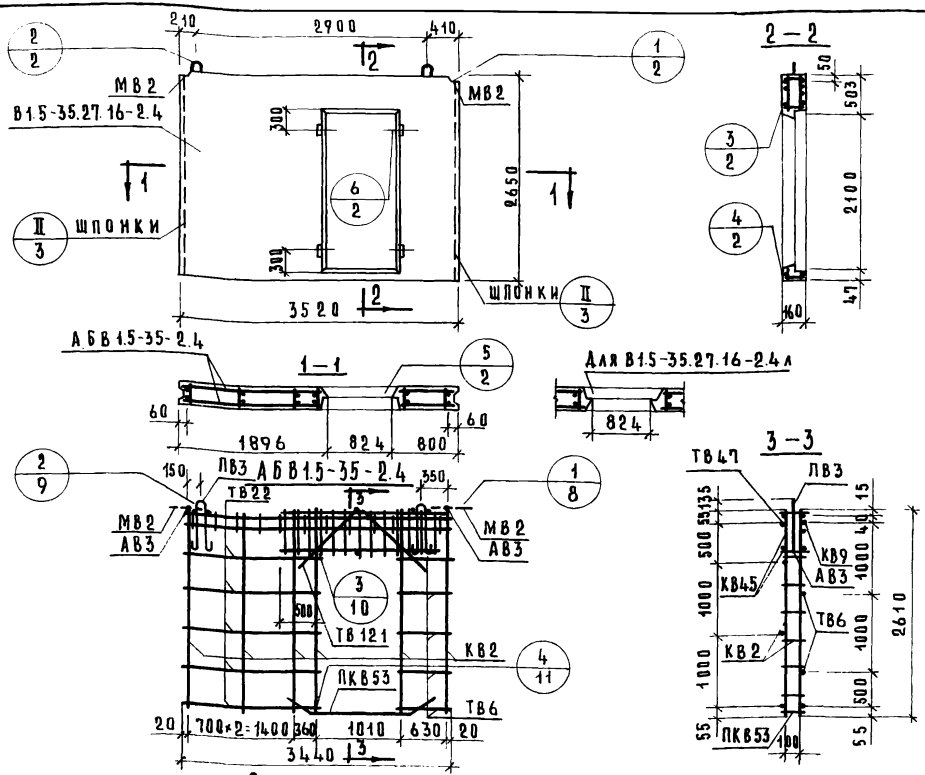

Характеристика изделия

Объем бетона		$м^3$	1.212
То же на $1 м^2$ изделия			0.160
Вес		кг	3030
Площадь	Панели брутто	$м^3$	9.33
	Проема		1.66
	Панели нетто		7.67
Марка бетона			150

Спецификация арматурных и закладных деталей на блок

Марка детали	К-во шт.	№ листа	№ альбома
КВ2	6	1	Выпуск 2-1
КВ9	1	1	
КВ45	2	3	
ПКВ53	1	4	
ТВ6	6	5	
ТВ22	6	5	
ТВ47	1	6	
ТВ121	4	7	
АВ3	8	4	
МВ2	2	8	
ПВ3	2	4	

Выборка стали на изделие

Класс или марка стали	AIII		AII		AI		BI		Вст3кп1		На изделие кг			На $1 м^2$ изделия кг		
Диаметр, профиль	ф8	ф12	ф10		ф14		ф4	ф5	-60×8		Армат. дет.	Закл. дет.	Всего	Армат. дет.	Закл. дет.	Всего
Длина, м	4.80	15.20	1.57		2.80		24.92	54.82	0.20							
Вес, кг	1.90	13.50	0.97		3.38		2.44	8.44	0.76		29.66	1.73	31.39	3.84	0.26	4.10

Примечание

Детали опалубки и армирования см. выпуск 0-1 данной серии

ТК 1971	Панели толщиной 160 мм	Серия 1.131-1	
	Панели В1.5-35.27.16-2.4; В1.5-16-2.4л. Арматурный блок АБВ1.5-35-2.4	Выпуск 1-2	Лист 38

1770-03

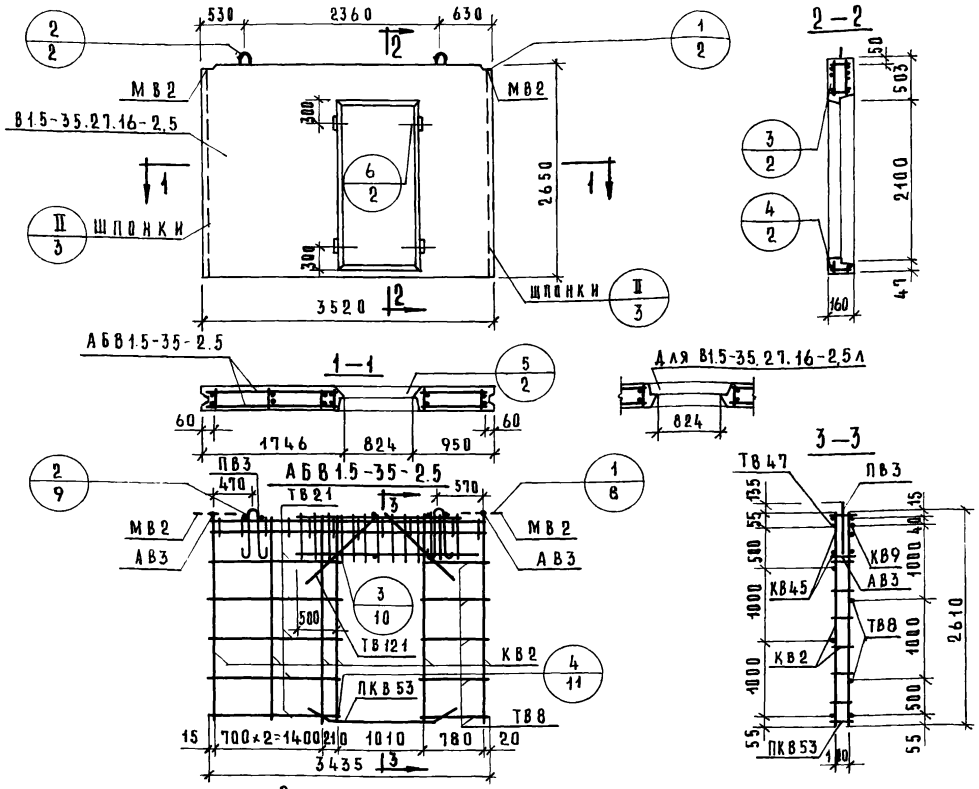

Характеристика изделия

Объем бетона		$м^3$	1.212
То же на 1 $м^2$ изделия			0.160
Вес		кг	3030
Площадь	Панели брутто	$м^3$	9.33
	Проема		1.66
	Панели нетто		7.67
Марка бетона			150

Спецификация арматурных и закладных деталей на блок

Марка детали	К-во шт.	№ листа	№ альбома
КВ2	6	1	Выпуск 0-1
КВ9	1	1	
КВ45	2	3	
ПКВ53	1	4	
ТВ8	6	5	
ТВ21	6	5	
ТВ47	1	6	
ТВ121	4	7	
АВ3	8	4	
МВ2	2	8	
ПВ3	2	4	

Выборка стали на изделие

Класс или марка стали	AIII		AII		AI		BI		Вст3кп1		На изделие кг			На 1 $м^2$ изделия кг		
Диаметр, профиль	ф8	ф12	ф10		ф14		ф4	ф5	-60×8		Армат. дет.	Закл. дет.	Всего	Армат. дет.	Закл. дет.	Всего
Длина, м	4.80	15.20	1.57		2.80		24.92	54.82	0.20							
Вес, кг	1.90	13.50	0.97		3.38		2.44	8.44	0.76		29.66	1.73	31.39	31.39	0.26	4.10

Примечание

Детали опалубки и армирования см. выпуск 0-1 данной серии

ТК 971	Панели толщиной 160 мм	Серия 1.131-1
	Панели В1.5-35.27.16-2.5; В1.5-35.27.16-2.5л. Арматурный блок АБВ1.5-35-2.5	Выпуск 1-2 / Лист 39

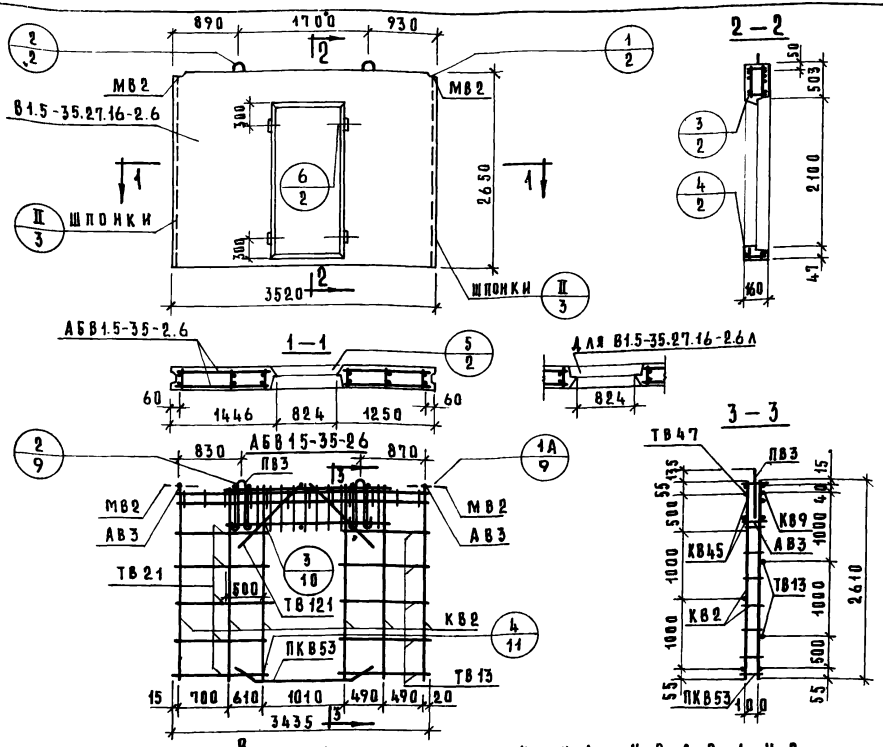

Характеристика изделия

Объем бетона		м³	0.212
То же на 1м² изделия			0.160
Вес		кг	3030
Площадь	Панели брутто	м³	9.33
	Проема		1.66
	Панели нетто		7.67
Марка бетона			150

Спецификация арматурных и закладных деталей на блок

Марка детали	К-во шт.	№ листа	№ альбома
КВ2	6	1	Выпуск 0-1
КВ9	1	1	
КВ45	2	3	
ПКВ53	1	4	
ТВ13	6	5	
ТВ17	6	5	
ТВ47	1	6	
ТВ121	4	7	
АВ3	8	4	
МВ2	2	8	
ПВ3	2	4	

Выборка стали на изделие

Класс или марка стали	AIII		AII		AI		BI		Вст.3 кп1		На изделие кг			На 1м² изделия кг		
Диаметр, профиль	ф8	ф12	ф10		ф14		ф4	ф5	-60×8		Армат. дет.	Закл. дет.	Всего	Армат. дет.	Закл. дет.	Всего
Длина, м	4.80	15.20	1.57		2.80		24.92	54.82	0.20							
Вес, кг	1.90	13.50	0.97		3.38		2.44	8.44	0.76		29.66	1.73	31.39	3.84	0.26	4.10

Примечание

Детали опалубки и армирования см выпуск 0-1 данной серии

ТК 1971	Панели толщиной 160 мм	Серия 1.131-1
	Панели В1.5-35.27.16-2.6. В1.5-35.27.16-2.6л. Арматурный блок АБВ1.5-35-2.6	Выпуск 1-2. Лист 40

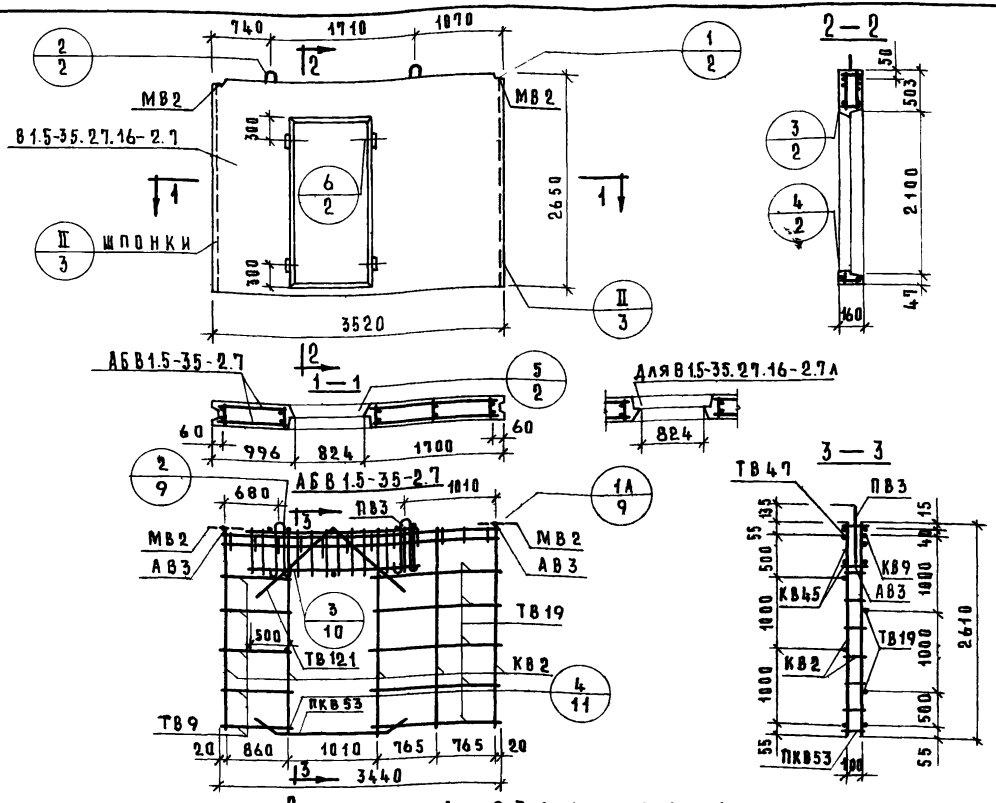

Характеристика изделия

Объем бетона		м³	1.212
То же на 1м² изделия			0.160
Вес		кг	3030
Площадь	Панели брутто	м³	9.33
	Проема		1.66
	Панели нетто		7.67
Марка бетона			150

Спецификация арматурных и закладных деталей на блок

Марка детали	К-во шт.	№ листа	№ альбома
КВ2	5	1	Выпуск 2-1
КВ9	1	1	
КВ45	2	3	
ПКВ53	1	4	
ТВ9	6	5	
ТВ19	6	5	
ТВ47	1	4	
ТВ121	4	7	
АВ3	8	4	
МВ2	2	8	
ПВ3	2	4	

Выборка стали на изделие

Класс или марка стали	AIII		AII		AI		BI		Вст3кп1		На изделие кг			На 1м² изделия кг		
Диаметр, профиль	ф8	ф12	ф10		ф14		ф4	ф5	-60×8		Армат. дет.	Закл. дет.	Всего	Армат. дет.	Закл. дет.	Всего
Длина, м	4.80	15.20	1.57		2.80		24.01	49.60	0.20							
Вес, кг	1.90	13.50	0.97		3.38		2.38	7.64	0.76		28.77	1.73	30.50	3.75	0.26	4.01

Примечание

Детали вдалубки и армирования см. выпуск 0-1 данной серии

ТК 1971	Панели толщиной 160 мм	Серия 1.131-1
	Панели В1.5-35.27.16-2.7; В1.5-35.27.16-2.7л. Арматурный блок АБВ1.5-35-2.7	Выпуск 1-2 Лист 41

Согласовано: Гл. инж. проекта Н.Ронинский; Гл. инж. пр. Н.Ронинский; Нач. отд. АПТ Б.Шляпин; Гл. инж. отд. Н.Ронинский; Рук. гр. М.Бурова; Инженер Е.Чукавина; Ст. научн. сотр. Н.Королев; Гл. технолог Н.Гаврилевский; Рук. гр. Д.Чмедман

Инв. № | Взамен | Дата

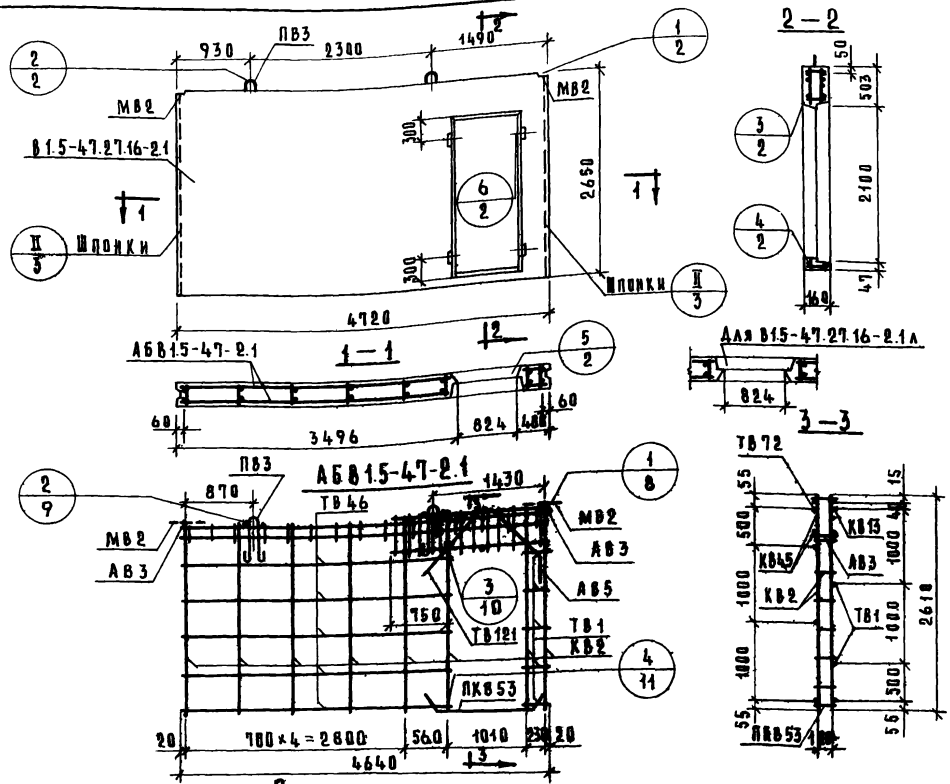

Характеристика изделия

Объем бетона		$м^3$	1.722
То же на 1 $м^2$ изделия			0.160
Вес		кг	4310
Площадь	Панели брутто	$м^2$	12.5
	Проема		1.66
	Панели нетто		10.84
Марка бетона			150

Спецификация арматурных и закладных деталей на блок

Марка детали	К-во шт	№ листа	№ альбома
КВ2	8	1	Выпуск 2-1
КВ13	1	2	
КВ45	2	3	
ПКВ53	1	4	
ТВ1	6	5	
ТВ46	6	6	
ТВ72	1	6	
ТВ121	2	7	
АВ3	8	4	
АВ5	2	4	
МВ2	2	8	
ЯВ3	2	4	

Выборка стали на изделие

Класс или марка стали	AIII		AII		AI		BI		ВСт3кп		На изделие кг			На 1 $м^2$ изделия кг		
Диаметр, профиль	ф8	ф12	ф10		ф14		ф4	ф5	60×8		Армат. дет.	Закл. дет.	Всего	Армат. дет.	Закл. дет.	Всего
Длина, м	4.80	15.20	1.57		2.80		35.54	67.66	0.2							
Вес, кг	1.90	13.50	0.97		3.38		3.49	10.42	0.76		32.68	1.73	34.40	3.02	0.16	3.18

Примечание

Детали опалубки и армирования см. выпуск 0-1 данной серии

ТК 1971	Панели толщиной 160 мм	Серия 1.131-1
	Панели В1.5-47.27.16-2.1; В1.5-47.27.16-2.1л. Арматурный блок АБВ1.5-47-2.1	Выпуск 1-2 / Лист 42

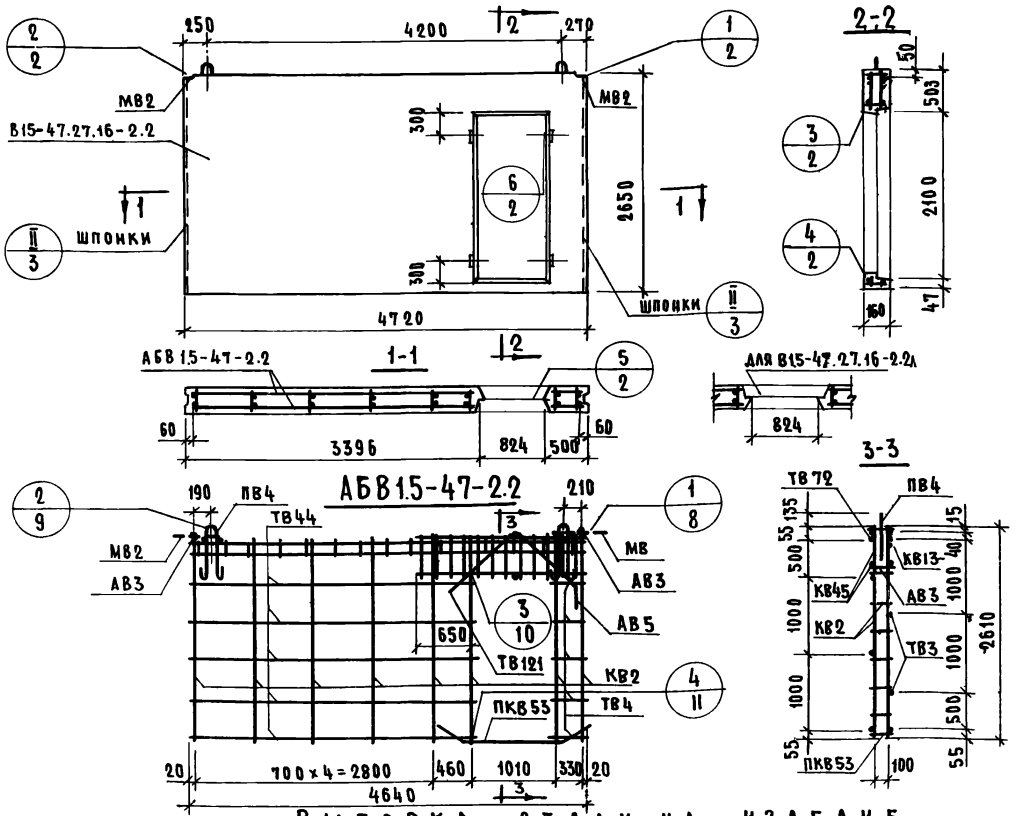

Характеристика изделия

Объем бетона		$м^3$	1.722
То же на $1 м^2$ изделия		$м^3$	0.160
Вес		кг	4310
Площадь	Панели брутто	$м^2$	12.5
	Проема	$м^2$	1.66
	Панели нетто	$м^2$	10.84
Марка бетона			150

Спецификация арматурных и закладных деталей на блок

Марка детали	К-во шт.	№ листа	№ альбома
КВ2	8	1	Выпуск 2-1
КВ13	1	2	
КВ45	2	3	
ПКВ53	1	4	
ТВ3	6	5	
ТВ44	6	6	
ТВ72	1	6	
ТВ121	2	7	
АВ3	8	4	
АВ5	2	4	
МВ2	2	8	
ПВ4	2	4	

Выборка стали на изделие

Класс или марка стали	А III		А II		А I		В I		ВСТ3КП		На изделие кг			На $1 м^2$ изделия кг		
Диаметр, профиль	ф8	ф12	ф10		ф16		ф4	ф5	-60х8		Армат. дет.	Закл. дет.	Всего	Армат. дет.	Закл. дет.	Всего
Длина, м	4.80	15.20	1.57		3.00		35.54	67.66	0.20							
Вес, кг	1.90	13.50	0.97		4.74		3.49	10.42	0.76		34.03	1.73	35.75	3.12	0.16	3.28

Примечание

Детали опалубки и армирования см. выпуск 0-1 данной серии

ТК 1971	Панели толщиной 160 мм	Серия 1.131-1	
	Панели В1.5-47.27.16-2.2; В1.5-47.27.16-2.2л. Арматурный блок АБВ1.5-47-2.2	Выпуск 1-2	Лист 43

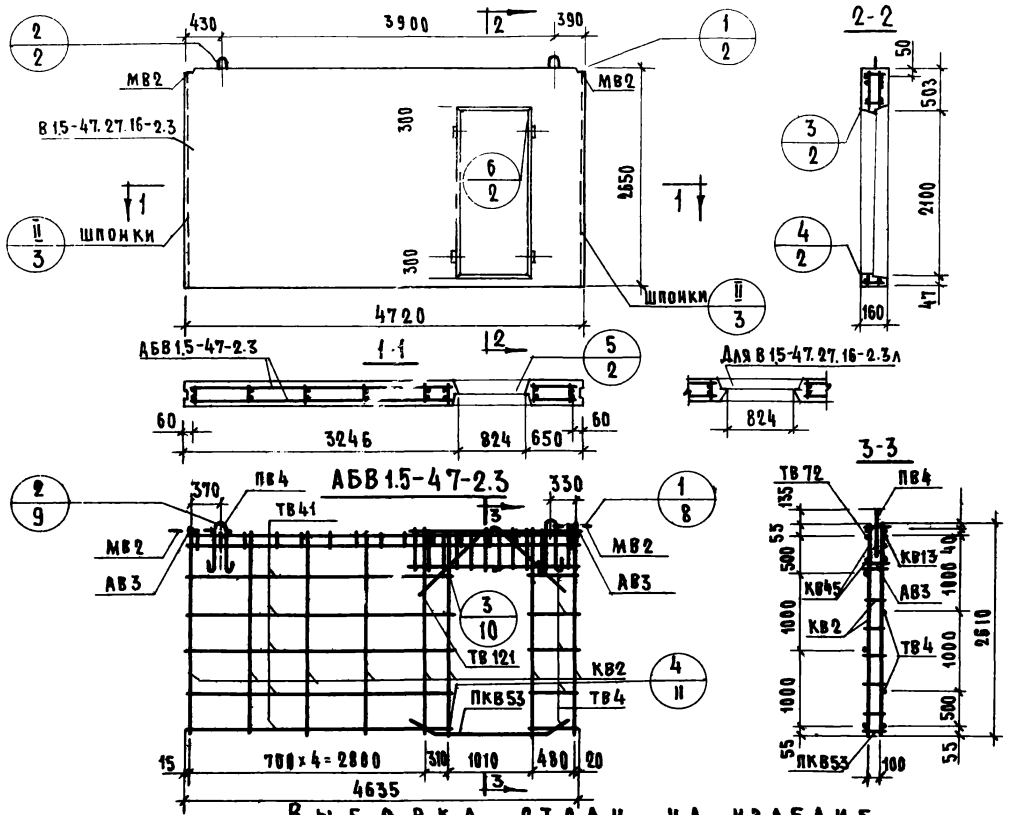

Характеристика изделия

Объем бетона		$м^3$	1.722
То же на $1 м^2$ изделия		$м^3$	0.158
Вес		кг	4310
Площадь	Панели брутто	$м^2$	12.5
	Проема	$м^2$	1.66
	Панели нетто	$м^2$	10.84
Марка бетона			150

Спецификация арматурных и закладных деталей на блок

Марка детали	К-во шт.	№ листа	№ альбом
КВ2	8	1	Выпуск 0-1
КВ13	1	2	
КВ45	2	3	
ПКВ53	1	4	
ТВ4	6	5	
ТВ41	6	6	
ТВ72	1	6	
ТВ121	4	7	
АВ3	8	4	
МВ2	2	8	
ПВ4	2	4	

Выборка стали на изделие

Класс или марка стали	А III		А II		А I		В I		В ст. 3кп		На изделие кг			На $1 м^2$ изделия кг		
Диаметр, профиль	ф8	ф12	ф10		ф16		ф4	ф5	-60x8		Армат. дет.	Закл. дет.	Всего	Армат. дет.	Закл. дет.	Всего
Длина, м	4.80	15.26	1.57		3.00		35.48	67.66	0.2							
Вес, кг	1.90	13.50	0.97		4.74		3.48	10.42	0.76		34.03	1.73	35.75	3.12	0.16	3.28

Примечание

Детали обвязки и армирования см. выпуск 0-1 данной серии

ТК	Панели толщиной 160 мм	Серия 1.131-1	
1971	Панели В15-47.27.16-2.3, В15-47.27.16-2.3л. Арматурный блок АБВ 1.5-47-2.3	Выпуск 1-2	Лист 44

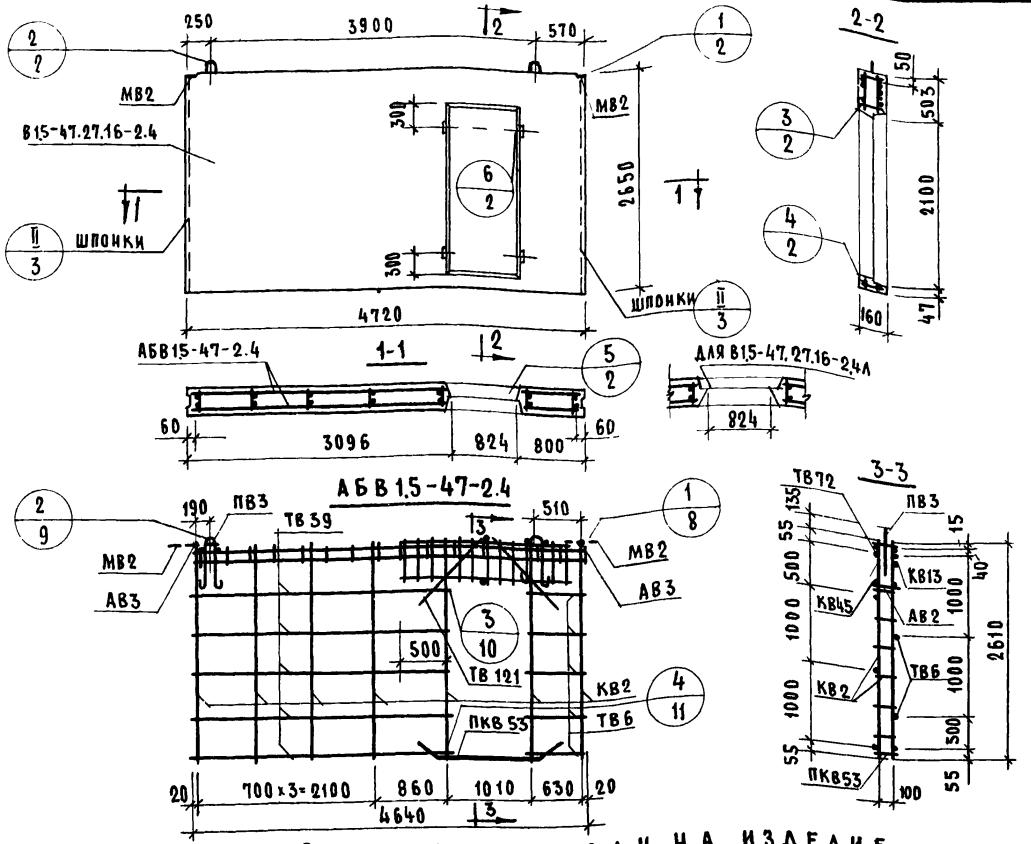

Характеристика изделия

Объем бетона		$м^3$	1.722
То же на 1м² изделия		$м^3$	0.160
Вес		кг	4310
Площадь	Панели брутто	$м^2$	12.5
	Проема	$м^2$	1.66
	Панели нетто	$м^2$	10.84
Марка бетона			150

Спецификация арматурных и закладных деталей на блок

Марка детали	К-во шт	№ листа	№ альбома
КВ2	7	1	Выпуск 2-1
КВ13	1	2	
КВ45	2	3	
ПКВ53	1	4	
ТВ6	6	5	
ТВ39	6	6	
ТВ72	1	6	
ТВ121	4	7	
АВ3	8	4	
МВ2	2	8	
ПВ3	2	4	

Выборка стали на изделие

Класс или марка стали	А III		А II		А I		В I		В ст 3кп		На изделие кг			На 1м² изделия кг		
Диаметр, профиль	ф8	ф12	ф10		ф14		ф4	ф5	-60×8		Армат. дет.	Закл. дет.	Всего	Армат. дет.	Закл. дет.	Всего
Длина, м	4.80	15.20	1.57		2.80		34.63	62.44	0.20							
Вес, кг	1.90	13.50	0.97		3.38		3.40	9.62	0.76		31.79	1.73	33.51	2.92	0.16	3.08

Примечание

Детали опалубки и армирования см. выпуск 0-1 данной серии

ТК 1971	Панели толщиной 160 мм	Серия 1.131-1	
	Панели В 1.5-47.27.16-2.4; В 1.5-47.27.16-2.4л. Арматурный блок АБВ 15-47-24	Выпуск 1-2	Лист 45

Согласовано: Ст. инж. отд. В. Королев; Гл. технолог Н. Гинсинский

Проверил: Д. Умедман

Разработали: Б. Шляпин, Н. Росинский, Н. Росинский, М. Бурова, Е. Чукавина

Нач. отд. №17; Гл. инж. отд.; Гл. инж. пр.; Рук. гр.; Инженер; Рук. гр.

Дата; Инвен. №; Взамен

ЦНИИЭП жилища

11770-03

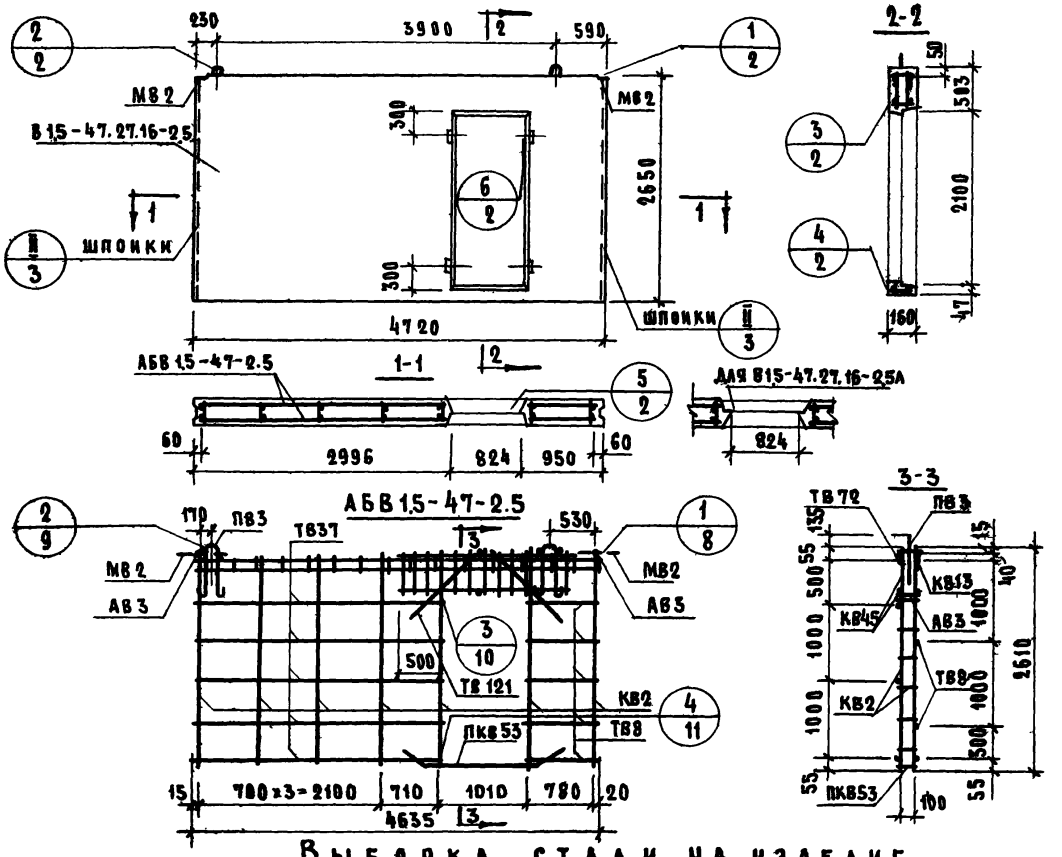

Характеристика изделия

Объем бетона		$м^3$	1.722
То же на $1м^2$ изделия		$м^3$	0.160
Вес		кг	4310
Площадь	Панели брутто	$м^2$	12.5
	Проема	$м^2$	1.66
	Панели нетто	$м^2$	10.84
Марка бетона			150

Спецификация арматурных и закладных деталей на блок

Марка детали	К-во шт.	№ листа	№ альбома
КВ2	7	1	Выпуск 2-1
КВ13	1	2	
КВ45	2	3	
ПКВ53	1	4	
ТВ8	6	5	
ТВ37	6	6	
ТВ72	1	6	
ТВ121	4	7	
АВ3	8	4	
МВ2	2	8	
ПВ3	2	4	

Выборка стали на изделие

Класс или марка стали	А III		А II	А I		В I		В ст. 3 кп	На изделие кг			На $1м^2$ изделия кг		
Диаметр, профиль	ф8	ф12	ф10	ф14		ф4	ф5	-60×8	Армат. дет.	Закл. дет.	Всего	Армат. дет.	Закл. дет.	Всего
Длина, м	4.80	15.20	1.57	2.80		34.57	62.44	0.28						
Вес, кг	1.90	13.50	0.97	3.38		3.39	9.62	0.76	31.78	1.73	33.50	2.92	0.16	3.08

Примечание

Детали опалубки и армирования см. выпуск 0-1 данной серии

ТК 1971	Панели толщиной 160 мм	Серия 1.131-1	
	В1.5-47.27.16-2.5л. Арматурный блок АБВ 1.5-47-2.5	Выпуск 1-2	Лист 46

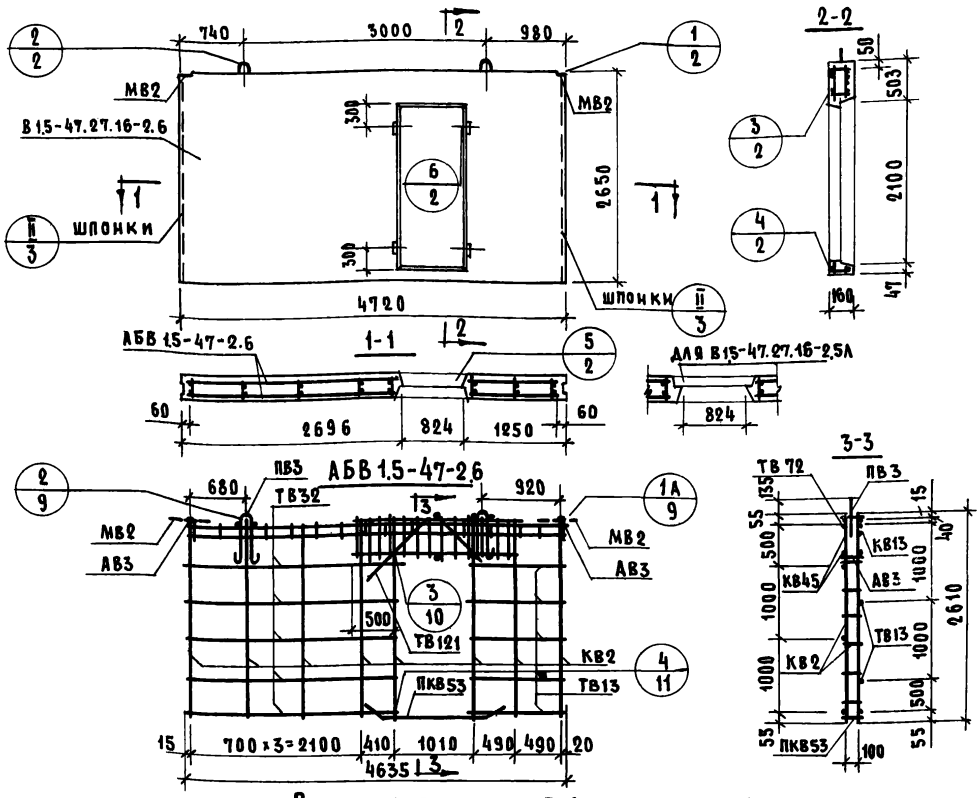

Характеристика изделия

Объем бетона		$м^3$	1.722
То же на 1 $м^2$ изделия			0.160
Вес		кг	4310
Площадь	Панели брутто	$м^2$	12.5
	Проема		1.66
	Панели нетто		10.84
Марка бетона			150

Спецификация арматурных и закладных деталей на блок

Марка детали	К-во шт.	№ листа	№ альбома
КВ2	8	1	Выпуск 0-1
КВ13	1	2	
КВ45	2	3	
ПКВ53	1	4	
ТВ13	6	5	
ТВ32	6	6	
ТВ72	1	6	
ТВ121	4	7	
АВ3	8	4	
МВ2	2	8	
ПВ8	2	4	

Выборка стали на изделие

Класс или марка стали	А III		А II		А I		В I		В ст.3кп		На изделие кг			На 1 $м^2$ изделия кг		
Диаметр, профиль	ф8	ф12	ф10		ф14		ф4	ф5	-60×8		Армат. дет.	Закл. дет.	Всего	Армат. дет.	Закл. дет.	Всего
Длина, м	4.80	15.20	1.57		2.80		35.48	67.66	0.20							
Вес, кг	1.90	13.50	0.97		3.38		3.48	10.42	0.76		32.67	1.73	34.40	3.02	0.16	3.18

Примечание

Детали опалубки и армирования см. выпуск 0-1 данной серии

ТК 1971	Панели толщиной 160 мм	Серия 1.131-1	
	Панели В1.5-47.27.16-2.6; В1.5-47.27.16-2.6л. Арматурный блок АБВ 1.5-47-2.6	Выпуск 1-2	Лист 47

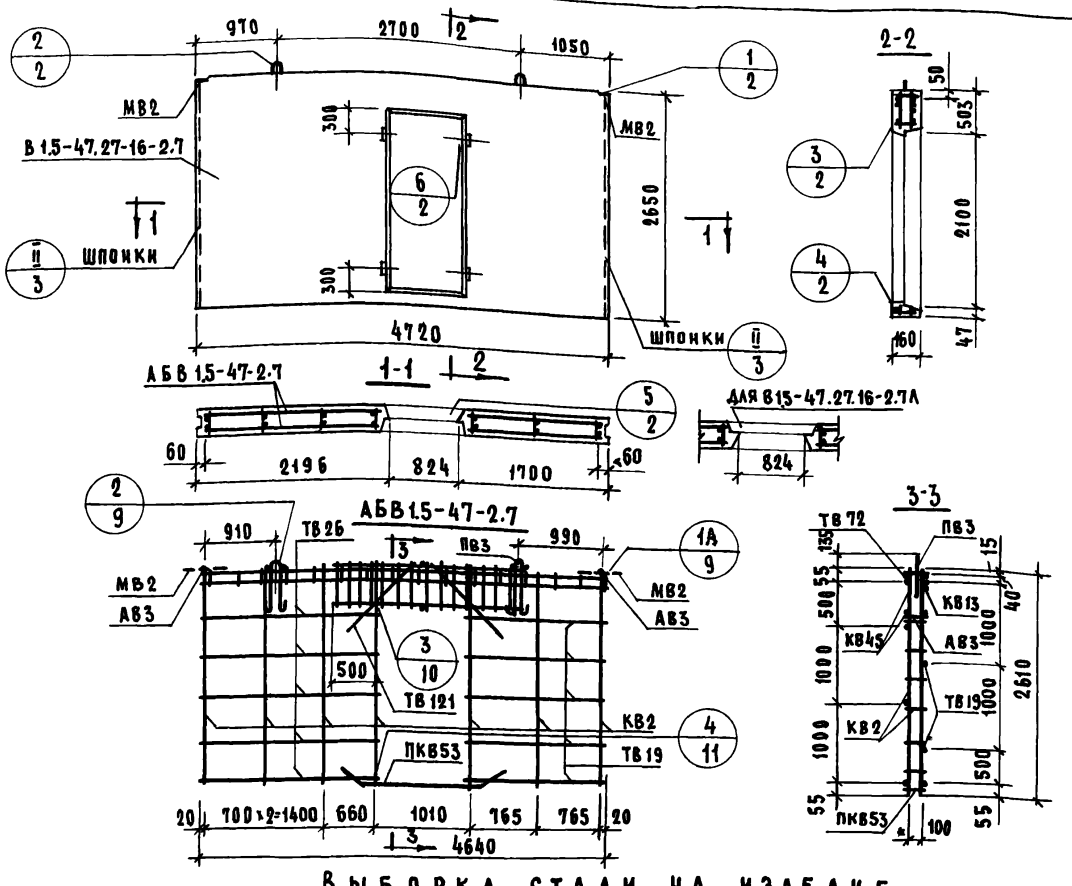

Характеристика изделия

Объем бетона		м³	1.722
То же на 1м² изделия			0.160
Вес		кг	4310
Площадь	Панели брутто	м²	12.5
	Проема		1.66
	Панели нетто		10.84
Марка бетона			150

Спецификация арматурных и закладных деталей на блок

Марка детали	К-во шт.	№ листа	№ альбома
КВ2	7	1	Выпуск 2-1
КВ13	1	2	
КВ45	2	3	
ПКВ53	1	4	
ТВ 19	6	5	
ТВ 26	6	5	
ТВ 72	1	6	
ТВ 121	4	7	
АВ3	8	4	
МВ2	2	8	
ПВ3	2	4	

Выборка стали на изделие

Класс или марка стали	А III		А II		А I		В I		В ст.3 кп		На изделие кг			На 1м² изделия кг		
Диаметр, профиль	ф 8	ф 12	ф 10		ф 14		ф 4	ф 5	-60×8		Армат. дет.	Закл. дет.	Всего	Армат. дет.	Закл. дет.	Всего
Длина, м	480	15.20	1.57		2.80		34.63	62.44	0.20							
Вес, кг	190	13.50	0.97		3.38		3.40	9.62	0.76		31.79	1.73	33.51	2.92	0.16	3.08

Примечание
Детали опалубки и армирования см. выпуск 0-1 данной серии

ТК	Панели толщиной 160 мм	Серия 1.131-1	
1971	Панели В1.5-47.27.16-2.7; В1.5-47.27.16-2.7А. Арматурный блок АБВ 1.5-47-2.7	Выпуск 1-2	Лист 48

Согласовано: Ст. науч. сотр. В. Королев; Гл. технолог И. Бакинский; Гл. инж. отд. Б. Шляпин; Гл. инж. пр. Росинский; Рук. гр. Росинский; Инженер М. Бурова; Нач. отд. Е. Чукавин; Рук. гр. А. Умедами; Проверил

Инв. № Взамен

Дата

ЦНИИЭП жилища

11770-03 67

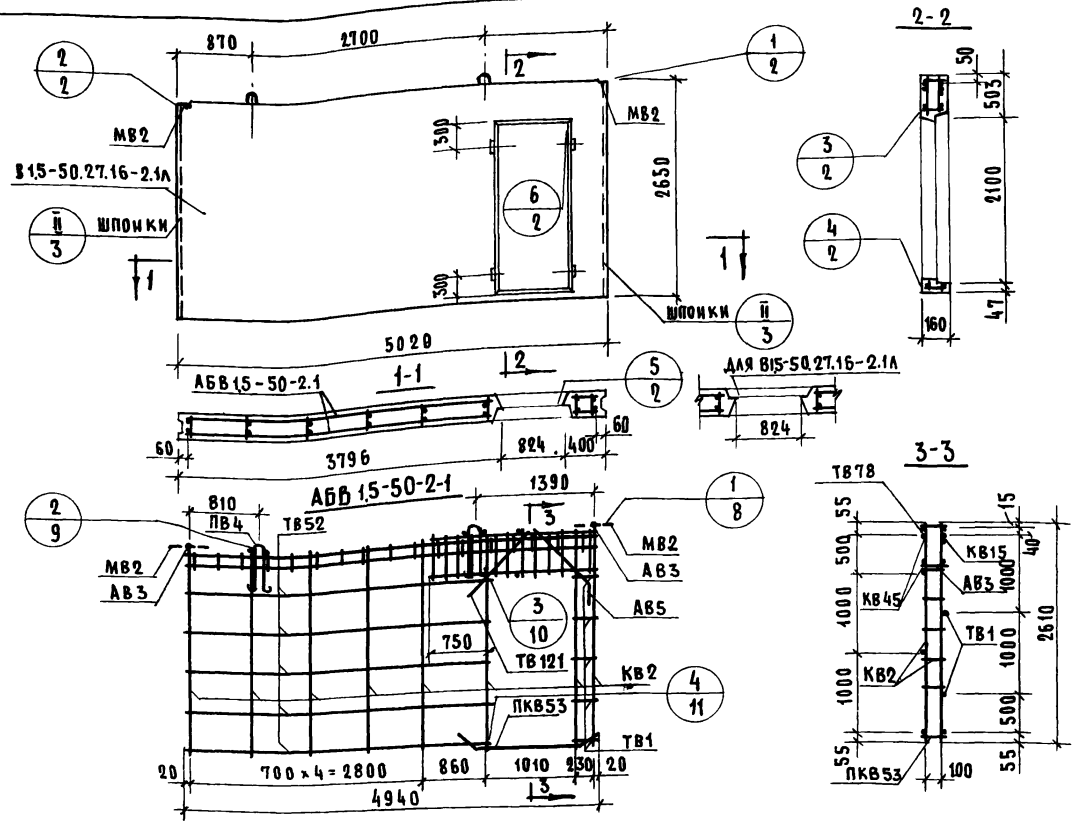

Характеристика изделия

Объем бетона		$м^3$	1.852
То же на 1м² изделия		$м^3$	0.160
Вес		кг	4690
Площадь	Панели брутто	$м^2$	13.3
	Проема	$м^2$	1.66
	Панели нетто	$м^2$	11.64
Марка бетона			150

Спецификация арматурных и закладных деталей на блок

Марка детали	К-во шт.	№ листа	№ альбома
КВ2	8	1	Выпуск 0-1
КВ15	1	2	
КВ45	2	3	
ПКВ53	1	4	
ТВ1	6	5	
ТВ52	6	6	
ТВ78	1	6	
ТВ121	2	7	
АВ3	8	4	
АВ5	2	4	
МВ2	2	8	
ПВ4	2	4	

Выборка стали на изделие

Класс или марка стали	А III		А II		А I		В I		В ст. 3кп		На изделие кг			На 1м² изделия кг		
Диаметр, профиль	ф8	ф12	ф10		ф16		ф4	ф5	-60x8		Армат. дет.	Закл. дет.	Всего	Армат. дет.	Закл. дет.	Всего
Длина, м	4.80	15.20	1.57		3.00		37.74	68.26	0.20							
Вес, кг	1.90	13.50	0.97		4.74		3.70	10.51	0.76		34.34	1.73	36.06	2.95	0.15	3.10

Примечание

Детали опалубки и армирования см. выпуск 0-1 данной серии

ТК 1971	Панели толщиной 160 мм	Серия 1.131-1	
	Панели В15-50.27.16-2.1; В15-50.27.16-2.1л. Арматурный блок АБВ 1,5-50-2.1	Выпуск 1-2	Лист 49

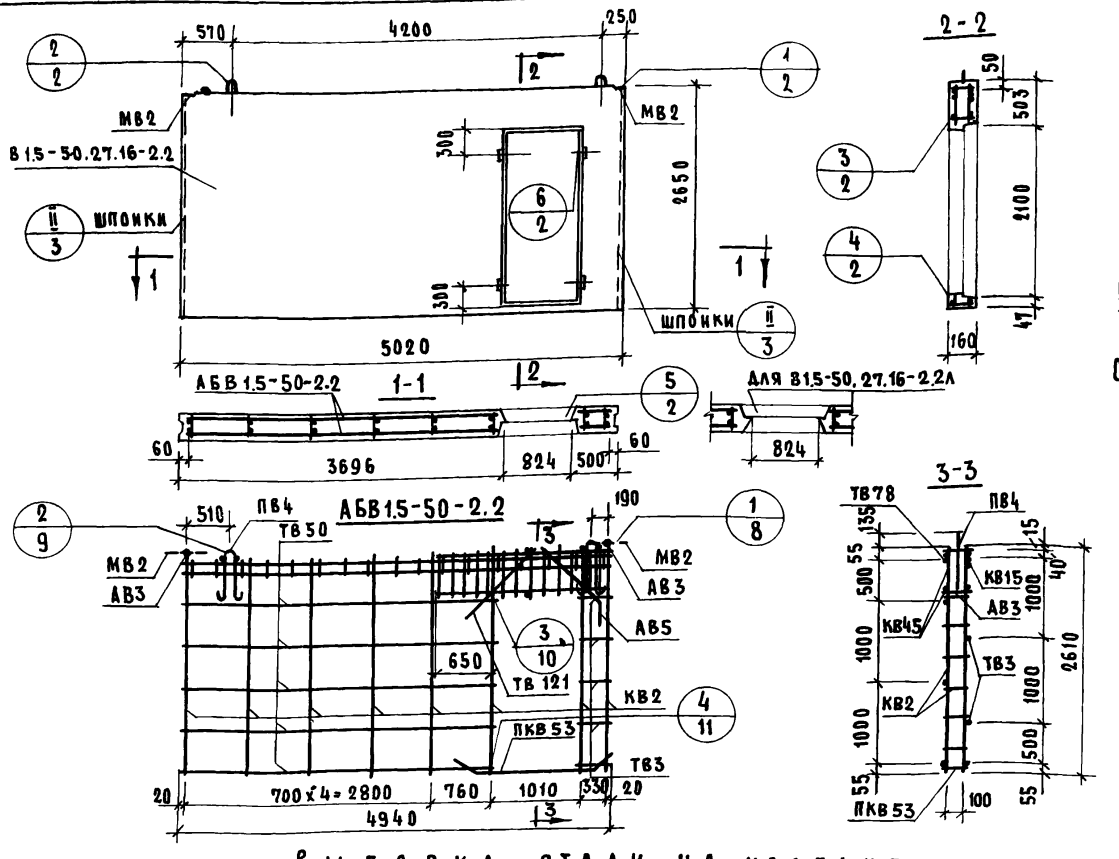

Характеристика изделия

Объем бетона		$м^3$	1.852
То же на 1 $м^2$ изделия			0.160
Вес		кг	4690
Площадь	Панели брутто	$м^2$	13.3
	Проема		1.66
	Панели нетто		11.64
Марка бетона			150

Спецификация арматурных и закладных деталей на блок

Марка детали	К-во шт.	№ листа	№ альбома
КВ2	8	1	Выпуск 2-1
КВ15	1	2	
КВ45	2	3	
ПКВ53	1	4	
ТВ3	6	5	
ТВ50	6	6	
ТВ78	1	6	
ТВ121	2	7	
АВ3	8	4	
АВ5	2	4	
МВ2	2	8	
ПВ4	2	4	

Выборка стали на изделие

Класс или марка стали	А III		А II	А I		В I		В ст. 3кп	На изделие кг			На 1 $м^2$ изделия кг		
Диаметр профиля	ф 8	ф 12	ф 10	ф 16		ф 4	ф 5	-60х8	Армат. дет.	Закл. дет.	Всего	Армат. дет.	Закл. дет.	Всего
Длина, м	4.80	15.20	1.57	3.00		37.74	68.26	0.20						
Вес, кг	1.90	13.55	0.97	4.74		3.70	10.51	0.76	34.34	1.73	36.06	2.95	0.15	3.10

Примечание

Детали опалубки и армирования см. выпуск 0-1 данной серии

ТК 1971	Панели толщиной 160 мм	Серия 1.131-1	
	Панели В1.5-50.27.16-2.2 В1.5-65.27.16-2.2л. Арматурный блок АБВ1.5-50-2.2	Выпуск 1-2	Лист 50

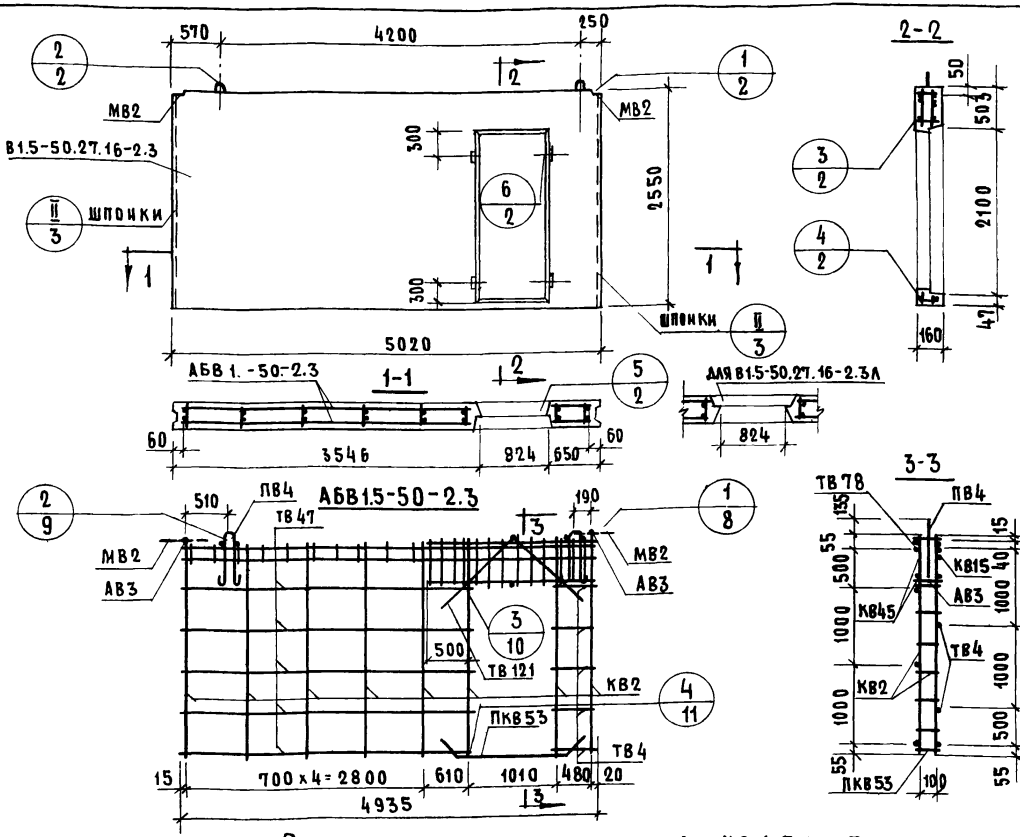

Характеристика изделия

Объем бетона		$м^3$	1.852
То же на $1м^2$ изделия			0.160
Вес		кг	4690
Площадь	Панели брутто	$м^2$	13.3
	Проема		1.66
	Панели нетто		11.64
Марка бетона			150

Спецификация арматурных и закладных деталей на блок

Марка детали	К-во шт.	№ листа	№ альбома
КВ2	8	1	Выпуск 2-1
КВ15	1	2	
КВ45	2	3	
ПКВ53	1	4	
ТВ4	6	5	
ТВ47	6	6	
ТВ78	1	6	
ТВ121	4	7	
АВ3	8	4	
МВ2	2	8	
ПВ4	2	4	

Выборка стали на изделие:

Класс или марка стали	А III		А II		А I		В I		В ст. 3кп		На изделие кг			На $1м^2$ изделия кг		
Диаметр, профиль	ф 8	ф 12	ф 10		ф16		ф 4	ф 5	-60x8		Армат. дет.	Закл. дет.	Всего	Армат. дет.	Закл. дет.	Всего
Длина, м	4.80	15.20	1.57		3.00		37.68	68.26	0.2							
Вес, кг	1.90	13.50	0.97		4.74		3.70	10.51	0.76		34.34	1.72	36.06	2.95	0.15	3.10

Примечание:
Детали опалубки и армирования см. выпуск 0-1 данной серии

Согласовано: ст. инж. отр. В. Корнев; гл. технолог И. Рясинский	Дата инвен. №	Взам. инв. №

Проверил: Рук. гр. Д. Умедиан

Нач. отд. № 17 Б. Шлопин	Гл. инж. отд. Н. Росинский	Гл. инж. пр. Ш. Росинский
Рук. гр. М. Бурова	Инженер Е. Чукавина	

Жилищ. ГИПРОСЕЛЬСТРОЙ

ТК 1971

Панели толщиной 160 мм

Панели В1.5-50.27.16-2.3; В1.5-50.27.16-2.3Л. Арматурный блок АБВ1.5-50-2.3

Серия 1.131-1 | Выпуск 1-2 | Лист 51

11770-03 70

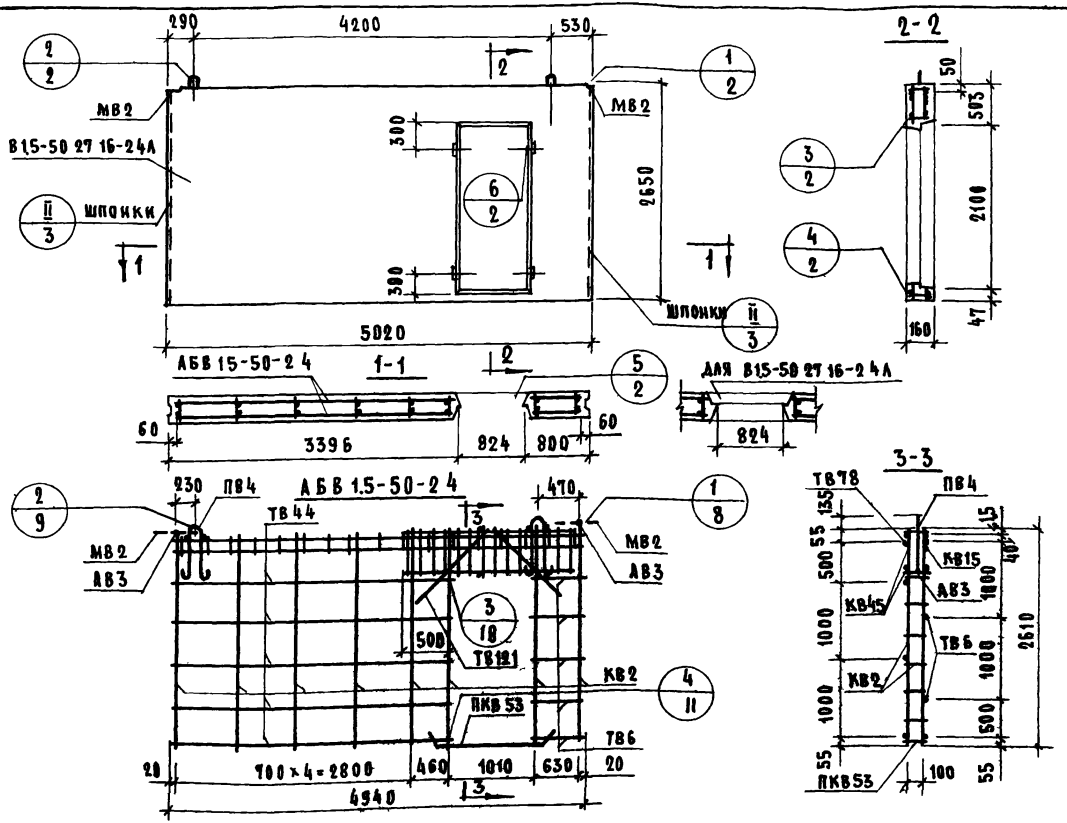

Характеристика изделия

Объем бетона		$м^3$	1.852
То же на 1м² изделия			0.160
Вес		кг	4690
Площадь	Панели брутто	$м^2$	13.3
	Проема		1.66
	Панели нетто		11.64
Марка бетона			150

Спецификация арматурных и закладных деталей на блок

Марка детали	К-во шт	№ листа	№ альбома
КВ2	8	1	Выпуск К 2-1
КВ15	1	2	
КВ45	2	3	
ПКВ53	1	4	
ТВ6	6	5	
ТВ44	6	6	
ТВ78	1	6	
ТВ121	4	7	
АВ3	8	4	
МВ2	2	8	
ПВ4	2	4	

Выборка стали на изделие

Класс или марка стали	А III		А II	А I		В I		В ст.3кп		На изделие кг			На 1м² изделия кг		
Диаметр, профиль	ф8	ф12	ф10	ф16		ф4	ф5	-50×8		Армат. дет.	Закл. дет.	Всего	Армат. дет.	Закл. дет.	Всего
Длина, м	4.80	15.20	1.57	3.00		37.74	68.26	0.20							
Вес, кг	1.90	13.50	0.97	4.74		3.70	10.51	0.76		34.34	1.73	36.06	2.95	0.15	3.10

Примечание

Детали опалубки и армирования см. выпуск 0-1 данной серии

ТК	Панели толщиной 160 мм	Серия 1.131-1	
1971	Панели В1.5-50.27.16-24; В1.5-50.27.16-24 л. Арматурный блок АБВ1.5-50-2.4	Выпуск 1-2	Лист 52

11770-03 71

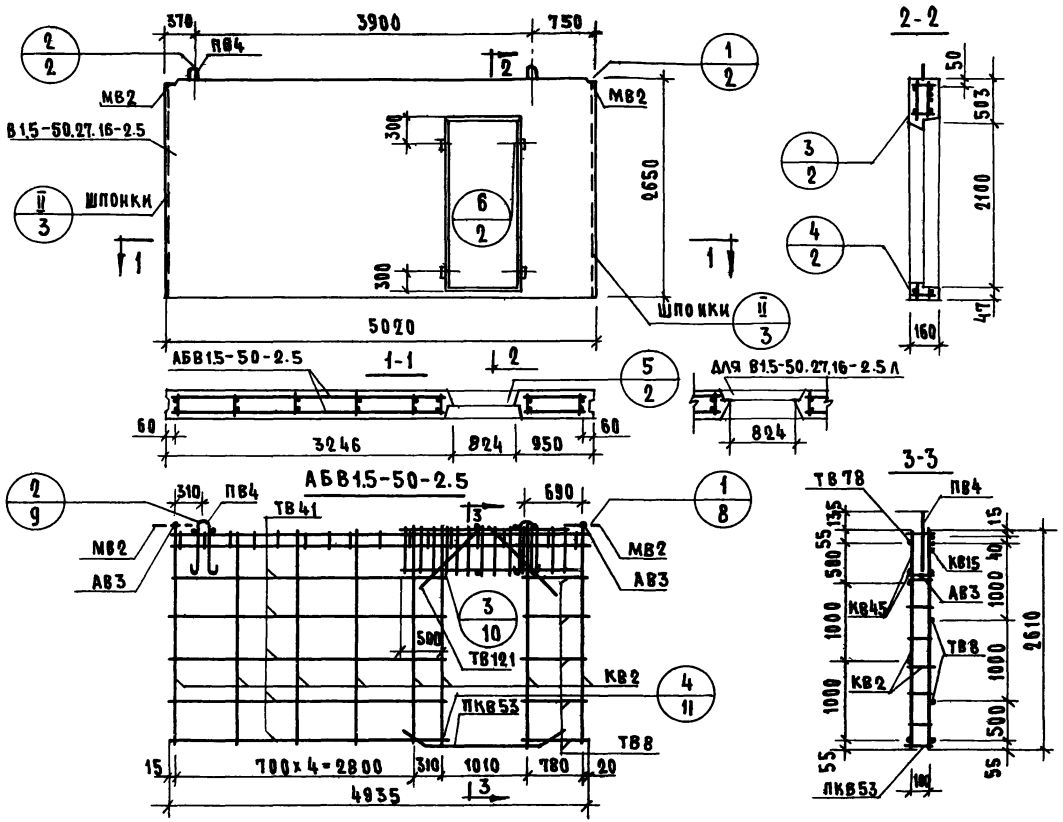

Характеристика изделия

Объем бетона		м³	1.852
То же на 1м² изделия		м³	0.160
Вес		кг	4690
Площадь	Панели брутто	м²	13.3
	Проема	м²	1.66
	Панели нетто	м²	11.64
Марка бетона			150

Спецификация арматурных и закладных деталей на блок

Марка детали	К-во шт.	№ листа	№ альбома
КВ2	8	1	Выпуск 2-1
КВ15	1	2	
КВ45	2	3	
ПКВ53	1	4	
ТВ8	6	5	
ТВ41	6	6	
ТВ78	1	6	
ТВ121	4	7	
АВ3	8	4	
МВ2	2	8	
ПВ4	2	4	

Выборка стали на изделие

Класс или марка стали	AIII		AII		AI		BI		В ст. 3кп		На изделие кг			На 1м² изделия кг		
Диаметр, профиль	ф 8	ф 12	ф 10		ф 16		ф 4	ф 5	- 60х8		Армат. дет	Закл. дет	Всего	Армат. дет.	Закл. дет.	Всего
Длина, м	4.80	15.20	1.57		3.00		37.68	68.26	0.20							
Вес, кг	1.90	13.50	0.97		47.4		3.70	10.51	0.76		34.33	1.73	36.06	2.95	0.15	3.10

Примечание

Детали опалубки и армирования см. выпуск 0-1 данной серии

ТК 1971	Панели толщиной 160 мм	Серия 1.131-1
	Панели 1.5-50.27.16-2.5; В15-50.27.16-2.5л. Арматурный блок АБВ15-50-2.5	Выпуск 1-2 Лист 33

Согласовано: Ст. науч. сотр. В. Королев; Гл. технолог Н. Лисницкий

Проверил: Б. Шляпин, Росинский, Росинский, М. Бурова, Е. Чукавина, А. Умедалин

Нач. отд. Б. Шляпин; Гл. инж. отд. Росинский; Гл. инж. пр. Росинский; Рук. гр. М. Бурова; Инженер Е. Чукавина; Рук. гр. А. Умедалин

Жилищ. ПИИ

Взамен инв. №

Дата

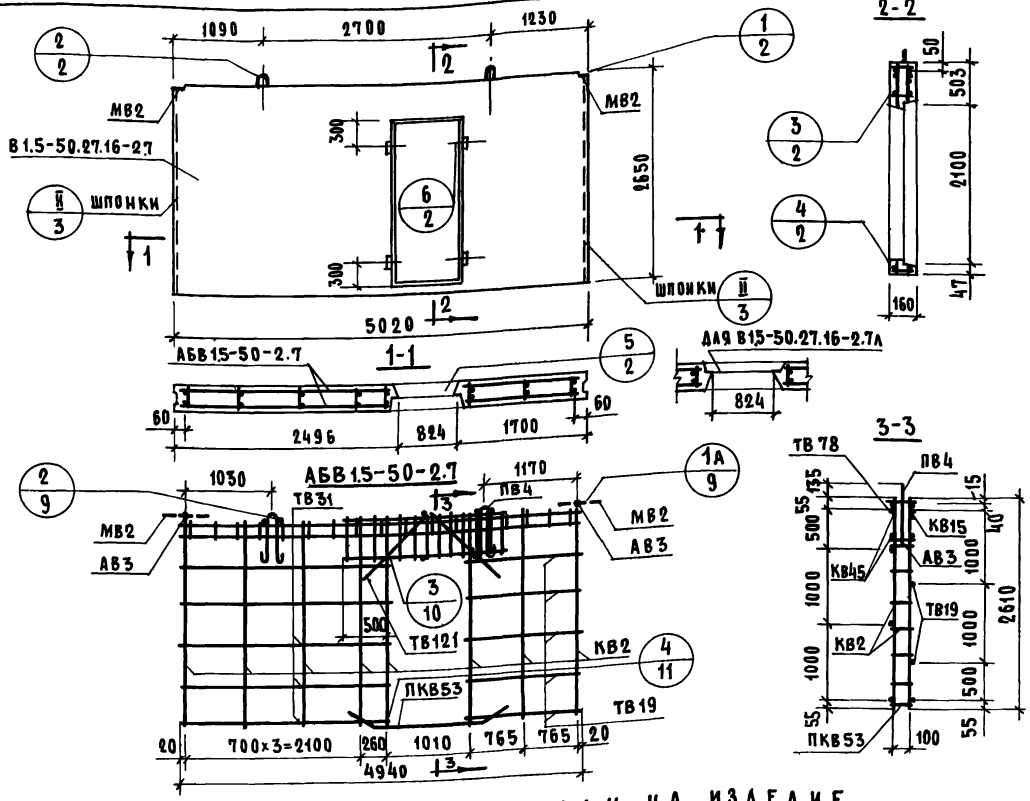

Характеристика изделия

Объем бетона		$м^3$	1.862
то же на $1м^2$ изделия		$м^3$	0.160
Вес		кг	4690
Площадь	Панели брутто	$м^2$	13.3
	Проема	$м^2$	1.66
	Панели нетто	$м^2$	11.64
Марка бетона			150

Спецификация арматурных и закладных деталей на блок

Марка детали	К-во шт.	№ листа	№ альбома
КВ2	8	1	Выпуск 0-1
КВ15	1	2	
КВ45	2	3	
ПКВ53	1	4	
ТВ19	6	5	
ТВ31	6	6	
ТВ78	1	6	
ТВ121	2	7	
АВ3	8	4	
МВ2	2	8	
ПВ4	2	4	

Выборка стали на изделие

Класс или марка стали	AIII		AII		AI		BI		В ст.3кп		На изделие кг.			На $1м^2$ изделия кг.		
Диаметр, профиль	ф8	ф12	ф10		ф16		ф4	ф5	-60×8		Армат. дет.	Закл. дет.	Всего	Армат. дет.	Закл. дет.	Всего
Длина, м	2.40	15.20	1.57		3.00		37.74	68.26	0.20							
Вес, кг	1.00	13.50	0.97		4.74		3.70	10.51	0.76		35.39	1.73	35.11	2.85	0.15	3.00

Примечание

Детали опалубки и армирования см. выпуск 0-1 данной серии

Согласовано: Гл. инж. отд. Б. Шляпник; Гл. инж. пр. И. Росинский; Рук. гр. Н. Росинский; Инженер М. Бурова; Нач. отдела ПТ Е. Чукавина; Ст. инж. сотр. В. Королев; Гл. технолог Ж. Висинский; Инвен. № взамен; Дата; Проверил Д. Умедман	ТК 1971	Панели толщиной 160 мм	Серия 1.131-1
		Панели В1.5-50.27.16-2.7; В1.5-50.27.16-2.7Л. Арматурный блок АБВ1.5-50-2.7	Выпуск 1-2; Лист 55

Гипрожилищ

11770-03 74

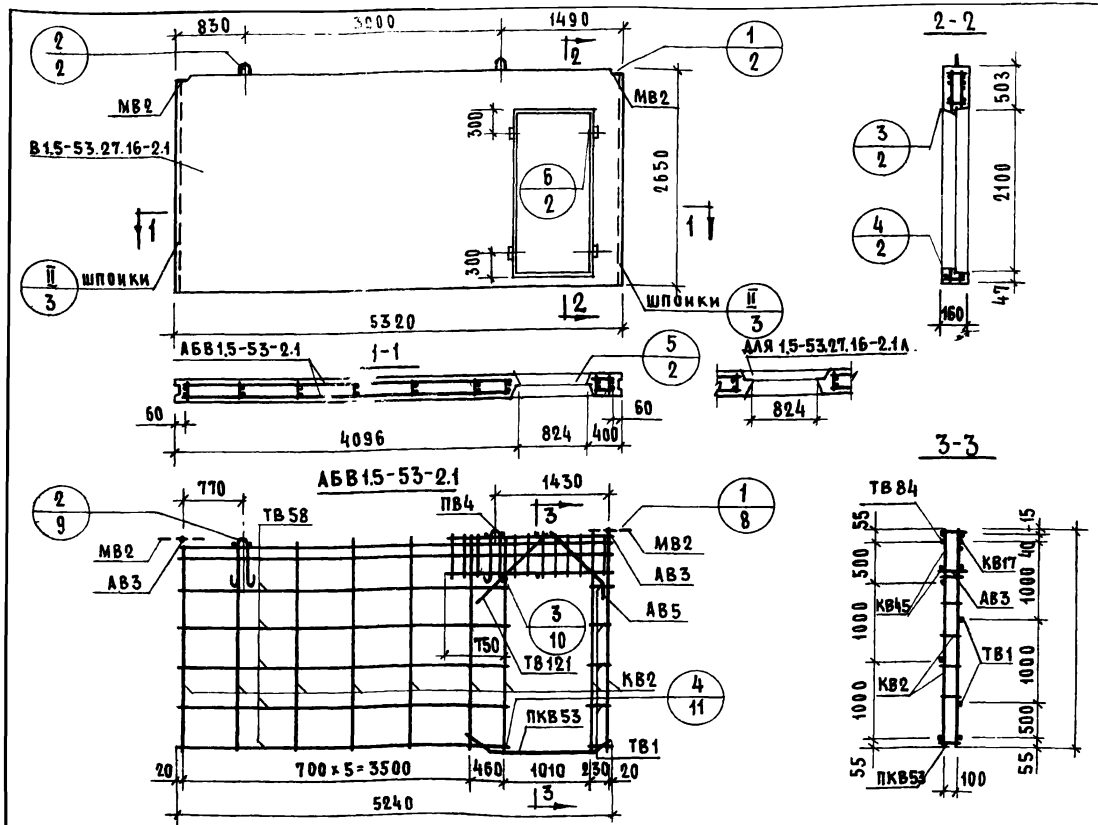

Характеристика изделия

Объем бетона		$м^3$	1.972
То же на 1 $м^2$ изделия		$м^3$	0.160
Вес		кг	4930
Площадь	Панели брутто	$м^2$	14.1
	Проемов	$м^2$	1.66
	Панели нетто	$м^2$	12.44
Марка бетона			150

Спецификация арматурных и закладных деталей на блок

Марка детали	К-во шт.	№ листа	№ альбома
КВ2	9	1	Выпуск 0-1
КВ17	1	2	
КВ45	2	3	
ПКВ53	1	4	
ТВ1	6	5	
ТВ58	6	6	
ТВ84	1	7	
ТВ121	2	7	
АВ3	8	4	
АВ5	2	4	
МВ2	2	8	
ПВ4	2	4	

Выборка стали на изделие

Класс или марка стали	А III		А II		А I		В I		В ст 3 кп		На изделие кг.			На 1 $м^2$ изделия кг.		
Диаметр, профиль	ф8	ф12	ф10		ф16		ф4	ф5	-60×8		Армат. дет.	Закл. дет.	Всего	Армат. дет.	Закл. дет.	Всего
Длина, м	4.80	15.20	1.57		3.00		40.85	74.08	0.20							
Вес, кг	1.90	13.50	0.97		4.74		4.01	11.41	0.76		35.54	1.73	37.26	2.84	0.14	2.98

Примечание

Детали опалубки и армирования см. выпуск 0-1 данной серии

ТК 1971	Панели толщиной 160 мм	Серия 1.131-1	
	Панели 27.16-2.1; В1.5-53.27.16-2.1А. Арматурный блок АБВ1.5-53-2.1	Выпуск 1-2	Лист 56

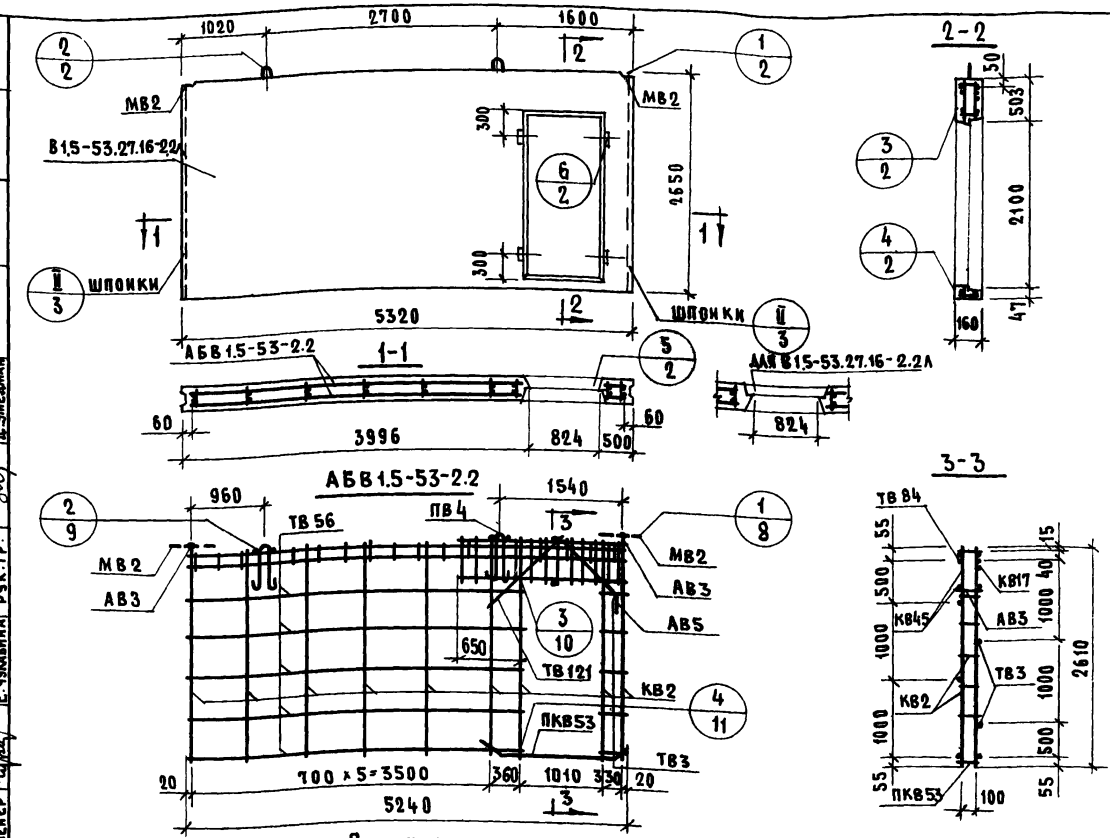

Характеристика изделия

Объем бетона		$м^3$	1.972
То же на 1 $м^2$ изделия		$м^3$	0.160
Вес		кг	4930
Площадь	Панели брутто	$м^2$	14.1
	Проемов	$м^2$	1.66
	Панели нетто	$м^2$	12.44
Марка бетона			150

Спецификация арматурных и закладных деталей на блок

Марка детали	К-во шт.	№ листа	№ альбома
КВ2	9	1	Выпуск 0-1
КВ17	1	2	
КВ45	2	3	
ПКВ53	1	4	
ТВ3	6	5	
ТВ56	6	6	
ТВ84	1	7	
ТВ121	2	7	
АВ3	8	4	
АВ5	2	4	
МВ2	2	8	
ПВ4	2	4	

Выборка стали на изделие.

Класс или марка стали	AIII		AII		AI		BI		В ст. 3 кп		На изделие кг			На 1 $м^2$ изделия кг.		
Диаметр, профиль	ф8	ф12	ф10		ф16		ф4	ф5	-60х8		Армат. дет.	Закл. дет	Всего	Армат. дет.	Закл. дет.	Всего
Длина, м	4.80	15.20	1.57		3.00		40.85	74.08	0.20							
Вес, кг	1.90	13.50	0.97		4.74		4.01	11.41	0.76		35.54	1.73	37.26	2.84	0.14	2.98

Примечание

Детали опалубки и армирования см. выпуск 0-1 данной серии

ТК 1971	Панели толщиной 160 мм	Серия 1.131-1	
	Панели В1.5-53.27.16-2.2; В1.5-53.27.16-2.2Л. Арматурный блок АБВ1.5-53-2.2	Выпуск 1-2	Лист 57

Согласовано: В. Королев, Ю. Рюсинский

Нач. отд. к/т П. Кинкота; Гл. инж. пр. Ю. Рюсинский; Рук. гр. М. Бурова; Инженер Е. Чукавина

Проверил: Рук. гр. А. Умедмаи

Инвент. № Взамен

Дата

ЦНИЭП жилища

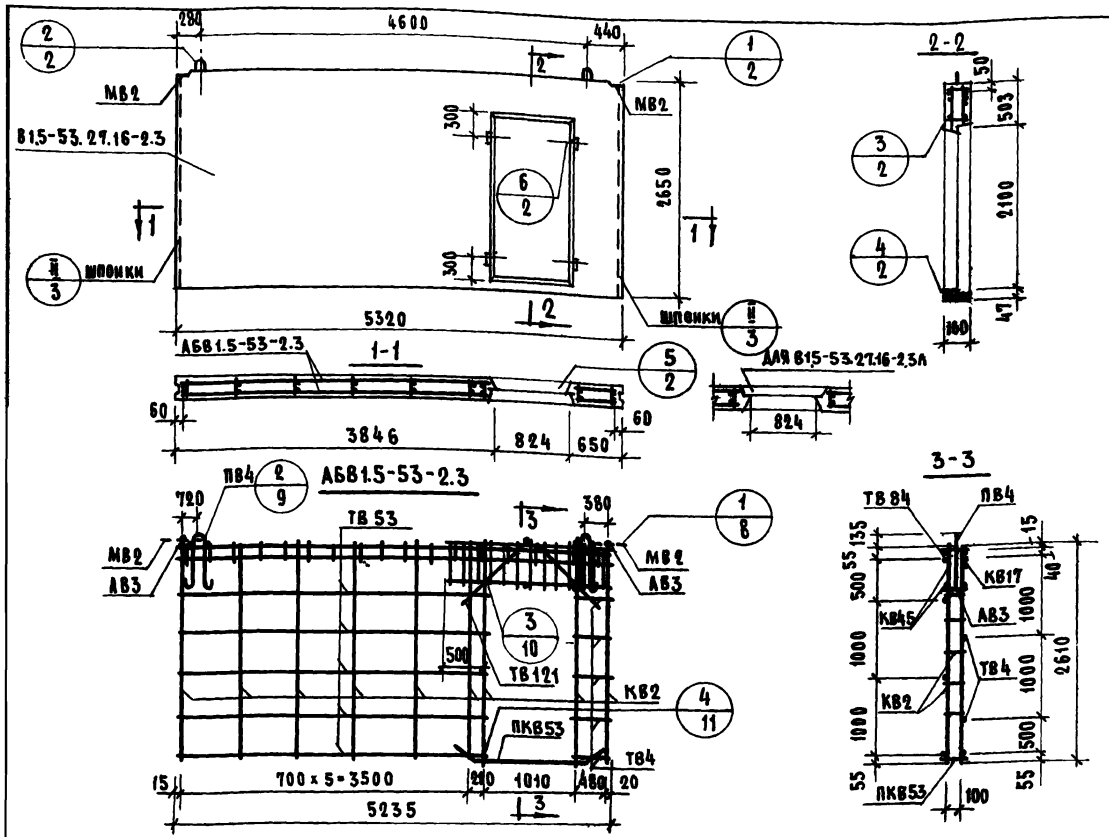

Характеристика изделия

Объем бетона		$м^3$	1.972
То же на $1 м^2$ изделия			0.160
Вес		кг	4930
Площадь	Панели брутто	$м^2$	14.1
	проемов		1.66
	Панели нетто		12.44
Марка бетона			150

Спецификация арматурных и закладных деталей на блок

Марка детали	К-во шт	№ листа	№ альбома
КВ2	9	1	Выпуск 0-1
КВ17	1	2	
КВ45	2	3	
ПКВ53	1	4	
ТВ4	6	5	
ТВ53	6	6	
ТВ84	1	7	
ТВ121	4	7	
АВ3	8	4	
МВ2	2	8	
ПВ4	2	4	

Выборка стали на изделие

Класс или марка стали	А III		А II		А I		В I		ВСТ3КП		На изделие кг			На $1 м^2$ изделия кг		
Диаметр, профиль	ф8	ф12	ф10		ф16		ф4	ф5	-60x8		Армат. дет.	Закл. дет.	Всего	Армат. дет.	Закл. дет.	Всего
Длина, м	4.80	15.20	1.57		3.00		40.85	68.86	6.20							
Вес, кг	1.90	13.50	0.97		4.74		4.01	11.41	0.76		35.54	1.73	37.26	2.84	0.14	2.98

Примечание

Детали опалубки и армирования см. выпуск 0-1 данной серии.

ТК 1971	Панели толщиной 160 мм.	Серия 1.131-1	
	Панели В1.5-53.27.16-2.3; В1.5-53.27.16-2.3л. Арматурный блок АБВ1.5-53-2.3	Выпуск 1-2	Лист 58

11770-03 77

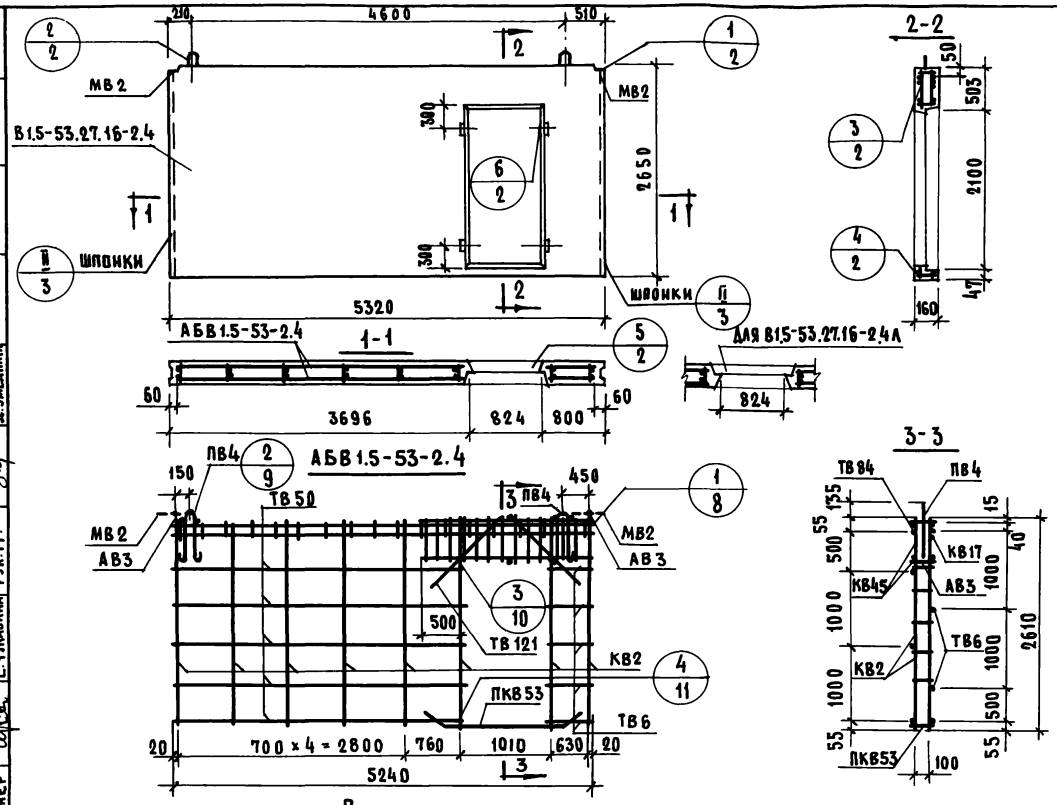

Характеристика изделия

Объем бетона		$м^3$	1.972
То же на 1 $м^2$ изделия			0.160
Вес		кг	4930
Площадь	Панели брутто	$м^2$	14.1
	Проемов		1.66
	Панели нетто		12.44
Марка бетона			150

Спецификация арматурных и закладных деталей на блок

Марка детали	К-во шт.	№ листа	№ альбома
КВ2	8	1	Выпуск 2-1
КВ17	1	2	
КВ45	2	3	
ПКВ53	1	4	
ТВ6	6	5	
ТВ50	6	6	
ТВ84	1	7	
ТВ121	4	7	
АВ3	8	4	
МВ2	2	8	
ПВ4	2	4	

Выборка стали на изделие

Класс или марка стали	A III		A II		A I		B I		В ст. 3 кп		На изделие кг			На 1 $м^2$ изделия кг		
Диаметр, профиль	ф8	ф12	ф10		ф16		ф4	ф5	-60×8		Армат. дет.	Закл. дет	Всего	Армат. дет.	Закл. дет.	Всего
Длина, м	4.80	15.20	1.57		3.00		39.94	68.86	0.20							
Вес, кг	1.90	13.50	0.97		4.74		3.92	10.61	0.76		34.65	1.73	36.37	2.84	0.14	2.91

Примечание

Детали опалубки и армирования см. выпуск 0-1 данной серии

ТК 1971	Панели толщиной 160 мм	Серия 1.131-1	
	Панели В1.5-53.27.16-2.4; В1.5-53.27.16-24л. Арматурный блок АБВ1.5-53-2.4	Выпуск 1-2	Лист 59

Согласовано: Гл. инж. отд. В. Королев; Ст. науч. сотр. И. Лисинский; Гл. технолог

Проверил: Б. Шляпин; Гл. инж. отд. И. Роскинский; Гл. инж. пр. И. Лисинский; Рук. гр. Л. Бугрова; Инженер Е. Чукавина; Рук. гр. Д. Умедман

Инв. № отд. 17; Инв. № подл.; Взамен инв. №; Дата

Жилищ. ПСПИ

11770-03 78

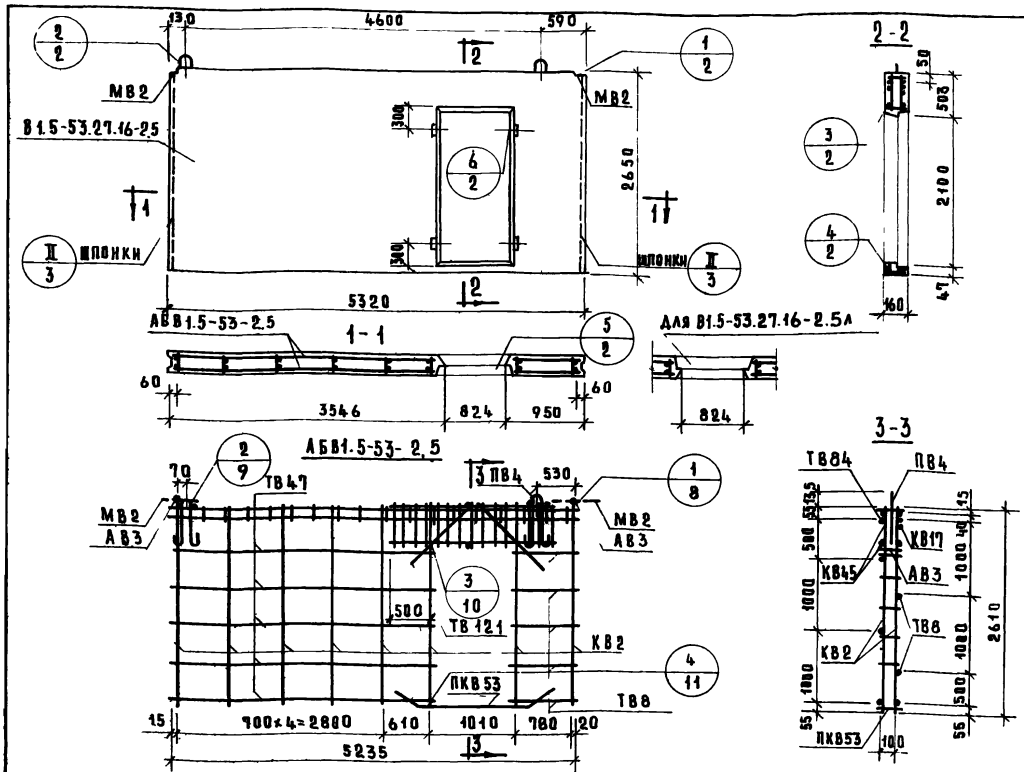

Характеристика изделия

Объем бетона		$м^3$	1.972
То же на $1 м^2$ изделия			0.160
Вес		кг	4930
Площадь	Панели брутто	$м^2$	14.1
	Проемов		1.66
	Панели нетто		12.44
Марка бетона			150

Спецификация арматурных и закладных деталей на блок

Марка детали	К-во шт.	№ листа	№ альбома
КВ2	8	1	Выпуск 2-1
КВ17	1	2	
КВ45	2	3	
ПКВ53	1	4	
ТВ8	6	5	
ТВ47	6	6	
ТВ84	1	7	
ТВ121	4	7	
АВ3	8	4	
МВ2	2	8	
ПВ4	2	4	

Выборка стали на изделие

Класс или марка стали	AIII		AII		AI		BI		Вст.3кп		На изделие кг			На $1 м^2$ изделия кг		
Диаметр, профиль	ф8	ф12	ф10		ф16		ф4	ф5	-60×8		Армат. дет.	Закл. дет.	Всего	Армат. дет.	Закл. дет.	Всего
Длина, м	4.80	15.20	1.57		3.00		39.98	68.86	0.20							
Вес, кг.	1.90	13.50	0.97		4.74		3.91	10.61	0.76		34.64	1.72	36.36	2.77	0.14	2.91

Примечание
Детали опалубки и армирования см. выпуск 0-1 данной серии

ТК	Панели толщиной 160 мм	Серия 1.131-1	
1971	Панели В1.5-53.27.16-2.5; В1.5-53.27.16-2.5л. Арматурный блок АБВ1.5-53-2.5	Выпуск 1-2	Лист 60

11770-03 79

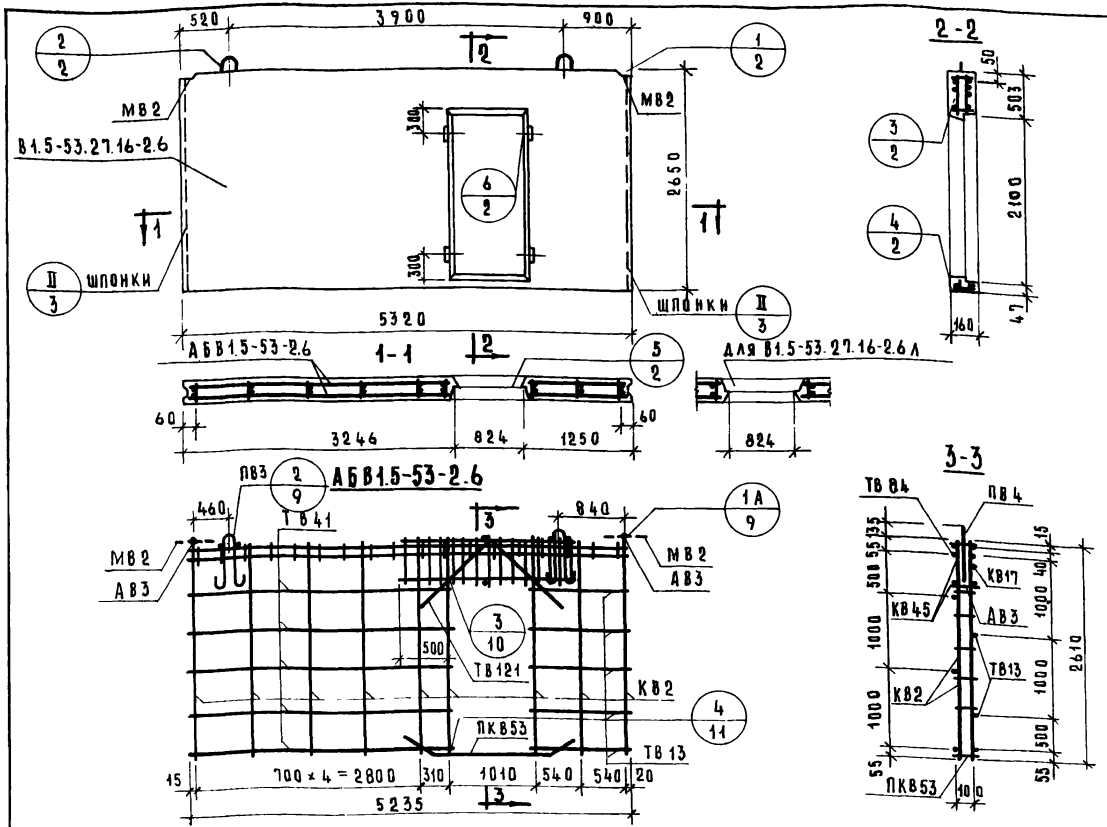

Характеристика изделия

Объем бетона		м³	1.972
То же на 1 м² изделия			0.160
Вес		кг	4930
Площадь	Панели брутто	м²	14.1
	Проемов		1.66
	Панели нетто		12.44
Марка бетона			150

Спецификация арматурных и закладных деталей на блок

Марка детали	К-во шт	№ листа	№ альбома
КВ2	9	1	Выпуск 2-1
КВ17	1	2	
КВ45	2	3	
ПКВ53	1	4	
ТВ13	6	5	
ТВ41	6	6	
ТВ84	1	7	
ТВ121	4	7	
АВ3	3	4	
МВ2	2	8	
ПВ4	2	4	

Выборка стали на изделие

Класс или марка стали	А III		А II		А I		В I		Вст.3кп		На изделие кг			На 1 м² изделия кг		
Диаметр, профиль	ф 8	ф 12	ф 10		ф 16		ф 4	ф 5	-60×8		Армат. дет.	Закл. дет.	Всего	Армат. дет.	Закл. дет.	Всего
Длина, м	4.80	35.20	1.57		3.00		40.79	74.08	0.20							
Вес, кг	1.91	13.50	0.97		4.74		4.00	11.41	0.76		35.54	1.72	37.26	2.84	0.14	2.98

Примечание

Детали опалубки и армирования см. выпуск 0-1 данной серии.

ТК	Панели толщиной 160 мм	Серия 1.131-1	
1971	Панели В1.5-53.27.16-2.6; В1.5-53.27.16-2.6л. Арматурный блок АБВ1.5-53-2.6	Выпуск 1-2	Лист 61

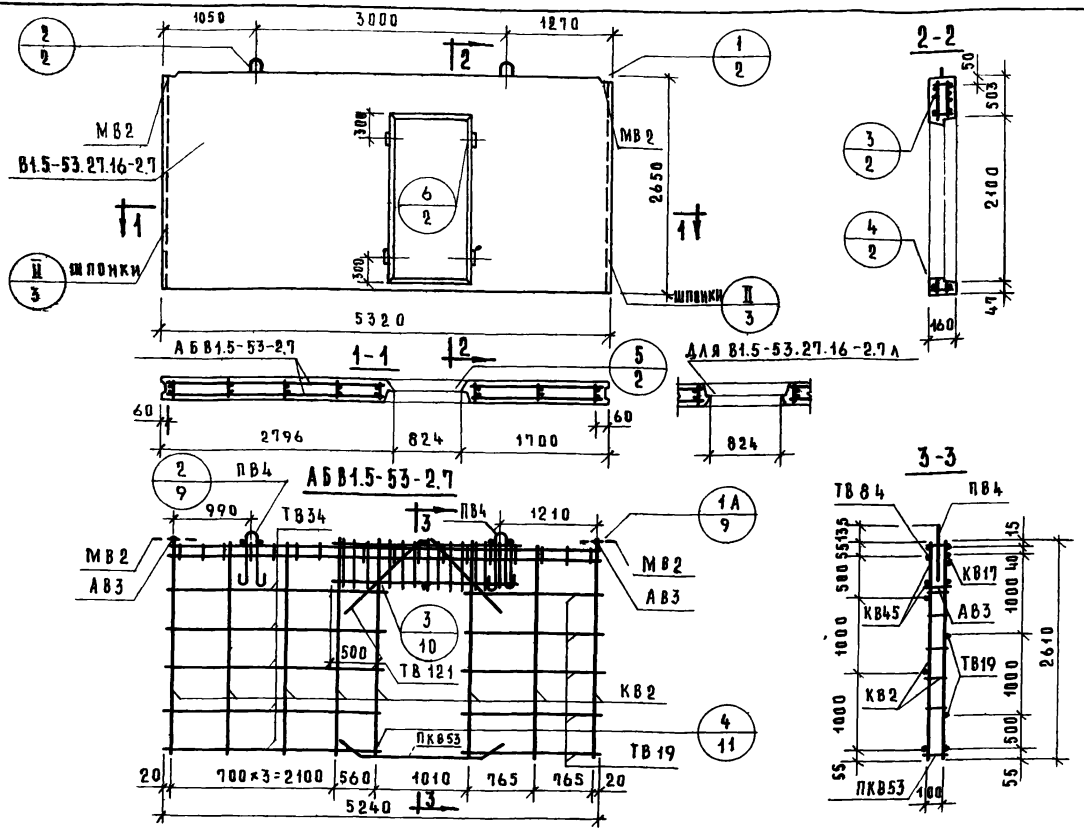

Характеристика изделия

Объем бетона		$м^3$	1.972
То же на 1 $м^2$ изделия			0.160
Вес		кг	4930
Площадь	Панели брутто	$м^2$	14.1
	Проемов		1.66
	Панели нетто		12.44
Марка бетона			150

Спецификация арматурных и закладных деталей на блок

Марка детали	К-во шт.	№ листа	№ альбома
КВ2	8	1	Выпуск 2-1
КВ17	1	2	
КВ45	2	3	
ПКВ53	1	4	
ТВ19	6	5	
ТВ34	6	6	
ТВ84	1	7	
ТВ121	4	7	
АВ3	8	4	
МВ2	2	8	
ПВ4	2	4	

Выборка стали на изделие

Класс или марка стали	А III		А II		А I		В I		Вст3кп		На изделие кг			На 1 $м^2$ изделия кг		
Диаметр, профиль	ф8	ф12	ф10		ф16		ф4	ф5	-60×8		Армат. дет.	Закл. дет.	Всего	Армат. дет.	Закл. дет.	Всего
Длина, м	4.88	15.20	1.57		3.00		40.79	74.08	0.20							
Вес, кг	1.90	13.50	0.97		4.74		4.00	11.41	0.76		35.54	1.72	37.26	2.84	0.14	2.98

Примечание

Детали опалубки и армирования см выпуск 0-1 данной серии

ТК	Панели толщиной 160 мм		Серия 1.131-1
1971	Панели В1.5-53.27.16-2.7; В1.5-53.27.16-2.7л. Арматурный блок АБВ1.5-53-2.7	Выпуск 1-2	Лист 62

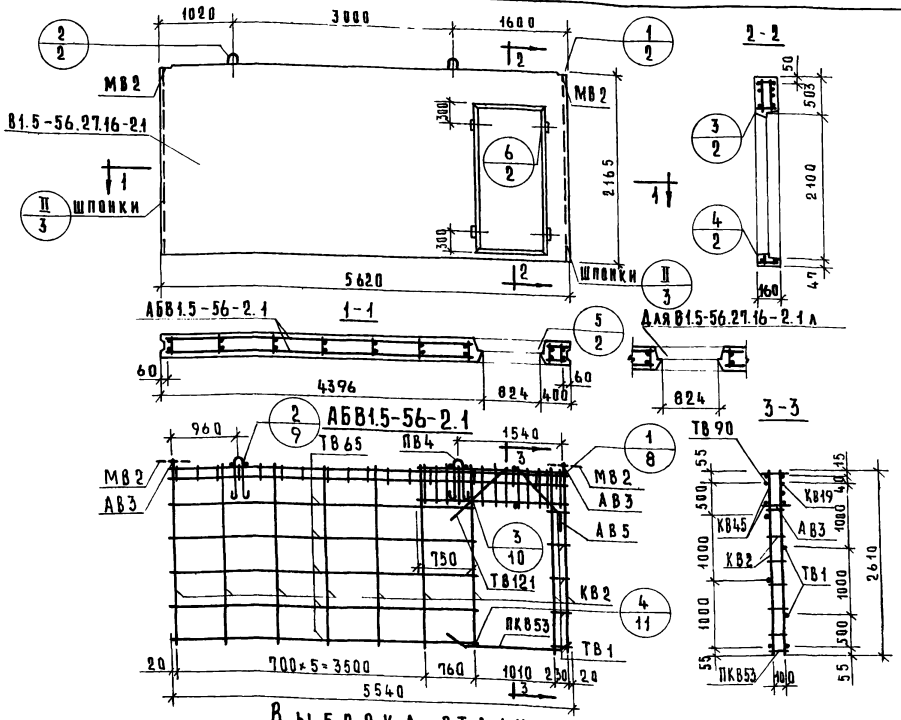

Характеристика изделия

Объем бетона		м³	2.102
То же на 1м² изделия			0.160
Вес		кг	5250
Площадь	Панели брутто	м²	14.9
	Проема		1.66
	Панели нетто		13.24
Марка бетона			150

Спецификация арматурных и закладных деталей на блок

Марка детали	К-во шт.	№ листа	№ альбома
КВ2	9	1	Выпуск 2-1
КВ19	1	2	
КВ45	2	3	
ПК853	1	4	
ТВ1	6	5	
ТВ65	6	6	
ТВ90	1	7	
ТВ121	2	7	
АВ3	8	4	
АВ5	2	4	
МВ2	2	8	
ПВ4	2	4	

Выборка стали на изделие

Класс или марка стали	AIII		AII		AI		BI		Вст3кп		На изделие кг			На 1м² изделия кг		
Диаметр, профиль	ф8	ф12	ф10		ф16		ф4	ф5	-60×8		Армат. дет.	Закл. дет.	Всего	Армат. дет.	Закл. дет.	Всего
Длина, м	4.80	15.20	1.57		3.00		43.05	74.68	0.20							
Вес, кг	1.90	13.50	0.97		4.74		4.22	11.50	0.16		35.85	1.72	37.57	2.72	0.13	2.85

Примечание

Детали опалубки и армирования см. выпуск 0-1 данной серии

ТК 1971	Панели толщиной 160 мм	Серия 1.131-1
	Панели В1.5-56.27.16-2.1; В1.5-56.27.16-2.1а. Арматурный блок АБВ1.5-56-2.1	Выпуск 1-2 Лист 63

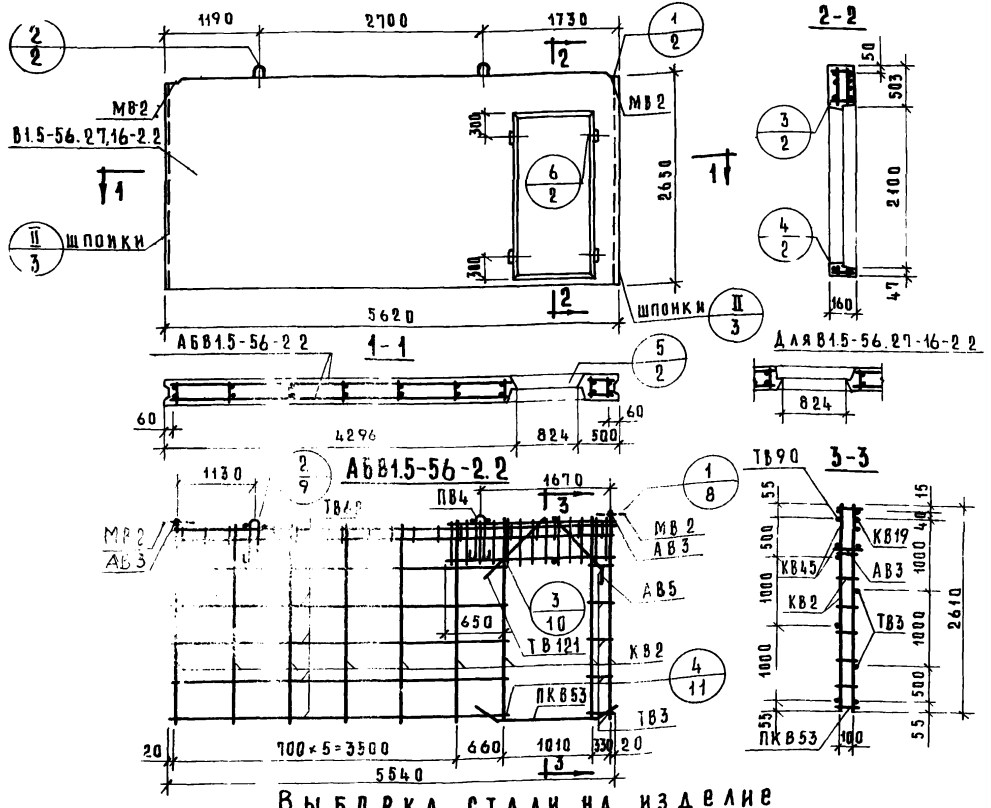

Характеристика изделия

Объем бетона		$м^3$	2.182
То же на $1м^2$ изделия			0.160
Вес		кг	5250
Площадь	Панели брутто	$м^2$	14.9
	Проема		1.66
	Панели нетто		13.24
Марка бетона			150

Спецификация арматурных и закладных деталей на блок

Марка детали	К-во шт.	№ листа	№ альбома
КВ2	9	1	Выпуск 2-1
КВ19	1	2	
КВ45	2	3	
ПКВ53	1	4	
ТВ3	6	5	
ТВ62	6	6	
ТВ90	1	7	
ТВ121	2	7	
АВ3	8	4	
АВ5	2	4	
МВ2	2	8	
ПВ4	2	4	

Выборка стали на изделие

Класс или марка стали	AII		AII		AI		BI		Вст.3КП		На изделие кг			На $1м^2$ изделия кг		
Диаметр, профиль	ф8	ф12	ф10		ф16		ф4	ф5	-60×8		Армат. дет.	Закл. дет.	Всего	Армат. дет.	Закл. дет.	Всего
Длина, м	4.80	15.20	1.57		3.00		43.05	74.68	0.20							
Вес, кг	1.90	13.50	0.97		4.74		4.22	11.50	0.76		35.85	1.72	37.57	2.72	0.13	2.85

Примечание

Детали опалубки и армирования см. выпуск 0-1 данной серии

ТК 1971	Панели толщиной 160 мм	серия 1.131-1	
	Панели В1.5-56.27.16-2.2; В1.5-56.27.16-2.2л. Арматурный блок АБВ1.5-56-2.2	Выпуск 1-2	Лист 64

11770-03 83

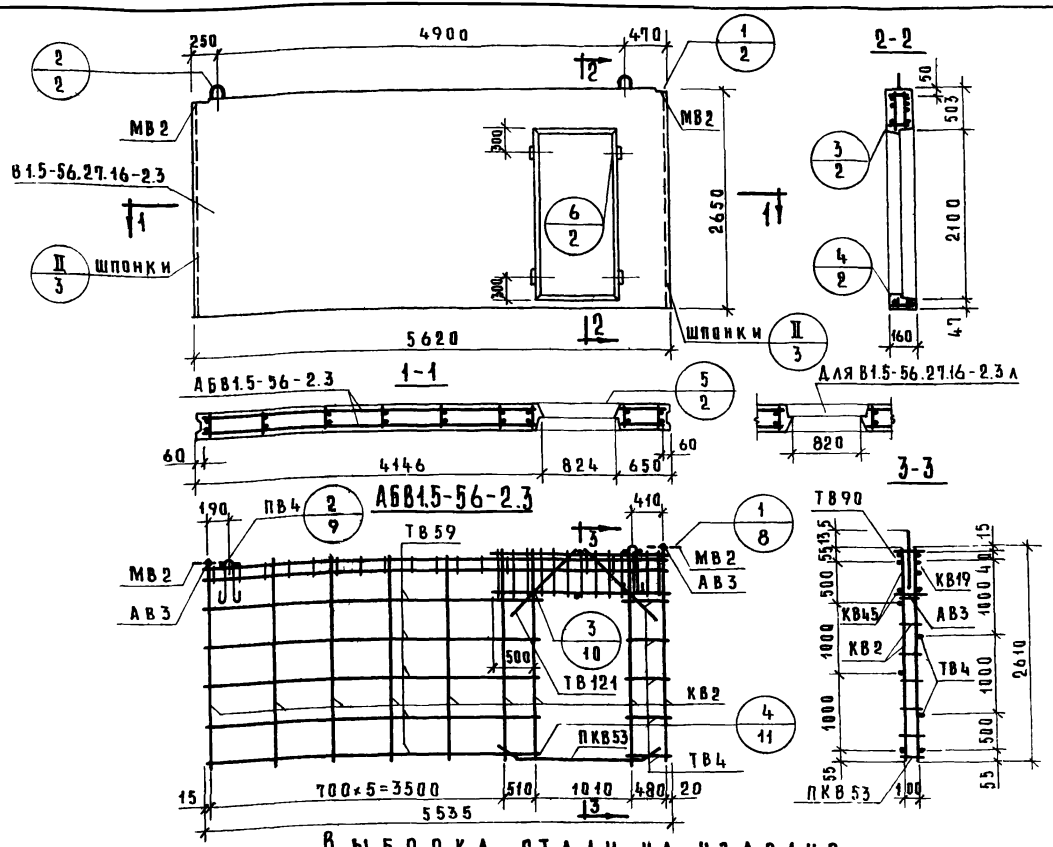

Характеристика изделия

Объем бетона		$м^3$	2.102
То же на $1 м^2$ изделия			0.160
Вес		кг	5250
Площадь	Панели брутто	$м^2$	14.9
	Проема		1.66
	Панели нетто		13.24
Марка бетона			150

Спецификация арматурных и закладных деталей на блок

Марка детали	К-во шт.	№ листа	№ альбома
КВ2	9	1	Выпуск 2-1
КВ19	1	2	
КВ45	2	3	
ПКВ53	1	4	
ТВ4	6	5	
ТВ59	6	6	
ТВ90	1	7	
ТВ121	4	7	
АВ3	8	4	
МВ2	2	8	
ПВ4	2	4	

Выборка стали на изделие

Класс или марка стали	AIII		AII		AI		BI		Вст.3кп		На изделие кг			На $1 м^2$ изделия кг		
Диаметр, профиль	ф8	ф12	ф10		ф16		ф4	ф5	-60×8		Армат. дет.	Закл. дет.	Всего	Армат. дет.	Закл. дет.	Всего
Длина, м	4.80	15.20	1.57		3.00		43.05	74.68	0.20							
Вес, кг	1.90	13.50	0.97		4.74		4.22	11.50	0.76		35.85	1.72	37.57	2.72	0.13	2.85

Примечание
Детали опалубки и армирования см. выпуск 0-1 данной серии

ТК	Панели толщиной 160 мм	Серия 1.131-1	
1971	Панели В1.5-56.27.16-2.3; В1.5-56.27.16-2.3л. Арматурный блок АБВ1.5-56-2.3	Выпуск 1-2	Лист 65

11770-03 84

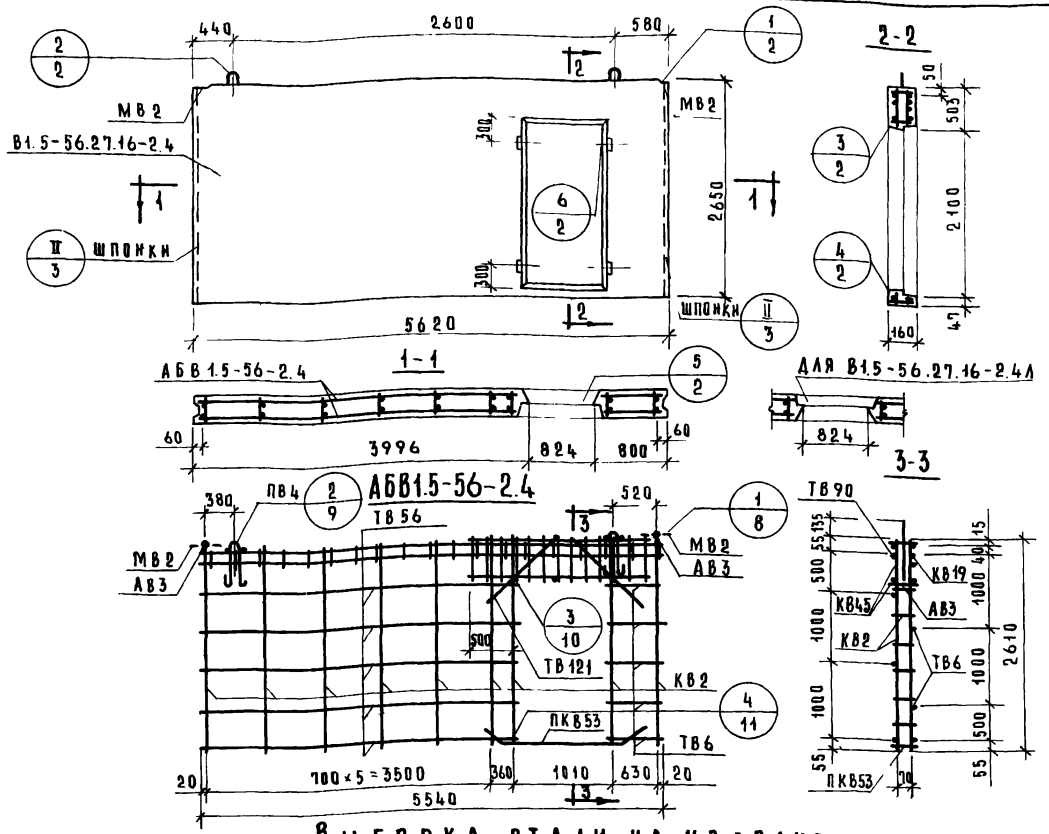

Характеристика изделия

Объем бетона		$м^3$	2.102
То же на $1 м^2$ изделия			0.160
Вес		кг	5250
Площадь	Панели брутто	$м^2$	14.9
	Проема		1.66
	Панели нетто		13.24
Марка бетона			150

Спецификация арматурных и закладных деталей на блок

Марка детали	К-во шт	№ листа	№ альбома
КВ2	9	1	Выпуск 2-1
КВ19	1	2	
КВ45	2	3	
ПКВ53	1	4	
ТВ6	6	5	
ТВ56	6	6	
ТВ90	1	7	
ТВ121	4	7	
АВ3	8	4	
МВ2	2	8	
ПВ4	2	4	

Выборка стали на изделие

Класс или марка стали	AIII		AII		AI		BI		Вст.3кп		На изделие кг			На $1 м^2$ изделия кг		
Диаметр, профиль	ф8	ф12	ф10		ф16		ф4	ф5	~60×8		Армат. дет.	Закл. дет.	Всего	Армат. дет.	Закл. дет.	Всего
Длина, м	4.80	15.20	1.57		3.00		43.05	74.68	0.20							
Вес, кг.	1.90	13.50	0.97		4.74		4.22	11.50	0.76		35.85	1.72	37.57	2.72	0.13	2.85

Примечание

Детали опалубки и армирования см выпуск 0-1 данной серии

ТК	Панели толщиной 160 мм	Серия 1.131-1
971	Панели В1.5-56.27.16 24 В1.5-56-27.16-2.4 Арматурный блок АБВ1.5-56-2.4.	Выпуск 1-2 / Лист 66

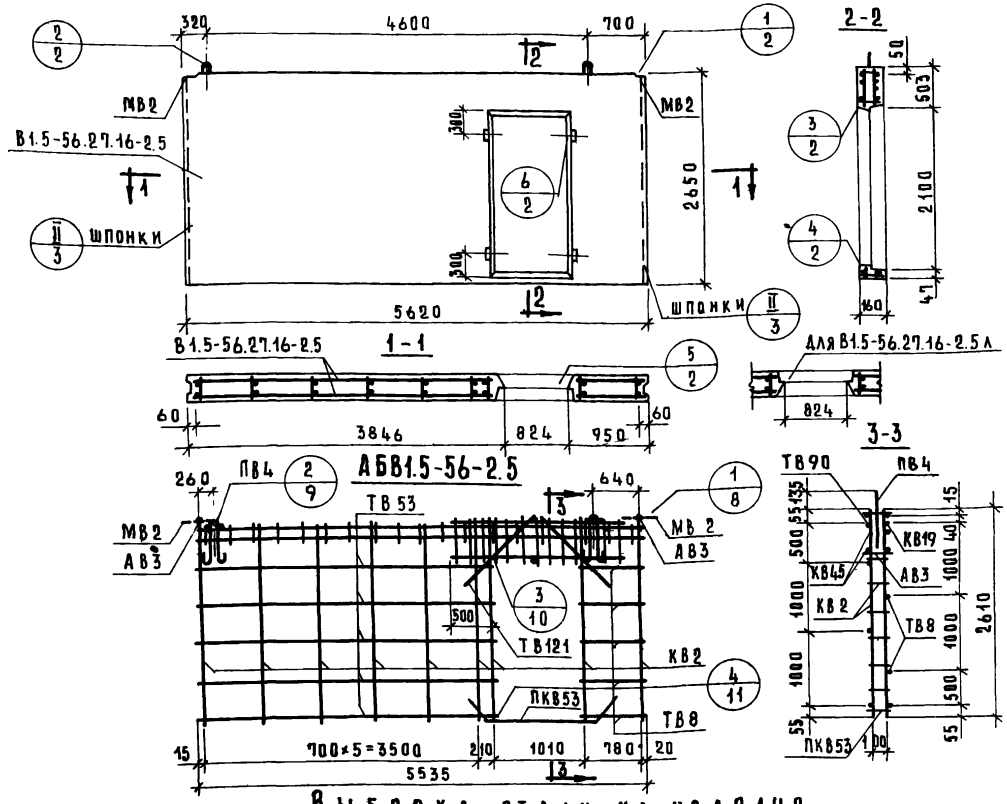

Характеристика изделия

Объем бетона		$м^3$	2.102
То же на 1 $м^2$ изделия			0.160
Вес		кг	5250
Площадь	Панели брутто	$м^2$	14.9
	Проема		1.66
	Панели нетто		13.24
Марка бетона			150

Спецификация арматурных и закладных деталей на блок

Марка детали	К-во шт.	№ листа	№ альбома
КВ2	9	1	Выпуск 2-1
КВ19	1	2	
КВ45	2	3	
ПКВ53	1	4	
ТВ8	6	5	
ТВ53	6	6	
ТВ90	1	7	
ТВ121	4	7	
АВ3	8	4	
МВ2	2	8	
ПВ4	2	4	

Выборка стали на изделие

Класс или марка стали	AIII		AII		AI		BI		Вст.3кп		На изделие кг			На 1 $м^2$ изделия кг		
Диаметр, профиль	ф8	ф12	ф10		ф16		ф4	ф5	60×8		Армат. дет.	Закл. дет.	Всего	Армат. дет.	Закл. дет.	Всего
Длина, м	4.80	15.20	1.57		3.00		43.05	74.68	0.20							
Вес, кг	1.90	13.50	0.97		4.74		4.22	11.50	0.76		35.85	1.72	37.57	2.72	0.13	2.85

Примечание

Детали опалубки и армирования см. выпуск 0-1 данной серии

ТК	Панели толщиной 160 мм	Серия 1.131-1	
1971	Панели В1.5-56.27.16-2.5; В1.5-56.27.16-2.5 л. Арматурный блок АБВ1.5-56-2.5	Выпуск 1-2	Лист 67

11770-03 86

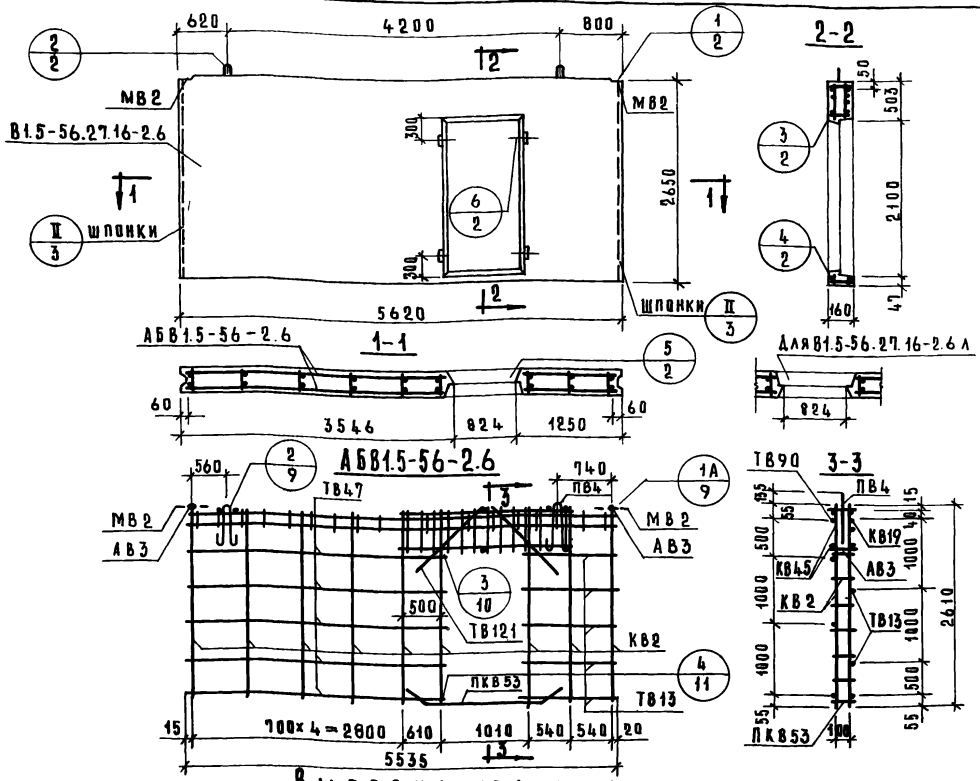

Характеристика изделия

Объем бетона		м³	2.102
То же на 1 м² изделия		м³	0.160
Вес		кг	5250
Площадь	Панели брутто	м²	14.9
	Проема	м²	1.66
	Панели нетто	м²	13.24
Марка бетона			150

Спецификация арматурных и закладных деталей на блок

Марка детали	К-во шт.	№ листа	№ альбома
КВ2	9	1	Выпуск 2-1
КВ19	1	2	
КВ45	2	3	
ПКВ53	1	4	
ТВ13	6	5	
ТВ47	6	6	
ТВ90	1	7	
ТВ121	4	7	
АВ3	8	4	
МВ2	2	8	
ПВ4	2	4	

Выборка стали на изделие

Класс или марка стали	AIII		AII		AI		BI		BCT		На изделие кг			На 1 м² изделия кг		
Диаметр, профиль	ф8	ф12	ф10		ф16		ф4	ф5	-60×8		Армат. дет.	Закл. дет.	Всего	Армат. дет.	Закл. дет.	Всего
Длина, м	4.80	15.20	1.57		3.00		42.99	74.68	0.20							
Вес, кг	1.90	13.50	0.97		4.74		4.22	11.50	0.76		35.84	1.73	37.57	2.72	0.13	2.85

Примечание

Детали опалубки и армирования см выпуск 0-1 данной серии

ТК	Панели толщиной 160 мм	Серия 1.131-1	
1971	Панели В1.5-56.27.16-2.6; В1.5-56.27.16-2.6л. Арматурный блок АБВ1.5-56-2.6	Выпуск 1-2	Лист 68

Н770-03 87

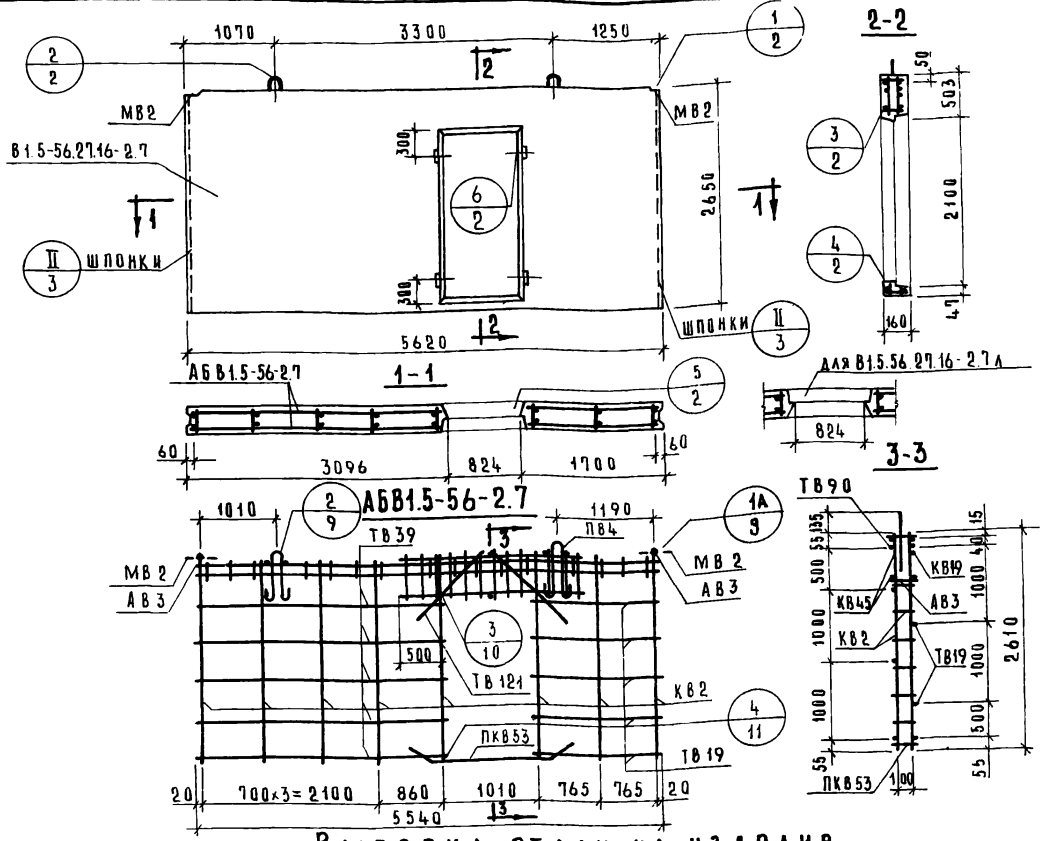

Характеристика изделия

Объем бетона		$м^3$	2.102
То же на $1м^2$ изделия			0.160
Вес		кг	5250
Площадь	Панели брутто	$м^2$	14.9
	Проема		1.66
	Панели нетто		13.24
Марка бетона			150

Спецификация арматурных и закладных деталей на блок

Марка детали	К-во шт	№ листа	№ альбома
КВ2	8	1	Выпуск 2-1
КВ19	1	2	
КВ45	2	3	
ПКВ53	1	4	
ТВ19	6	5	
ТВ39	6	6	
ТВ90	1	7	
ТВ121	4	7	
АВ3	8	4	
МВ2	2	8	
П84	2	4	

Выборка стали на изделие

Класс или марка стали	AIII		AII		AI		BI		Вст3кп		На изделие кг			На $1м^2$ изделия кг		
Диаметр профиль	ф8	ф12	ф10		ф16		ф4	ф5	-60×8		Армат. дет.	Закл. дет.	Всего	Армат. дет	Закл. дет	Всего
Длина, м	4.80	15.20	1.57		3.00		42.14	69.46	0.20							
Вес, кг	1.90	13.50	0.97		4.74		4.13	10.70	0.76		34.96	1.72	36.68	2.64	0.13	2.77

Примечание

Детали опалубки и армирования см выпуск 0-1 данной серии

ТК	Панели толщиной 160 мм	Серия 1.131-1	
1971	Панели В1.5-56.27.16-2.7; В1.5-56.27.16-2.7л. Арматурный блок АБВ1.5-56-2.7	Выпуск 1-2	Лист 69

Согласовано: Ст. науч. сотр. В. Королев; Гл. технолог Ю. Гайкинский

Проверил: Гл. инж. отд. Б. Шарпин; Гл. инж. пр. Н. Росинский; Рук. гр. Н. Росинский; Инженер М. Бурова; Рук. гр. Е. Чукавина; Д. Умаванн

Инвен. № ; Взамен

Гипрокоммунстрой

11770-03 Е

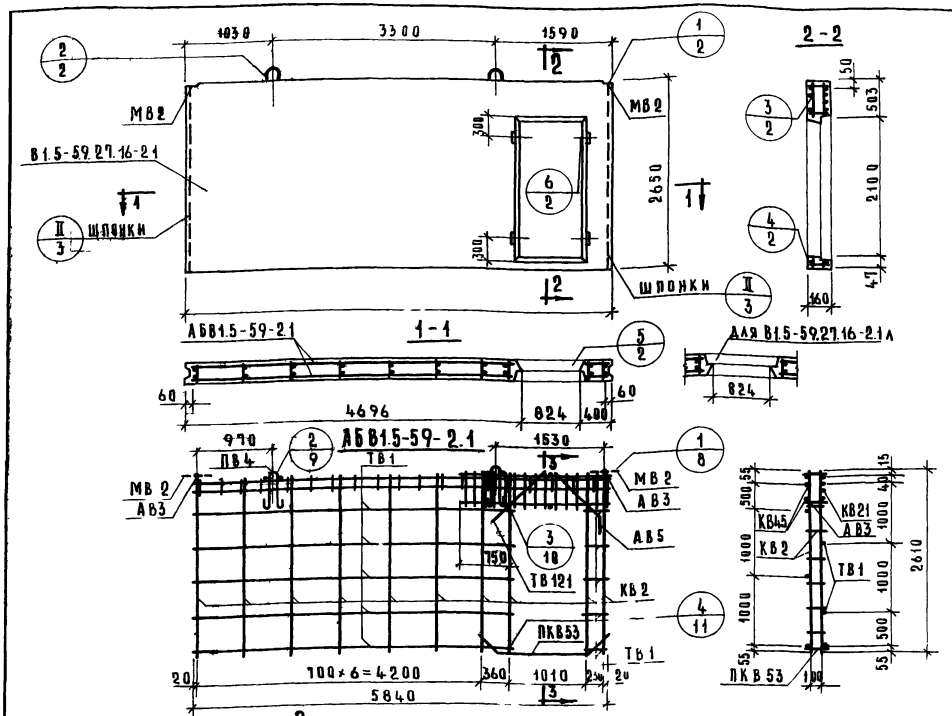

Характеристика изделия

Объем бетона		$м^3$	2.212
То же на 1 $м^2$ изделия			0.160
Вес		кг	5560
Площадь	Панели брутто	$м^2$	15.7
	Проема		1.66
	Панели нетто		14.04
Марка бетона			150

Спецификация арматурных и закладных деталей на блок

Марка детали	К-во шт.	№ листа	№ альбома
КВ2	10	1	Выпуск 2-1
КВ21	1	2	
КВ45	2	3	
ПКВ53	1	4	
ТВ1	6	5	
ТВ71	6	6	
ТВ95	1	7	
ТВ121	2	7	
АВ3	8	4	
АВ5	2	4	
МВ2	2	8	
ПВ4	2	4	

Выборка стали на изделие

Класс или марка стали	AIII		AII		AI		BI		ВСт.3кп	На изделие кг			На $1м^2$ изделия кг		
Диаметр, профиль	ф8	ф12	ф10		ф16		ф4	ф5	-60×8	Армат. дет.	Закл. дет.	Всего	Армат. дет.	Закл. дет.	Всего
Длина, м	4.80	15.20	1.57		3.00		46.16	80.50	0.20						
Вес, кг	1.90	13.50	0.97		4.74		4.53	12.40	0.76	37.05	1.72	38.77	2.63	0.12	2.75

Примечание

Детали опалубки и армирования см выпуск 0-1 данной серии

ТК 1971	Панели толщиной 160 мм	Серия 1.131-1
	Панели В1.5-59.27.16-2 В1.5-59.27.16-2.1л. Арматурный блок АБВ1.5-59-2.1	Выпуск 1-2 Лист 70

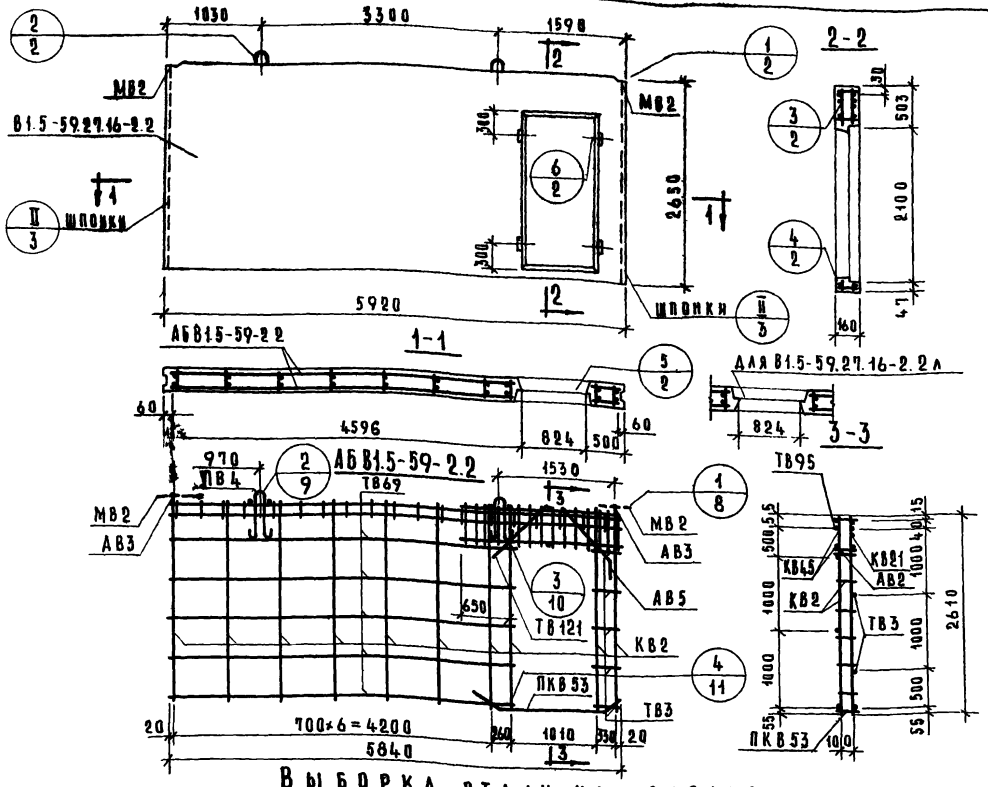

Характеристика изделия

Объем бетона		$м^3$	2.212
То же на $1 м^2$ изделия		$м^3$	0.160
Вес		кг	5560
Площадь	Панели брутто	$м^2$	15.7
	Проема	$м^2$	1.66
	Панели нетто	$м^2$	14.04
Марка бетона			150

Спецификация арматурных и закладных деталей на блок

Марка детали	К-во шт.	№ листа	№ альбома
КВ2	10	1	Выпуск 2-1
КВ21	1	2	
КВ45	2	3	
ПКВ53	1	4	
ТВ3	6	5	
ТВ69	6	6	
ТВ95	1	7	
ТВ121	2	7	
АВ3	8	4	
АВ5	2	4	
МВ2	2	8	
ПВ4	2	4	

Выборка стали на изделие

Класс или марка стали	АIII		АII		АI		ВI		В.Ст.3кп		На изделие кг			На $1 м^2$ изделия кг		
Диаметр, профиль	ф8	ф12	ф10			ф16	ф4	ф5	-60×8		Армат. дет.	Закл. дет.	Всего	Армат. дет.	Закл. дет.	Всего
Длина, м	4.80	15.20	1.57			3.00	46.16	80.50	0.20							
Вес, кг	1.90	13.50	0.97			4.70	4.53	12.40	0.76		37.05	1.72	38.77	2.63	0.12	2.75

Примечание

Детали опалубки и армирования см. выпуск 0-1 данной серии

ТК	Панели толщиной 160 мм	Серия 1.131-1	
1971	Панели В1.5-59.27.16-2.2; В1.5-59.27.16-2.2л. Арматурный блок АБВ1.5-59-2.2	Выпуск 1-2	Лист 71

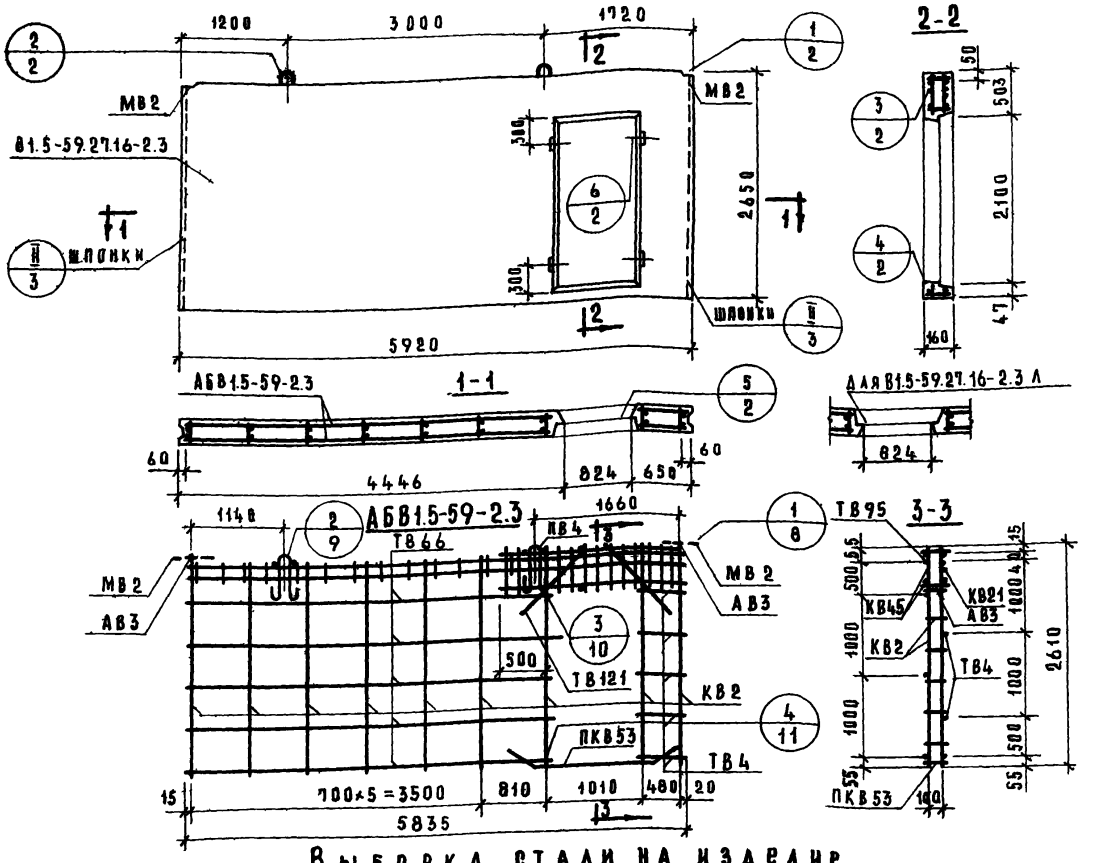

Характеристика изделия

Объем бетона		$м^3$	2.212
То же на $1 м^2$ изделия			0.160
Вес		кг	5560
Площадь	Панели брутто	$м^2$	15.7
	Проема		1.66
	Панели нетто		14.04
Марка бетона			150

Спецификация арматурных и закладных деталей на блок

Марка детали	К-во шт.	№ листа	№ альбома
КВ2	9	1	Выпуск 2-1
КВ21	1	2	
КВ45	1	3	
ПКВ53	1	4	
ТВ4	6	5	
ТВ66	6	6	
ТВ95	1	7	
ТВ121	4	8	
АВ3	8	4	
МВ2	2	8	
ПВ4	2	4	

Выборка стали на изделие

Класс или марка стали	AIII		AII		AI		BI		В Ст.3кп		На изделие кг.			На $1 м^2$ изделия кг.		
Диаметр, профиль	ф8	ф12	ф10			ф16	ф4	ф5	-60×8		Армат. дет.	Закл. дет.	Всего	Армат. дет.	Закл. дет.	Всего
Длина, м	4.80	15.20	1.57			3.00	45.25	75.28	0.20							
Вес, кг.	1.98	13.50	0.97			4.74	4.44	11.60	0.16		36.16	1.72	37.88	2.63	0.12	2.75

Примечание

Детали опалубки и армирования см выпуск 0-1 данной серии

ТК 1971	Панели толщиной 160 мм	серия 1.131-1	
	Панели В1.5-59.27.16-2.3, В1.5-59.27.16-2.3л. Арматурный блок АБВ15-59-23	выпуск 1-2	лист 72

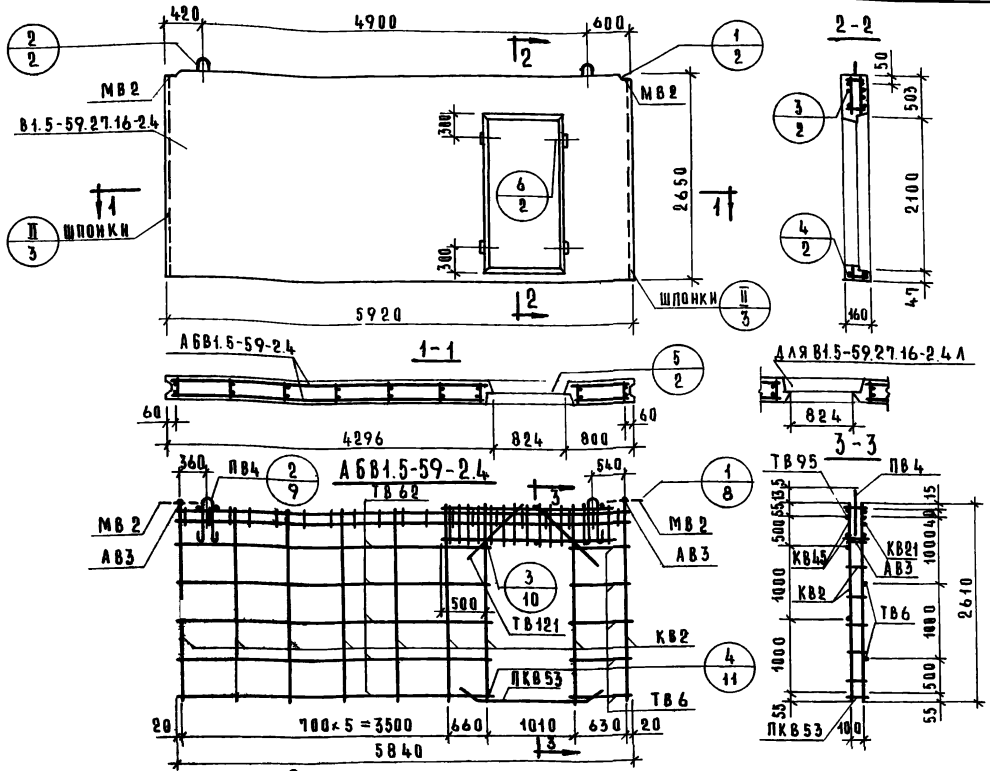

Характеристика изделия

Объем бетона		$м^3$	2.212
То же на $1 м^2$ изделия		$м^3$	0.160
Вес		кг	5560
Площадь	Панели брутто	$м^2$	15.7
	Проема	$м^2$	1.66
	Панели нетто	$м^2$	14.04
Марка бетона			150

Спецификация арматурных и закладных деталей на блок

Марка детали	К-во шт.	№ листа	№ альбома
КВ2	9	1	Выпуск 2-1
КВ21	1	2	
КВ45	2	3	
ПКВ53	1	4	
ТВ6	6	5	
ТВ62	6	6	
ТВ95	1	7	
ТВ121	4	8	
АВ3	8	4	
МВ2	2	8	
ПВ4	2	4	

Выборка стали на изделие

Класс или марка стали	AIII		AII		AI		BI		ВСт3кп		На изделие кг			На $1 м^2$ изделия кг		
Диаметр, профиль	ф8	ф12	ф10			ф16	ф4	ф5	-60×8		Армат. дет.	Закл. дет.	Всего	Армат. дет.	Закл. дет.	Всего
Длина, м	4.80	15.20	1.57			3.00	45.25	75.28	0.20							
Вес, кг	1.90	13.50	0.97			4.74	4.44	11.60	0.76		36.16	1.72	37.88	2.63	0.12	2.75

Примечание

Детали опалубки и армирования см. выпуск 0-1 данной серии

ТК	Панели толщиной 160 мм.	Серия 1.131-1	
1971	Панели В1.5-59.27.16-2.4; В1.5-59.27.16-2.4А. Арматурный блок АБВ1.5-59-2.4	Выпуск 1	Лист 73

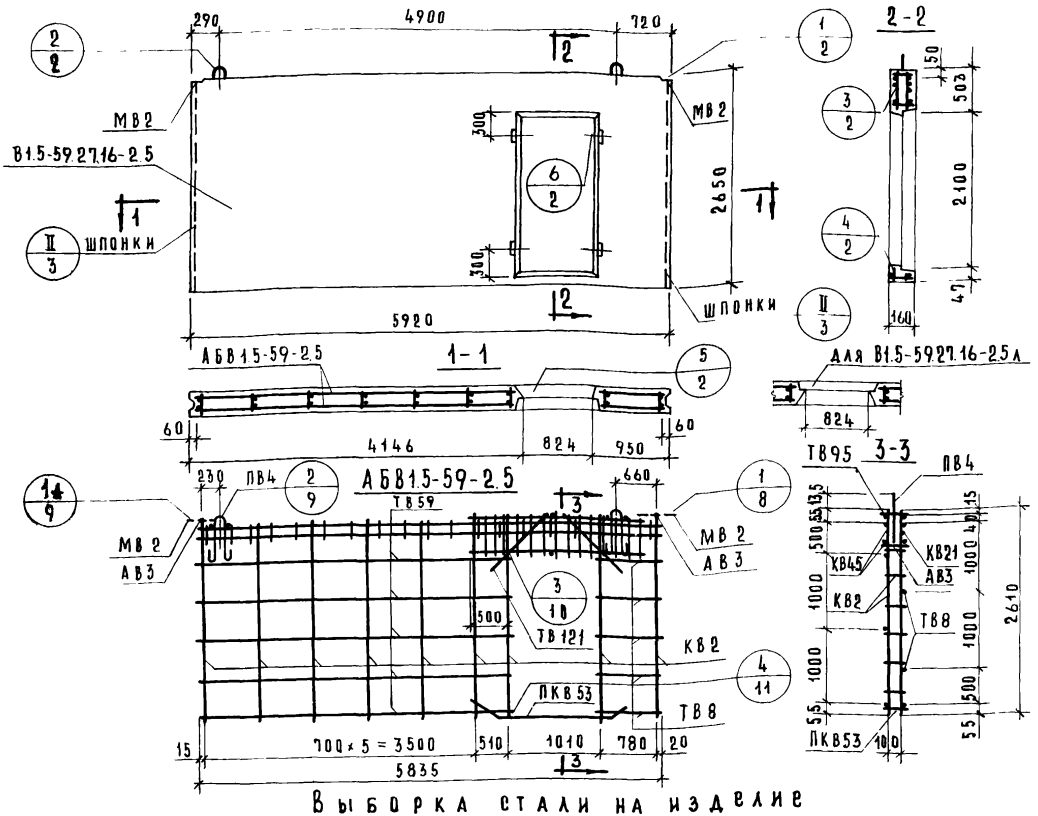

Характеристика изделия

Объем бетона		$м^3$	2.212
То же на $1м^2$ изделия			0.160
Вес		кг	5560
Площадь	Панели брутто	$м^2$	15.7
	Проема		1.66
	Панели нетто		14.04
Марка бетона			150

Спецификация арматурных и закладных деталей на блок

Марка детали	К-во шт.	№ листа	№ альбома
КВ2	9	1	Выпуск 2-1
КВ21	1	2	
КВ45	2	3	
ПКВ53	1	4	
ТВ8	6	5	
ТВ59	6	6	
ТВ95	1	7	
ТВ121	4	8	
АВ3	8	4	
МВ2	2	8	
ПВ4	2	4	

Выборка стали на изделие

Класс или марка стали	AIII		AII		AI		BI		ВСт.3кп		На изделие кг			На $1м^2$ изделия кг		
Диаметр, профиль	ф8	ф12	ф10			ф16	ф4	ф5	-60×8		Армат. дет.	Закл. дет.	Всего	Армат. дет.	Закл. дет.	Всего
Длина, м	4.80	15.20	1.57			3.00	45.25	75.29	0.20							
Вес, кг	1.90	13.50	0.97			4.74	4.34	11.60	0.76		36.16	1.72	37.88	2.63	0.12	2.75

Примечание

Детали опалубки и армирования см выпуск 0-1 данной серии

ТК	Панели толщиной 160 мм	Серия 1.131-1	
1971	Панели В1.5-59.27.16-2.5; В1.5-59.27.16-2.5л. Арматурный блок АБВ1.5-59-2.5	Выпуск 1-2	Лист 74

11770-03 93

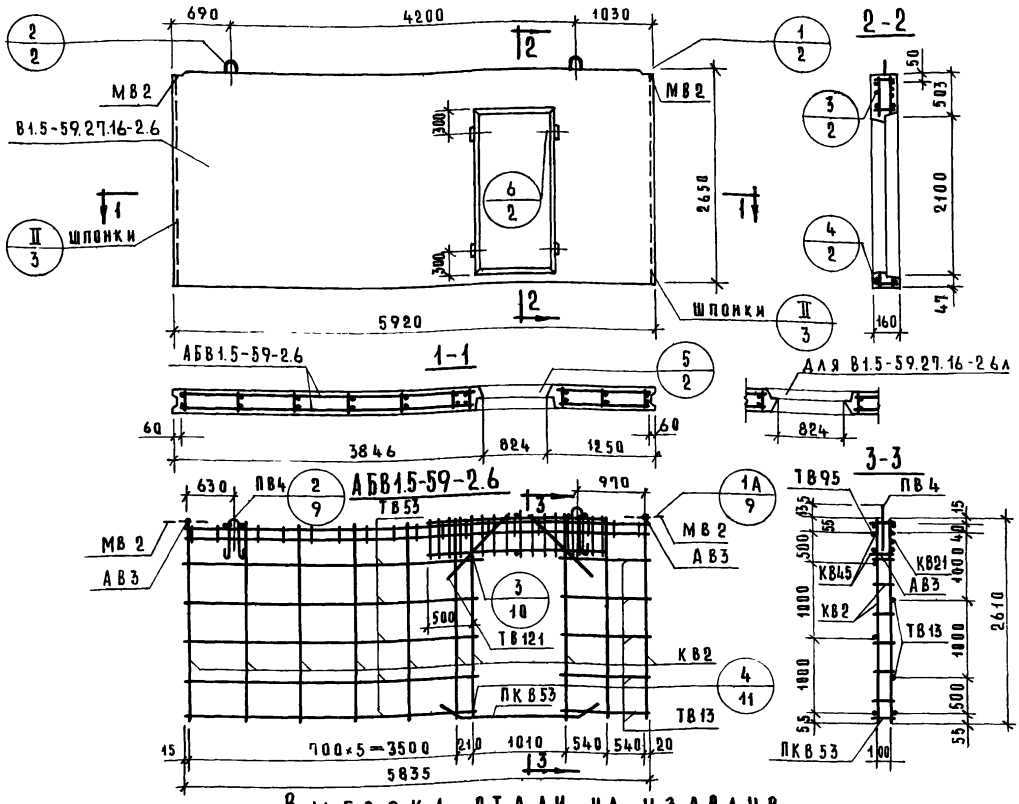

Характеристика изделия

Объем бетона		$м^3$	1.212
То же на 1 $м^2$ изделия			0.160
Вес		кг	5560
Площадь	Панели брутто	$м^2$	15.7
	Проема		1.66
	Панели нетто		14.04
Марка бетона			150

Спецификация арматурных и закладных деталей на блок

Марка детали	К-во шт.	№ листа	№ альбома
КВ2	10	1	Выпуск 2-1
КВ21	1	2	
КВ45	2	3	
ПКВ53	1	4	
ТВ13	6	5	
ТВ53	6	6	
ТВ95	1	7	
ТВ121	4	8	
АВ3	8	4	
МВ2	2	8	
ПВ4	2	4	

Выборка стали на изделие

Класс или марка стали	AIII		AII		AI		BI		ВСт.3кп		На изделие кг			На 1 $м^2$ изделия кг		
Диаметр, профиль	ф8	ф12	ф10			ф16	ф4	ф5	-60×8		Армат. дет.	Закл. дет.	Всего	Армат. дет.	Закл. дет.	Всего
Длина, м	4.80	15.20	1.57			3.00	46.16	80.50	0.2							
Вес, кг	1.90	13.50	0.97			4.74	4.53	12.40	0.76		37.05	1.72	38.77	2.63	0.12	2.75

Примечание

Детали опалубки и армирования см. выпуск 0-1 данной серии

ТК	Панели толщиной 160 мм	Серия 1.131-1	
1971	Панели В1.5-59.27.16-2.6; В1.5-59.27.16-2.6л. Арматурный блок АБВ1.5-59-2.6	Выпуск 1-2	Лист 75

11770-03 94

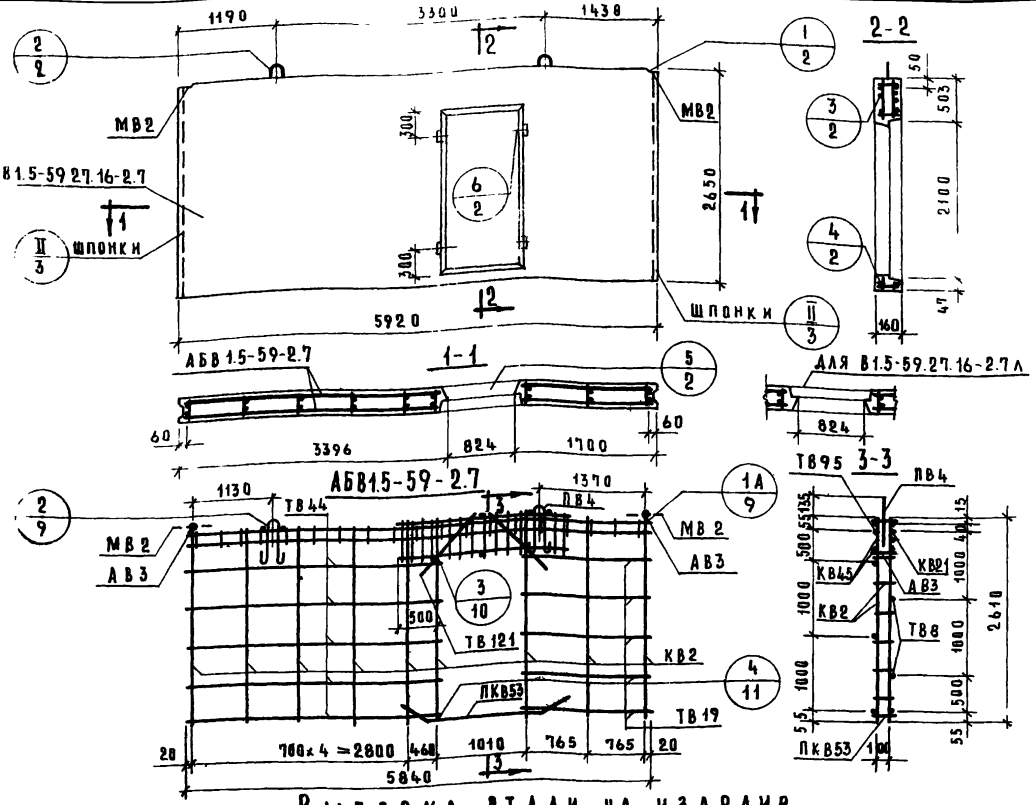

Характеристика изделия

Объем бетона		м³	2.212
То же на 1м² изделия			0.160
Вес		кг	5560
Площадь	Панели брутто	м²	15.7
	Проема		1.66
	Панели нетто		14.04
Марка бетона			150

Спецификация арматурных и закладных деталей на блок

Марка детали	К-во шт.	№ листа	№ альбома
КВ2	9	1	Выпуск 2-1
КВ21	1	2	
КВ45	2	3	
ПКВ53	1	4	
ТВ19	6	5	
ТВ44	6	6	
ТВ95	1	7	
ТВ121	4	8	
АВ3	8	4	
МВ2	2	8	
ПВ4	2	4	

Выборка стали на изделие

Класс или марка стали	AIII		AII		AI		BI		BCт.3кп		На изделие кг.			На 1м² изделия кг		
Диаметр, профиль	ф8	ф12	ф10			ф16	ф4	ф5	-60×8		Армат. дет.	Закл. дет.	Всего	Армат. дет.	Закл. дет.	Всего
Длина, м	4.80	15.20	1.57			3.00	45.25	75.28	0.2		36.16					
Вес, кг.	1.90	13.50	0.97			4.74	4.44	11.60	0.76		36.76	1.72	37.88	2.58	0.12	2.70

Примечание

Детали опалубки и армирования см выпуск 0-1 данной серии

Панели толщиной 160 мм

Панели В1.5-59.27.16-2.7, В1.5-59.27.16-2.7Л. Арматурный блок АБВ1.5-59-2.7

Серия	Выпуск	Лист
1.131-1	1-2	76

11770-03 95

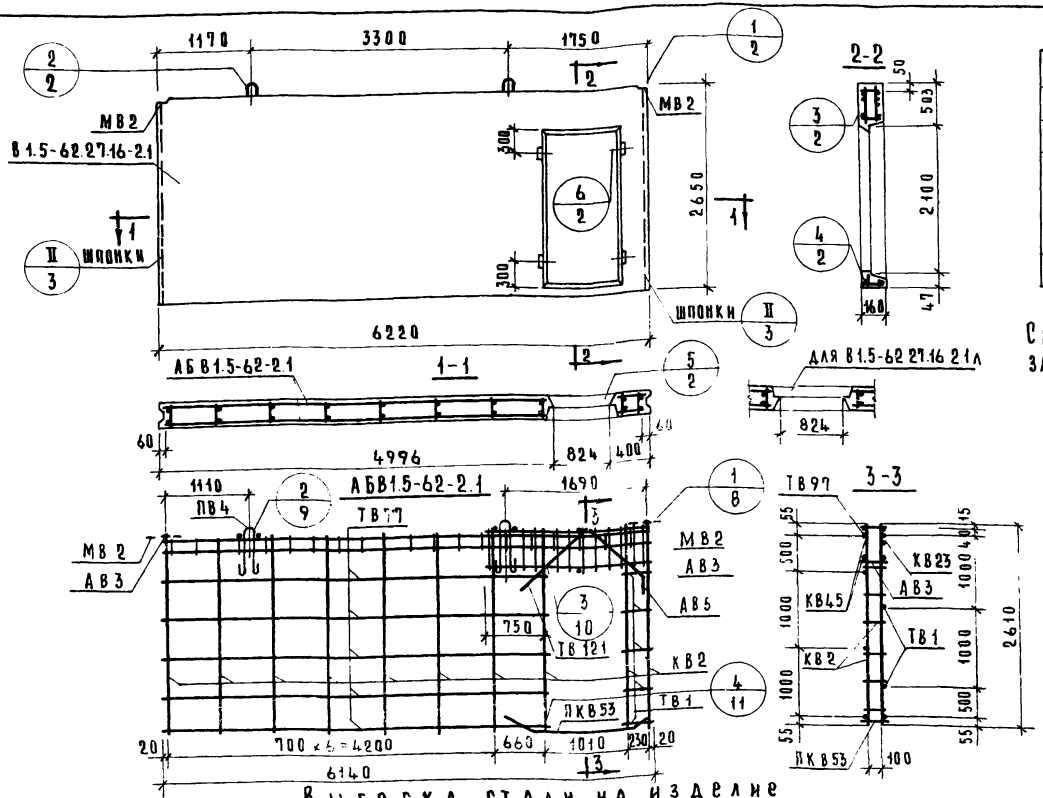

Характеристика изделия

Объем бетона		м³	2.362
То же на 1м² изделия		м³	0.160
Вес		кг	5900
Площадь	Панели брутто	м²	16.5
	Проема	м²	1.66
	Панели нетто	м²	14.84
Марка бетона			150

Спецификация арматурных и закладных деталей на блок

Марка детали	К-во шт	№ листа	№ альбома
КВ2	10	1	Выпуск 2-1
КВ23	1	2	
КВ45	2	3	
ЯКВ53	1	4	
ТВ1	6	5	
ТВ77	6	6	
ТВ97	1	7	
ТВ121	2	8	
АВ3	8	7	
АВ5	2	4	
МВ2	2	8	
ПВ4	2	4	

Выборка стали на изделие

Класс или марка стали	AIII		AII		AI		BI		ВСт.3кп		На изделие кг			На 1м² изделия кг		
Диаметр профиль	ф8	ф12	ф10			ф16	ф4	ф5	-60×8		Армат. дет.	Закл. дет.	Всего	Армат. дет.	Закл. дет.	Всего
Длина, м	4.80	15.20	1.57			3.00	4836	81.10	0.20							
Вес, кг	1.90	13.50	0.97			4.74	4.74	12.49	0.75	37.36	37.36	1.72	39.08	2.50	0.12	2.62

Примечание

Детали опалубки и армирования см. выпуск 0-1 данной серии

ТК 1971	Панели толщиной 160 мм	Серия 1.131-1
	Панели В1.5-62.27.16-2.1; В1.5-62.27.16-2.1л. Арматурный блок АБВ1.5-62-2.1	Выпуск 1-2 Лист 77

Согласовано: Стр. Техн. Гл. Техн. Проект. Инв. № Взамен

Проверил: Гл. инж. отд. Гл. инж. пр. Рук. гр. Инженер

Разработали: Рук. гр. Инженер

Б. Шляпин, Н. Осинский, И. Осинский, М. Бурова, Е. Чукавина

Цниипромзданий

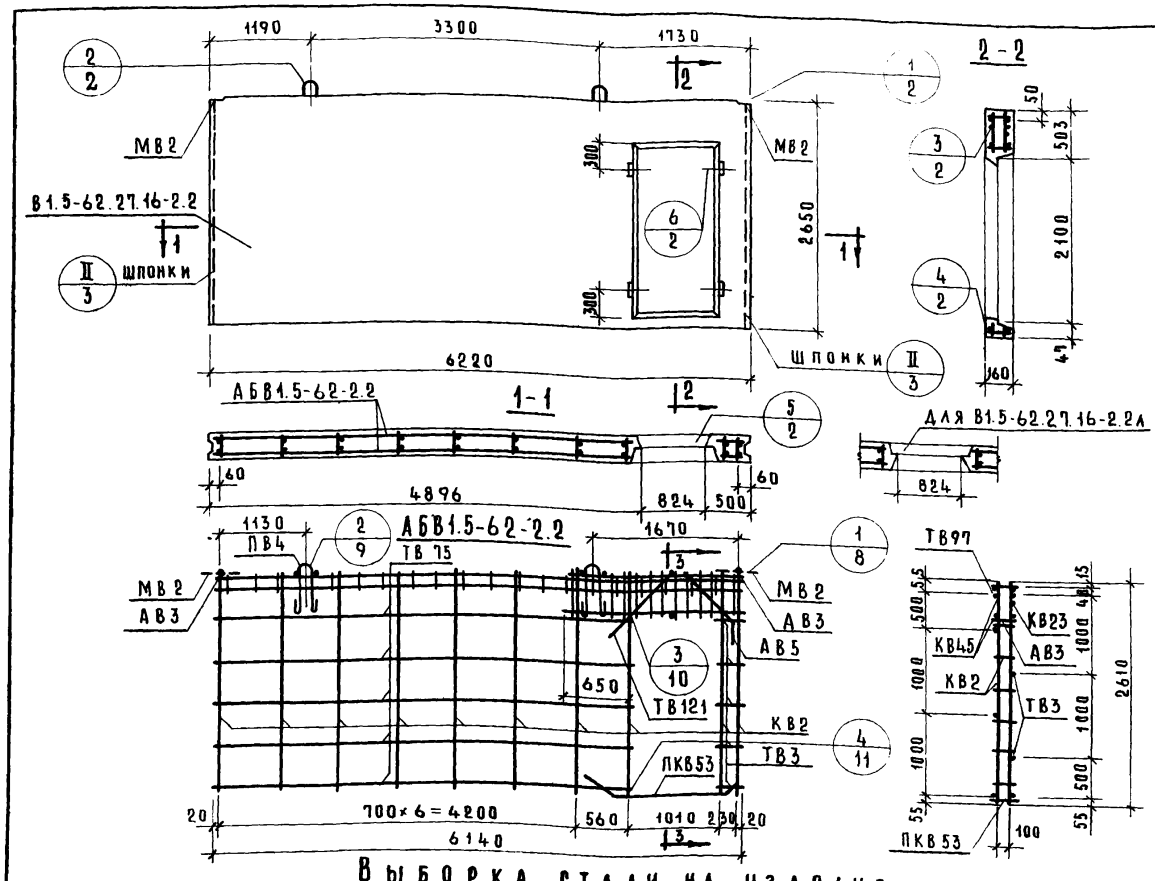

Характеристика изделия

Объем бетона		$м^3$	2.362
То же на $1 м^2$ изделия		$м^3$	0.160
Вес		кг	5900
Площадь	Панели брутто	$м^2$	16.5
	Проема	$м^2$	1.66
	Панели нетто	$м^2$	14.84
Марка бетона			150

Спецификация арматурных и закладных деталей на блок

Марка детали	К-во шт.	№ листа	№ альбома
КВ2	10	1	Выпуск 2-1
КВ23	1	2	
КВ45	2	3	
ПКВ53	1	4	
ТВ3	6	5	
ТВ75	6	6	
ТВ97	1	7	
ТВ121	2	7	
АВ3	8	4	
АВ5	2	4	
МВ2	2	8	
ПВ4	2	4	

Выборка стали на изделие

Класс или марка стали	AIII		AII		AI		BI		Вст.3кп		На изделие кг			На $1 м^2$ изделия кг		
Диаметр, профиль	ф8	ф12	ф10			ф16	ф4	ф5	60×8		Армат. дет.	Закл. дет.	Всего	Армат. дет.	Закл. дет.	Всего
Длина, м	4.80	15.20	1.57			3.00	48.36	81.10	0.20							
Вес, кг	1.90	13.50	0.97			4.74	4.74	12.50	0.76		37.36	1.72	39.08	2.50	0.12	2.62

Примечание
Детали опалубки и армирования см. выпуск 0-1 данной серии

ТК 1971	Панели толщиной 160 мм	Серия 1.131-1	
	Панели В1.5-62.27.16-2.2; В1.5-62.27.16-2.2л. Арматурный блок АБВ1.5-62-2.2	Выпуск 1-2	Лист 78

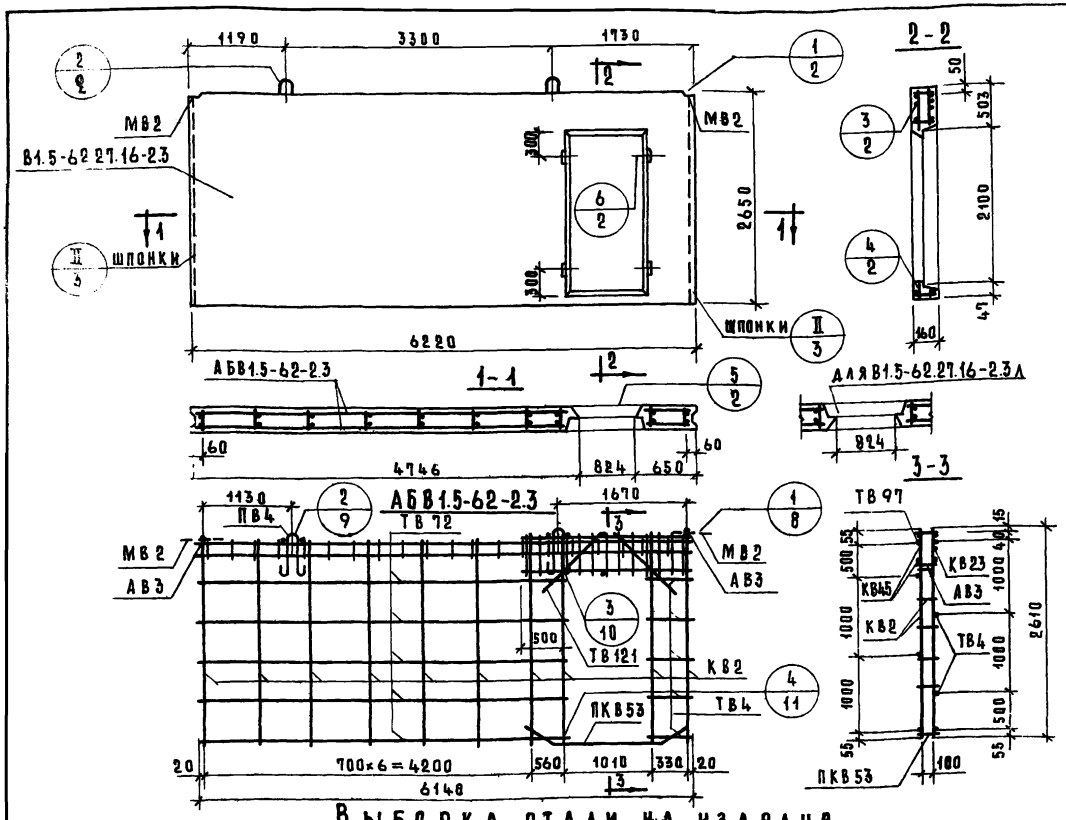

Характеристика изделия

Объем бетона		$м^3$	2.362
То же на 1 $м^2$ изделия			0.160
Вес		кг	5900
Площадь	Панели брутто	$м^2$	16.5
	Проема		1.66
	Панели нетто		14.84
Марка бетона			150

Спецификация арматурных и закладных деталей на блок

Марка детали	К-во шт.	№ листа	№ альбома
КВ2	10	1	Выпуск 0-1
КВ23	1	2	
КВ45	2	3	
ПКВ53	1	4	
ТВ4	6	5	
ТВ72	6	6	
ТВ97	1	7	
ТВ121	4	7	
АВ3	8	4	
МВ2	2	8	
ПВ4	2	4	

Выборка стали на изделие

Класс или марка стали	AIII		AII		AI		BI		ВСт.3кп		На изделие кг			На 1 $м^2$ изделия кг		
Диаметр, профиль	ф8	ф12	ф10			ф16	ф4	ф5	~60×8		Армат. дет.	Закл. дет.	Всего	Армат. дет.	Закл. дет.	Всего
Длина, м	4.80	15.20	1.57			3.00	48.30	81.10	0.20							
Вес, кг	1.90	13.50	0.97			4.74	4.74	12.50	0.75		37.35	1.72	39.07	2.50	0.12	2.62

Примечание

Детали опалубки и армирования см. выпуск 0-1 данной серии

ТК 1971	Панели толщиной 160 мм	Серия 1.131-1	
	Панели В1.5-62.27.16-2.3; В1.5-62.27.16-2.3Л. Арматурный блок АБВ1.5-62-2.3.	Выпуск 1-2	Лист 79

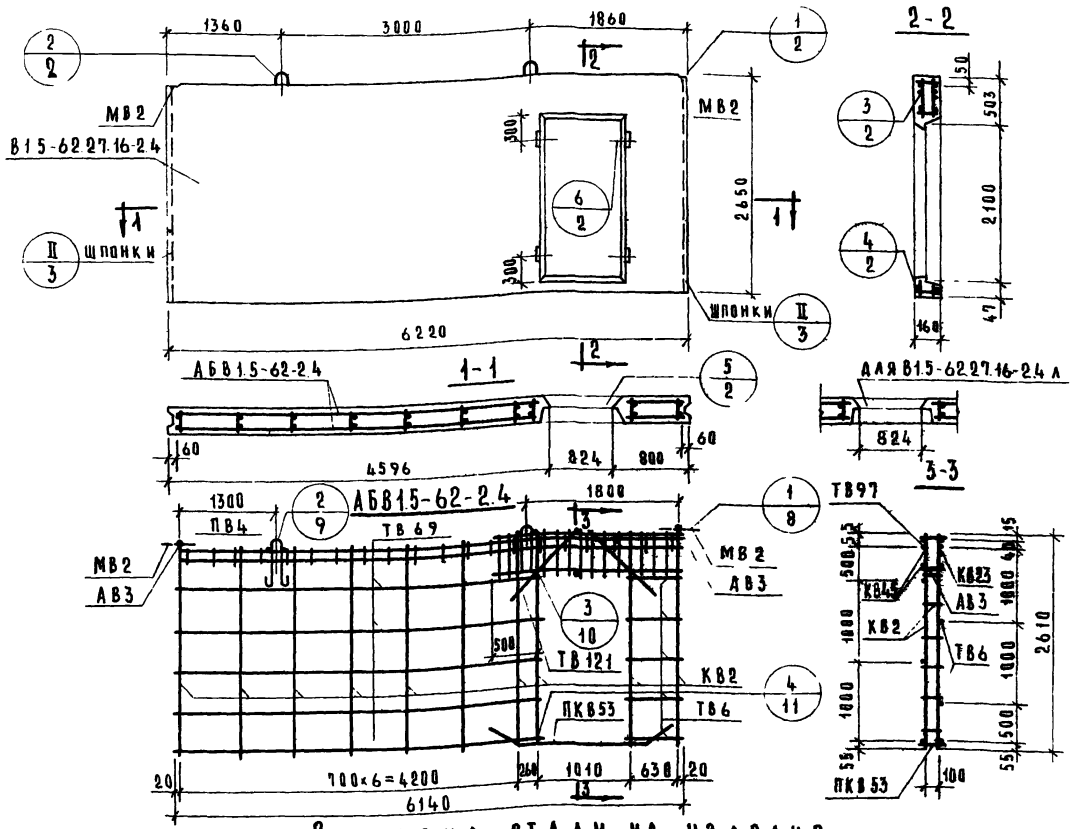

Характеристика изделия

Объем бетона		$м^3$	2.362
То же на 1 $м^2$ изделия			0.160
Вес		кг	5900
Площадь	Панели брутто	$м^2$	16.5
	Проема		1.66
	Панели нетто		14.84
Марка бетона			150

Спецификация арматурных и закладных деталей на блок

Марка детали	К-во шт.	№ листа	№ альбома
КВ2	10	1	Выпуск 2-1
КВ23	1	2	
КВ45	2	3	
ПКВ53	1	4	
ТВ6	6	5	
ТВ69	6	6	
ТВ97	1	7	
ТВ121	4	7	
АВ3	8	4	
МВ2	2	8	
ПВ4	2	4	

Выборка стали на изделие

Класс, или марка стали	AIII		AII		AI		BI		ВСт.3кп		На изделие кг			На 1 $м^2$ изделия кг		
Диаметр, профиль	ф8	ф12	ф10			ф16	ф4	ф5	-60×8		Армат. дет.	Закл. дет.	Всего	Армат. дет.	Закл. дет.	Всего
Длина, м	4.80	15.20	1.57			3.00	48.36	81.10	0.20							
Вес, кг	1.90	13.50	0.97			4.74	4.74	12.49	0.75		37.36	1.72	39.08	2.50	0.12	2.62

Примечание

Детали опалубки и армирования см. выпуск 0-1 данной серии

ТК	Панели толщиной 160 мм	Серия 1.131-1	
1971	Панели В1.5-62.27.16-2.4; В1.5-62.27.16-2.4л. Арматурный блок АБВ1.5-62-2.4	Выпуск 1-2	Лист 80

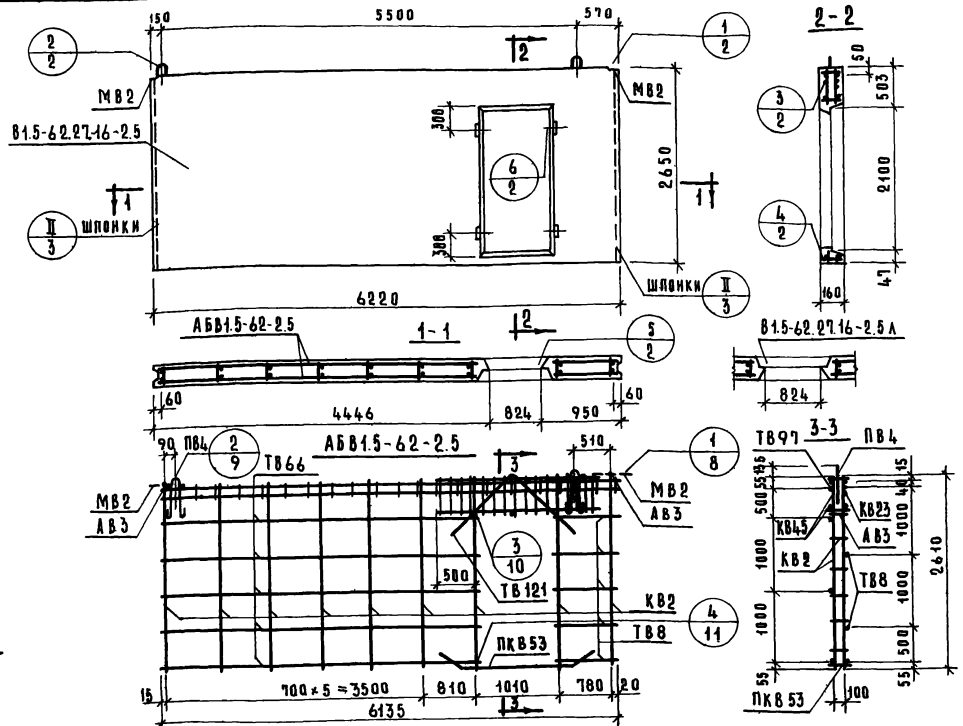

Характеристика изделия

Объем бетона		$м^3$	2.362
То же на $1 м^2$ изделия			0.160
Вес		кг	5900
Площадь	Панели брутто	$м^2$	16.5
	Проема		1.66
	Панели нетто		14.84
Марка бетона			150

Спецификация арматурных и закладных деталей на блок

Марка детали	К-во шт.	№ листа	№ альбома
КВ2	9	1	Выпуск 2-1
КВ23	1	2	
КВ45	2	3	
ПКВ53	1	4	
ТВ8	6	5	
ТВ66	6	6	
ТВ97	1	7	
ТВ121	4	7	
АВ3	8	4	
МВ2	2	8	
ПВ4	2	4	

Выборка стали на изделие

Класс или марка стали	AIII		AII		AI		BI		ВСт3кп		На изделие кг			На $1 м^2$ изделия кг		
Диаметр, профиль	ф8	ф12	ф10		ф16		ф4	ф5	-60×8		Армат. дет.	Закл. дет.	Всего	Армат. дет.	Закл. дет.	Всего
Длина, м	4.80	15.20	1.57		3.00		47.45	75.88	0.20							
Вес, кг	1.90	13.50	0.97		4.74		4.65	11.69	0.75		36.47	1.72	38.19	2.44	0.12	2.56

Примечание

Детали опалубки и армирования см. выпуск 0-1 данной серии

ТК 1971	Панели толщиной 160 мм	Серия 1.131-1
	Панели В1.5-62.27.16-2.5; В1.5-62.27.16-2.5л. Арматурный блок АБВ1.5-62-2.5	Выпуск 1-2 Лист 81

Согласовано: Ст. научсотр. Н.Ходалев; Гл. технолог Н.Ладженский; Инв. № взамен

Нач. отд. Гл. инж. отд. Гл. инж. пр. Рук. гр. Инженер: Ю.Шляпин, Ю.Ростовский, Ю.Ростовский, М.Бурова, Е.Чжавина

Проверил: Рук. гр. Ю.Умедалиев

ЦНИИЭП инженерных сооружений

11770-03 100

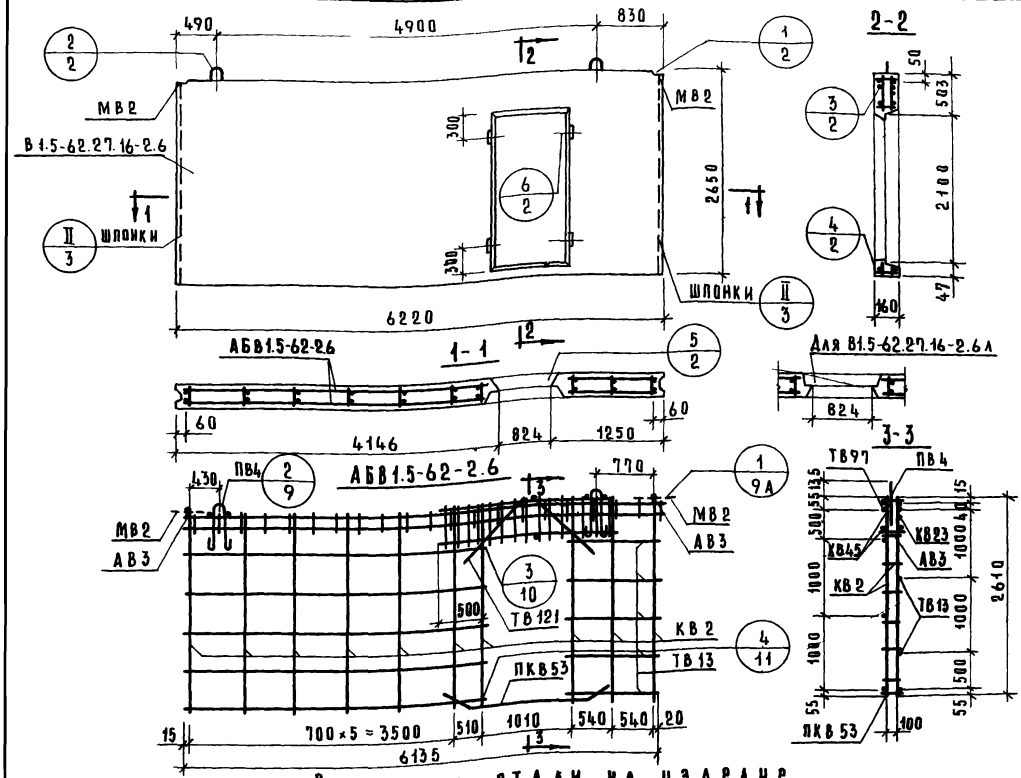

Характеристика изделия

Объем бетона		$м^3$	2.362
То же на $1 м^2$ изделия		$м^3$	0.160
Вес		кг	5900
Площадь	Панели брутто	$м^2$	16.5
	Проема	$м^2$	1.66
	Панели нетто	$м^2$	14.84
Марка бетона			150

Спецификация арматурных и закладных деталей на блок

Марка детали	К-во шт.	№ листа	№ альбома
КВ2	10	1	Выпуск 2-1
КВ23	1	2	
КВ45	2	3	
ПКВ53	1	4	
ТВ13	6	5	
ТВ59	6	6	
ТВ97	1	7	
ТВ121	4	7	
АВ3	8	4	
МВ2	2	8	
ПВ4	2	4	

Выборка стали на изделие

Класс или марка стали	AIII		AII		AI		BI		ВСт.3кп	На изделие кг			На $1 м^2$ изделия кг		
Диаметр, профиль	ф8	ф12	ф10			ф16	ф4	ф5	-60×8	Армат. дет.	Закл. дет.	Всего	Армат. дет.	Закл. дет.	Всего
Длина, м	4.80	15.20	1.57			3.00	48.36	81.10	0.20						
Вес, кг	1.90	13.50	0.97			4.74	4.74	12.49	0.75	37.36	1.72	39.08	2.50	0.12	2.62

Примечание

Детали опалубки и армирования см. выпуск 0-1 данной серии

ТК	Панели толщиной 160 мм	Серия 1.131-1
971	Панели В1.5-62.27.16-2.6. В1.5-62.27.16-2.6л. Арматурный блок АБВ1.5-62-2.6	Выпуск 1-2 Лист 82

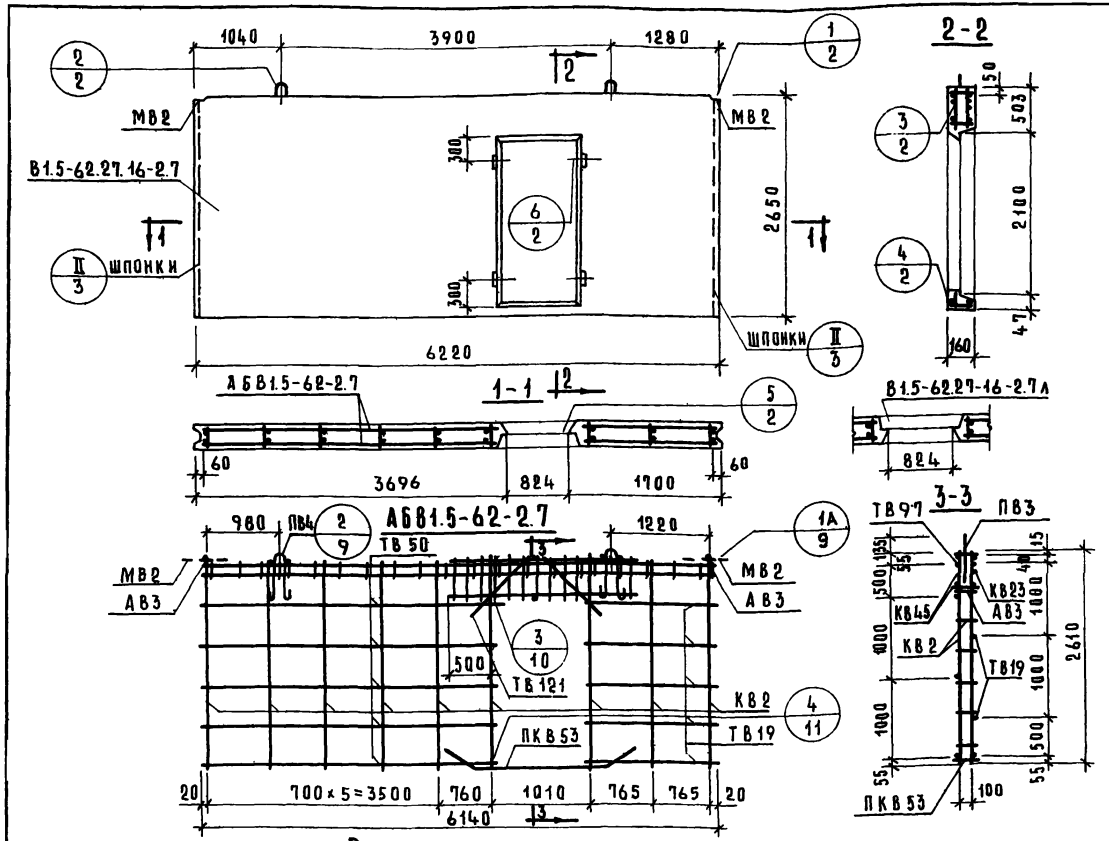

Характеристика изделия

Объем бетона		$м^3$	2.362
То же на $1м^2$ изделия			0.160
Вес		кг	5900
Площадь	Панели брутто	$м^2$	16.5
	Проема		1.66
	Панели нетто		14.84
Марка бетона			150

Спецификация арматурных и закладных деталей на блок

Марка детали	К-во шт	№ листа	№ альбома
КВ2	9	1	Выпуск 0-1
КВ23	1	2	
КВ45	2	3	
ПКВ53	1	4	
ТВ19	6	5	
ТВ50	6	6	
ТВ97	1	7	
ТВ121	4	7	
АВ3	8	4	
МВ2	2	8	
ПВ4	2	4	

Выборка стали на изделие

Класс или марка стали	А III		А II		А I		В I		Вст. 3КП		На изделие кг			На $1м^2$ изделия кг		
Диаметр, профиль	ф8	ф12	ф10			ф16	ф4	ф5	-60×8		Армат. дет.	Закл. дет.	Всего	Армат. дет.	Закл. дет.	Всего
Длина, м	4.80	15.20	1.57			3.00	47.45	75.88	0.20							
Вес, кг	1.90	13.50	0.97			4.74	4.65	11.69	0.76		36.47	1.72	38.19	2.44	0.12	2.56

Примечание

Детали опалубки и армирования см. выпуск 0-1 данной серии

ТК	Панели толщиной 160 мм	Серия 1.131-1
1971	Панели В1.5-62.27.16-2.7; В1.5-62.27.16-2.7л. Арматурный блок АБВ1.5-62-2.7	Выпуск 1-2 / Лист 83

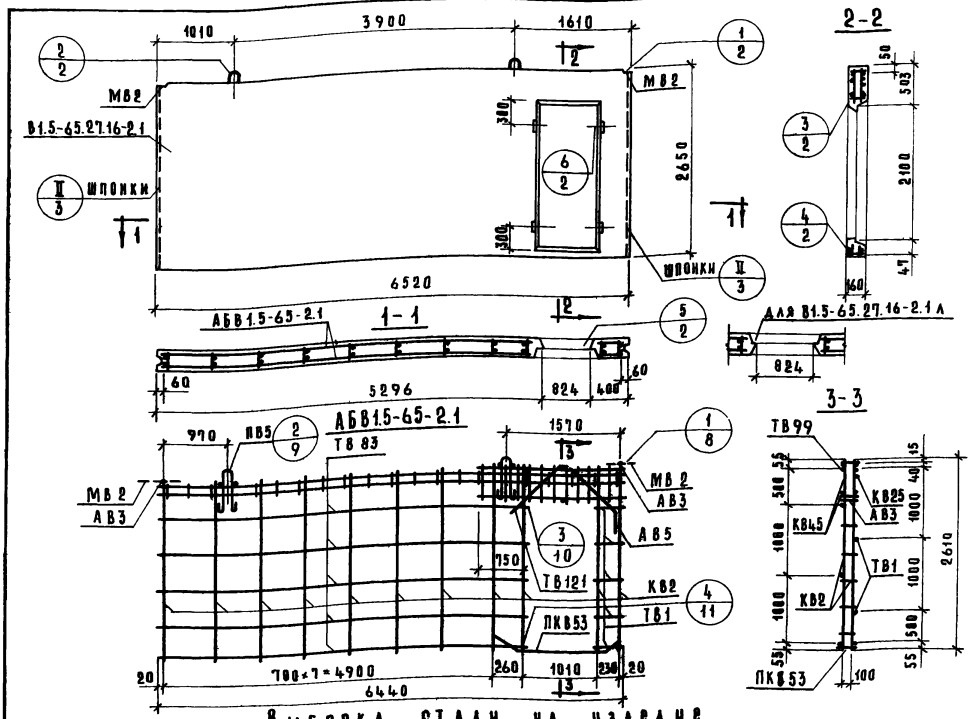

Характеристика изделия

Объем бетона		$м^3$	2.482
То же на $1 м^2$ изделия		$м^3$	0.160
Вес		кг	6810
Площадь	Панели брутто	$м^2$	17.3
	Проема	$м^2$	1.66
	Панели нетто	$м^2$	15.84
Марка бетона			150

Спецификация арматурных и закладных деталей на блок

Марка детали	К-во шт.	№ листа	№ альбома
КВ2	11	1	Выпуск 2-1
КВ25	1	2	
КВ45	2	3	
ПКВ53	1	4	
ТВ1	6	5	
ТВ83	6	7	
ТВ99	1	7	
ТВ121	2	7	
АВ3	8	4	
АВ5	2	4	
МВ2	2	8	
ПВ5	2	4	

Выборка стали на изделие

Класс или марка стали	AIII		AII		AI		BI		Вст.3кп		На изделие кг			На $1 м^2$ изделия кг		
Диаметр профиля	ф8	ф12	ф10		ф18		ф4	ф5	-60×8		Армат. дет.	Закл. дет.	Всего	Армат. дет.	Закл. дет.	Всего
Длина, м	4.80	15.20	1.57		3.30		51.47	86.92	0.20							
Вес, кг	1.90	13.50	0.97		6.60		5.85	13.39	0.76		48.42	1.72	42.14	2.44	0.11	2.55

Примечание

Детали опалубки и армирования см. выпуск 0-1 данной серии.

ТК 1971	Панели толщиной 160 мм	Серия 1.131-1
	Панели В1.5-65.27.16-2.1; В1.5-65.27.16-2.1л Арматурный блок АБВ1.5-65-2.1	Выпуск 1-2 Лист 84

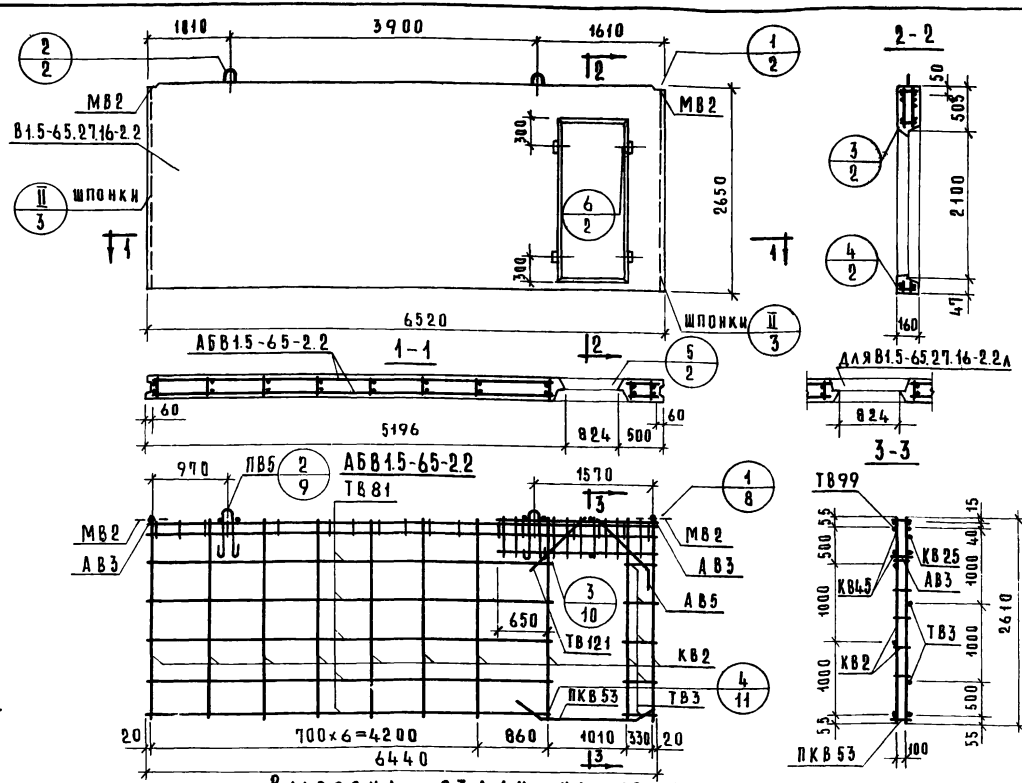

Характеристика изделия

Объем бетона		$м^3$	2.482
То же на 1 $м^2$ изделия			0.168
Вес		кг	6210
Площадь	Панели брутто	$м^2$	17.3
	Проема		1.66
	Панели нетто		15.84
Марка бетона			150

Спецификация арматурных и закладных деталей на блок

Марка детали	К во шт	№ листа	№ альбома
КВ2	10	1	Выпуск 2-1
КВ25	1	2	
КВ45	2	3	
ПКВ53	1	4	
ТВ3	6	5	
ТВ81	6	7	
ТВ99	1	7	
ТВ121	2	7	
АВ3	8	4	
АВ5	2	4	
МВ2	2	8	
ПВ5	2	4	

Выборка стали на изделие

Класс или марка стали	AIII		AII		AI		BI		Вст.3кп		На изделие кг.			На 1 $м^2$ изделия кг		
Диаметр, профиль	ф8	ф12	ф10		ф18		ф4	ф5	~60×8		Армат. дет.	Закл. дет.	Всего	Армат. дет.	Закл. дет.	Всего
Длина, м	4.80	15.20	1.57		3.30		50.56	81.70	0.20							
Вес, кг	1.90	13.50	0.97		6.60		4.96	12.58	0.76		39.53	1.72	41.25	2.49	0.11	2.60

Примечание

Детали опалубки и армирования см выпуск 0-1 данной серии

ТК	Панели толщиной 160 мм	Серия 1.131-1	
1971	Панели В1.5-65.27.16-2.2; В1.5-65.27.16-2.2л. Арматурный блок АБВ1.5-65-2.2	Выпуск 1-2	Лист 85

Согласовано: Ст. инж. сотр. Ст. технолог. Гл. технолог.

Дата, инв. №, взамен

Главный инженер проекта Б. Шаяпин; Гл. инж. отд. Н. Косинский; Гл. инж. пр. Ю. Косинский; Рук. гр. М. Бурова; Инженер Е. Чукавина; Рук. группы А. Умедман

Шифр 1170-03

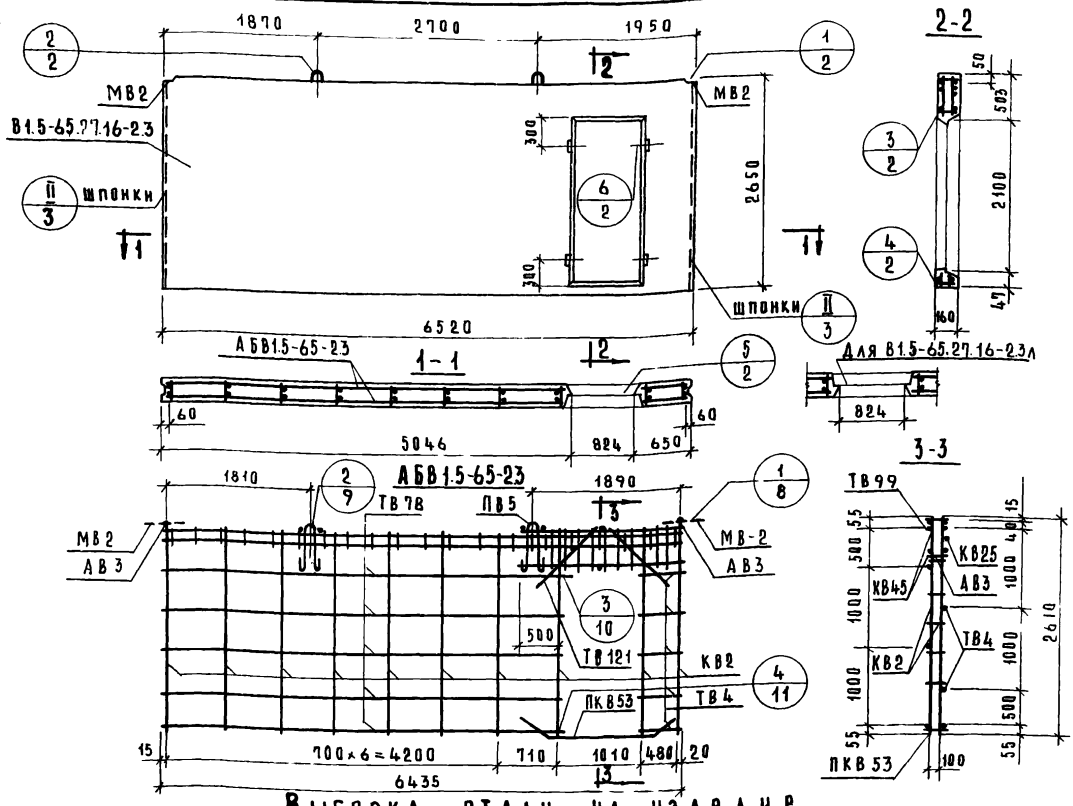

Характеристика изделия

Объем бетона		$м^3$	2.482
Тоже на 1 $м^2$ изделия			0.160
Вес		кг	6210
Площадь	Панели брутто	$м^2$	17.3
	Проема		1.66
	Панели нетто		15.84
Марка бетона			150

Спецификация арматурных и закладных деталей на блок

Марка детали	К-во шт.	№ листа	№ альбома
КВ2	10	1	Выпуск 0-1
КВ25	1	2	
КВ45	2	3	
ПКВ53	1	4	
ТВ4	6	5	
ТВ78	6	6	
ТВ99	1	7	
ТВ121	4	7	
АВ3	8	4	
МВ2	2	8	
ПВ5	2	4	

Выборка стали на изделие

Класс или марка стали	AIII		AII		AI		BI		Вст.3кп		На изделие кг			На 1 $м^2$ изделия кг		
Диаметр, профиль	ф8	ф12	ф10		ф18		ф4	ф5	-60×8		Армат. дет.	Закл. дет.	Всего	Армат. дет.	Закл. дет.	Всего
Длина, м	4.80	15.20	1.57		3.30		50.50	81.70	0.20							
Вес, кг	1.90	13.50	0.97		6.60		4.95	12.58	0.76		39.52	1.73	41.25	2.49	0.11	2.60

Примечание

Детали опалубки и армирования см. выпуск 0-1 данной серии

ТК	Панели толщиной 160 мм	Серия 1.131-1	
1971	Панели В1.5-65.27.16-2.3, В1.5-65.27.16-2.3л. Арматурный блок АБВ1.5-65-2.3	Выпуск 1-2	Лист 86

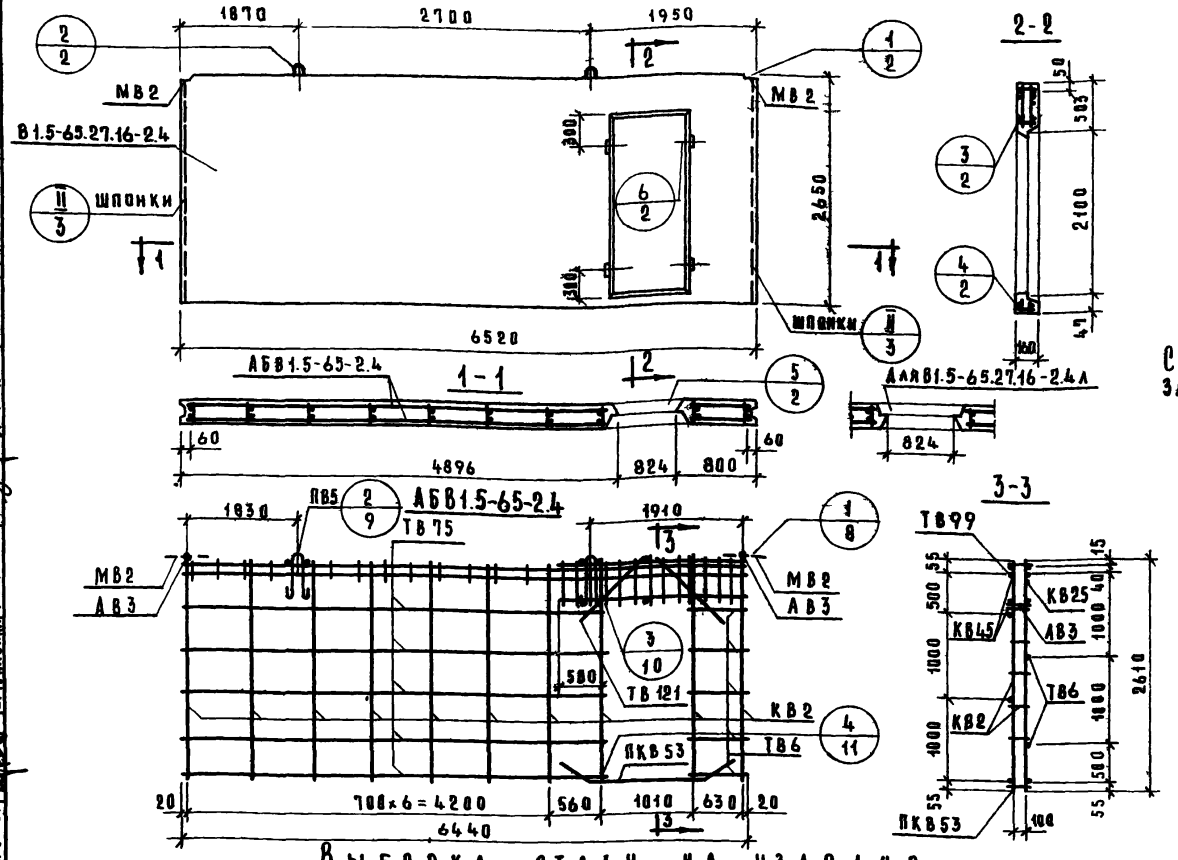

Характеристика изделия

Объем бетона	$м^3$	2.482
То же на $1м^2$ изделия		0.160
Вес	кг	6210
Площадь: Панели брутто	$м^2$	17.3
Проема		1.66
Панели нетто		15.84
Марка бетона		150

Спецификация арматурных и закладных деталей на блок

Марка детали	К-во шт	№ листа	№ альбома
КВ2	10	1	Выпуск 0-1
КВ25	1	2	
КВ45	2	3	
ПКВ53	1	4	
ТВ6	4	5	
ТВ75	6	6	
ТВ99	1	7	
ТВ121	4	7	
АВ3	8	4	
МВ2	2	8	
ПВ5	2	4	

Выборка стали на изделие

Класс или марка стали	AIII		AII		AI		BI		Вст.3кп		На изделие кг			На $1м^2$ изделия кг		
Диаметр, профиль	ф8	ф12	ф10		ф18		ф4	ф5	-60×8		Армат. дет.	Закл. дет.	Всего	Армат. дет.	Закл. дет.	Всего
Длина, м	4.80	15.20	1.57		3.30		50.56	81.70	0.20							
Вес, кг	1.90	13.50	8.97		6.60		4.96	12.58	0.76		39.53	1.72	41.25	2.49	0.11	2.60

Примечание

Детали опалубки и армирования см. выпуск 0-1 данной серии

ТК 1971	Панели толщиной 160 мм	Серия 1.131-1	
	Панели В1.5-65.27.16-2.4; В1.5-65.27.16-2.4л. Арматурный блок АБВ1.5-65-2.4	Выпуск 1-2	Лист 87

Согласовано: Гл. технолог Н.Гайенинский; Нач. уч. сопр. Н.Королев

Гл. инж. пр. Н.Росинский; Рук. гр. Н.Росинский; Инженер М.Бурова; Рук. гр. Е.Чукавина; Проверил Ю.Умедман; Гл. инж. отд. Ю.Шаяпин

Жилищ. ГПИ

Инв. № ; Дата ; Взамен

Н770-03

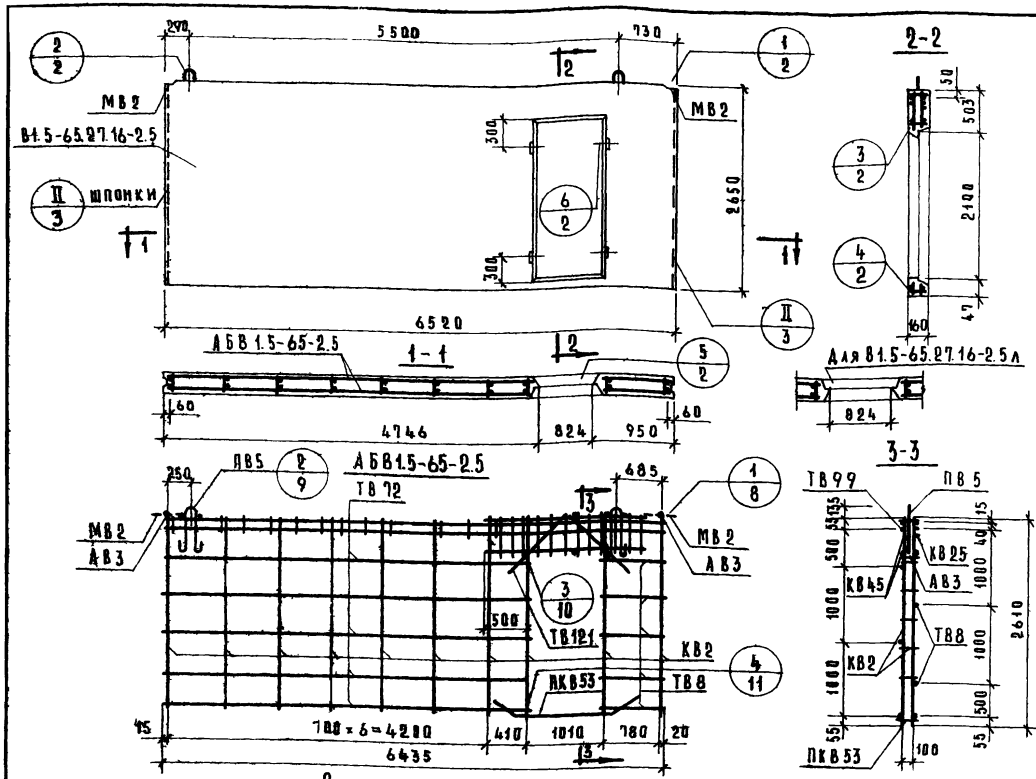

Характеристика изделия

Объем бетона		$м^3$	2.482
То же на $1 м^2$ изделия			0.160
Вес		кг	6210
Площадь	Панели брутто	$м^2$	17.3
	Проема		1.66
	Панели нетто		15.64
Марка бетона			150

Спецификация арматурных и закладных деталей на блок

Марка детали	К-во шт.	№ листа	№ альбома
КВ2	10	1	Выпуск 2-1
КВ25	1	2	
КВ45	2	3	
ПКВ53	1	4	
ТВ8	6	5	
ТВ72	6	6	
ТВ99	1	7	
ТВ121	4	7	
АВ3	8	4	
МВ2	2	8	
ПВ5	2	4	

Выборка стали на изделие

Класс или марка стали	AIII		AII	AI		BI		Вст3кп	На изделие кг			На $1 м^2$ изделия кг		
Диаметр, профиль	ф8	ф12	ф10	ф18		ф4	ф5	-60×8	Армат. дет.	Закл. дет.	Всего	Армат. дет.	Закл. дет.	Всего
Длина м	4.80	13.20	1.57	3.30		50.50	81.70	0.20						
Вес кг	1.90	13.50	0.97	6.60		4.95	12.58	0.76	39.52	1.73	41.25	2.49	0.11	2.60

Примечание

Детали опалубки и армирования см. выпуск 0-1 данной серии.

ТК 1971	Панели толщиной 160 мм	серия 1.131-1
	Панели В15-65.27.16-2.5, В1.5-65.27.16-2.5л. Арматурный блок АБВ1.5-65-2.5	

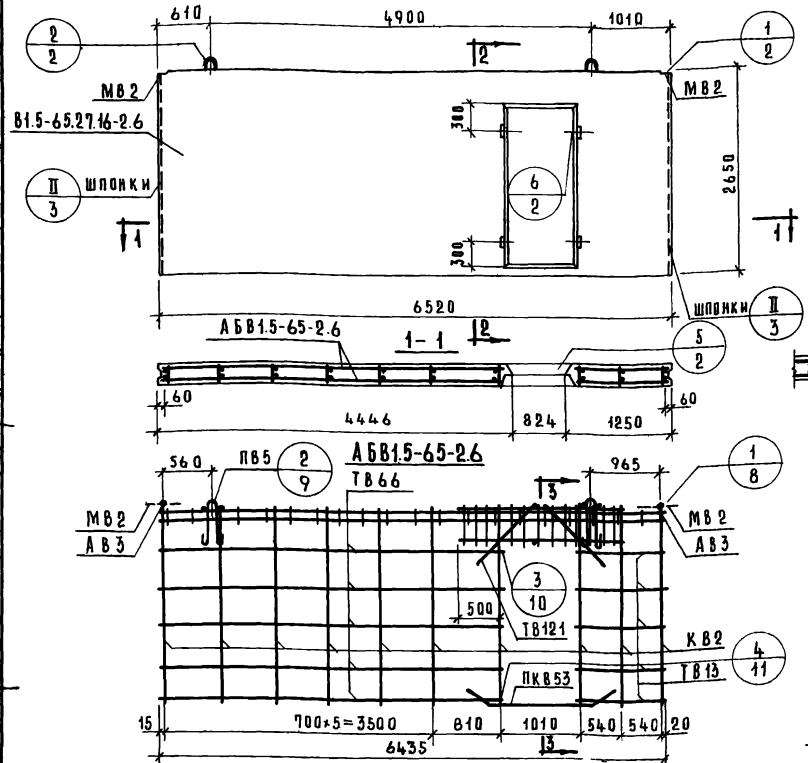

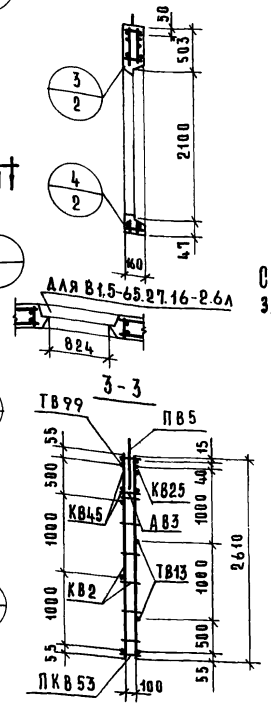

Характеристика изделия

Объем бетона		$м^3$	2.482
То же на 1 $м^2$ изделия			0.160
Вес		кг	6210
Площадь	Панели брутто	$м^2$	17.3
	Проема		1.66
	Панели нетто		15.64
Марка бетона			150

Спецификация арматурных и закладных деталей на блок

Марка детали	К-во шт.	№ листа	№ альбома
КВ2	10	1	Выпуск 2-1
КВ25	1	2	
КВ45	2	3	
ПКВ53	1	4	
ТВ13	6	5	
ТВ66	6	6	
ТВ99	1	7	
ТВ121	4	7	
АВ3	8	4	
МВ2	2	8	
ПВ5	2	4	

Выборка стали на изделие

Класс или марка стали	AIII		AII		AI		BI		Вст3кп		На изделие кг			На 1 $м^2$ изделия кг		
Диаметр, профиль	ф8	ф12	ф10		ф18		ф4	ф5	-60×8		Армат. дет.	Закл. дет.	Всего	Армат. дет.	Закл. дет.	Всего
Длина, м	4.80	15.20	1.57		3.30		50.56	81.70	0.20							
Вес, кг.	1.90	13.50	0.97		6.60		4.96	12.58	8.76		39.53	1.72	41.25	2.49	0.11	2.60

Примечание

Детали опалубки и армирования см. Выпуск 0-1 данной серии

ТК 1971	Панели толщиной 160 мм	Серия 1.131-1
	Панели В1.5-65.27.16-2.6; В1.5-65.27.16-2.6л. Арматурный блок АБВ1.5-65-2.6.	Выпуск 1-2 Лист 89

Согласовано: Гл. инж. отд. Н.Ляшевский; Гл. инж. пр. И.Лубенцкий; Рук. группы М.Кузова; Инженер Е.Чуваева; Гл. инж. Ю.Щадрин; Ст. науч. сотр. В.Кочолав; Гл. технолог Н.Ласинский; Проверил: Рук. гр. И.Умедман; Нач. отд. Н.Ф.; Гл. инж. пр. Н.Ф.; Инженер Н.Ф.; Взамен инв. №; Дата

Институт Сантехпроект

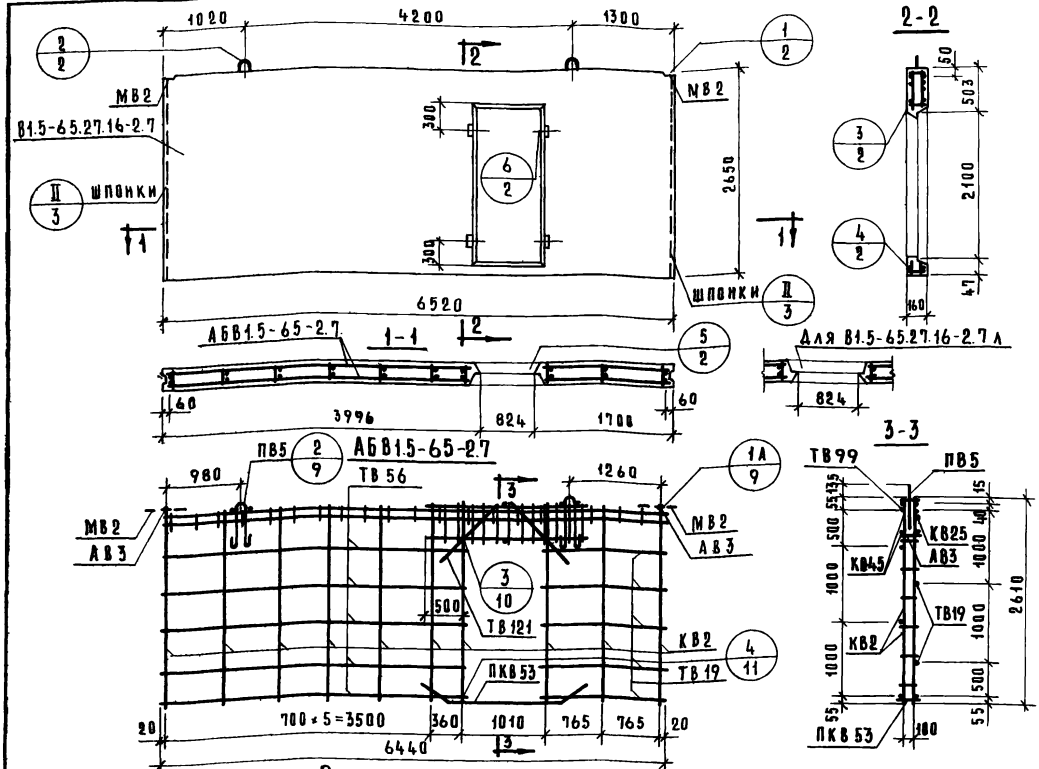

Характеристика изделия

Объем бетона		$м^3$	2.482
То же на $1м^2$ изделия		$м^3$	0.160
Вес		кг	6210
Площадь	Панели брутто	$м^2$	17.3
	Проема	$м^2$	1.66
	Панели нетто	$м^2$	15.64
Марка бетона			150

Спецификация арматурных и закладных деталей на блок

Марка детали	К-во шт.	№ листа	№ альбома
КВ2	10	1	Выпуск 0-1
КВ25	1	2	
КВ45	2	3	
ПКВ53	1	4	
ТВ19	6	5	
ТВ56	6	6	
ТВ99	1	7	
ТВ121	4	7	
АВ3	8	4	
МВ2	2	8	
ПВ5	2	4	

Выборка стали на изделие

Класс или марка стали	AIII		AII		AI		BI		Вст.3кп		На изделие кг			На $1м^2$ изделия кг		
Диаметр, профиль	ф8	ф12	ф10		ф18		ф4	ф5	~60×8		Армат. дет.	Закл. дет.	Всего	Армат. дет.	Закл. дет.	Всего
Длина, м	4.80	15.20	1.57		3.30		50.56	81.70	0.20							
Вес, кг.	1.90	13.50	0.97		6.60		4.96	12.58	0.76		39.53	1.72	41.25	2.49	0.11	2.60

Примечание.

Детали опалубки и армирования см. выпуск 0-1 данной серии

ТК	Панели толщиной 160 мм.	Серия 1.131-1
1971	Панели В1.5-65.27.16-2.7; В1.5-65.27.16-2.7л. Арматурный блок АБВ1.5-65-2.7	Выпуск 1-2 / Лист 90

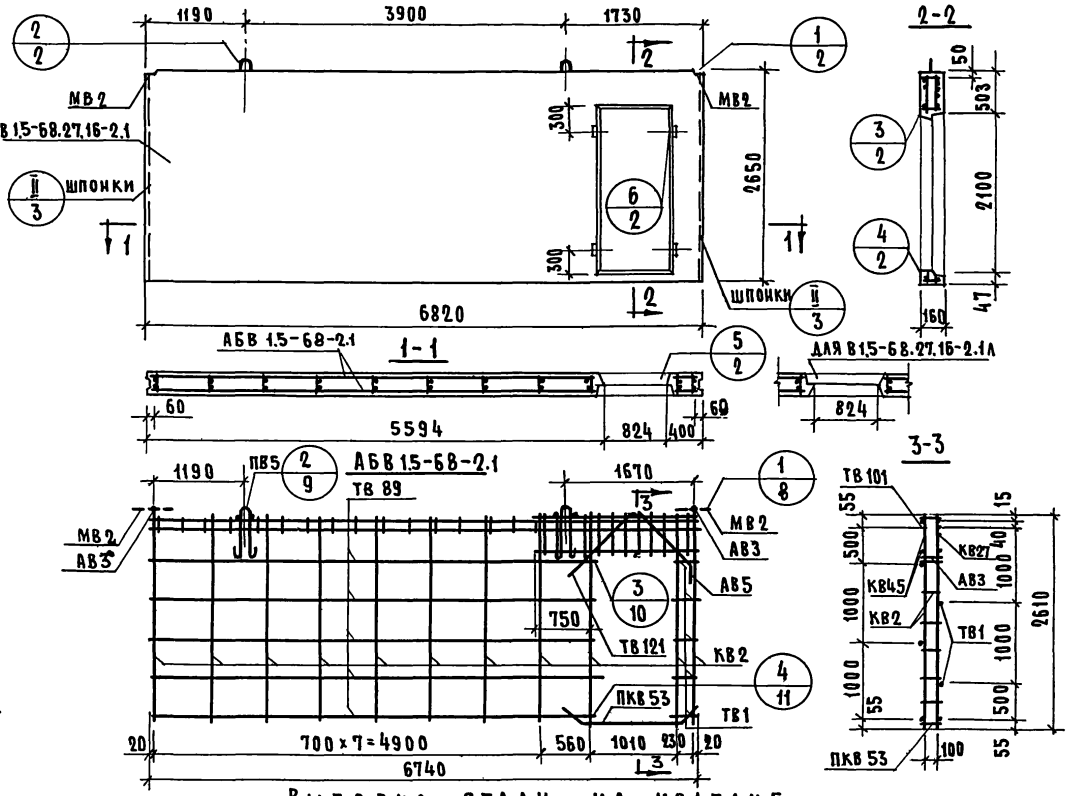

Характеристика изделия

Объем бетона		$м^3$	2.622
То же на 1 $м^2$ изделия		$м^3$	0.160
Вес		кг	6520
Площадь	Панели брутто	$м^2$	18.1
	Проема	$м^2$	1.66
	Панели нетто	$м^2$	16.44
Марка бетона			150

Спецификация арматурных и закладных деталей на блок

Марка детали	К-во шт.	№ листа	№ альбома
КВ2	11	1	Выпуск 0-1
КВ27	1	2	
КВ45	2	3	
ПКВ53	1	4	
ТВ1	6	5	
ТВ89	6	7	
ТВ101	1	7	
ТВ121	2	7	
АВ3	8	4	
АВ5	2	4	
МВ2	2	8	
ПВ5	2	4	

Выборка стали на изделие.

Класс или марка стали	А III		А II		А I		В I		В ст. 3кп		На изделие кг.			На 1 $м^2$ изделия кг.		
Диаметр, профиль	ф8	ф12	ф10			ф18	ф4	ф5	-60×8		Армат. дет.	Закл. дет.	Всего	Армат. дет.	Закл. дет.	Всего
Длина, м	4.80	15.20	1.57			3.30	53.67	87.52	0.20							
Вес, кг	1.90	13.50	0.97			6.60	5.26	13.48	0.76		40.73	1.72	42.45	2.48	0.10	2.58

Примечание

Детали опалубки и армирования см. выпуск 0-1 данной серии

ТК 1971	Панели толщиной 160 мм	Серия 1.131-1	
	Панели В1.5-68.27.16-2.1; В1.5-68.27.16-2.1А. Арматурный блок АБВ 1.5-68-2.1	Выпуск 1-2	Лист 91

Согласовано: Ст. инж. СПР — В. Королев; Гл. технолог — И. Гайсинский; Инвент. № ; Взамен ; Дата

Жилищ. Гражд. Строительство

Нач. отд. — Б. Шляпин; Гл. инж. отд. — Ц. Росинский; Гл. инж. пр. — Н. Роенинский; Рук. группы — М. Бурова; Инженер — Е. Чукалина; Рук. группы — Д. Умедман

11770-03

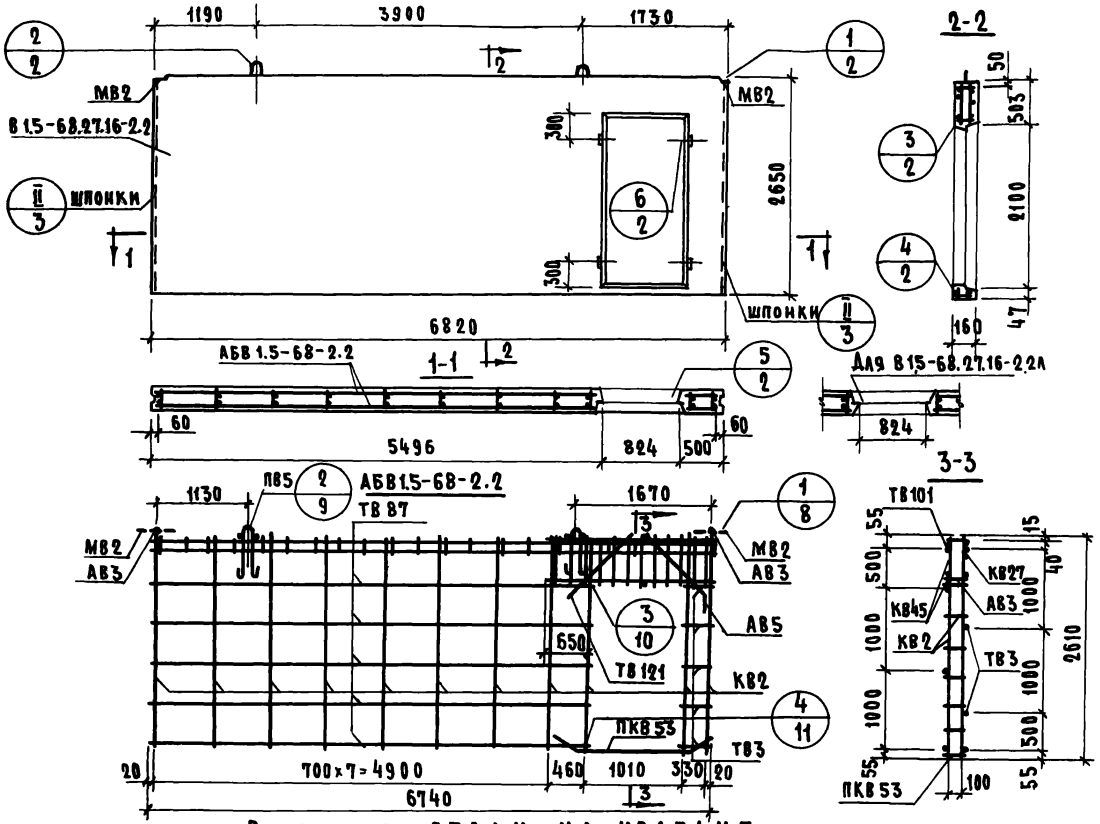

Характеристика изделия

Объем бетона		$м^3$	2.622
то же на 1м² изделия			0.160
Вес		кг	6520
Площадь	Панели брутто	$м^2$	18.1
	Проема		1.66
	Панели нетто		16.44
Марка бетона			150

Спецификация арматурных и закладных деталей на блок

Марка детали	К-во шт.	№ листа	№ альбома
КВ2	11	1	Выпуск 0-1
КВ27	1	2	
КВ45	2	3	
ПКВ53	1	4	
ТВ3	6	5	
ТВ87	6	7	
ТВ101	1	7	
ТВ121	2	7	
АВ3	8	4	
АВ5	2	4	
МВ2	2	8	
ПВ5	2	4	

Выборка стали на изделие

Класс или марка стали	А III		А II		А I		В I		В ст.3кп		На изделие кг			На 1м² изделия кг		
Диаметр, профиль	ф8	ф12	ф10			ф18	ф4	ф5	-60×8		Армат. дет.	Закл. дет.	Всего	Армат. дет.	Закл. дет.	Всего
Длина, м	4.80	15.20	1.57			3.30	53.67	87.52	0.20							
Вес, кг	1.90	13.50	0.97			6.60	5.26	13.48	0.76		40.73	1.72	42.45	2.48	0.10	2.58

Примечание
Детали опалубки и армирования см. выпуск 0-1 данной серии

ТК	Пан толщиной 160 мм	Серия 1.131-1
1971	Панели В1.5-68.27.16-2.2, В1.5-68.27.16-2.2л. Арматурный блок АБВ1.5-68-2.2	Выпуск 1-2 Лист 92

11770-03 111

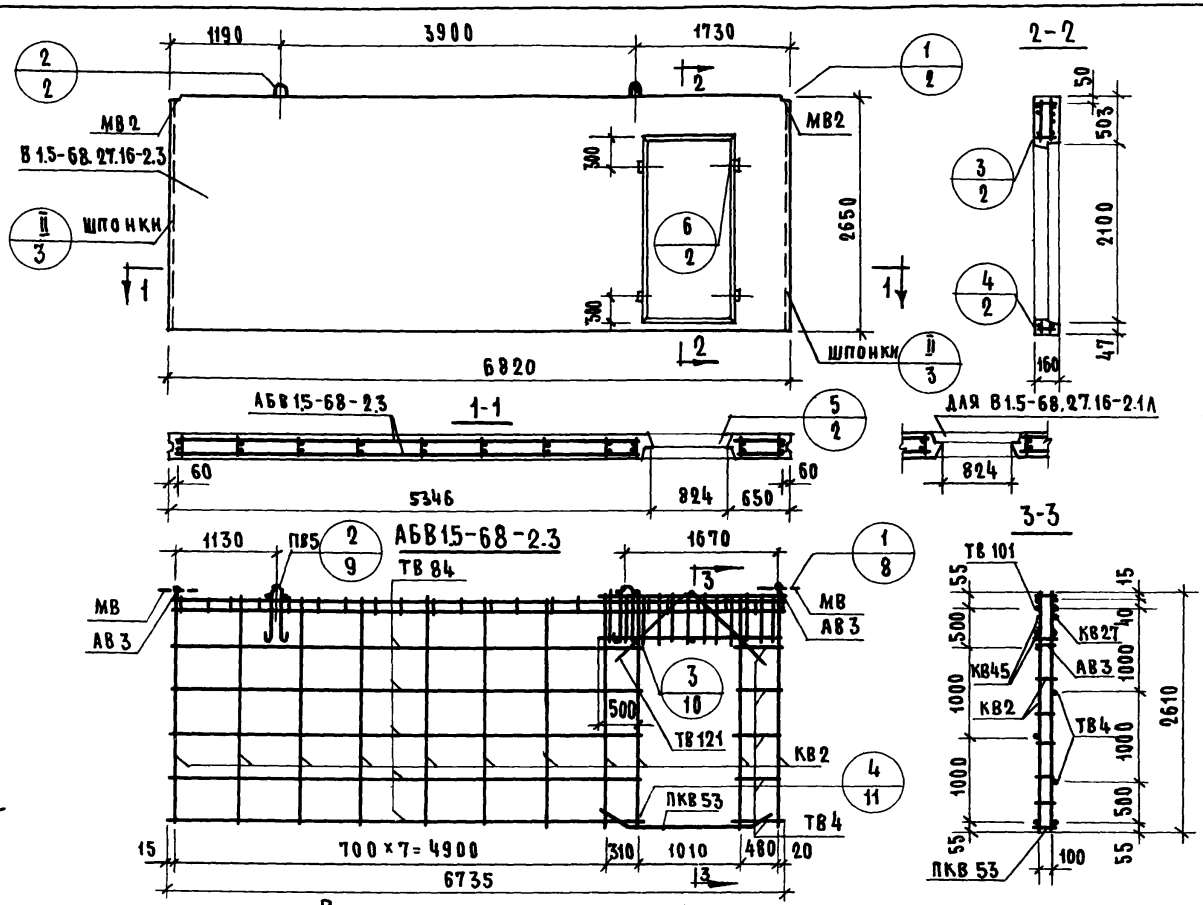

Характеристика изделия

Объем бетона		м³	2.622
То же на 1м² изделия			0.160
Вес		кг	6520
Площадь	Панели брутто	м²	18.1
	Проема		1.66
	Панели нетто		16.44
Марка бетона			150

Спецификация арматурных и закладных деталей на блок

Марка детали	К-во шт.	№ листа	№ альбома
КВ2	1	1	Выпуск 2-1
КВ27	1	2	
КВ45	2	3	
ПК8	1	4	
ТВ4	6	5	
ТВ84	6	7	
ТВ101	1	7	
ТВ121	4	7	
АВ3	8	4	
МВ2	2	8	
ПВ5	2	4	

Выборка стали на изделие

Класс или марка стали	А III		А II		А I		В I		В ст. 3 кп		На изделие кг			На 1м² изделия кг		
Диаметр, профиль	ф8	ф12	ф10			ф18	ф4	ф5	-60×8		Армат. дет.	Закл. дет.	Всего	Армат. дет.	Закл. дет.	Всего
Длина, м	4.80	15.20	1.57			3.30	53.61	87.52	0.20							
Вес, кг	1.90	13.50	0.97			6.60	5.26	13.48	0.76		40.72	1.72	42.44	2.48	0.10	2.58

Примечание

Детали опалубки и армирования см. выпуск 0-1 данной серии

ТК	Панели толщиной 160 мм	Серия 1.131-1
1971	Панели В1.5-68.27.16-2.3; В1.5-68.27.16-2.3л. Арматурный блок АБВ 1.5-68-2.3	Выпуск 1-2 Лист 93

Согласовано: Ст. нач. сотр. В. Корбалев; Гл. технолог Ламенский

Проверил: А. Ужедман; Рук. группы Е. Чукавина; Н. Росинский; И. Росинский; М. Бурова

Гл. инж. отд. Б. Шаляпин; Гл. инж. пр. Н. Росинский; Рук. группы; Инженер

Дата; Инв. №; Взамен

ЦНИИЭП жилища

1770-03

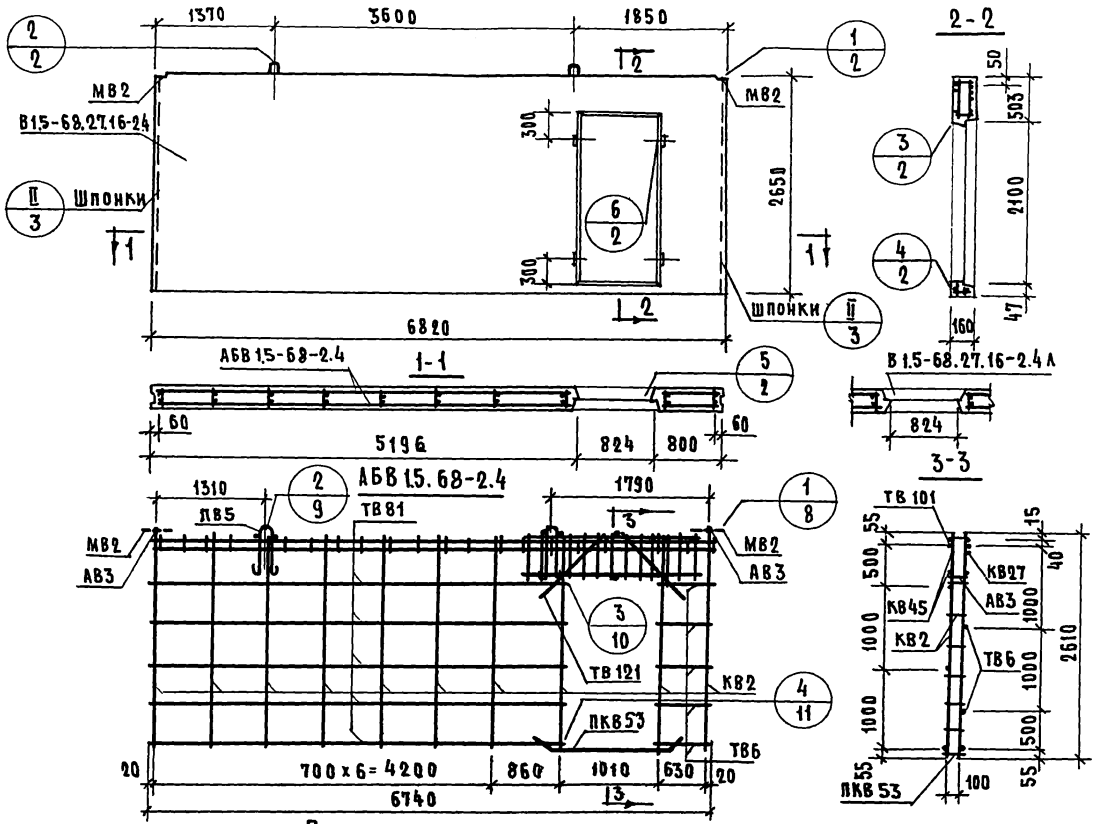

Характеристика изделия

Объем бетона		$м^3$	2.622
То же на $1 м^2$ изделия		$м^3$	0.160
Вес		кг	6520
Площадь	Панели брутто	$м^2$	1.81
	Проема	$м^2$	1.66
	Панели нетто	$м^2$	16.44
Марка бетона			150

Спецификация арматурных и закладных деталей на блок

Марка детали	К-во шт.	№ листа	№ альбома
КВ 2	10	1	Выпуск 2-1
КВ 27	1	2	
КВ 45	2	3	
ПКВ 53	1	4	
ТВ 6	6	5	
ТВ 81	6	7	
ТВ 101	1	7	
ТВ 121	4	7	
АВ 3	8	4	
МВ 2	2	8	
ПВ 5	2	4	

Выборка стали на изделие

Класс или марка стали	А III		А II		А I		В I		В ст. 3 кп		На изделие кг.			На $1 м^2$ изделия кг.		
Диаметр, профиль	ф8	ф12	ф10			ф18	ф4	ф5	-60x8		Армат. дет.	Закл. дет.	Всего	Армат. дет.	Закл. дет	Всего
Длина, м	4.80	15.20	1.57			3.30	52.76		0.20							
Вес, кг	1.90	13.50	0.97			6.60	5.17		0.76		39.83	1.73	41.56	2.42	0.10	2.52

Примечание

Детали опалубки и армирования см. выпуск 0-1 данной серии

ТК	Панели толщиной 160 мм	Серия 1.131-1	
1971	Панели В1.5-68.27.16-2.4; В1.5-68.27.16-2.4А. Арматурный блок АБВ 1.5-68-2.4	Выпуск 1-2	Лист 94

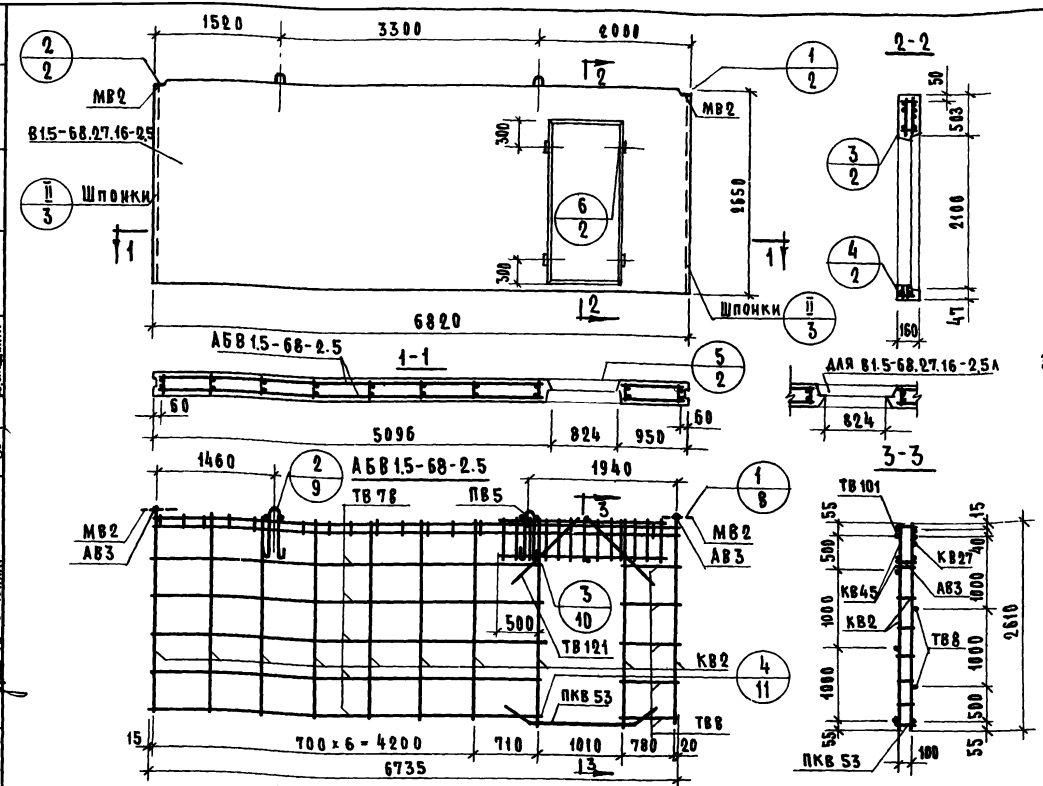

Характеристика изделия

Объем бетона		$м^3$	2.622
То же на $1 м^2$ изделия		$м^3$	0.160
Вес		кг	6520
Площадь	Панели брутто	$м^2$	18.1
	Проема	$м^2$	1.66
	Панели нетто	$м^2$	16.44
Марка бетона			150

Спецификация арматурных закладных деталей на блок

Марка детали	К-во шт.	№ листа	№ альбома
КВ2	10	1	Выпуск 2-1
КВ27	1	2	
КВ45	2	3	
ПКВ53	1	4	
ТВ8	6	5	
ТВ78	6	6	
ТВ101	1	7	
ТВ121	4	7	
АВ3	8	4	
МВ2	2	8	
ПВ5	2	4	

Выборка стали на изделие

Класс или марка стали	AIII		AII			AI			ВI			ВСТ.3КП		На изделие кг			На $1 м^2$ изделия кг		
Диаметр, профиль	ф8	ф12	ф10			ф18			ф4	ф5		-60x8		Армат. дет.	Зака. дет.	Всего	Армат. дет.	Зака. дет.	Всего
Длина, м	4.80	15.20	1.57			3.30			52.70	82.30		0.20							
Вес, кг	1.98	13.50	0.97			6.60			5.17	12.68		0.76		39.83	1.72	41.55	2.42	0.10	2.52

Примечание

Детали опалубки и армирования см. выпуск 0-данной серии

Согласовано	Дата	Инвент. №	Взамен
Ст. науч. сотр.	В. Кордаев		
Гл. технолог	Н. Оксинский		
Проверил	А. Шнейман		
Нач. отд. ГПИ	Б. Шаяхин		
Гл. инж. отд.	П. Росинский		
Гл. инж. пр.	А. Росинский		
Рук. группы	М. Бурова		
Инженер	Е. Чукавина	Рук. группы	

Жилища

ТК 1971	Панели толщиной 160 мм.	Серия 1.131-1	
	Панели В1.5-68.27.16-2.5; В1.5-68.27.16-2.5А. Арматурный блок АБВ1.5-68-2.5	Выпуск 1-2	Лист 95

14770-03

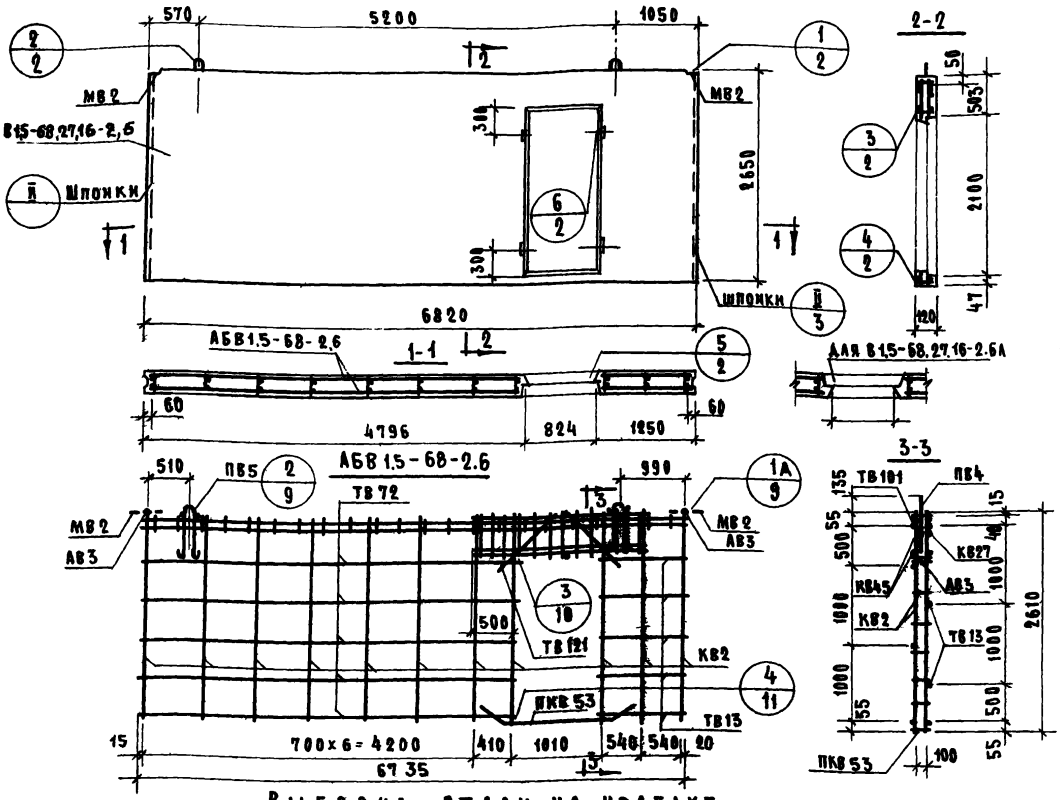

Характеристика изделия

Объем бетона		$м^3$	2.622
То же на 1 $м^2$ изделия		$м^3$	0.160
Вес		кг	6520
Площадь	Панели брутто	$м^2$	18.1
	Проема	$м^2$	1.66
	Панели нетто	$м^2$	16.44
Марка бетона			150

Спецификация арматурных и закладных деталей на блок

Марка детали	К-во шт.	№ листа	№ альбома
КВ2	11	1	Выпуск 0-1
КВ27	1	2	
КВ45	2	3	
ПКВ53	1	4	
ТВ13	6	5	
ТВ72	6	6	
ТВ101	1	7	
ТВ121	4	7	
АВ3	8	4	
МВ2	2	8	
ПВ5	2	4	

Выборка стали на изделие

Класс или марка стали	А III		А II		А I		В I		В ст.3 кп		На изделие кг			На 1 $м^2$ изделия кг		
Диаметр, профиль	ф8	ф12	ф10			ф18	ф4	ф5	-60х8		Армат. дет.	Закл. дет.	Всего	Армат. дет.	Закл. дет.	Всего
Длина, м	4.80	15.20	1.57			3.30	53.61	87.52	0.20							
Вес, кг	1.90	13.50	0.97			6.60	5.26	13.48	0.76		42.72	1.73	42.44	2.48	0.10	2.58

Примечание

Детали опалубки и армирования см. выпуск 0-1 данной серии

ТК 1971	Панели толщиной 160 мм.	Серия 1.131-1	
	Панели В1.5-68.27.16-2.6; В1.5-68.27.16-2.6А. Арматурный блок АБВ1.5-68-2.6	Выпуск 1-2	Лист 96

14770-03 1/5

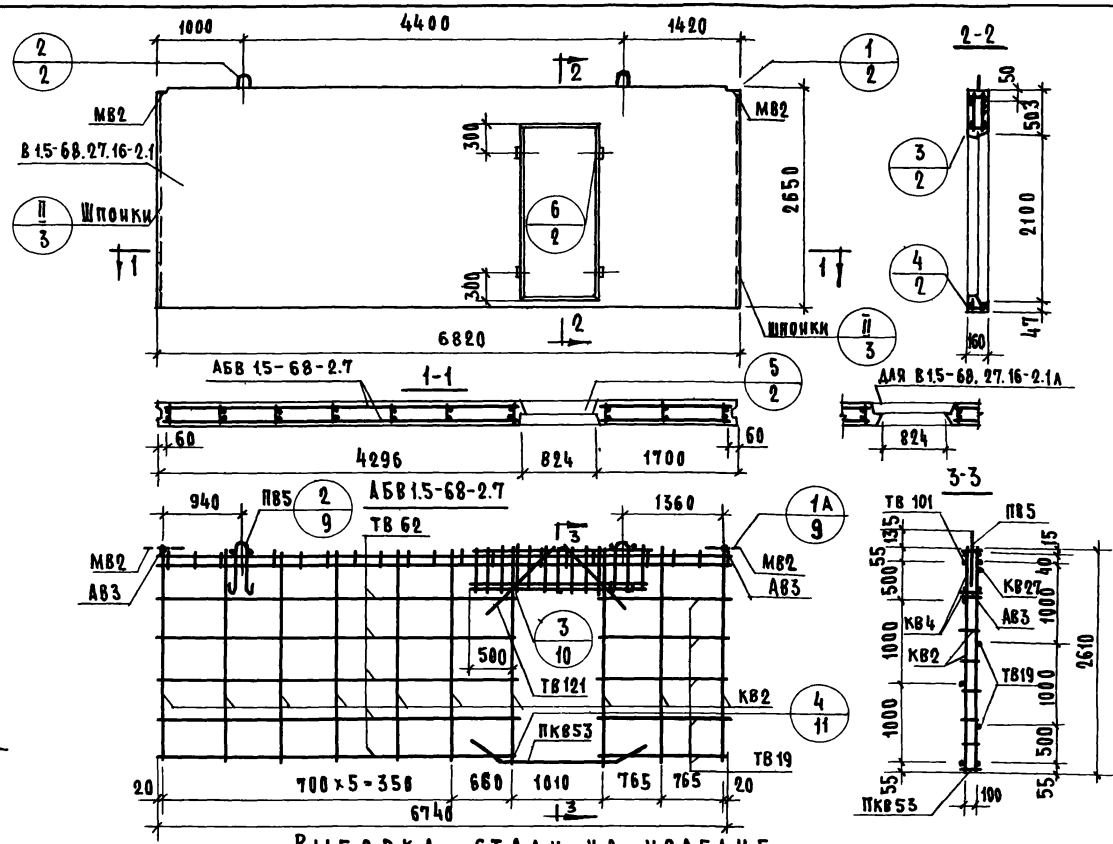

Характеристика изделия.

Объем бетона		$м^3$	2.622
То же на 1м² изделия		$м^3$	0.10
Вес		кг	6520
Площадь	Панели брутто	$м^2$	18.1
	Проема	$м^2$	1.66
	Панели нетто	$м^2$	16.44
Марка бетона			150

Спецификация арматурных и закладных деталей на блок

Марка детали	К-во шт.	№ листа	№ альбома
КВ2	10	1	Выпуск 0-1
КВ27	1	2	
КВ45	2	3	
ПКВ53	1	4	
ТВ19	6	5	
ТВ62	6	6	
ТВ101	1	7	
ТВ121	4	4	
АВ3	8	4	
МВ2	2	8	
ПВ5	2	4	

Выборка стали на изделие

Класс или марка стали	А III		А II			А I		В I		Вст3кп		На изделие кг			На 1м² изделия кг		
Диаметр, профиль	ф8	ф12	ф10			ф18		ф4	ф5	-60×8		Армат. дет.	Закл. дет.	Всего	Армат. дет	Закл. дет	Всего
Длина, м	4.80	15.20	1.57			3.30		52.76	82.30	0.20							
Вес кг	1.90	13.50	0.97			6.60		5.47	12.68	0.76		39.83	1.73	41.56	2.42	0.10	2.52

Примечание

Детали опалубки и армирования см. выпуск 0-1 данной серии

ТК 1971	Панели толщиной 160 мм	Серия 1.131-1
	Панели В1.5-68.27.16-2.7; В1.5-68.27.16-2.7л. Арматурный блок АБВ1.5-68-27	Выпуск 1-2 Лист 97

Согласовано: ст. нач. сотр. В. Корнев; гл. Теплов; Инвен. № Ланский; Взамен

Провери: Шляпин, Росинский, Росинский, Бурова, Чукавина, Чумаков

Нач. отд. №17; Гл. инж. отд.; Гл. инж. пр.; Рук. гр.; Инженер

Дата

Жилищ. ЦНИИЭП

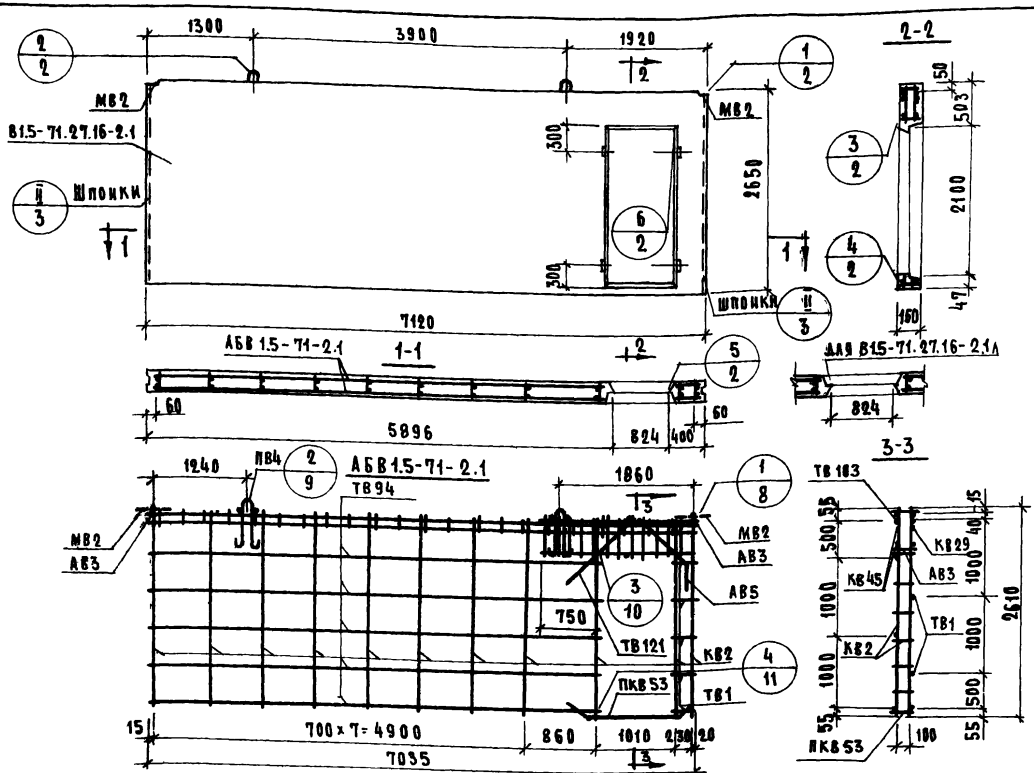

Характеристика изделия

Объем бетона		$м^3$	2.742
То же на $1 м^2$ изделия		$м^3$	0.160
Вес		кг	6850
Площадь	Панели брутто	$м^2$	18.9
	Проема	$м^2$	1.66
	Панели нетто	$м^2$	17.24
Марка бетона			150

Спецификация арматурных и закладных деталей на блок

Марка детали	К-во шт.	№ листа	№ альбома
КВ2	11	1	Выпуск 2-1
КВ29	1	2	
КВ45	2	3	
ПКВ53	1	4	
ТВ1	6	5	
ТВ94	6	7	
ТВ103	1	7	
ТВ121	2	7	
АВ3	8	4	
АВ5	2	4	
МВ2	2	8	
ПВ4	2	4	

Выборка стали на изделие

Класс или марка стали	А III		А II			А I		В I		В ст. 3кп		На изделие кг			На $1 м^2$ изделия кг		
Диаметр, профиль	ф8	ф12	ф10			ф18	ф4	ф5	-50×8			Армат. дет.	Закл. дет.	Всего	Армат. дет.	Закл. дет.	Всего
Длина, м	4.90	15.20	1.57			3.30	55.87	88.12	0.20								
Вес, кг	1.90	13.50	0.97			6.60	5.48	13.57	0.75			41.03	1.73	42.76	2.38	0.10	2.48

Примечание

Детали опалубки и армирования см. выпуск 0-1 данной серии

ТК 1971	Панели толщиной 150 мм	Серия 1.131-1	
	Панели В1.5-71.27.16-2.1; В1.5-71.27.16-2.1А. Арматурный блок АБВ1.5-71-2.1	Выпуск 1-2	Лист 98

11770-03 117

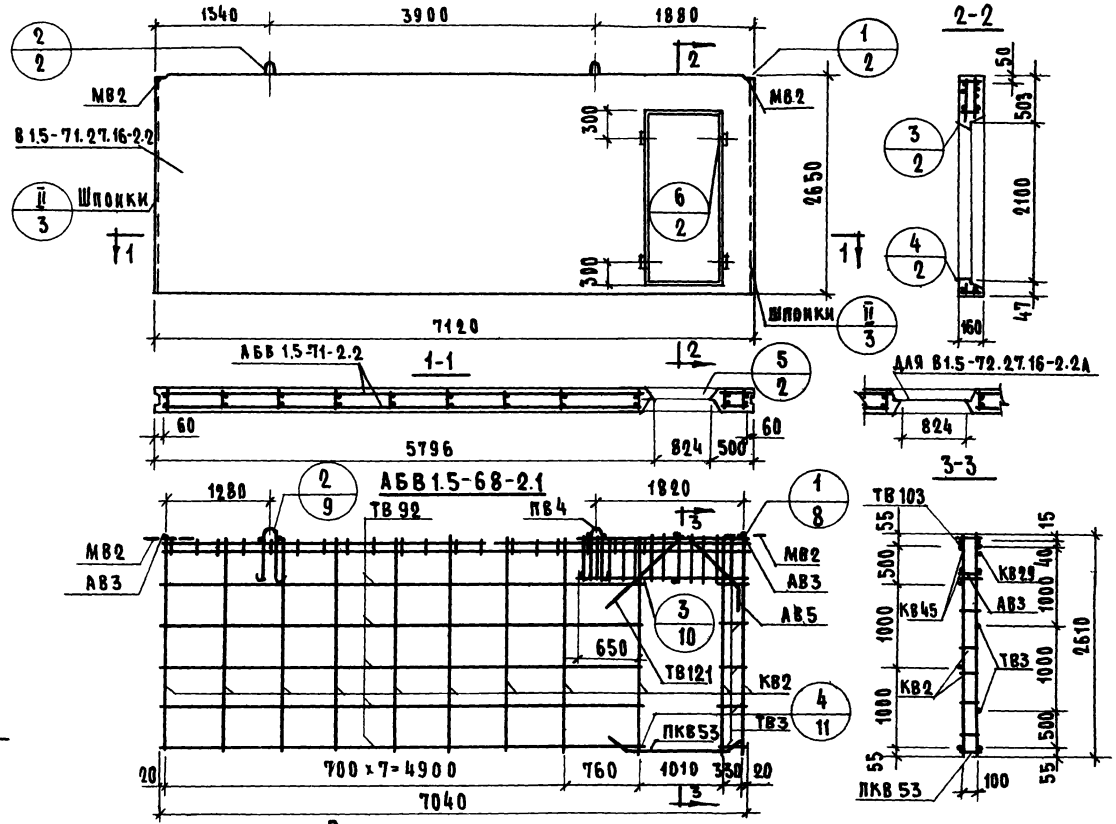

Характеристика изделия

Объем бетона		$м^3$	2.742
То же на 1 $м^2$ изделия		$м^3$	0.160
Вес		кг	6850
Площадь	Панели брутто	$м^2$	18.9
	Проема	$м^2$	1.66
	Панели нетто	$м^2$	17.24
Марка бетона			150

Спецификация арматурных и закладных деталей на блок

Марка детали	К-во шт	№ листа	№ альбома
КВ2	11	1	Выпуск 2-1
КВ29	1	2	
КВ45	2	3	
ПКВ53	1	4	
ТВ3	6	5	
ТВ92	6	7	
ТВ103	1	7	
ТВ121	2	7	
АВ3	8	4	
АВ5	2	4	
М82	2	8	
ПВ4	2	4	

Выборка стали на изделие

Класс или марка стали	А III		А II		А I		В I		В ст. 3 кп		На изделие кг.			На 1 $м^2$ изделия кг.		
Диаметр, профиль	ф8	ф12	ф10			ф18	ф4	ф5	-60×8		Армат. дет.	Закл. дет.	Всего	Армат. дет.	Закл. дет.	Всего
Длина, м	4.80	15.20	1.57			3.30	55.87	88.12	0.20							
Вес, кг	1.90	13.50	0.97			6.60	5.48	13.57	0.75		41.03	1.73	42.76	2.38	0.10	2.48

Примечание

Детали опалубки и армирования см. выпуск 0-1 данной серии

Согласовано	Дата	Инвен. №	Взамен
Ст. науч.-сотр.	В. Корнев		
Гл. технолог	Пасинский		
Проверил	Д. Умедман		
Гл. инж. отд.	Б. Шляпин		
Гл. инж. пр.	Росинский		
Рук. группы	Росинский		
Инженер	М. Бурова		
Нач. отд. МТ			
Рук. гр.	Е. Чукавин		

Жилища

ТК 1971	Панели толщиной 160 мм	Серия 1.131-1
	Панели В1.5-71.27.16-2.2; В1.5-71.27.16-2.2л. Арматурный блок АБВ1.5-71-2.2	Выпуск 1-2 / Лист 99

1770.03 118

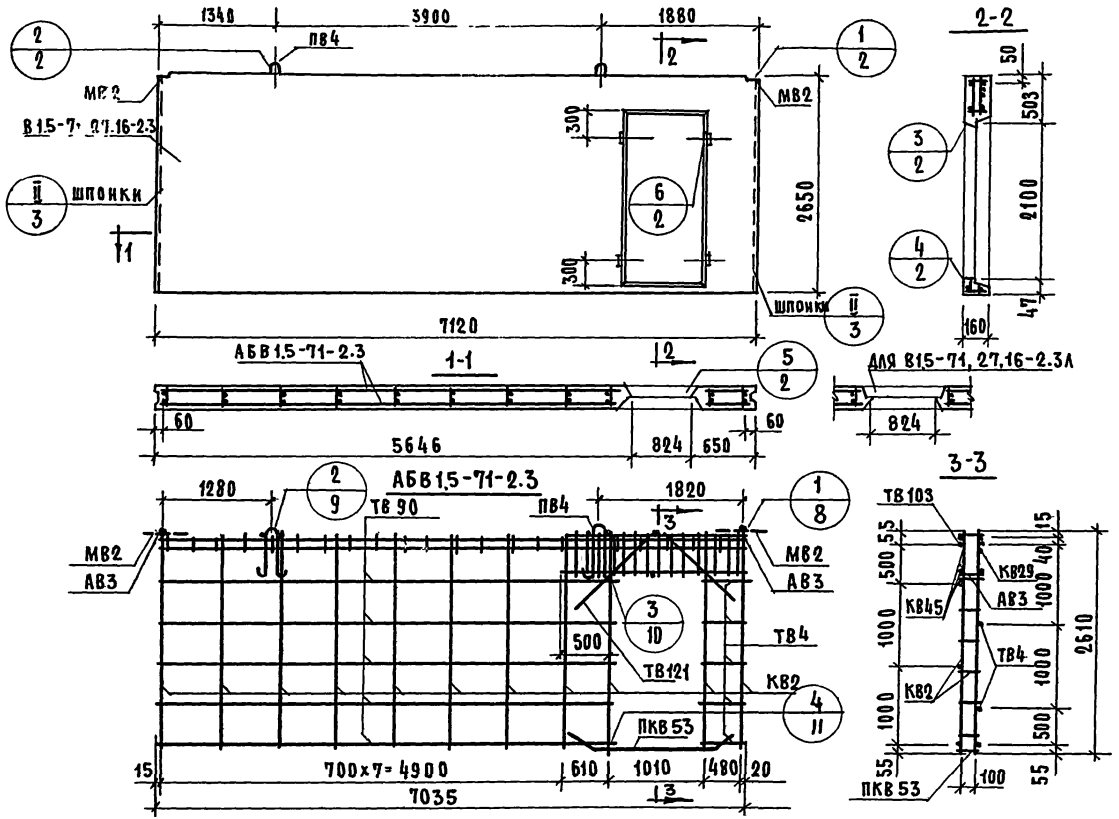

Характеристика изделия

Объем бетона			2.742
То же на 1м² изделия		м³	0.160
Вес		кг	6850
Площадь	Панели брутто	м²	18.9
	Проема		1.66
	Панели нетто		17.24
Марка бетона			150

Спецификация арматурных и закладных деталей на блок

Марка детали	К-во шт.	№ листа	№ альбома
КВ2	11	1	В выпуск 0-1
КВ29	1	2	
КВ45	2	3	
ПКВ53	1	4	
ТВ4	6	5	
ТВ90	6	7	
ТВ103	1	7	
ТВ121	4	7	
АВ3	8	4	
МВ2	2	8	
ПВ4	2	4	

Выборка стали на изделие

Класс или марка стали	А III		А II		А I		В I		В Ст. 3кп		На изделие кг			На 1м² изделия кг.		
Диаметр, профиль	ф8	ф12	ф10			ф18	ф4	ф5	-60x8		Армат. дет.	Закл. дет	Всего	Армат. дет.	Закл. дет.	Всего
Длина, м	4.80	15.20	1.57			3.30	55.87	88.12	0.20							
Вес, кг	1.90	13.50	0.97			6.60	5.48	13.57	0.75		41.03	1.73	42.76	2.38	0.10	2.48

Примечание

Детали опалубки и армирования см. выпуск 0.1 данной серии

ТК	Панели толщиной 160 мм	Серия 1.131-1	
1971	Панели В1.5-71.27.16-2.3; В1.5-71.27.16-2.3а. Арматурный блок АБВ1.5-71-2.3	Выпуск 1-2	Лист 100

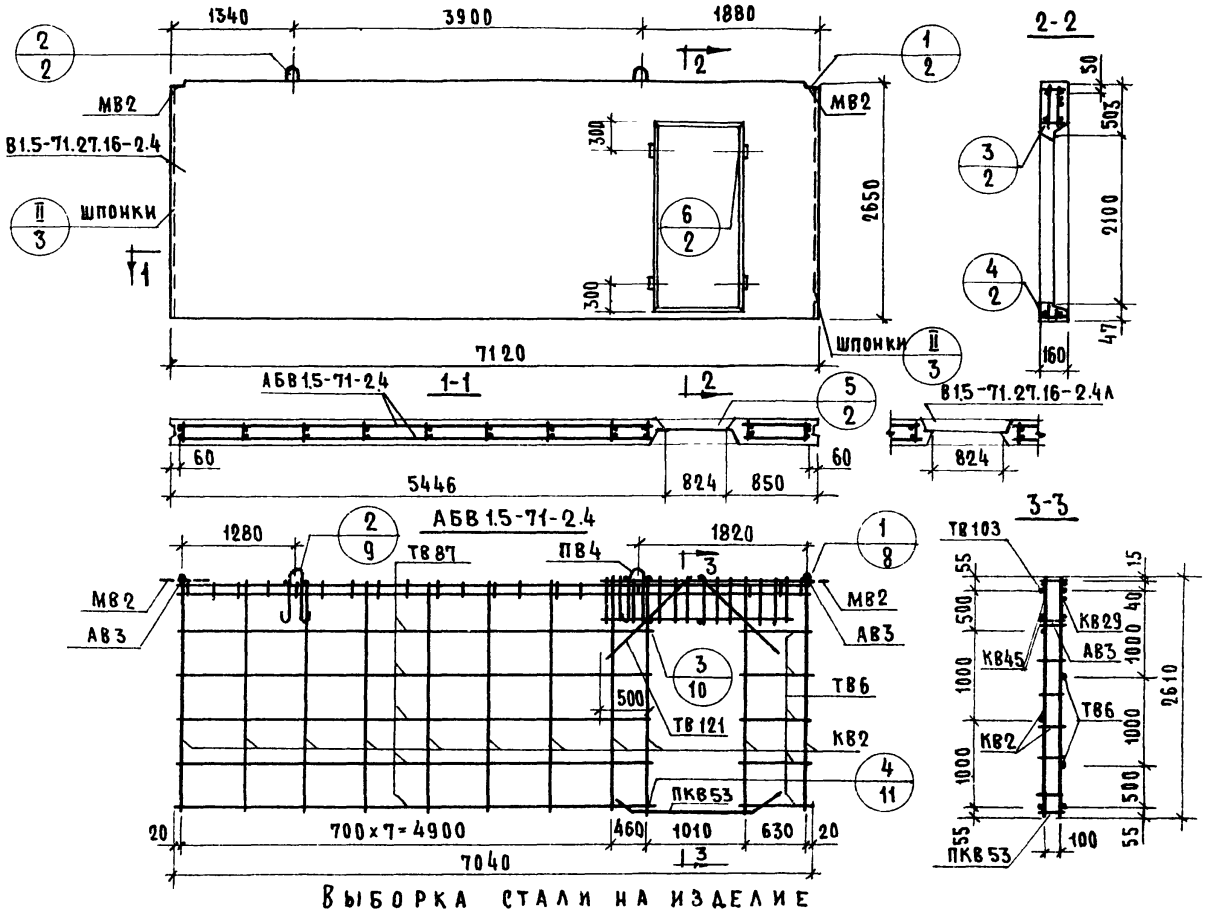

Характеристика изделия

Объем бетона		м³	2.742
То же на 1м² изделия		м³	0.160
Вес		кг	6850
Площадь	Панели брутто	м²	18.9
	Проема	м²	1.66
	Панели нетто	м²	17.24
Марка бетона			150

Спецификация арматурных и закладных деталей на блок

Марка детали	К-во шт.	№ листа	№ альбома
КВ2	11	1	Выпуск 2-1
КВ29	1	2	
КВ45	2	3	
ПКВ53	1	4	
ТВ6	6	5	
ТВ87	6	7	
ТВ103	1	7	
ТВ121	4	7	
АВ3	8	4	
МВ2	2	8	
ПВ4	2	4	

Выборка стали на изделие

Класс или марка стали	А III		А II		А I		В I		ВСТ 3кп		На изделие кг			На 1м² изделия кг		
Диаметр, профиль	ф8	ф12	ф10		ф18		ф4	ф5	-60×8		Армат. дет.	Закл. дет.	Всего	Армат. дет.	Закл. дет.	Всего
Длина, м	4.80	15.20	1.57		3.30		55.87	88.12	0.20							
Вес, кг	1.90	13.50	0.97		6.60		5.48	13.57	0.75		41.03	1.73	42.76	2.38	0.10	2.48

Примечание

Детали опалубки и армирования см. выпуск 0-1 данной серии

ТК	Панели толщиной 160 мм	Серия 1.131-1	
1971	Панели В1.5-71.27.16-2.4 В1.5-71.27.16-2.4л. Арматурный блок АБВ1.5-71-2.4	Выпуск 1-2	Лист 101

Согласовано: Ст. наук. сотр. В. Гродев; Гл. техник Л. Лайскинский; Проверил Д. Умельман; Б. Шляпин; Н. Росинский; Н. Росинский; М. Бурова; Е. Чукавина; Нач. отд. № 17; Гл. инж. отд.; Гл. инж. пр.; Рук. гр.; Инженер; Рук. гр.

Дата; Инвен. №; Взамен

Жилищ.

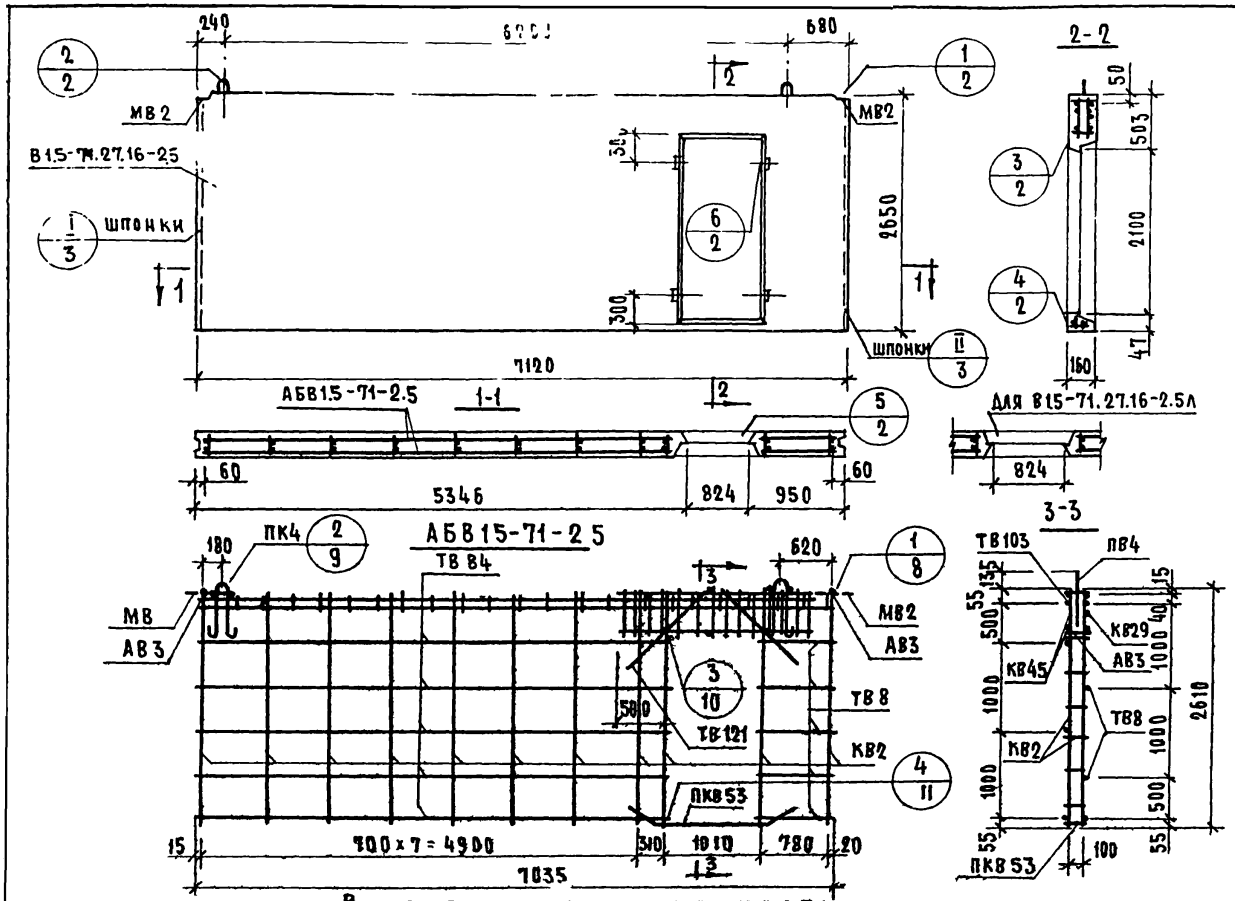

Характеристика изделия

Объем бетона		м³	2.742
То же на 1м² изделия		м³	0.160
Вес		кг	6850
Площадь	Панели брутто	м²	18.9
	Проема	м²	1.66
	Панели нетто	м²	17.24
Марка бетона			150

Спецификация арматурных и закладных деталей на блок

Марка детали	К-во шт.	№ листа	№ альбома
КВ2	11	1	Выпуск 2-1
КВ29	1	2	
КВ45	2	3	
ПКВ53	1	4	
ТВ8	6	5	
ТВ84	6	7	
ТВ103	1	7	
ТВ121	4	7	
АВ3	8	4	
МВ2	2	8	
ПВ4	2	4	

Выборка стали на изделие

Класс или марка стали	А III		А II		А I		В I		В Ст 3 кп		На изделие кг			На 1 м² изделия кг		
Диаметр, профиль	ф8	ф12	ф10			ф18	ф4	ф5	-60x8		Армат. дет.	Закл. дет.	Всего	Армат. дет	Закл. дет.	Всего
Длина, м	4.80	15.20	1.57			3.30	55.81	88.12	0.29							
Вес, кг	1.90	13.50	0.97			6.60	5.50	13.57	0.75		41.03	1.72	42.75	2.38	0.10	2.48

Примечание

Детали опалубки и армирования см. выпуск 0-1 данной серии

Панели толщиной 160 мм

Серия 1.131-1

Панели В1.5-71.27.16-25; В1.5-71.27.16-25л. Арматурный блок АБВ1.5-71-2.5

Выпуск 1-2 | Лист 102

11770-03 121

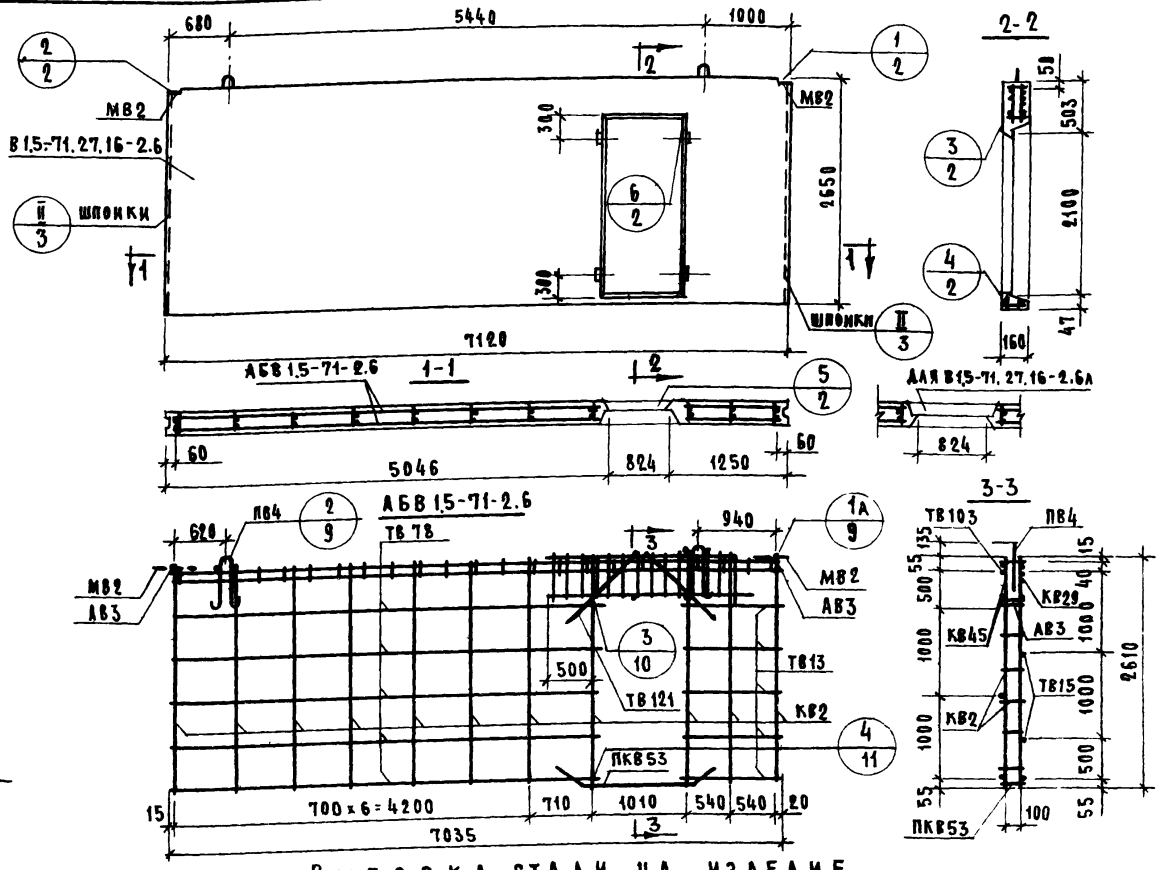

Характеристика изделия

Объем бетона		$м^3$	2.742
То же на 1 $м^2$ изделия		$м^3$	0.160
Вес		кг	6850
Площадь	Панели брутто	$м^2$	18.9
	Проема	$м^2$	1.66
	Панели нетто	$м^2$	17.24
Марка бетона			150

Спецификация арматурных и закладных деталей на блок

Марка детали	К-во шт.	№ листа	№ альбома
КВ2	11	1	Выпуск 2-1
КВ29	1	2	
КВ45	2	3	
ПКВ53	1	4	
ТВ13	6	5	
ТВ78	6	6	
ТВ103	1	7	
ТВ121	4	7	
АВ3	8	4	
МВ2	2	8	
ПВ4	2	4	

Выборка стали на изделие

Класс или марка стали	А III		А II		А I		ВI		ВСТ3кп		На изделие кг			На 1 $м^2$ изделия кг		
Диаметр, профиль	ф8	ф12	ф10			ф18	ф4	ф5	-60x8		Армат. дет.	Закл. дет.	Всего	Армат. дет.	Закл. дет.	Всего
Длина, м	4.80	15.20	1.57			3.30	55.81	88.12	0.20							
Вес, кг	1.90	13.50	0.97			6.60	5.50	13.57	0.75		41.03	1.72	42.75	2.38	0.10	2.48

Примечание

Детали опалубки и армирования см. выпуск 0-1 данной серии

Согласовано	Гл. инж. отд.	Рясинский	
	Гл. инж. пр.	Рясинский	
	Рук. гр.	М. Бурова	
	Инженер	Е. Чуклавина	
Проверил	Ст. инж. сотр.	В. Королев	
	Гл. технолог	Ржевский	
	Рук. гр.	Д. Умедмин	
Инв. №			
Взамен			
Дата			

ЦНИИЭП жилища

ТК 1971

Панели толщиной 160 мм

Панели В1,5-71.27.16-2.6; В1,5-71.27.16-2.6л. Арматурный блок АБВ1,5-71-2.6

Серия 1.131-1 | Выпуск 1-2 | Лист 103

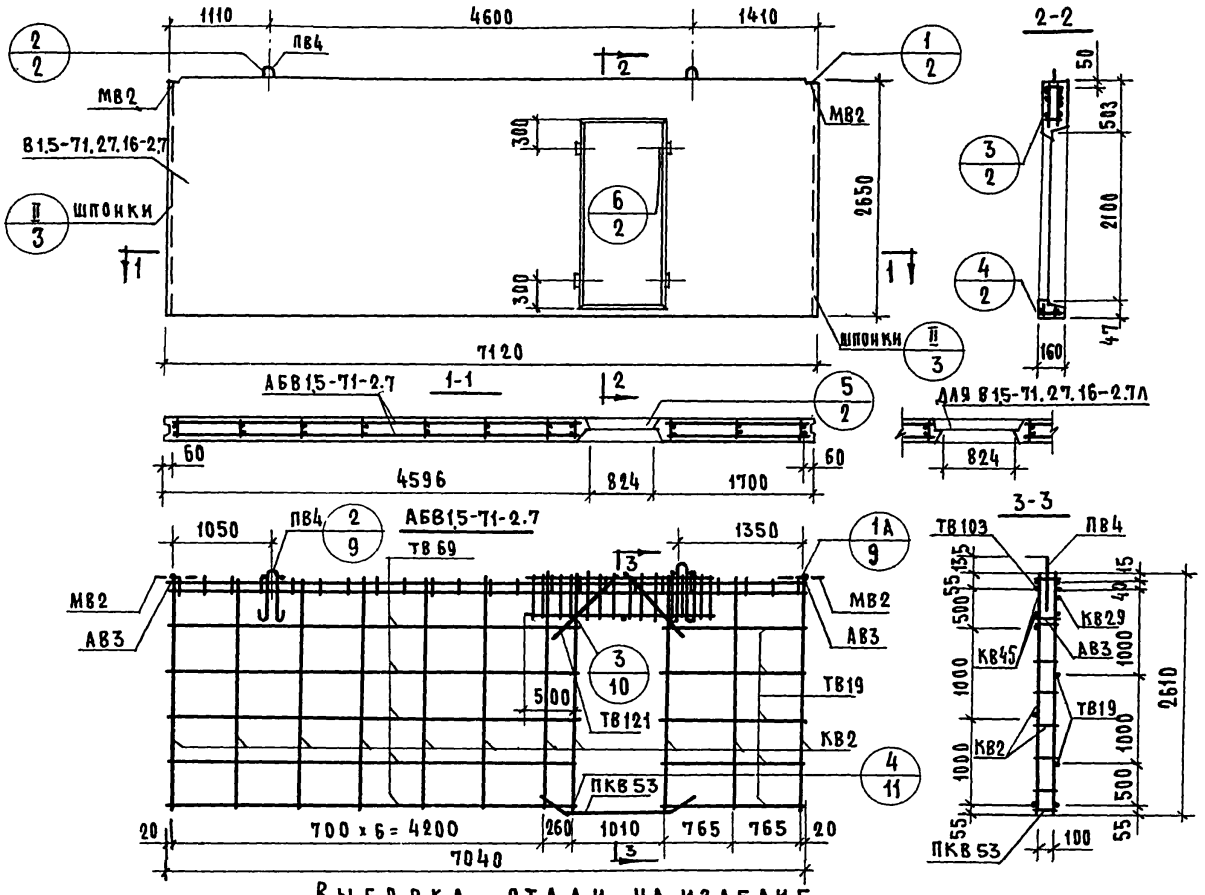

Характеристика изделия

Объем бетона		$м^3$	2.742
То же на 1м² изделия		$м^3$	0.160
Вес		кг	6850
Площадь	Панели брутто	$м^2$	18.9
	Проема	$м^2$	1.66
	Панели нетто	$м^2$	17.24
Марка бетона			150

Спецификация арматурных и закладных деталей на блок

Марка детали	К-во шт.	№ листа	№ альбома
КВ2	11	1	Выпуск 0-1
КВ29	1	2	
КВ45	2	3	
ПКВ53	1	4	
ТВ19	6	5	
ТВ69	6	6	
ТВ103	1	7	
ТВ121	4	7	
АВ3	8	4	
МВ2	2	8	
ПВ4	2	4	

Выборка стали на изделие

Класс или марка стали	A III		A II		A I		B I		В ст.3кп		На изделие кг			На 1м² изделия кг		
Диаметр, профиль	ф8	ф12	ф10			ф18	ф4	ф5	-60x8		Армат. дет.	Закл. дет.	Всего	Армат. дет.	Закл. дет.	Всего
Длина, м	4.80	15.20	1.57			3.30	55.87	88.12	0.20							
Вес, кг	1.90	13.50	0.97			6.60	5.48	13.57	0.75		41.03	1.73	42.76	2.38	0.10	2.48

Примечание

Детали опалубки и армирования см. выпуск 0-1 данной серии

ТК 1971	Панели толщиной 160мм	Серия 1.131-1	
	Панели В1.5-71.27.16-2.7; В1.5-71.27.16-2.7л. Арматурный блок АБВ1.5-71-2.7	Выпуск 1-2	Лист 104