ТИПОВОЙ ПРОЕКТ
902-2-264

АЭРОТЕНКИ-СМЕСИТЕЛИ
ЧЕТЫРЕХКОРИДОРНЫЕ ИЗ СБОРНОГО ЖЕЛЕЗОБЕТОНА
С РАЗМЕРАМИ КОРИДОРА 9 х 5,2 х 150 м

СОСТАВ ПРОЕКТА

АЛЬБОМ I	АРХИТЕКТУРНО - СТРОИТЕЛЬНЫЕ ЧЕРТЕЖИ
АЛЬБОМ II	СБОРНЫЕ ЖЕЛЕЗОБЕТОННЫЕ ЭЛЕМЕНТЫ
АЛЬБОМ III	ТЕХНОЛОГИЧЕСКАЯ ЧАСТЬ.
АЛЬБОМ IV	НЕСТАНДАРТИЗИРОВАННОЕ ОБОРУДОВАНИЕ
АЛЬБОМ V	ЭЛЕКТРОТЕХНИЧЕСКАЯ ЧАСТЬ
АЛЬБОМ VI	СМЕТЫ
АЛЬБОМ VII	ЗАКАЗНЫЕ СПЕЦИФИКАЦИИ

Примененные типовые конструкции
Серия 3901-8, выпуск 9 – Затвор щитовой 900×1200

АЛЬБОМ I

Разработан
государственным проектным
институтом Союзводоканалпроект

13945 – 01
ЦЕНА 6-00

Утвержден Главпромстройпроектом
Госстроя СССР протокол от 9 декабря 1975 г.
введен в действие
в/о Союзводоканалниипроект
с 20 февраля 1976 г.
Приказ № 5 от 19.I.1976 г.

ЦЕНТРАЛЬНЫЙ ИНСТИТУТ ТИПОВОГО ПРОЕКТИРОВАНИЯ
ГОССТРОЯ СССР

Москва А-445 Смольная ул 22

Сдано в печать 1976 года

Заказ № 4339 Тираж 600 экз

Лист	ПЗ-1
Инв. N	Т-2313

NN п/п	Наименование чертежей	NN листов	NN стр.
1	Содержание альбома	ПЗ-1,2	2,3
2	Пояснительная записка	ПЗ-3,4 5,6	4,5 6,7
3	Заглавный лист N1	АС-1	8
4	Заглавный лист N2	АС-2	9
5	Выборка арматуры на сборный железобетон.	АС-3	10
6	Выборка арматуры на монолитный железобетон. Таблица сальников.	АС-4	11
7	Выборка стали на закладные детали и конструкции	АС-5	12
8	Компоновочный чертеж на 8 и 3 секций	АС-6	13
9	Компоновочный чертеж на 7 и 4 секций	АС-7	14
10	Компоновочный чертеж на 5 и 6 секций	АС-8	15
11	План (общий вид)	АС-9	16
12	Разрезы, детали	АС-10	17
13	Крайняя секция „А". Днище. Опалубочный чертеж	АС-11	18
14	Крайняя секция „Б". Днище. Опалубочный чертеж	АС-12	19
15	Средние секции „В" и „Г". Днище. Опалубочный чертеж.	АС-13	20
16	Крайняя секция „А". Днище. Арматурный чертеж Планы раскладки сеток.	АС-14	21
17	Крайняя секция „Б". Днище. Арматурный чертеж. Планы раскладки сеток.	АС-15	22
18	Средние секции „В" и „Г". Днище. Арматурный чертеж. Планы раскладки сеток	АС-16	23
19	Днище. Арматурный чертеж. Сечение 1-1; 2-2; 3-3; 4-4; 5-5	АС-17	24
20	Днище. Арматурный чертеж. Сечения 6-6 ÷ 13-13.	АС-18	25
21	Днище. Арматурный чертеж. Сетки, каркасы.	АС-19	26
22	Крайняя секция „А". Днище. Арматурный чертеж. Спецификация арматуры	АС-20	27
23	Крайняя секция „Б". Днище. Арматурный чертеж Спецификация арматуры.	АС-21	28
24	Средние секции „В" и „Г". Днище. Арматурный чертеж Спецификация арматуры.	АС-22	29
25	Крайняя секция „А". Монтажный чертеж стен и перегородок. План	АС-23	30
26	Крайняя секция „Б". Монтажный чертеж стен и перегородок. План.	АС-24	31
27	Средняя секция „В". Монтажный чертеж стен и перегородок. План	АС-25	32
28	Средняя секция „Г". Монтажный чертеж стен и перегородок. План.	АС-26	33
29	Монтажный чертеж стен и перегородок. Виды 1-1÷3-3; 6-6	АС-27	34
30	Монтажный чертеж стен и перегородок. Виды 4-4; 5-5; 7-7÷11-11	АС-28	35
31	Монтажный чертеж стен и перегородок. Виды 12-12÷21-21	АС-29	36
32	Монтажный чертеж стен и перегородок. Узлы 1÷8	АС-30	37
33	Монолитные вставки МВ4÷МВ6	АС-31	38
34	Монолитные участки МУ-1,2,3,4. Опалубочный чертеж	АС-32	39
35	Монолитные участки МУ-6,7,7а,7б, 8,9,10,10а. Опалубочный чертеж	АС-33	40
36	Монолитные участки МУ-5,5а,11,12. Опалубочный чертеж.	АС-34	41
37	Монолитные участки МУ-1, МУ-2. Арматурный чертеж. Планы, виды, сечение.	АС-35	42
38	Монолитные участки МУ-1, МУ-2. Арматурный чертеж. Сечения. Спецификация арматуры	АС-36	43
39	Монолитный участок МУ-3. Арматурный чертеж Планы, виды.	АС-37	44
40	Монолитный участок МУ-3. Арматурный чертеж Сечения, спецификация арматуры.	АС-38	45
41	Монолитный участок МУ-4. Арматурный чертеж Планы, виды	АС-39	46
42	Монолитный участок МУ-4. Арматурный чертеж Сечения. Спецификация арматуры	АС-40	47
43	Монолитные участки МУ-5,5а,7,7а,7б,9,10,10а. Арматурный чертеж	АС-41	48
44	Монолитные участки МУ-5,5а,7,7а,7б, 9,10,10а. Арматурный чертеж. Сетки. Каркасы, спецификация арматуры.	АС-42	49
45	Монолитный участок. МУ-6. Арматурный чертеж. Планы, виды, сечение.	АС-43	50
46	Монолитный участок МУ-6. Арматурный чертеж Сечение. Узлы. Спецификация арматуры.	АС-44	51

Гл. инж. пр.	Чирков	
Рук. группы	Гороз	
Инженер	Цветкова	
Исполнитель	Яворевва	

Госстрой СССР СОЮЗВОДОКАНАЛПРОЕКТ г. Москва 1975г.	Содержание альбома	Типовой проект 902-2-264
Аэротенки-смесители четырехкоридорные с размером коридора 9×6,2×150 из сборного железобетона		Альбом I
		Лист ПЗ-1

13945-01 2

№ № п/п	Наименование чертежей.	№ № листов	№ № стр.
47	Монолитный участок МУ-8. Арматурный чертеж. Планы, виды.	АС-45	52
48	Монолитный участок МУ-8. Арматурный чертеж. Сечения. Спецификация арматуры.	АС-46	53
49	Монолитный участок МУ-11. Арматурный чертеж. Планы, виды, сечения.	АС-47	54
50	Монолитный участок МУ-12. Арматурный чертеж. Планы, виды, сечения.	АС-48	55
51	Монолитные участки МУ-11, 12. Арматурный чертеж. Сетки, каркасы.	АС-49	56
52	Монолитные участки МУ-11, 12. Арматурный чертеж. Спецификация арматуры.	АС-50	57
53	Крайняя секция „А" и средние секции „В" и „Г". Монтажный чертеж плит, лотков, балок.	АС-51	58
54	Крайняя секция „Б". Монтажный чертеж плит, лотков, балок.	АС-52	59
55	Монтажный чертеж плит, лотков, балок. Узлы, детали.	АС-53	60
56	Монтажный чертеж плит, лотков, балок. Скользящие и неподвижные опоры.	АС-54	61
57	Монтажный чертеж плит, лотков, балок. Монолитные вставки МВ-1÷МВ-3.	АС-55	62
58	Разбивка закладных деталей в набетонке. Вариант с фильтросными каналами.	АС-56	63
59	План набетонки и фильтросных каналов. (7 рядов аэраторов).	АС-57	64
60	План набетонки и фильтросных каналов. (14 рядов аэраторов).	АС-58	65
61	План набетонки и фильтросных каналов. (21 ряд аэраторов).	АС-59	66
62	Фильтросные каналы. Узлы, детали.	АС-60	67
63	Разбивка закладных деталей в набетонке. Вариант с пористыми трубами.	АС-61	68
64	План набетонки под пористые трубы. (7 рядов аэраторов)	АС-62	69
65	План набетонки под пористые трубы. (14 рядов аэраторов).	АС-63	70
66	План набетонки под пористые трубы. (21 ряд аэраторов).	АС-64	71
67	Монолитный бетон и железобетон. Закладные детали.	АС-65	72
68	Крайняя секция „А" и средние секции „В" и „Г". Монтажный план переходных мостиков.	АС-66	73
69	Крайняя секция „Б". Монтажный план переходных мостиков.	АС-67	74
70	Переходный мостик МП-1.	АС-68	75
71	Металлическая площадка МП-2. Перильное ограждение МО-1 и МО-2.	АС-69	76
72	Переходной мостик МП-3	АС-70	77
73	Переходной мостик МП-4	АС-71	78
74	Переходной мостик МП-5	АС-72	79
75	Переходные мостики МП-1,3,4,5. Узлы.	АС-73	80
76	Металлические площадки МП-6,7,8.	АС-74	81
77	Будка КИП. План, разрезы, фасады, детали.	АС-75	82
78	Камера распределения ила N1. Опалубочный чертеж. План, разрезы.	АС-76	83
79	Камера распределения ила N1. Арматурный чертеж. План. Раскладка сеток в стенах.	АС-77	84
80	Камера распределения ила N1. Арматурный чертеж. Разрезы 1-1÷4-4. Раскладка сеток в днище.	АС-78	85
81	Камера распределения ила N1. Арматурный чертеж. Сетки.	АС-79	86
82	Камера распределения ила N1. Арматурный чертеж. Спецификация арматуры.	АС-80	87
83	Камера распределения ила N2. Опалубочный чертеж. План, разрезы.	АС-81	88
84	Камера распределения ила N2. Арматурный чертеж. План. Раскладка сеток в стенах.	АС-82	89
85	Камера распределения ила N2. Арматурный чертеж. Разрезы 1-1÷4-4. Раскладка сеток в днище.	АС-83	90
86	Камера распределения ила N2. Арматурный чертеж. Сетки.	АС-84	91
87	Камера распределения ила N2. Арматурный чертеж. Спецификация. арматуры.	АС-85	92
88	Камеры распределения ила N1 и N2. Лестницы, закладные детали.	АС-86	93
89	Крайняя секция „А". Монтажный чертеж стен и перегородок. План. Вариант с полносборными стенами и гибкими сопряжениями стеновых панелей в углах.	АС-87	94
90	Крайняя секция „Б". Монтажный чертеж стен и перегородок. План. Вариант с полносборными стенами и гибкими сопряжениями стеновых панелей в углах.	АС-88	95
91	Средняя секция „В". Монтажный чертеж стен и перегородок. План. Вариант с полносборными стенами и гибкими сопряжениями стеновых панелей в углах.	АС-89	96
92	Средняя секция „Г". Монтажный чертеж стен и перегородок. План. Вариант с полносборными стенами и гибкими сопряжениями стеновых панелей в углах.	АС-90	97
93	Монтажный чертеж стен и перегородок. Виды I-I ÷ VI-VI. Вариант с полносборными стенами и гибкими сопряжениями стеновых панелей в углах.	АС-91	98
94	Вариант с полносборными стенами и гибкими сопряжениями стеновых панелей в углах. Узлы 1÷3.	АС-92	99

Госстрой СССР
СОЮЗВОДОКАНАЛПРОЕКТ
г. Москва 1975 г.

Аэратенки-смесители четырехкоридорные с размерами коридора 9×5,2×150 из сборного железобетона

Содержание альбома

Типовой проект 902-2-264
Альбом I
Лист ПЗ-2

Гл. инж. проекта
Рук. группы Горбуз
Инженер Цветкова
Исполнит. Андреева

13945-01 3

I. Общая часть

Типовой проект аэротенков-смесителей разработан для применения на всей территории СССР в сухих грунтах, за исключением районов с расчетной средней температурой наиболее холодной пятидневки ниже -40°С.

Особенности строительства в районах с сейсмичностью выше 6тти баллов, на площадках с просадочными или пучинистыми грунтами, на территориях, подработанных горными выработками, и в районах вечной мерзлоты типовым проектом не учтены. В случаях применения проекта в этих условиях необходимо разрабатывать дополнительные мероприятия в соответствии со СНиП и действующими нормами.

При необходимости применения типового проекта на площадках с грунтовыми водами, привязка его может быть осуществлена при условии недопущения превышения расчетного уровня грунтовых вод над уровнем низа днища аэротенка более чем на 0.8 м, что может быть достигнуто соответствующей высотной посадкой сооружения или устройством дренажа. При невозможности обеспечения выполнения этого условия, решение может быть достигнуто путем соответствующего утолщения железобетонного днища. Выбор решения определяется путем технико-экономического сравнения вариантов.

Аэротенки-смесители четырехкоридорные с размерами коридора 9×5.2×150м. В проекте разработаны 6 компоновок – из 3,4,5,6,7 и 8 секций. Каждая из компоновок аэротенка включает кроме этого камеры распределения ила и будки КИП (см. компоновочные чертежи АС-6,7,8).

II. Основные расчетные положения

Аэротенки-смесители рассчитаны как на прочность, так и на трещиностойкость согласно СНиП II-В.1-62* „Бетонные и железобетонные конструкции. Нормы проектирования".

Ширина раскрытия трещин от нормативных нагрузок не превышает 0.2 мм.

В типовом проекте принято, что основанием аэротенков-смесителей служат грунты с нормативным давлением не менее 1.5 кг/см² на глубине 1.5-2.0м; $\varphi^H=28°$, $C^H=0.02$ кг/см², $E=150$ кг/см²; $\gamma_{гр}=1.8$ т/м³.

Схема расчетных нагрузок на секцию аэротенка

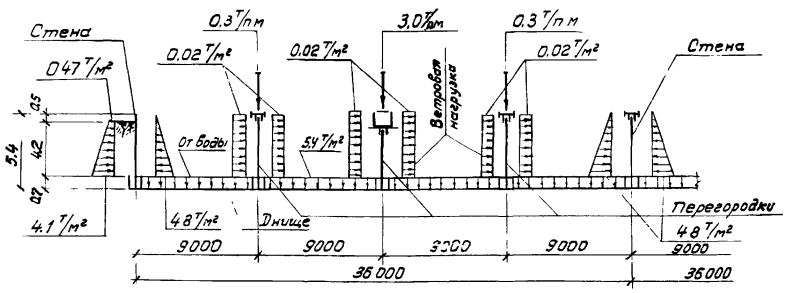

Нормативная нагрузка на поверхности грунта принята 1 т/м². Ветровая нагрузка принята по III ветровому району СССР (СНиП II-6-74).

Днище аэротенка рассчитано как плита на упругом основании с учетом моментов защемления от стеновых и перегородочных панелей.

Стены рассчитаны как консоли на 2х стороннюю нагрузку при следующих условиях загружения.

1. Стена воспринимает давление от грунта при отсутствии давления воды с другой стороны;

2. Стена воспринимает давление воды при отсутствии нагрузки от грунта с другой стороны.

Перегородки рассчитаны как внецентренно сжатые элементы на вертикальные нагрузки от лотков с водой, ходовых площадок и т.п. и горизонтальную нагрузку от ветра, действующую на всю высоту панели при опорожненном аэротенке-смесителе.

Лотки рассчитаны как балки на двух опорах на нагрузки от воды, заполняющей лоток, плит перекрытия, временные, а также на монтажные нагрузки. Стены лотка рассчитаны на давление жидкости с внутренней стороны.

Лестницы и площадки рассчитаны на временную нагрузку 200 кг/м². с коэффициентом перегрузки $K=1.4$, перила – на горизонтальную нагрузку 30 кг (сосредоточ) с коэффициентом перегрузки 1.2.

III. Конструктивные решения

Днище аэротенков запроектировано из монолитного железобетона.

Стены – из сборных железобетонных панелей консольного типа по серии 3.900-2, выпуск 2 „Унифицированные сборные железобетонные конструкции водопроводных и канализационных сооружений".

Угловые участки стен по 1.5 м в каждую сторону от угла, запроектированы из монолитного железобетона. Далее устанавливаются по две стеновых панели, имеющие усиленное горизонтальное армирование по серии 3.900-2, выпуск 7

Перегородочные панели запроектированы в соответствии с основными положениями серии 3.900-2, выпуск 1.

Стеновые панели соединяются между собой в верхней части сваркой выпусков горизонтальной арматуры. Кроме того предусматривается сварка концов обнаженной горизонтальной арматуры в середине панели.

Госстрой СССР СОЮЗВОДОКАНАЛПРОЕКТ г. Москва 1975г Аэротенки-смесители четырехкоридорные с размерами коридора 9×5.2×150 из сборного железобетона	Пояснительная записка	Типовой проект 902-2-264 Альбом I Лист ПЗ-3

139 5-01

Стеновые и перегородочные панели соединяются с днищем путем установки их в паз днища с последующим замоноличиванием стыка бетоном марки-300 на мелком щебне.

Стыки между стеновыми и перегородочными панелями шпоночные. Замоноличивание стыков предусмотрено цементно-песчаным раствором механизированным способом с подачей раствора снизу под давлением в соответствии с „Рекомендациями по замоноличиванию цементно-песчаным раствором стыков шпоночного типа в сборных железобетонных водосодержащих емкостях" (ЦНИИ промзданий 1967г).

Замоноличивание сборных конструкций может быть произведено раствором на напрягающем цементе (НЦ) в соответствии с „Рекомендациями по замоноличиванию вертикальных и горизонтальных стыков емкостей бетоном (раствором) на напрягающем цементе (НИИ ЖБ 1968г).
Полный текст рекомендаций приведен в серии 3.900-2, выпуск 1 листы 16-26.

Лотки, балки и плиты переходных площадок -сборные железобетонные, запроектированы в соответствии с основными положениями серии 3.900-2 выпуск 1.

Лотки приваариваются к закладным деталям балок. Балки и плиты устанавливаются на перегородочные и стеновые панели, расклиниваются и замоноличиваются бетоном М-300. Поверхность плит переходных площадок покрывается асфальтом толщиной 20 мм.

В аэротенке предусмотрены деформационные швы. Уплотнение деформационных швов стен и днища осуществляется с применением резиновой трехкулачковой шпонки.

В целях снижения деформаций от температурных воздействий, при бетонировании днища предусматривается устройство строительных швов бетонирования шириной 1.0м, располагаемых посредине между деформационными швами. Заполнение швов бетоном должно производиться при наиболее низких положительных температурах.

Для варианта с пеногашением вдоль наружных стен и переходных площадок устанавливаются ограждающие щиты из асбестоцементных листов, которые крепятся с помощью деревянных брусков к металлическим стойкам ограждения.

Металлические площадки и ограждения запроектированы в соответствии с основными положениями серии 1.459-2 выпуск 2 „Стальные лестницы, переходные площадки и ограждения".

Вокруг аэротенка устраивается асфальтовая отмостка шириной 1.0м.

Камеры распределения ила №№1,2 запроектированы из монолитного железобетона.

IV. МАТЕРИАЛЫ КОНСТРУКЦИЙ

Для сборных и монолитных железобетонных конструкций марку бетона по прочности на сжатие, по морозостойкости и водонепроницаемости принимать по таблице №1, в зависимости от расчетной средней температуры наиболее холодной пятидневки в районе строительства.

Арматура для железобетонных конструкций принята:

а) рабочая-сталь горячекатаная периодического профиля класса AIII ГОСТ 5781-61*;

Таблица №1

Расчетные температуры	Наименование конструкции	Проектная марка бетона в возрасте 28 дней: По прочности на сжатие кг/см²	По морозостойкости МРЗ	По водонепроницаемости не менее
от -40° до -30°	Днище	200	МРЗ 150	В6
	Стены и перегородки, камеры ила	300	МРЗ 200	В6
	Лотки, балки, плиты	300	МРЗ 300	В4
от -29° до -20°	Днище	200	МРЗ 100	В6
	Стены, перегородки, камеры ила	200	МРЗ 150	В6
	Лотки, балки, плиты	300	МРЗ 200	В4
от -19° до -5°	Днище	200	МРЗ 75	В6
	Стены и перегородки, камеры ила	200	МРЗ 100	В6
	Лотки, балки, плиты	200	МРЗ 150	В4
Выше -5°	Днище	200	не регламентируется	В6
	Стены и перегородки, камеры ила	200	МРЗ 75	В6
	Лотки, балки, плиты	200	МРЗ 100	В4

б) распределительная и монтажная — сталь горячекатаная круглая, гладкая класса AI ГОСТ 5781-61*.

Конструкции металлических площадок и ограждений выполнять из стали марки ВСТ3КП2 по ГОСТ 380-71.

Вяжущие, инертные материалы и арматура, идущие на изготовление бетонных и железобетонных конструкций, должны отвечать требованиям СНиП III-В.1-70 и действующих ГОСТ'ов.

V. МЕРОПРИЯТИЯ ПО ЗАЩИТЕ ОТ КОРРОЗИИ

Все стальные закладные и накладные детали должны быть защищены от коррозии путем металлизации в соответствии с СНиП II-28-73.

Все металлоконструкции окрасить эмалью ПФ-115 или ПФ (для наружных работ) за 3 раза по одному слою грунта из лака ФЛ-03К или ГФ-020 или № 138.

Госстрой СССР СОЮЗВОДОКАНАЛПРОЕКТ г. Москва 1975г.	Пояснительная записка	Типовой проект 902-2-264
Аэротенки-смесители четырехкоридорные с размерами коридора 9×5.2×150 из сборного железобетона		Альбом I
		Лист ПЗ-4

Гл.инж.пр-та Чурков
Рук.группы Горбуз
Исполнил Лосева

VI. Краткие рекомендации по производству работ

В настоящих рекомендациях приводятся основные положения по проектированию методов производства строительных работ, на основе которых осуществляется как привязка настоящего типового проекта к конкретной стройплощадке, так и составление в дальнейшем проектов производства работ.

1. Разработка котлована должна производиться с применением оптимальных, в данных условиях, землеройных механизмов и сокращением до минимума объемов земляных работ, выполняемых вручную. Отклонение отметок дна котлована от проектных при этом не должны превышать +10; -30 мм.

2. Размеры котлована в плане, а также необходимость устройства съездов-выездов должны определяться с учетом обеспечения проезда автотранспортных средств и строительных машин [illegible] оборудования, временных сооружений и пр. в соответствии с пр[illegible] работ и организацией территории строительной площадки.

3. Определение крутизны откосов котлована, способов его осушения, а также возможности размещения временных отвалов грунта (для обратной засыпки) в непосредственной близости от котлована аэротенка, производится при привязке настоящего типового проекта, в зависимости от гидрогеологических условий конкретной стройплощадки, разработанного для нее баланса земляных масс и принятой технологии строительных работ.

4. Укладку монолитного бетона в подготовку днища рекомендуется осуществлять непосредственно автосамосвалами, а бетонирование железобетонного днища и монолитных участков стен аэротенка — при помощи стреловых кранов на гусеничном или пневмоходу. Подачу бетонной смеси к месту укладки рекомендуется производить в опрокидных бадьях, загружаемых непосредственно из автосамосвалов. Отклонение толщины днища аэротенка от проектной не должно превышать +20; -10 мм, а отметки фундаментного паза стен не должны отличаться от проектных более чем на 5 мм.

5. Монтаж сборных железобетонных элементов аэротенка рекомендуется осуществлять при помощи стреловых кранов на гусеничном или пневмоходу грузоподъемностью, обеспечивающей монтаж всей номенклатуры сборных железобетонных элементов, в соответствии с принятой схемой производства монтажных работ.

6. Перемещение строительных механизмов и автотранспортных средств в пределах площади железобетонного днища аэротенка должно производиться по специальным временным проездам, конструкция которых должна гарантировать грунтовое основание, бетонную подготовку и железобетонное днище от повреждения. В каждом конкретном случае, при привязке настоящего типового проекта, конструкция временных проездов по бетонной подготовке и железобетонному днищу должна быть обоснована расчетом.

7. Минеральный грунт для обратной засыпки транспортируется к аэротенку бульдозерами или автосамосвалами (в зависимости от дальности размещения временных отвалов грунта), подается к месту укладки экскаватором-грейфером и частично бульдозером, послойно разравнивается и уплотняется. При привязке настоящего типового проекта, размещение строительных механизмов и оборудования на обратной засыпке, в пределах призмы обрушения у стеновых панелей аэротенка, должно быть проверено расчетом.

8. Гидравлические испытания аэротенка следует производить после окончания всех строительно-монтажных работ (кроме устройства обратной засыпки) и при достижении бетоном проектной прочности в соответствии с методикой, изложенной для емкостных сооружений водоснабжения и канализации, в СНиП III-30-74, раздел 8. „Правила производства и приемки работ. Водоснабжение, канализация и теплоснабжение. Наружные сети".

9. Подготовку грунтового основания и укладку монолитного бетона и железобетона в днище аэротенка рекомендуется осуществлять при положительной среднесуточной температуре наружного воздуха выше +5°С и минимальной суточной температуре выше 0°С. В течении всего зимнего периода необходимо обеспечить надежную защиту грунтового основания (при наличии связных пучинистых грунтов) от промерзания посредством укрытия его или бетона днища каким-либо утеплителем (опилками, шлаком, рыхлым грунтом и т.д.) Толщина принятого слоя утеплителя определяется при привязке настоящего типового проекта соответствующим расчетом. Уложенный монолитный железобетон к моменту замораживания должен набрать прочность не менее 70% от проектной.

10. Выбор оптимальных способов производства строительных работ в зимний период производится при привязке настоящего типового проекта, с учетом местных условий и возможностей конкретной строительной организации.

11. Все работы по возведению аэротенка должны производиться с соблюдением соответствующих правил безопасного производства строительных работ, изложенных в СНиП III-А.11-70 „Техника безопасности в строительстве".

Гл. инж. пр-та	Чирков		
Рук. группы	Гарбуз		
Исполнил	Лосева		

Госстрой СССР СОЮЗВОДОКАНАЛПРОЕКТ г. Москва 1975 г.	Пояснительная записка	Типовой проект 902-2-264
Аэротенки-смесители четырехкоридорные с размерами коридора 9×5,2×15 б из сборного железобетона		Альбом I
		Лист ПЗ-5

Типовой проект 902-2- Лист ПЗ-6 Инв. № Т-2313

VII. Указания по привязке проекта

1. На основании данных инженерно-геологических изысканий и климатических условий места строительства устанавливается возможность возведения аэротенков по данному типовому проекту.

2. В соответствии с технологическим заданием принимается одна из 6ти компоновок (см. л.л. АС-6,7,8), на основании которой:

а) составляется перечень листов проекта;

б) устанавливается абсолютная отметка верха плиты днища;

в) определяются места ввода и вывода труб, их диаметры и отметки осей;

г) принимается тип распределительного лотка (900×1200; 1300×1200; 1600×1200) и соответствующие ему опорные балки, плиты перекрытия лотков и обслуживающие металлические площадки.

д) от заданного числа и типа аэраторов корректируется количество закладных марок в набетонке днища для крепления пористых труб или фильтросных каналов и принимаются соответствующие обслуживающие металлические площадки;

е) в сводных таблицах расхода материалов на листах АС-1;2;3;4;5, заполняются свободные графы;

ж) плоские асбестоцементные листы устанавливаются по наружному ограждению переходных площадок только для варианта с пеногашением.

Назначаются марки бетона по прочности, по морозостойкости, водонепроницаемости, в зависимости от расчетной температуры наружного воздуха согласно таблице №1, приведенной в пояснительной записке.

3. В содержании альбома, пояснительной записке, таблицах и спецификациях зачеркиваются данные, не относящиеся к заданным условиям. Зачеркивание должно производиться аккуратно, чтобы можно было прочесть зачеркнутое.

4. При привязке проекта, необходимо предусмотреть мероприятия по контролю за движением уровня грунтовых вод. Для этого следует заложить рядом с аэротенком, в уровне днища, металлические контрольные трубы d=50мм с фильтрами в основании, в количестве от одной до трех штук на секцию, в зависимости от грунтовых условий. При уровне воды в контрольных трубах выше 0.8м над низом днища, выполненного по проекту, опорожнение аэротенка не допускать ниже уровня воды в трубах.

5. С учетом всех изменений и уточнений при привязке корректируются объемы работ и смета, которая пересчитывается на ЕРЕР, утвержденные для площадки строительства.

В проекте приведен вариант конструкций аэротенков с гибкими угловыми сопряжениями конструкции ЦНИИ промзданий с применением герметиков, позволяющий выполнить стены полностью из сборных железобетонных панелей. Возможность применения этого варианта определяется при привязке типового проекта по согласованию со строительной организацией.

Проект разработан в соответствии с действующими строительными нормами и правилами, и предусматривает мероприятия, обеспечивающие взрывопожарную и пожарную безопасность при эксплуатации сооружения.

Главный инженер проекта: /Чирков/

Госстрой СССР Союзводоканалпроект г. Москва 1975г. Аэротенки-смесители четырехкоридорные с размерами коридора 9×5.2×150 из сборного железобетона	Пояснительная записка	Типовой проект 902-2-264 Альбом I Лист ПЗ-6	

Гл. инж. пр-та Чирков; Рук. группы Горбуз; Исполнил Лосева

Типовой проект	Лист	Инв. №
	АС-1	Т-2313

Таблица сборных железобетонных элементов на 1 секцию.

N п/п	Наименование эл-та	Марка элемента	Наименование стандарта или N листа проекта альбома II	Вес 1го эл-та т	Марка бетона по табл. 1 альбома I	Расход на 1 элемент: Бетон м³	Расход на 1 элемент: Сталь кг	Секция „А": К-во шт.	Секция „А": Бетон м³	Секция „А": Сталь кг	Секция „Б": К-во шт.	Секция „Б": Бетон м³	Секция „Б": Сталь кг	Секция „В": К-во шт.	Секция „В": Бетон м³	Секция „В": Сталь кг	Секция „Г": К-во шт.	Секция „Г": Бетон м³	Секция „Г": Сталь кг	На ☐ секции „Д": К-во шт.	На ☐ секции „Д": Бетон м³	На ☐ секции „Д": Сталь кг	Примечания
1	2	3	4	5	6	7	8	9	10	11	12	13	14	15	16	17	18	19	20	21	22	23	24
		Изделия по стандартам и каталогам																					
1	Стеновые панели	ПК1-54-1	Сер. 3.900-2 в.2	9.38	М-Мрз В	3.75	545.1	9	33.75	4905.9	11	41.25	5996.1	11	41.25	5996.1	11	41.25	5996.1				
2		ПК1-54-1а	и л. "АС-1	9.38		3.75	545.1	62	232.5	33796.2	58	217.5	31615.8	20	75.0	10902.0	22	82.5	11992.2				
3		ПК1-54-1в	и л. "АС-1	9.38		3.75	545.1	3	11.25	1635.3	3	11.25	1635.3	3	11.25	1635.3	3	11.25	1635.3				
4		ПК1-54-1к	и л. "АС-1	9.38		3.75	545.1	42	157.5	22894.2	—	—	—	42	157.5	22894.2	42	157.5	22894.2				
5		ПКУ1-54-1	Сер. 3.900-2 в.7	9.38		3.75	557.2	6	22.5	3343.2	2	7.5	1114.4	2	7.5	1114.4	2	7.5	1114.4				
6		ПКУ1-54-1а	и л. "АС-1	9.38		3.75	557.2	8	30.0	4457.6	8	30.0	4457.6	—	—	—	—	—	—				
7		ПКУ1-54-1б	и л. "АС-1	9.38		3.75	557.2	4	15.0	2228.8	—	—	—	4	15.0	2228.8	4	15.0	2228.8				
8	Кольца	КС-20-2-1	ГОСТ 8020-68	1.47	200	0.57	21.0	2	1.14	42.0	2	1.14	42.0	2	1.14	42.0	2	1.14	42.0				
		Изделия по типовым чертежам альбома II																					
9	Стеновые панели	ПК1-54-1б	л. АС-1	8.85	М Мрз В	3.54	648.2	1	3.54	648.2	1	3.54	648.2	1	3.54	648.2	1	3.54	648.2				для лотка 900×1200
10		ПК1-54-1в	л. АС-1	8.65		3.46	650.0	1	3.46	650.0	1	3.46	650.0	1	3.46	650.0	1	3.46	650.0				" 1300×1200
11		ПК1-54-1г	л. АС-1	8.48		3.39	639.0	1	3.39	639.0	1	3.39	639.0	1	3.39	639.0	1	3.39	639.0				" 1600×1200
12		ПК1-54-1е	л. АС-1	9.13		3.65	585.3	1	3.65	585.3	1	3.65	585.3	1	3.65	585.3	1	3.65	585.3				
13		ПКУ1-54-1б	л. АС-1	8.28		3.31	459.0	2	6.62	918.0	2	6.62	918.0	2	6.62	918.0	2	6.62	918.0				
14	Перегородочные панели	ПП2-45-1т	л. АС-5	6.08		2.43	173.8	19	46.17	3302.2	19	46.17	3302.2	19	46.17	3302.2	19	46.17	3302.2				
15		ПП2-45-1н	л. АС-5	6.08		2.43	173.8	20	48.60	3476.0	20	48.60	3476.0	20	48.60	3476.0	20	48.60	3476.0				
16		ПП-45-2т	л. АС-5	6.08		2.43	173.8	4	9.72	695.2	4	9.72	695.2	4	9.72	695.2	4	9.72	695.2				
17		ПП-45-2н	л. АС-5	6.08		2.43	173.8	3	7.29	521.4	3	7.29	521.4	3	7.29	521.4	3	7.29	521.4				
18		ПП-45-3	л. АС-5	6.08		2.43	173.8	1	2.43	173.8	1	2.43	173.8	1	2.43	173.8	1	2.43	173.8				
19		ПП2-54-1	л. АС-5	7.45		2.98	203.8	94	280.12	19157.2	94	280.12	19157.2	94	280.12	19157.2	94	280.12	19157.2				
20	Лотки	Л-1	л. АС-9	6.55	М Мрз В	2.62	198.0	4	10.48	792.0	4	10.48	792.0	4	10.48	792.0	4	10.48	792.0				для лотка 900×1200
21		Л-1а	л. АС-9	6.55		2.62	198.0	1	2.62	198.0	1	2.62	198.0	1	2.62	198.0	1	2.62	198.0				
22		Л-2	л. АС-10	6.65		2.66	184.8	18	47.88	3326.4	18	47.88	3326.4	18	47.88	3326.4	18	47.88	3326.4				
23		Л-3	л. АС-11	3.225		1.29	119.7	1	1.29	119.7	1	1.29	119.7	1	1.29	119.7	1	1.29	119.7				
24		Л-4	л. АС-12	7.45		2.98	221.3	4	11.92	885.2	4	11.92	885.2	4	11.92	885.2	4	11.92	885.2				для лотка 1300×1200
25		Л-4а	л. АС-12	7.45		2.98	221.3	1	2.98	221.3	1	2.98	221.3	1	2.98	221.3	1	2.98	221.3				
26		Л-5	л. АС-13	7.55		3.02	201.3	18	54.36	3731.4	18	54.36	3731.4	18	54.36	3731.4	18	54.36	3731.4				
27		Л-6	л. АС-14	3.675		1.47	129.7	1	1.47	129.7	1	1.47	129.7	1	1.47	129.7	1	1.47	129.7				
28		Л-7	л. АС-15	8.075		3.23	234.6	4	12.92	938.4	4	12.92	938.4	4	12.92	938.4	4	12.92	938.4				для лотка 1600×1200
29		Л-7а	л. АС-15	8.075		3.23	234.6	1	3.23	234.6	1	3.23	234.6	1	3.23	234.6	1	3.23	234.6				
30		Л-8	л. АС-16	8.225		3.29	220.2	18	59.22	3963.6	18	59.22	3963.6	18	59.22	3963.6	18	59.22	3963.6				
31		Л-9	л. АС-17	3.95		1.58	136.1	1	1.58	136.1	1	1.58	136.1	1	1.58	136.1	1	1.58	136.1				
32	Балки	Б-1	л. АС-20	0.34		0.15	19.6	28	4.20	548.8	28	4.20	548.8	28	4.20	548.8	28	4.20	548.8				для лотка 900×1200
33		Б-2	л. АС-20	0.55		0.22	33.6	28	6.16	940.8	28	6.16	940.8	28	6.16	940.8	28	6.16	940.8				" 1300×1200
34		Б-3	л. АС-20	0.63		0.25	43.6	28	7.00	1220.8	28	7.00	1220.8	28	7.00	1220.8	28	7.00	1220.8				" 1600×1200
35	Плиты	ПС-1	л. АС-21	0.70		0.28	25.3	76	21.28	1922.8	76	21.28	1922.8	76	21.28	1922.8	76	21.28	1922.8				
36		ПС-1а	л. АС-21	0.70		0.28	25.3	16	4.48	404.8	16	4.48	404.8	16	4.48	404.8	16	4.48	404.8				
37		ПС-1б	л. АС-21	0.70		0.28	25.3	2	0.56	50.6	2	0.56	50.6	2	0.56	50.6	2	0.56	50.6				
38		ПС-2	л. АС-24	0.15		0.06	3.7	282	16.92	1043.4	282	16.92	1043.4	282	16.92	1043.4	282	16.92	1043.4				для лотка 900×1200
39		ПС-3	л. АС-24	0.20		0.08	4.6	282	22.56	1297.2	282	22.56	1297.2	282	22.56	1297.2	282	22.56	1297.2				" 1300×1200
40		ПС-4	л. АС-24	0.25		0.10	5.3	282	28.20	1494.6	282	28.20	1494.6	282	28.20	1494.6	282	28.20	1494.6				" 1600×1200
41		ПС-5	л. АС-21	0.20		0.08	4.3	16	1.28	68.8	12	0.96	51.6	16	1.28	68.8	16	1.28	68.8				
42		ПС-6	л. АС-21	0.70		0.28	25.3	21	5.88	531.3	—	—	—	21	5.88	531.3	21	5.88	531.3				
43		ПС-6а	л. АС-21	0.70		0.28	25.3	25	7.00	632.5	—	—	—	25	7.00	632.5	25	7.00	632.5				
44		ПС-7	л. АС-21	0.35		0.14	13.7	8	1.12	109.6	—	—	—	8	1.12	109.6	8	1.12	109.6				
	Итого:								1036.77	1125292		827.45	827966		841.77	840388		849.27	851290				для лотка 900×1200
									1052.75	1137083		843.43	839757		858.01	852179		865.51	863081				для лотка 1300×1200
									1065.38	1144798		856.06	847472		870.64	859894		878.14	870796				для лотка 1600×1200
45	Фильтросные каналы и опоры под воздуховоды	КП-1	л. АС-28	0.525	М Мрз В	0.21	21.0	322	67.62	6762.0	322	67.62	6762.0	322	67.62	6762.0	322	67.62	6762.0				При числе аэраторов 7
46		КП-2	л. АС-28	0.20		0.08	11.5	28	2.24	322.0	28	2.24	322.0	28	2.24	322.0	28	2.24	322.0				
47		ОП-1 / ОП-2	л. АС-20	0.125 / 0.075		0.05 / 0.03	0.6	8 / 4	0.6	7.2	8 / 4	0.6	7.2	8 / 4	0.6	7.2	8 / 4	0.6	7.2				
						Итого			70.46	7091.2		70.46	7091.2		70.46	7091.2		70.46	7091.2				
48		КП-1	л. АС-28	0.525		0.21	21.0	644	135.24	13524.0	644	135.24	13524.0	644	135.24	13524.0	644	135.24	13524.0				При числе аэраторов 14
49		КП-2	л. АС-28	0.20		0.08	11.5	56	4.48	644.0	56	4.48	644.0	56	4.48	644.0	56	4.48	644.0				
50		ОП-1 / ОП-2	л. АС-20	0.125 / 0.075		0.05 / 0.03	0.6	16 / 4	1.0	12.0	16 / 4	1.0	12.0	16 / 4	1.0	12.0	16 / 4	1.0	12.0				
						Итого			140.72	14180.0		140.72	14180.0		140.72	14180.0		140.72	14180.0				
51		КП-1	л. АС-28	0.525		0.21	21.0	966	202.86	20286.0	966	202.86	20286.0	966	202.86	20286.0	966	202.86	20286.0				При числе аэраторов 21
52		КП-2	л. АС-28	0.20		0.08	11.5	84	6.72	966.0	84	6.72	966.0	84	6.72	966.0	84	6.72	966.0				
53		ОП-1 / ОП-2	л. АС-20	0.125 / 0.075		0.05 / 0.03	0.6	16 / 4	1.0	12.0	16 / 4	1.0	12.0	16 / 4	1.0	12.0	16 / 4	1.0	12.0				
						Итого			210.58	21264.0		210.58	21264.0		210.58	21264.0		210.58	21264.0				

Технико-экономические показатели на 1м³ полезной емкости для варианта с лотками 1300×1200 с фильтросными каналами на 14 рядов аэраторов

Компоновка аэротенка	Объем железобетона м³: Сборного	Монолитного	Итого	Полезный объем емкости м³	Расход железобетона на 1м³ емкости	Примеч.
3 секции	3176.35	4815.43	7991.78	90900	0.0879	
4 секции	4182.58	6360.50	10543.08	121200	0.0870	
5 секций	5188.81	7905.57	13094.38	151500	0.0864	
6 секций	6195.04	9450.64	15645.68	181800	0.0861	
7 секций	7201.27	10995.71	18196.98	212100	0.0858	
8 секций	8207.50	12540.78	20748.28	242400	0.0856	

Условные обозначения:

Номер детали
Номер листа, где деталь изображена

Номер детали
Номер листа, где деталь применена

Примечание:

Итоги граф 21; 22; 23 заполнять в зависимости от принятой компоновки аэротенка (количество секции „Г").

Гл. инж. пр. Чирков; Рук. группы Гарбуз; Исполнитель Цветкова; Проверил		

Госстрой СССР
СОЮЗВОДОКАНАЛПРОЕКТ
г. Москва 1975г.
Аэротенки-смесители четырехкоридорные с размерами коридора 9×5.2×150 из сборного железобетона

Заглавный лист N1

Типовой проект 902-2-264
Альбом I
Лист АС-I

Ведомость стальных конструкций

NN п/п	Наименование и марка изделия или конструкции		Вес 1 шт кг	на 1 секцию Кол-во шт.	на 1 секцию Общий вес кг	на ☐ секций *Кол-во шт.	на ☐ секций *Общий вес кг	Примечания
	Для секций „А; Б; В и Г"							
1	Металлические площадки	МП-1	208.0	4	832.0			
2		МП-2	869.0	3	2607.0			
3		МП-3	516.0	8	4128.0			для 7 рядов аэраторов
4		МП-4	620.0	8	4960.0			для 14 рядов аэраторов
5		МП-5	826.0	8	6608.0			для 21 ряда аэраторов
6		МП-6	165.5	1	165.5			для лотка 900 x 1200
7		МП-7	182.0	1	182.0			для лотка 1300 x 1200
8		МП-8	194.5	1	194.5			для лотка 1600 x 1200
9	Металлические балки	МБ-1	25.0	28	700.0			для лотка 900 x 1200
10		МБ-2	27.0	28	756.0			для лотка 1300 x 1200
11		МБ-3	28.0	28	784.0			для лотка 1600 x 1200
12	Опорные пластины под воздуховоды		—	—	132.7			для 7 рядов аэраторов
13			—	—	203.1			для 14 рядов аэраторов
14			—	—	222.9			для 21 ряда аэраторов
15	Закладные детали в лотках, балках панелях		—	—	1139.8			для лотка 900 x 1200
16			—	—	1139.8			для лотка 1300 x 1200
17			—	—	1168.6			для лотка 1600 x 1200
18	Накладные эл-ты фильтросных каналов и закладные детали в опорах		—	—	4903.2			для 7 рядов аэраторов
19			—	—	9740.0			для 14 рядов аэраторов
20			—	—	14444.0			для 21 ряда аэраторов
21	Закладные детали в надетонке (вариант с пористыми трубами)		—	—	678.3			для 7 рядов аэраторов
22			—	—	949.7			для 14 рядов аэраторов
23			—	—	1220.2			для 21 ряда аэраторов
24	Закладные детали в надетонке (вариант с фильтросными каналами)		—	—	736.0			для 7 рядов аэраторов
25			—	—	1041.2			для 14 рядов аэраторов
26			—	—	1346.9			для 21 ряда аэраторов
27	Закладные детали в панелях		—	—	4857.2			4504.0 - перегородочные 353.2 - стеновые
	Для секции „А"							
28	Закладные детали	Монолитные участки	—	—	49.7			
29		Стыки стеновых панелей	—	—	168.0 / 38.5			с пенагашением
30		Плиты	—	—	1747.3			
31		Панели	—	—	6892.0			
32	Перильное ограждение		—	—	11553.0			
	Для секции „Б"							
33	Закладные детали	Монолитные участки	—	—	49.7			
34		Стыки стеновых панелей	—	—	164.5 / 35.0			с пенагашением
35		Плиты	—	—	1247.6			
36		Панели	—	—	4095.6			
37	Перильное ограждение		—	—	8819.0			
	Для секции „В"							
38	Закладные детали	Монолитные участки	—	—	34.3			
39		Стыки стеновых панелей	—	—	77.0 / 35.0			с пенагашением
40		Плиты	—	—	1747.3			
41		Панели	—	—	4136.6			
42	Перильное ограждение		—	—	11007.0			
	Для секции „Г"							
43	Закладные детали	Монолитные участки	—	—	27.7			
44		Стыки стеновых панелей	—	—	77.0 / 35.0			с пенагашением
45		Плиты	—	—	1747.3			
46		Панели	—	—	4239.6			
47	Перильное ограждение		—	—	11007.0			

Расход материалов на монолитные конструкции на 1 секцию

9

NN п/п	Наименование и марка конструкции		Марка бетона по табл. 1 альбома I	Расход на 1 элемент Бетон м³	Расход на 1 элемент Сталь кг	Секция „А" К-во шт.	Секция „А" Бетон м³	Секция „А" Сталь кг	Секция „Б" К-во шт	Секция „Б" Бетон м³	Секция „Б" Сталь кг	Секция „В" К-во шт	Секция „В" Бетон м³	Секция „В" Сталь кг	Секция „Г" К-во шт	Секция „Г" Бетон м³	Секция „Г" Сталь кг	На ☐ секций „Г" К-во шт	На ☐ секций „Г" Бетон м³	На ☐ секций „Г" Сталь кг	Примечан.
1	2		3	4	5	6	7	8	9	10	11	12	13	14	15	16	17	18	19	20	21
1	Стыки стеновых панелей		300	—	—	—	11.40	1172.6	—	7.01	719.5	—	6.54	694.6	—	6.67	711.3				
2	Монолитные участки стен	МУ-1	М-Мрз В	9.20	1808.0	1	9.20	1808.0	—	—	—	—	—	—	—	—	—				
3		МУ-2		9.20	1808.0	—	—	—	1	9.20	1808.0	—	—	—	—	—	—				
4		МУ-3		9.20	1597.0	1	9.20	1597.0	—	—	—	—	—	—	—	—	—				
5		МУ-4		9.20	1671.0	—	—	—	1	9.20	1671.0	—	—	—	—	—	—				
6		МУ-5		4.30	526.0	3	12.90	1578.0	—	—	—	3	12.90	1578.0	3	12.90	1578.0				
7		МУ-5а		4.30	526.0	3	12.90	1578.0	3	12.90	1578.0	—	—	—	—	—	—				
8		МУ-6		9.10	1554.0	1	9.10	1554.0	—	—	—	1	9.10	1554.0	1	9.10	1554.0				
9		МУ-7		2.15	263.0	1	2.15	263.0	—	—	—	—	—	—	1	2.15	263.0				
10		МУ-7а		2.15	263.0	—	—	—	1	2.15	263.0	1	2.15	263.0	1	2.15	263.0				
11		МУ-7б		2.15	263.0	—	—	—	1	2.15	263.0	1	2.15	263.0	1	2.15	263.0				
12		МУ-8		9.10	1644.0	1	9.10	1644.0	—	—	—	1	9.10	1644.0	1	9.10	1644.0				
13		МУ-9		2.15	263.0	1	2.15	263.0	—	—	—	—	—	—	1	2.15	263.0				
14		МУ-10		2.00	263.0	—	—	—	1	2.00	263.0	1	2.00	263.0	1	2.00	263.0				
15		МУ-10а		2.00	263.0	—	—	—	1	2.00	263.0	1	2.00	263.0	1	2.00	263.0				
16		МУ-11		6.00	1124.0	—	—	—	—	—	—	1	6.00	1124.0	—	—	—				
17		МУ-12		5.70	1000.0	—	—	—	—	—	—	1	5.70	1000.0	—	—	—				
18	Днище			—	—	1	1746.0	153685.0	1	1400.0	129445.0	1	1501.0	130482.0	1	1501.0	130482.0				
19	Монолитные вставки	МВ-1	М-Мрз В	0.18	4.0	1	0.18	4.0	1	0.18	4.0	1	0.18	4.0	1	0.18	4.0				для лотка
20		МВ-4		0.11	14.6	1	0.11	14.6	1	0.11	14.6	1	0.11	14.6	1	0.11	14.6				900 x 1200
21		МВ-2		0.25	5.0	1	0.25	5.0	1	0.25	5.0	1	0.25	5.0	1	0.25	5.0				для лотка
22		МВ-5		0.12	16.0	1	0.12	16.0	1	0.12	16.0	1	0.12	16.0	1	0.12	16.0				1300 x 1200
23		МВ-3		0.30	6.0	1	0.30	6.0	1	0.30	6.0	1	0.30	6.0	1	0.30	6.0				для лотка
24		МВ-6		0.13	17.5	1	0.13	17.5	1	0.13	17.5	1	0.13	17.5	1	0.13	17.5				1600 x 1200
	Итого						1834.39	165161.2		1446.90	136292.1		1558.93	139147.2		1551.66	137565.9				для лотка 900 x 1200
							1834.47	165163.6		1446.90	136294.5		1559.01	139149.6		1551.74	137568.3				для лотка 1300 x 1200
							1834.53	165166.1		1447.04	136297.0		1559.07	139152.1		1551.80	137570.8				для лотка 1600 x 1200

Примечания:

1. * Заполнять в зависимости от общего количества секций.
2. Итоги граф 18, 19, 20 заполнять в зависимости от принятой компоновки аэротенка (количество секций „Г").

Госстрой СССР
СОЮЗВОДОКАНАЛПРОЕКТ
г. Москва 1975 г.

Аэротенки-смесители четырехкоридорные с размерами коридора 9 x 5.2 x 150 из сборного железобетона.

Заглавный лист N2

Типовой проект 902-2-264
Альбом I
Лист АС-2

13945-01 9

Гл. инж. группы Чарадз
Исполнитель Цветкова
Проверил

Выборка арматуры в кг на одну секцию

N п/п	Марка элемента	Горячекатаная арматурная сталь класса AI по ГОСТ 5781-61* 6	8	10	12	16	20	25	6-6		Итого	Горячекатаная арматурная сталь класса AIII по ГОСТ 5781-61* 6	8	10	12	14	16	18	20	22	25		Итого	Проволока холодноянутая из арматурной стали класса BI по ГОСТу 6727-53 4	5	Итого	Всего	Примечания
	Сборный железобетон																											
	Для секций „А; Б; В; Г"																											
1	ПК1-54-1в	53.0	19.2		30.8						83.0			75.0		28.0			13.6	175.2	273.4		565.2				648.2	для лотка 900х1200
2	ПК1-54-1г	32.0	19.2		30.8						82.0			79.8		28.0			11.6	175.2	273.4		568.0				650.0	" 1300х1200
3	ПК1-54-1д	31.2	18.8		30.8						80.8			71.6		28.0			10.0	175.2	273.4		558.2				639.0	" 1600х1200
4	ПК1-54-1в	122.7	60.6		30.0			145.8			359.1			318.6		84.0			87.0	458.4	328.2		1276.2				1635.3	
5	ПК1-54-1г	34.2	19.7		30.8						84.7			87.4		28.0			19.0	175.2	191.0		500.6				585.3	
6	ПКУ1-54-1в	96.8			20.0						116.8			176.8	166.4	56.8			401.2				801.2				918.0	
7	ПП2-45-17/н	982.8	280.8						397.8		1661.4				5116.8								5116.8				6778.2	
8	ПП2-45-27/н	176.4	50.4						71.4		298.2				918.4								918.4				1216.6	
9	ПП2-45-3	25.2	7.2						10.2		42.6				131.2								131.2				173.8	
10	ПП2-54-1	2744.8	676.8						958.8		4380.4				14776.8								14776.8				19157.2	
11	Л-1; Л-1а		499.0	146.0			182.0				827.0														163.0	163.0	990.0	для лотка 900х1200
12	Л-2		1616.4	525.6			655.2				2797.2														529.2	529.2	3326.4	
13	Л-3		65.6				36.4				102.0														17.7	17.7	119.7	
14	Л-4; Л-4а		561.5	201.0			182.0				934.5														172.0	172.0	1106.5	для лотка 1300х1200
15	Л-5		1791.0	723.6			655.2				3169.8														561.6	561.6	3731.4	
16	Л-6		74.8				36.4				111.2														18.6	18.5	129.7	
17	Л-7; Л-7а		591.0	219.0			182.0				992.0														181.0	181.0	1173.0	для лотка 1600х1200
18	Л-8		1926.0	788.4			655.2				3369.6														594.0	594.0	3963.6	
19	Л-9		80.2				36.4				116.6														19.5	19.5	136.1	
20	Б-1		156.8	257.6							414.4				134.4								134.4				548.8	для лотка 900х1200
21	Б-2		212.8	347.2							560.0							380.8					380.8				940.8	" 1300х1200
22	Б-3		302.4	358.4							660.8								560.0				560.0				1220.8	" 1600х1200
23	ПС-1; 1а; 1б	2227.8	150.4								2378.2																2378.2	
24	ПС-2	282.0	225.6								507.6		535.8										535.8				1043.4	для лотка 900х1200
25	ПС-3	366.6	225.6								592.2		705.0										705.0				1297.2	" 1300х1200
26	ПС-4	423.0	225.6								648.6		846.0										846.0				1494.6	" 1600х1200
27	КС-20-2-1		24.2			5.4					29.6													12.4		12.4	42.0	
	Для секции „А"																											
28	ПК1-54-1	368.1	181.8		90.0			437.4			1077.3			955.8		252.0			261.0	1375.2	989.6		3828.6				4905.9	
29	ПК1-54-1а	2535.8	1252.4		620.0			3013.2			7421.4			6584.4		1736.0			1798.0	9473.6	6782.8		26374.8				33796.2	
30	ПК1-54-1б	1717.8	848.4		420.0			2041.2			5027.4			4460.4		1176.0			1218.0	6417.6	4594.8		17866.8				22894.2	
31	ПКУ1-54-1	336.0	15.6		60.0			330.0			741.6			637.2	499.2	169.2			1296.0				2601.6				3343.2	
32	ПКУ1-54-1а	448.0	20.8		80.0			440.0			988.8			849.6	665.6	225.6			1728.0				3468.8				4457.6	
33	ПКУ1-54-1б	224.0	10.4		40.0			220.0			494.4			424.8	332.8	112.8			864.0				1734.4				2228.8	
34	ПС-5	19.2	12.8								32.0		36.8										36.8				68.8	
35	ПС-6; 6а	1090.2	73.6								1163.8																1163.8	
36	ПС-7	96.8	12.8								109.6																109.6	
	Для секции „Б"																											
37	ПК1-54-1	449.9	222.2		110.0			534.6			1316.7			1168.2		308.0			319.0	1680.8	1203.4		4679.4				5996.1	
38	ПК1-54-1а	2372.2	1171.6		580.0			2818.8			6942.6			6159.6		1624.0			1682.0	8862.4	6345.2		24673.2				31615.8	
39	ПКУ1-54-1	112.0	5.2		20.0			110.0			247.2			212.4	166.4	56.4			432.0				867.2				1114.4	
40	ПКУ1-54-1а	448.0	20.8		80.0			440.0			988.8			849.6	665.6	225.6			1728.0				3468.8				4457.6	
41	ПС-5	14.4	9.6								24.0		27.6										27.6				51.6	
	Для секции „В" и „Г"																											
42	ПК1-54-1	449.9	222.2		110.0			534.6			1316.7			1168.2		308.0			319.0	1680.8	1203.4		4679.4				5996.1	
43	ПК1-54-1а	818.0	404.0		200.0			972.0			2394.0			2124.0		560.0			580.0	3056.0	2188.0		8508.0				10902.0	секция „В"
44	ПК1-54-1а	899.8	444.4		220.0			1069.2			2633.4			2336.4		616.0			638.0	3361.6	2406.8		9358.8				11992.2	секция „Г"
45	ПК1-54-1к	1717.8	848.4		420.0			2041.2			5027.4			4460.4		1176.0			1218.0	6417.6	4594.8		17866.8				22894.2	
46	ПКУ1-54-1	112.0	5.2		20.0			110.0			247.2			212.4	166.4	56.4			432.0				867.2				1114.4	
47	ПКУ1-54-1б	224.0	10.4		40.0			220.0			494.4			424.8	332.8	112.8			864.0				1734.4				2228.8	
48	ПС-5	19.2	12.8								32.0		36.8										36.8				68.8	
49	ПС-6; 6а	1090.2	73.6								1163.8																1163.8	
50	ПС-7	96.8	12.8								109.6																109.6	
	Итого для секции „А"	13561.6	6281.3	929.2	1421.6	5.4	873.6	6627.6	1438.2		31138.5		572.6	14570.0	22741.6	3868.4			7685.8	18075.2	13154.8		80668.4	12.4	709.9	722.3	112529.2	для лотка 900х1200
		13645.2	6573.6	1271.8	1421.6	5.4	873.6	6627.6	1438.2		31857.0		741.8	14574.8	22607.2	3868.4		380.8	7683.8	18075.2	13154.8		81086.8	12.4	752.1	764.5	113708.3	" 1300х1200
		13700.8	6842.7	1365.8	1421.6	5.4	873.6	6627.6	1438.2		32275.7		882.8	14566.6	22607.2	3868.4			8242.2	18075.2	13154.8		81397.2	12.4	794.5	806.9	114479.8	" 1600х1200
	Итого для секции „Б"	10122.2	5282.1	929.2	901.6	5.4	873.6	4049.2	1438.2		23601.5		563.4	9047.6	22076.0	2410.8			4681.8	11352.0	8341.2		58472.8	12.4	709.9	722.3	82796.6	" 900х1200
		10205.8	5574.4	1271.8	901.6	5.4	873.6	4049.2	1438.2		24320.0		782.6	9052.4	21941.6	2410.8		380.8	4679.8	11352.0	8341.2		58891.2	12.4	752.1	764.5	83975.7	" 1300х1200
		10261.4	5843.5	1365.8	901.6	5.4	873.6	4049.2	1438.2		24738.7		873.6	9044.2	21941.6	2410.8			5238.2	11352.0	8341.2		59201.6	12.4	794.5	806.9	84747.2	" 1600х1200
	Итого для секции „В"	11253.6	5442.1	929.2	901.6	5.4	873.6	4023.6	1438.2		24867.3		572.6	9047.6	21743.2	2410.0			3933.8	11963.2	8778.8		58449.2	12.4	709.9	722.3	84038.8	" 900х1200
		11337.2	5734.4	1271.8	901.6	5.4	873.6	4023.6	1438.2		25585.8		741.8	9052.4	21608.8	2410.0		380.8	4331.6	11963.2	8778.8		58867.6	12.4	752.1	764.5	85217.9	" 1300х1200
		11392.8	6003.5	1365.8	901.6	5.4	873.6	4023.6	1438.2		26004.5		882.8	9044.2	21608.8	2410.0			4490.2	11963.2	8778.8		59178.0	12.4	794.5	806.9	85989.4	" 1600х1200
	Итого для секции „Г"	11335.4	5482.5	929.2	921.6	5.4	873.6	4120.8	1438.2		25106.7		572.6	9260.0	21743.2	2466.0			3991.8	12268.8	8997.6		59300.0	12.4	709.9	722.3	85129.0	" 900х1200
		11419.0	5774.8	1271.8	921.6	5.4	873.6	4120.8	1438.2		25825.2		741.8	9264.8	21608.8	2466.0		380.8	3989.8	12268.8	8997.6		59718.4	12.4	752.1	764.5	86308.1	" 1300х1200
		11474.8	6043.9	1365.8	921.6	5.4	873.6	4120.8	1438.2		26243.9		882.8	9256.6	21608.8	2466.0			4548.2	12268.8	8997.6		60028.8	12.4	794.5	806.9	87079.6	" 1600х1200

Выборка арматуры на фильтросные каналы и опоры под воздуховоды на 1 секцию

NN п/п	Марка элемента	Горячекатаная арматурная сталь класса I по ГОСТ 5781-61* 8	10	12		Итого	Примечания
	Сборный железобетон						
	Для секций „А; Б; В; Г"						
1	КП-1	466.9.0	1352.4	740.6		676.2.0	для 7 рядов аэраторов
2	КП-2	170.8	117.6	33.6		322.0	
3	ОП-1; 2		7.2			7.2	
	Итого	4839.8	1477.2	774.2		7091.2	
1	КП-1	9838.0	2704.8	1481.2		13524.0	для 14 рядов аэраторов
2	КП-2	341.6	286.2	67.2		644.0	
3	ОП-1; 2		12.0			12.0	
	Итого	9679.6	2952.0	1548.4		14180.0	
1	КП-1	14007.0	4057.2	2221.8		20286.0	для 21 рядов аэраторов
2	КП-2	512.4	352.8	100.8		966.0	
3	ОП-1; 2		12.0			12.0	
	Итого	14519.4	4422.0	2322.6		21264.0	

Типовой проект 902-2-264 Лист АС-3 Инв. № Т-2313

Гл. инж. пр. Чирков; Рук. группы Гарбуз; Исполнитель Цветкова; Проверил

Госстрой СССР
СОЮЗВОДОКАНАЛПРОЕКТ
г. Москва 1975 г.

Аэротенки-смесители четырехкоридорные с размерами коридора 9х5.2х150 из сборного железобетона

Выборка арматуры на сборный железобетон

Типовой проект 902-2-264 Альбом I Лист АС-3

Выборка арматуры в кг на одну секцию

NN п/п	Марка элемента	Горячекатаная арматурная сталь класса AI по ГОСТ 5781-61*						Горячекатаная арматурная сталь класса AIII по ГОСТ 5781-61*											Всего	Примечания
		6	8	10	12		Итого	6	8	10	12	14	16	18	20	22	25	Итого		
	Монолитный железобетон																			
	Для секции „А"																			
1	Днище							15250.0	10861.0	28615.0	33278.0		1097.0	29428.0	35726.0				153685.0	153685.0
2	МУ-1		19.0				19.0			218.0			645.0		926.0				1789.0	1808.0
3	МУ-3		19.0				19.0			238.0			554.0		786.0				1578.0	1597.0
4	МУ-6		19.0				19.0			215.0			480.0		840.0				1535.0	1554.0
5	МУ-5	126.0	66.0		30.0		222.0			324.0		96.0			90.0	534.0	312.0		1356.0	1578.0
6	МУ-5а	126.0	66.0		30.0		222.0			324.0		96.0			90.0	534.0	312.0		1356.0	1578.0
7	МУ-7	21.0	11.0		5.0		37.0			54.0		16.0			15.0	89.0	52.0		226.0	263.0
8	МУ-8		22.0		6.0		28.0			221.0			452.0		943.0				1616.0	1644.0
9	МУ-9	21.0	11.0		5.0		37.0			54.0		16.0			15.0	89.0	52.0		226.0	263.0
10	Стыки стеновых панелей											517.9			654.7				1172.6	1172.6
	Для секции „Б"																			
11	Днище							12972.0	9210.0	25452.0	26579.0		933.0	10677.0	43622.0				129445.0	129445.0
12	МУ-2		19.0				19.0			218.0			645.0		926.0				1789.0	1808.0
13	МУ-4		23.0		7.0		30.0			234.0			532.0		875.0				1641.0	1671.0
14	МУ-5а	126.0	66.0		30.0		222.0			324.0		96.0			90.0	534.0	312.0		1356.0	1578.0
15	МУ-7а	21.0	11.0		5.0		37.0			54.0		16.0			15.0	89.0	52.0		226.0	263.0
16	МУ-7б	21.0	11.0		5.0		37.0			54.0		16.0			15.0	89.0	52.0		226.0	263.0
17	МУ-10	21.0	11.0		5.0		37.0			54.0		16.0			15.0	89.0	52.0		226.0	263.0
18	МУ-10а	21.0	11.0		5.0		37.0			54.0		16.0			15.0	89.0	52.0		226.0	263.0
19	Стыки стеновых панелей											318.2			401.3				719.5	719.5
	Для секции „В"																			
20	Днище							12864.0	9145.0	28226.0	20968.0		986.0	24049.0	34244.0				130482.0	130482.0
21	МУ-5	126.0	66.0		30.0		222.0			324.0		96.0			90.0	534.0	312.0		1356.0	1578.0
22	МУ-6		19.0				19.0			215.0			480.0		840.0				1535.0	1554.0
23	МУ-7а	21.0	11.0		5.0		37.0			54.0		16.0			15.0	89.0	52.0		226.0	263.0
24	МУ-7б	21.0	11.0		5.0		37.0			54.0		16.0			15.0	89.0	52.0		226.0	263.0
25	МУ-8		22.0		6.0		28.0			221.0			452.0		943.0				1616.0	1644.0
26	МУ-10и10а	42.0	22.0		10.0		74.0			108.0		32.0			30.0	178.0	104.0		452.0	526.0
27	МУ-11	13.0	95.0		8.0		116.0			96.0		87.0			45.0		780.0		1008.0	1124.0
28	МУ-12	13.0	96.0		7.0		116.0			106.0		103.0			45.0		630.0		884.0	1000.0
29	Стыки стеновых панелей											293.3			401.3				694.6	694.6
	Для секции „Г"																			
30	Днище							12864.0	9145.0	28226.0	20968.0		986.0	24049.0	34244.0				130482.0	130482.0
31	МУ-5	126.0	66.0		30.0		222.0			324.0		96.0			90.0	534.0	312.0		1356.0	1578.0
32	МУ-6		19.0				19.0			215.0			480.0		840.0				1535.0	1554.0
33	МУ-7	21.0	11.0		5.0		37.0			54.0		16.0			15.0	89.0	52.0		226.0	263.0
34	МУ-7а	21.0	11.0		5.0		37.0			54.0		16.0			15.0	89.0	52.0		226.0	263.0
35	МУ-7б	21.0	11.0		5.0		37.0			54.0		16.0			15.0	89.0	52.0		226.0	263.0
36	МУ-8		22.0		6.0		28.0			221.0			452.0		943.0				1616.0	1644.0
37	МУ-9	21.0	11.0		5.0		37.0			54.0		16.0			15.0	89.0	52.0		226.0	263.0
38	МУ-10и10а	42.0	22.0		10.0		74.0			108.0		32.0			30.0	178.0	104.0		452.0	526.0
39	Стыки стеновых панелей											299.5			411.8				711.3	711.3
	Для секции „А"; „Б"; „В"; „Г"																			
40	МВ-1	2.5					2.5			1.5									1.5	4.0 — для лотка 900х1200
41	МВ-4			14.6			14.6													14.6
42	МВ-2	3.5					3.5			1.5									1.5	5.0 — для лотка 1300х1200
43	МВ-5			16.0			16.0													16.0
44	МВ-3	4.5					4.5			1.5									1.5	6.0 — для лотка 1600х1200
45	МВ-6			17.5			17.5													17.5
	Итого для секции „А"	296.5	233.0	14.6	76.0		620.1													165161.2 — для лотка 900х1200
		297.5	233.0	16.0	76.0		622.5	15250.0	10861.0	30294.5	33278.0	741.9	3228.0	29428.0	39485.7	1246.0	728.0		164541.1	165163.6 — " " 1300х1200
		298.5	233.0	17.5	76.0		625.0													165166.1 — " " 1600х1200
	Итого для секции „Б"	212.5	152.0	14.6	57.0		436.1													136292.1 — " " 900х1200
		213.5	152.0	16.0	57.0		438.5	12972.0	9210.0	26445.5	26579.0	478.2	2110.0	10677.0	45974.3	890.0	520.0		135856.0	136294.5 — " " 1300х1200
		214.5	152.0	17.5	57.0		441.0													136297.0 — " " 1600х1200
	Итого для секции „В"	238.5	342.0	14.6	71.0		666.1													139147.2 — " " 900х1200
		239.5	342.0	16.0	71.0		668.5	12864.0	9145.0	29405.5	20968.0	643.3	1918.0	24049.0	36668.3	890.0	1920.0		138481.1	139149.6 — " " 1300х1200
		240.5	342.0	17.5	71.0		671.0													139152.1 — " " 1600х1200
	Итого для секции „Г"	254.5	173.0	14.6	66.0		508.1													137565.9 — " " 900х1200
		255.5	173.0	16.0	66.0		510.5													137568.3 — " " 1300х1200
		256.5	173.0	17.5	66.0		513.0	12864.0	9145.0	29311.5	20968.0	491.5	1918.0	24049.0	36618.8	1068.0	624.0		137057.8	137570.8 — " " 1600х1200

Таблица сальников

NN п/п	Сальник для труб „Ду"	e корпуса	Секция „А" К-во шт.	Вес, кг 1шт.	Вес, кг Всех	Секция „Б" К-во шт.	Вес, кг 1шт.	Вес, кг Всех	Секция „В" К-во шт.	Вес, кг 1шт.	Вес, кг Всех	Секция „Г" К-во шт.	Вес, кг 1шт.	Вес, кг Всех	На все к-во секций „Г" * Вес кг
1	100	200	—	—	—	—	—	—	—	—	—	—	—	—	—
2	300	500				2	46.6	93.2							
3	300	200	1	23.2	23.2	1	23.2	23.2	1	23.2	23.2	1	23.2	23.2	
4	600 или 800	300	2	65.5	131.0	2	65.5	131.0	2	65.5	131.0	2	65.5	131.0	
			2	85.3	170.6	2	85.3	170.6	2	85.3	170.6	2	85.3	170.6	
5	2000	300							1						
6	2500	300							1						
Итого	при Ду=600														
	при Ду=800														

*Заполняте в зависимости от компоновки аэротенка (количество секций „Г").

Госстрой СССР СОЮЗВОДОКАНАЛПРОЕКТ г. Москва 1975г.	Выборка арматуры на монолитный железобетон. Таблица сальников.	Типовой проект 902-2-264
Аэротенки-смесители четырехкоридорные с размерами коридора 9х5.2х150 из сборного железобетона		Альбом I
		Лист АС-4

Согласовано

Инв. № подл. | Подпись и дата | Взам. инв. №

Исполнитель Цветкова

Проверил

Выборка стали на закладные детали и конструкции на 1 секцию

Наименование и марка элемента или конструкции	Горячекатаная арматурная сталь класса AIII ГОСТ 5781-61* 10	12	Горячекатаная арматурная сталь класса AI ГОСТ 5781-61* 6	8	10	Болт ф12	18	20	25	Прокат ВСт3 кп2 ГОСТ 380-71 [N10	[N8	[N14	L75x6	L63x6	L56x5	L25x3	I N10	-δ=10	-δ=8	-δ=6	-δ=4	[N22	Рифленая сталь ГОСТ 8568-51* -δ=5	-δ=4	Гладкие трубы ГОСТ 3262-62 d=3/4"	Трубы Dy=400	Dy=200/2	Фасонный прокат [160x50x4	[180x50x4	L50x40x12x2.5	L90x30x25x3			Наплавленный металл	Итого	Примечания
Для секций „А, Б, В, Г"																																					
Металлические площадки МП-1						8.0							61.6	67.2	19.2	26.4		28.8		11.2	24.0		94.8	103.2				61.6	152.0	140.8	28.8			4.4	832.0	
МП-2													69.6			60.6						1134.6	913.8					222.4	304.0	696.8	252.0			14.4	2607.0	
МП-3						20.0	57.6				271.2	120.0	151.2	307.2	38.4	108.8		115.2		22.4	64.0		1152.0	206.4				345.6	304.0	784.0	308.0			18.4	4128.0	для 7 рядов аэраторов
МП-4						20.0	57.6				361.6	160.0	151.2	307.2	38.4	139.2		115.2		22.4	72.0		1600.0	206.4				468.8	304.0	878.4	438.6			27.2	4960.0	для 14 рядов аэраторов
МП-5						27.2	115.2				452.0	240.0	151.2	480.0	38.4	182.4		172.8		22.4	88.0		2336.0	206.4										31.2	6608.0	для 21 ряда аэратора
МП-6										38.0		3.5				1.9							101.5							13.1	6.6			0.9	165.5	для лотка 900 x 1200
МП-7										45.0		3.5				1.9							111.0							13.1	6.6			0.9	182.0	для лотка 1300 x 1200
МП-8										50.0		3.5				1.9							118.5							13.1	6.6			0.9	194.5	для лотка 1600 x 1200
Металлические балки МБ-1																	700.0																			700.0	для лотка 900 x 1200
МБ-2																	756.0																			756.0	для лотка 1300 x 1200
МБ-3																	784.0																			784.0	для лотка 1600 x 1200
Опорные пластины под воздуховоды																		182.7																		182.7	для 7 рядов аэраторов
																		203.1																		203.1	для 14 рядов аэраторов
																		222.9																		222.9	для 21 ряда аэраторов
Закладные детали в лотках, балках, панелях	240.8		0.4			4.8			52.4					170.4				52.8	611.4	2.0					4.8										1139.8	для лотка 900 x 1200
	240.8		0.4			4.8			52.4					170.4				52.8	611.4	2.0					4.8										1139.8	для лотка 1300 x 1200
	240.8		0.4			4.8			52.4					199.2				52.8	611.4	2.0					4.8										1168.6	для лотка 1600 x 1200
Накладные элементы фильтросных каналов и закладные детали в опорах	10.8																		188.4		4704.0															4903.2	для 7 рядов аэраторов
	18.0																		314.0		9408.0															9740.0	для 14 рядов аэраторов
	18.0																		314.0		14112.0															14444.0	для 21 ряда аэраторов
Закладные детали в набетонке (вариант с пористыми трубами)					210.0																					405.0	63.3									678.3	для 7 рядов аэраторов
					420.0																					405.0	124.7									949.7	для 14 рядов аэраторов
					630.0																					405.0	185.2									1220.0	для 21 ряда аэраторов
Закладные детали в набетонке (вариант с фильтросными каналами)					264.6																					405.0	66.4									736.0	для 7 рядов аэраторов
					529.2																					405.0	107.0									1041.2	для 14 рядов аэраторов
					793.8																					405.0	148.1									1346.9	для 21 ряда аэраторов
Закладные детали в панелях	0.6	443.2	58.2	10.0				4161.6	165.0				18.6																							4857.2	перегородочные и стеновые панели
* Итого																																					
Для секции „А"																																					
Закладные детали: Монолитные участки	5.6					10.8													25.2						8.1										49.7	
Стыки стеновых панелей		19.2																	148.8																168.0	с пеногашением
		4.4																	34.1																38.5	
Плиты	461.2												486.0						62.5	737.6															1747.3	
Панели	42.0	220.8	26.2						6414.0										189.0											5413.5	4713.0			56.5	6892.0	
Перильное ограждение																1370.0																			11553.0	
* Итого																																					
Для секции „Б"																																					
Закладные детали: Монолитные участки	5.6					10.8													25.2						8.1										49.7	
Стыки стеновых панелей		18.8																	145.7																164.5	с пеногашением
		4.0																	31.0																35.0	
Плиты	301.6												486.0							460.0															1247.6	
Панели	39.6		15.8						3862.0										178.2											4213.5	3534.0			43.5	4095.6	
Перильное ограждение																1028.0																			8819.0	
* Итого																																					
Для секции „В"																																					
Закладные детали: Монолитные участки	2.8					10.8													12.6						8.1										34.3	
Стыки стеновых панелей		8.8																	68.2																77.0	с пеногашением
		4.0																	31.0																35.0	
Плиты	461.2												486.0						62.5	737.6															1747.3	
Панели	12.0	220.8	15.8						3834.0										54.0											4870.0	4713.0			54.0	4186.6	
Перильное ограждение																1370.0																			11007.0	
* Итого																																					
Для секции „Г"																																					
Закладн. детали: Монолитные участки	1.6					10.8													7.2						8.1										27.7	
Стыки стеновых панелей		8.8																	68.2																77.0	с пеногашением
		4.0																	31.0																35.0	
Плиты	461.2												486.0						62.5	737.6															1747.3	
Панели	13.2	220.8	16.2						3930.0										59.4											4870.0	4713.0			54.0	4239.6	
Перильное ограждение																1370.0																			11007.0	
* Итого																																					

*Итоги заполняются в зависимости от принятого сечения лотка (900 x 1200; 1300 x 1200; 1600 x 1200), от количества рядов аэраторов (7, 14, 21), типа аэраторов (пористые трубы или фильтросные каналы) и варианты пеногашения.

Госстрой СССР СОЮЗВОДОКАНАЛПРОЕКТ г. Москва 1975 г. Аэротенки-смесители четырех коридорные с размерами коридора 9 x 5.2 x 150 из сборного железобетона	Выборка стали на закладные детали и конструкции.	Типовой проект 902-2-264; Альбом I; Лист АС-5

Рук. группы Горбуз; Исполнитель Цветкова; Проверил

Типовой проект

Лист АС-6

Инв.№ Т-2313

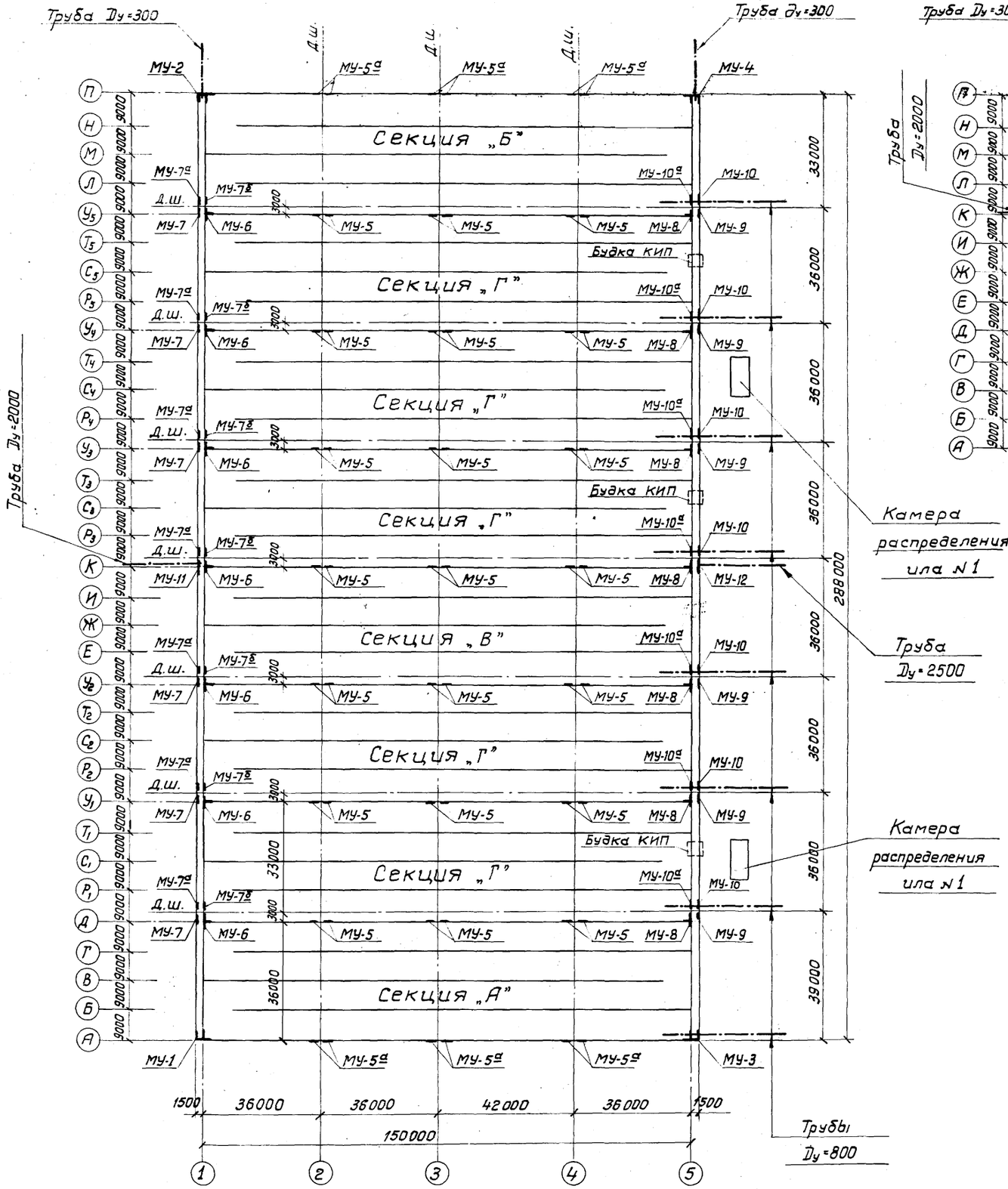

Компоновочный план восьмисекционного аэротенка

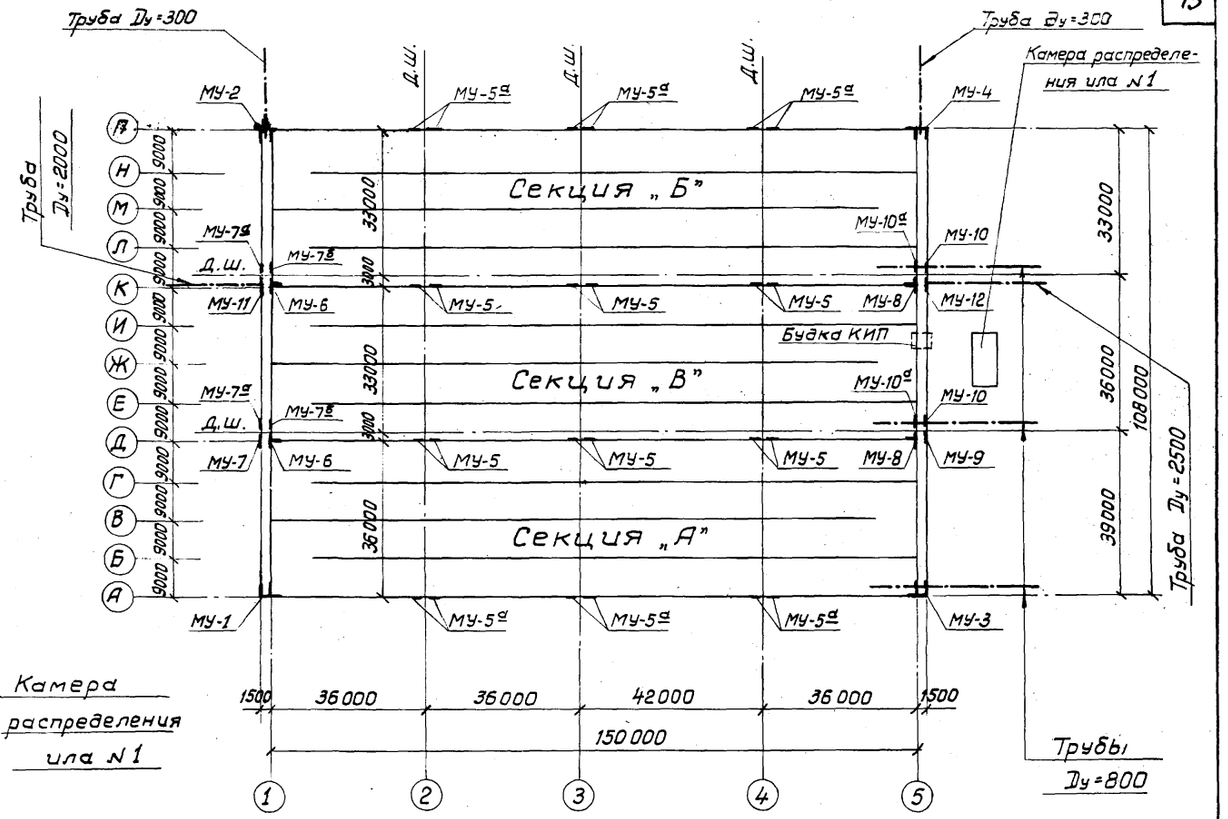

Компоновочный план трехсекционного аэротенка

Примечания

1. План, разрезы, детали по секциям см. л.л. АС-9, 10; 23÷30.
2. Будку КИП см. л. АС-15.
3. Камеру распределения ила №1 см. л. АС-16.

Госстрой СССР СОЮЗВОДОКАНАЛПРОЕКТ г. Москва 1975г.	Компоновочный чертеж на 8 и 3 секций	Типовой проект 902-2-264	
Аэротенки-смесители четырехкоридорные с размерами коридора 9×5.2×150 из сборного железобетона		Альбом I	
		Лист АС-6	

13945-01 13

Согласовано

Отдел № 12 Петухова

Гл.инж.пр-та	Чирков	
Рук.группы	Гарбуз	
Исполнитель	Цветкова	
Проверил	Воробьева	

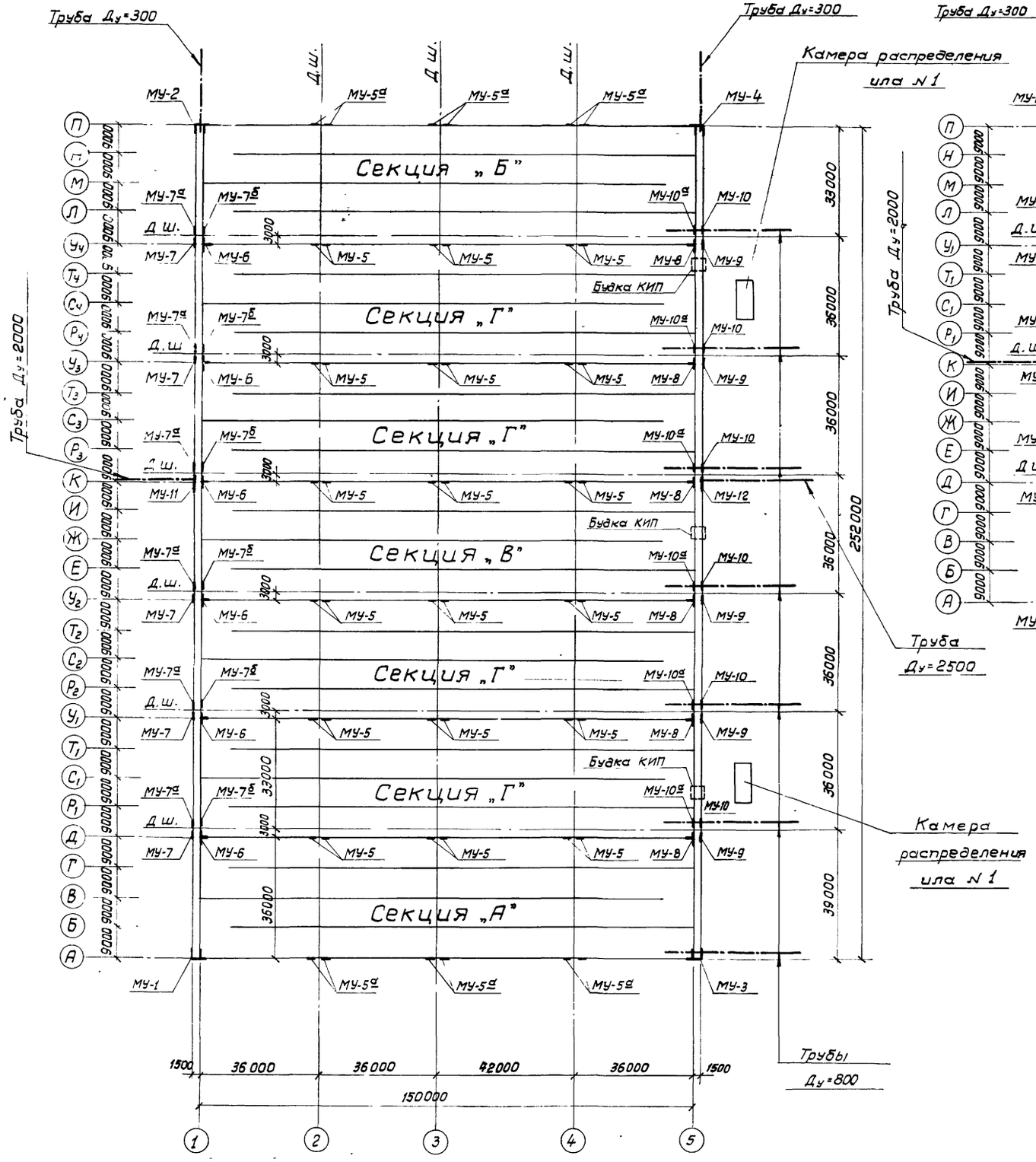

Компоновочный план семисекционного аэротенка

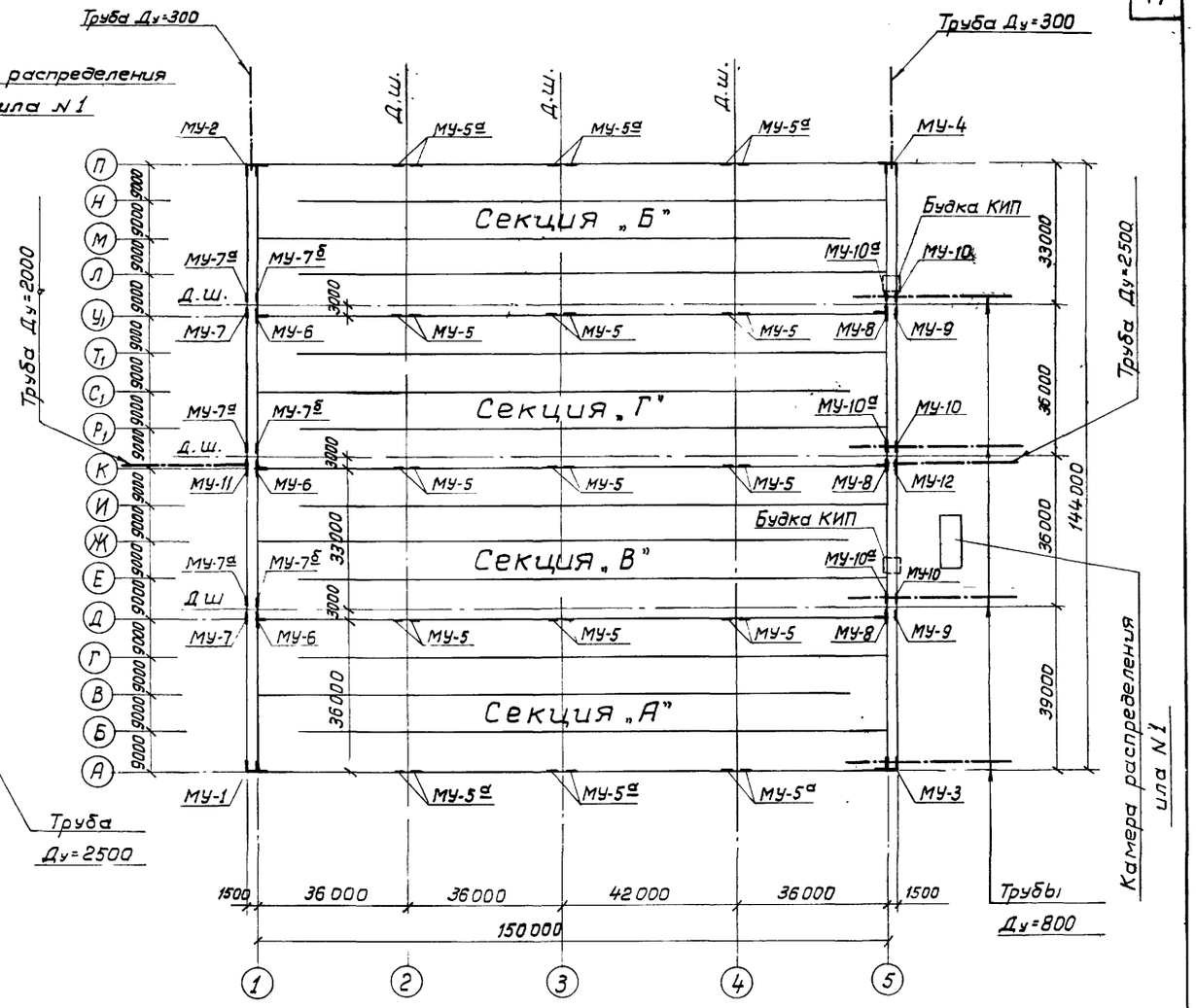

Компоновочный план четырехсекционного аэротенка

Примечания.

1. План, разрезы, детали по секциям см. лл. АС-9, 10; 23÷30.
2. Будку КИП см. л. АС-75.
3. Камеру распределения ила N1 см. л. АС-76.

Госстрой СССР СОЮЗВОДОКАНАЛПРОЕКТ г. Москва 1975г. Аэротенки-смесители четырехкоридорные с размерами коридора 9×5.2×150 из сборного железобетона	Компоновочный чертеж на 7 и 4 секций	Типовой проект 902-2-264 Альбом I Лист АС-7

Главный инженер проекта Гарбуз
Нач. группы Цветкова
Исполнитель Воробьева
Проверил Воробьева

Типовой проект
Инв. № 2313

13945-01 14

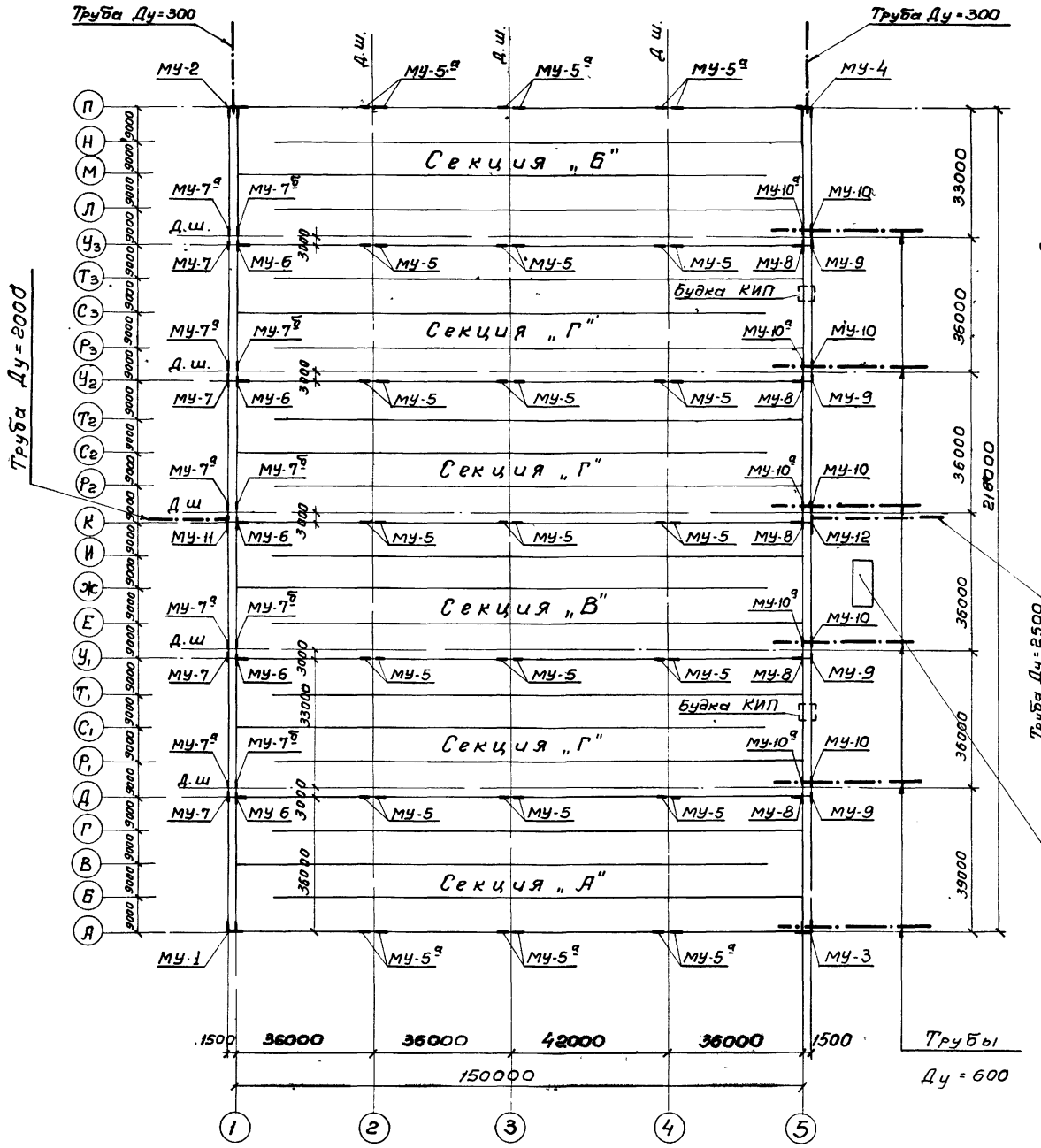

Компоновочный план шестисекционного аэротенка

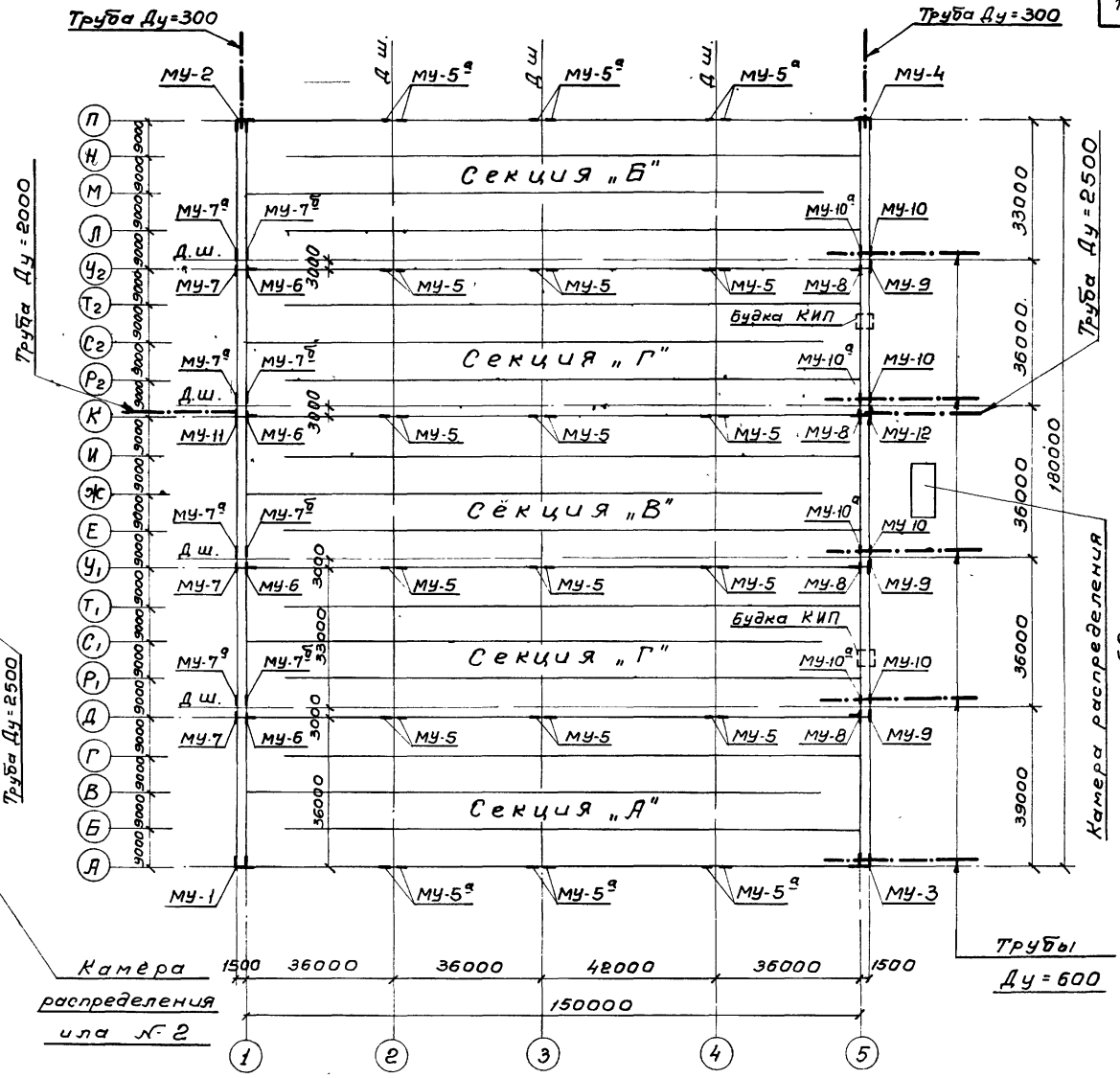

Компоновочный план пятисекционного аэротенка

Примечания:

1. План, разрезы, детали по секциям см л л АС-9,10; 23÷30
2. Будку КИП см л АС-75.
3. Камеру распределения ила №2 см.л. АС-81.

Госстрой СССР СОЮЗВОДОКАНАЛПРОЕКТ г Москва 1975 г. Аэротенки-смесители четырехкоридорные с размерами коридора 9×5,2×150 из сборного железобетона	Компоновочный чертеж на 6 и 5 секций.	Типовой проект 902-2-264	Альбом I
		Лист АС-8	

13945-01 15

Гл.инж. пр.	Чирков		
Рук группы	Гарбуз		
Исполнитель	Цветкова		
Проверил	Воробьева		

Отдел №12 Петухова

Типовой проект

Лист АС-8

Инв. № 23/3

Типовой проект

Лист АС-9

Инв. № Т-2313

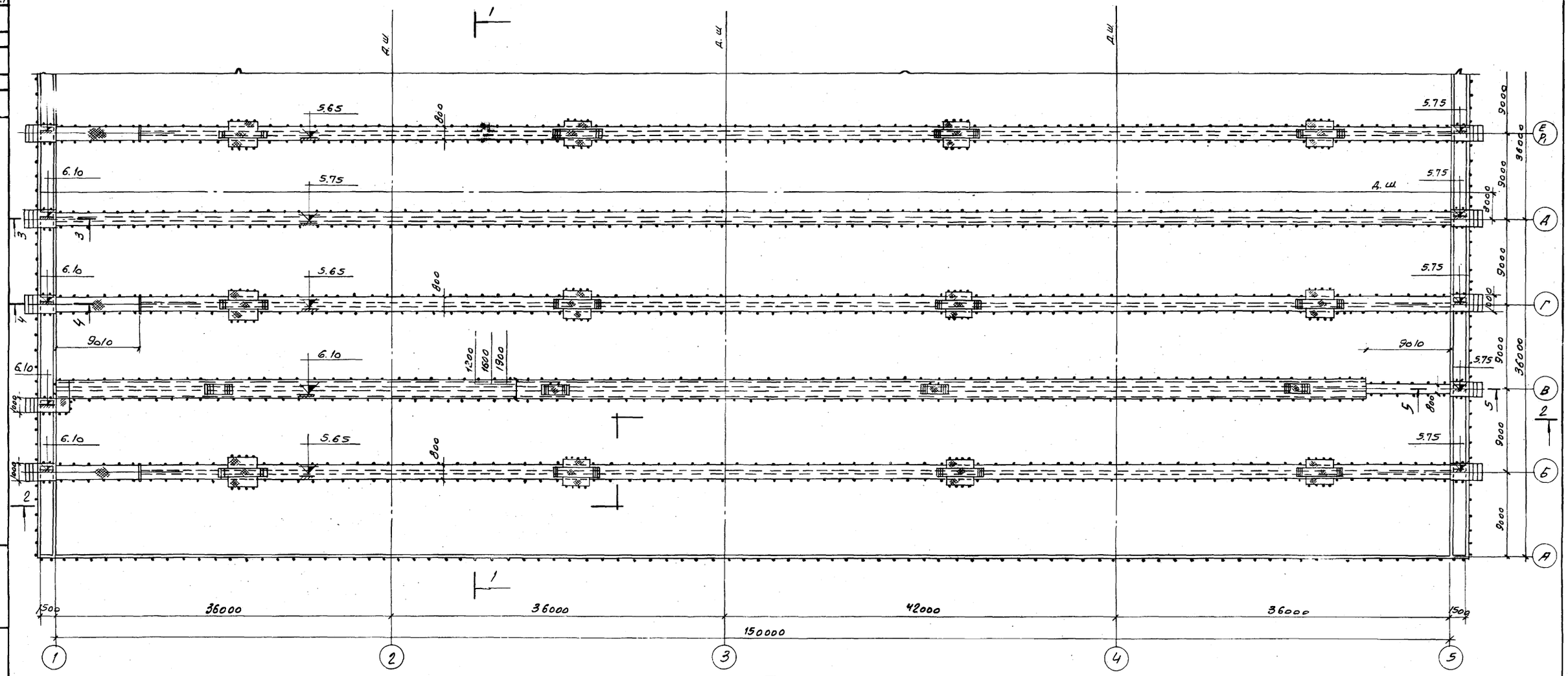

План

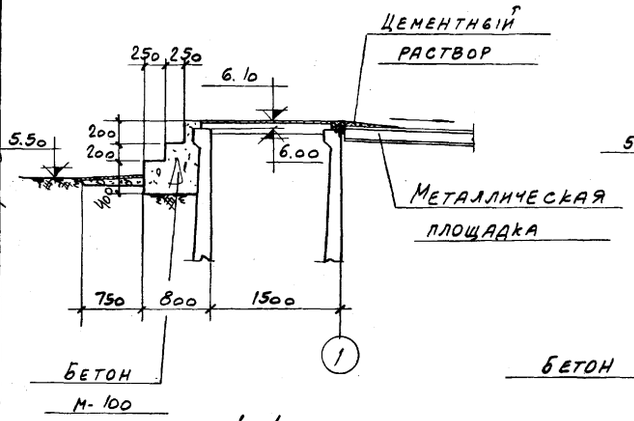

4-4

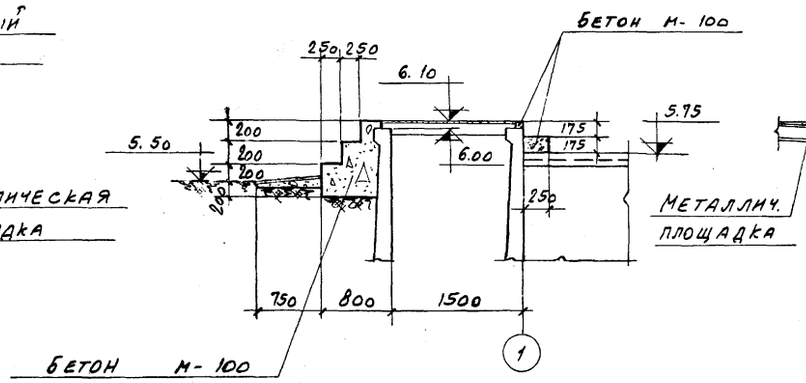

3-3

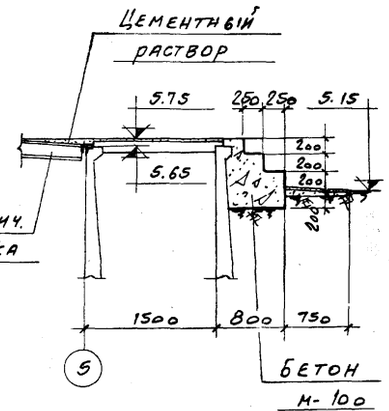

5-5

Примечания:

1. За относительную отм. 0.000 принята отметка верха днища аэротенка-смесителя которая соответствует абсолютной отметке
2. Совместно с данным см. л. АС-10
3. Фильтросы в плане не показаны.
4. Детали деформационных швов стен и днища см. л. л. АС-18, 30.
5. Металлические площадки см. л. л. АС-68 ÷ 74.

Госстрой СССР СОЮЗВОДОКАНАЛПРОЕКТ г. Москва 1975 г.	(общий вид)	Типовой проект 902-2-264
Аэротенки-смесители четырехкоридорные с размерами коридора 9×5,2×150 из сборного железобетона		Альбом I
		Лист АС-9

13945-01 16

Согласовано:			
Отдел N 12	Петухова		
Н. отдела	Андриянов		
Гл. инж. пр.	Чирков		
Рук. группы	Гарбуз		
Исполнитель	Цветкова		
Проверил	Воробьева		

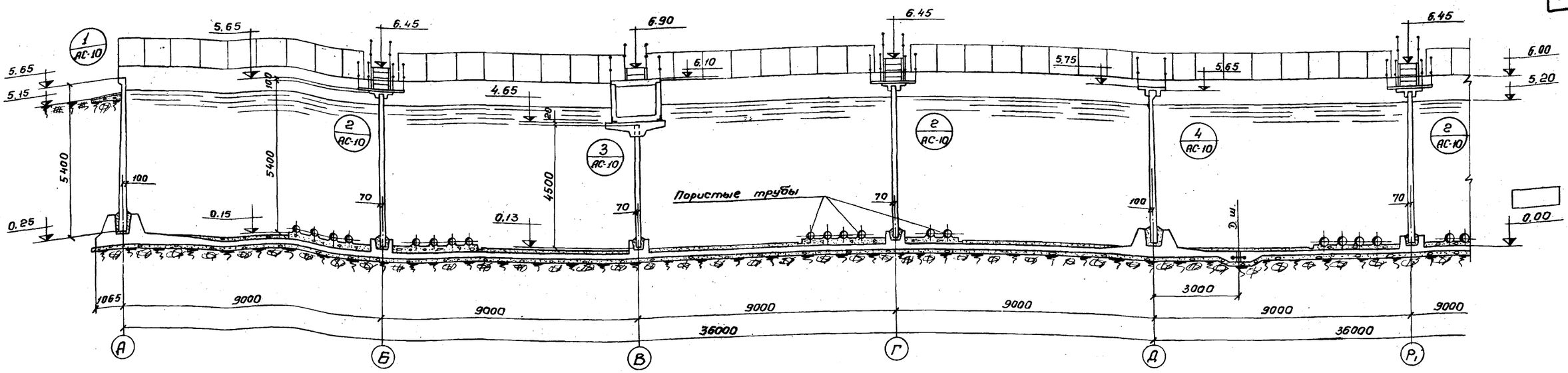

Разрез 1-1

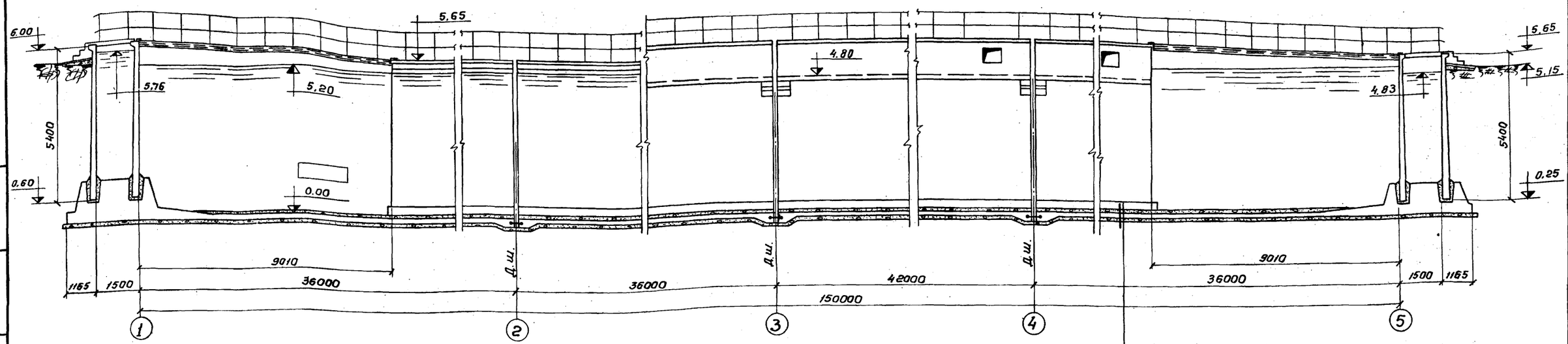

Разрез 2-2

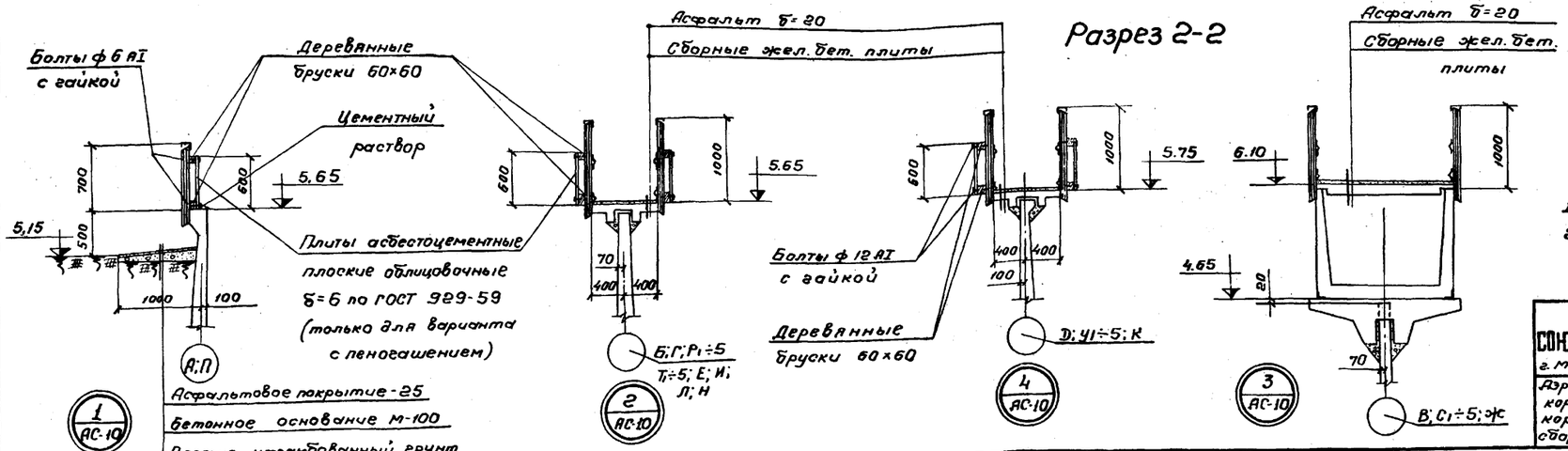

Асфальтовое покрытие - 25
Бетонное основание М-100
Плотно утрамбованный грунт

Набетонка с уклоном из бетона М-100
Железобетонное днище - 160
Разделительный слой из толя с проклейкой швов
Бетонная подготовка - 100 М-50
Уплотненный грунт

Примечания:

1. Совместно с данным см. л. АС-9
2. На разрезе 1-1 изображен вариант с пористыми трубами на 14 рядов аэраторов.

Госстрой СССР СОЮЗВОДОКАНАЛПРОЕКТ г. Москва 1975 г. Аэротенки-смесители четырехкоридорные с размерами коридора 9×5,2×150 из сборного железобетона	Разрезы, детали.	Типовой проект 902-2-264 Альбом I Лист АС-10	

Гл. инж. пр. Чирков
Рук. группы Гарбуз
Исполнитель Цветкова
Проверил Воробьева
Отдел №12 Петухова

13945-01 17

Типовой проект
Лист АС-11
Инв. № Т-2313

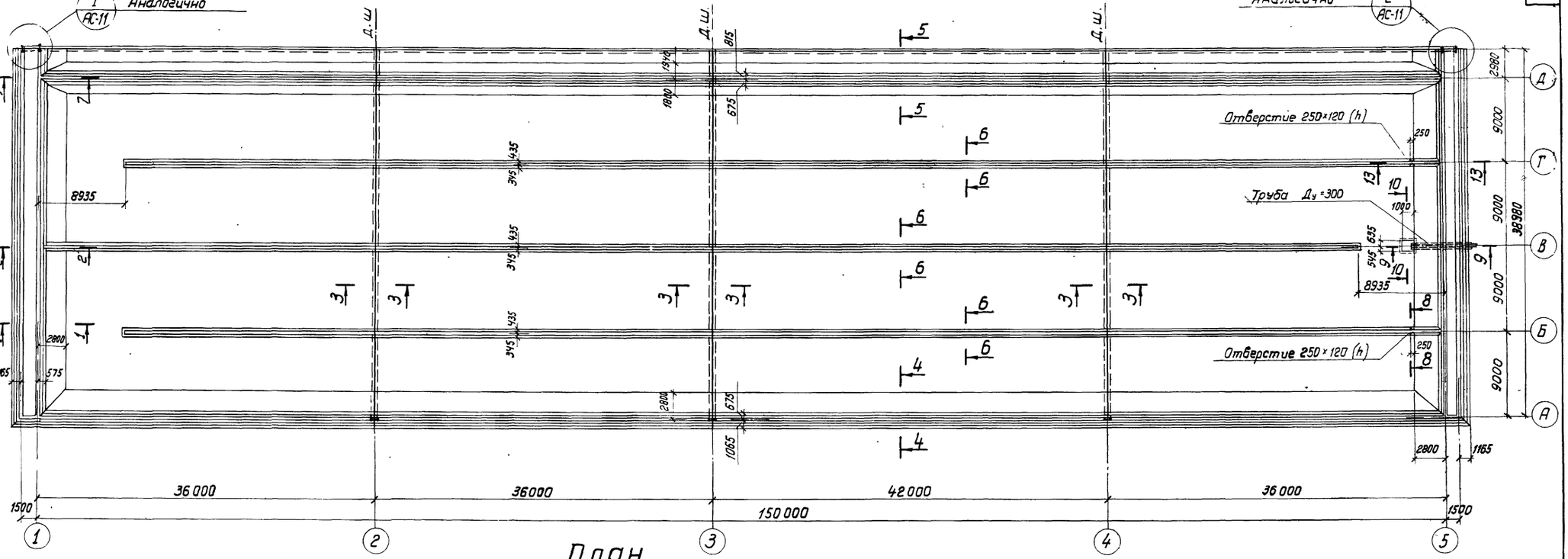

План

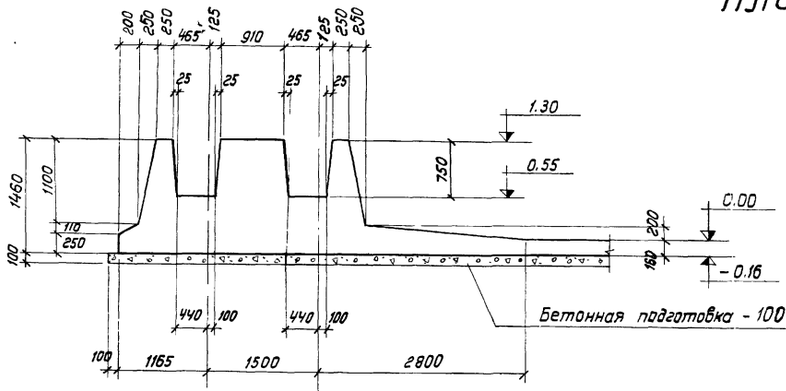

1 – 1

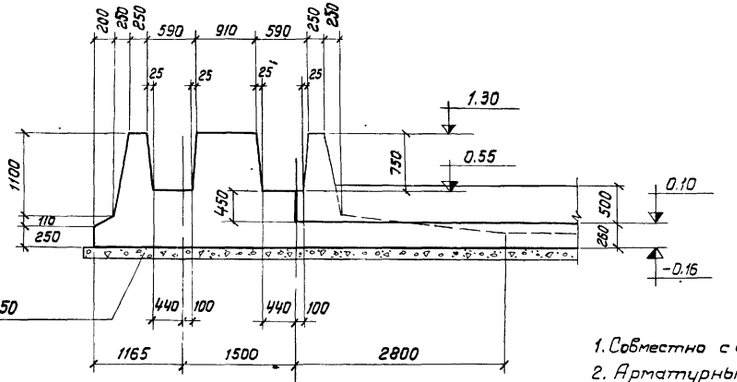

2 – 2

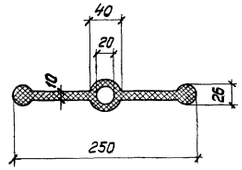

Профиль резиновой шпонки

Примечания:

1. Совместно с данным см. л.л. АС-12; 13.
2. Арматурные чертежи днища см. л.л. АС-14 ÷ 22.
3. Сальник для трубы $D_у$ = 300 и кожух D=400 учтены на л.л. АС-56; 61.

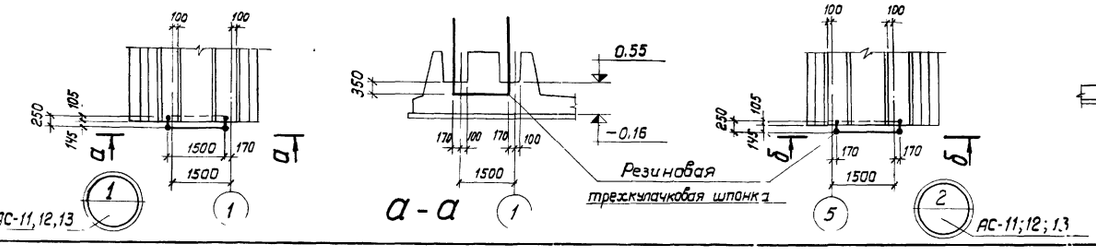

а-а

б-б

Госстрой СССР СОЮЗВОДОКАНАЛПРОЕКТ г. Москва 1975г. Аэротенки-смесители четырехкоридорные с размерами коридора 9×5,2×150 из сборного железобетона	Крайняя секция „А" Днище. Опалубочный чертеж	Типовой проект 902-2-264 Альбом I Лист АС-11

Согласовано: Отдел N 12 Петухова

Главный инж. отде. Андриянов; Гл. инж. пр. Сурков; Рук. группы Гарбуз; Исполнитель Цветкова; Проверил Воробьева

13945-01 18

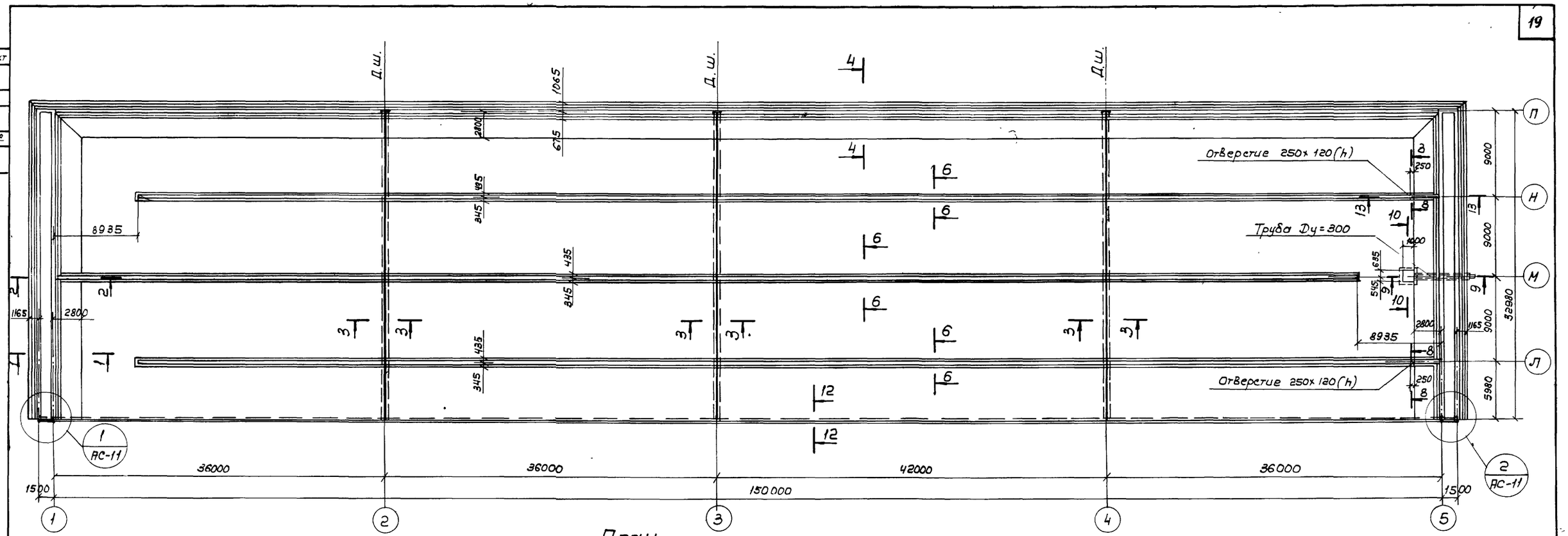

План

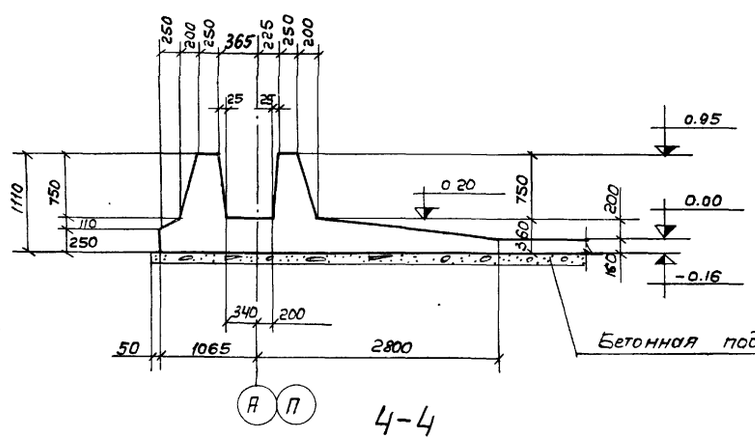

4-4

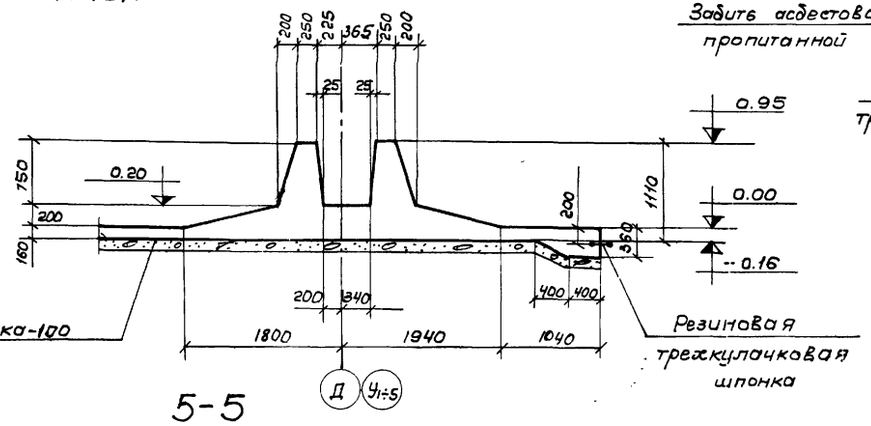

5-5

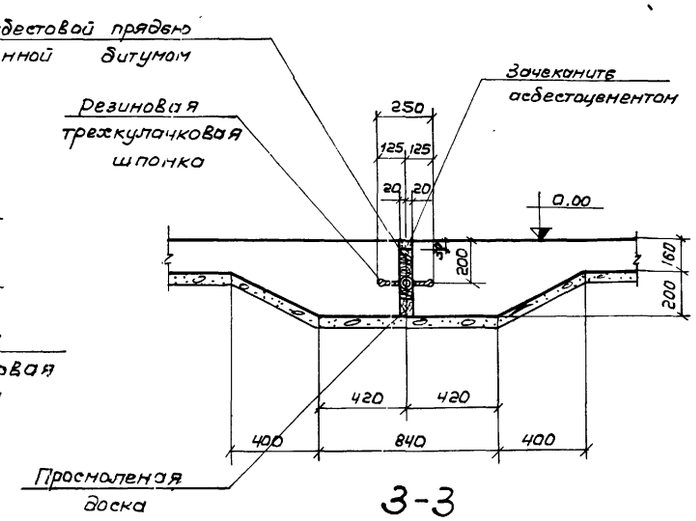

3-3

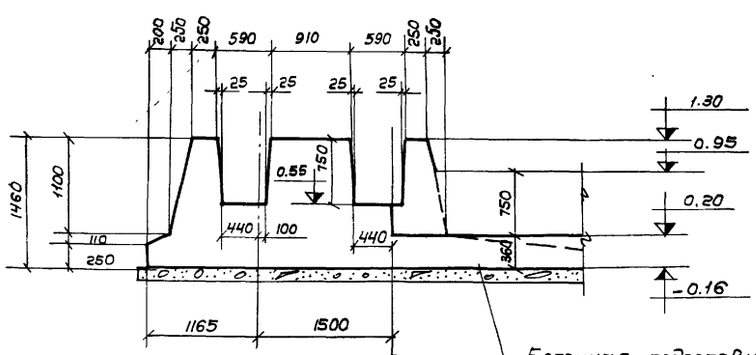

7-7

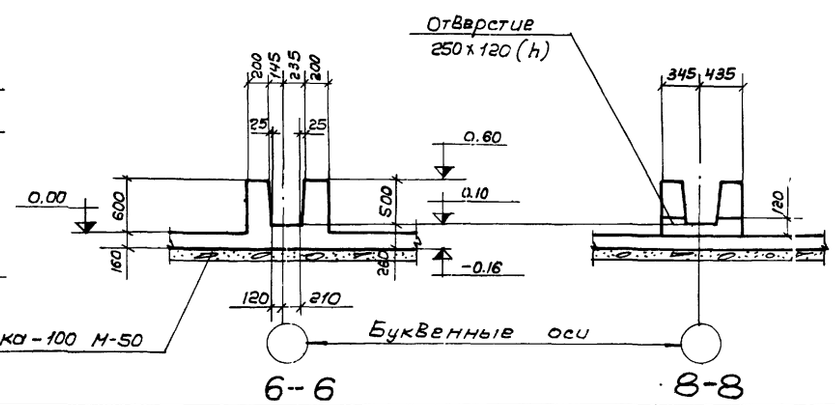

6-6

8-8

Примечания:

1. Совместно с данным см. л.л. АС-11.13.
2. Арматурные чертежи днища см. л.л. АС-14÷22
3. Сальник для трубы Ду=300 и кожуха D=400 учтены на л.л. АС-56; 61.

Госстрой СССР СОЮЗВОДОКАНАЛПРОЕКТ г. Москва 1975г. Аэротенки: смесители четырехкоридорные с размерами коридора 9×5.2×150 из сборного железобетона	Крайняя секция „Б". Днище. Опалубочный чертеж.	Типовой проект 902-2-264 Альбом I Лист АС-12

Исполнитель Цветкова
Проверил Воробьева

Типовой проект

Лист АС-13

Инв. № 2313

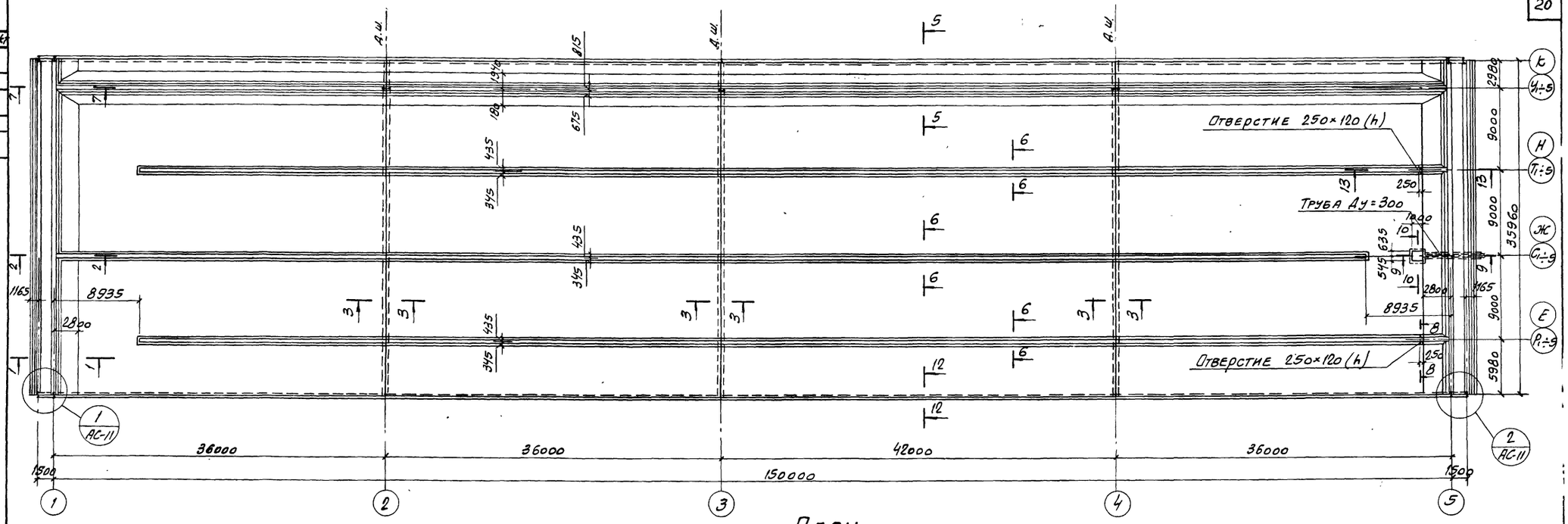

План

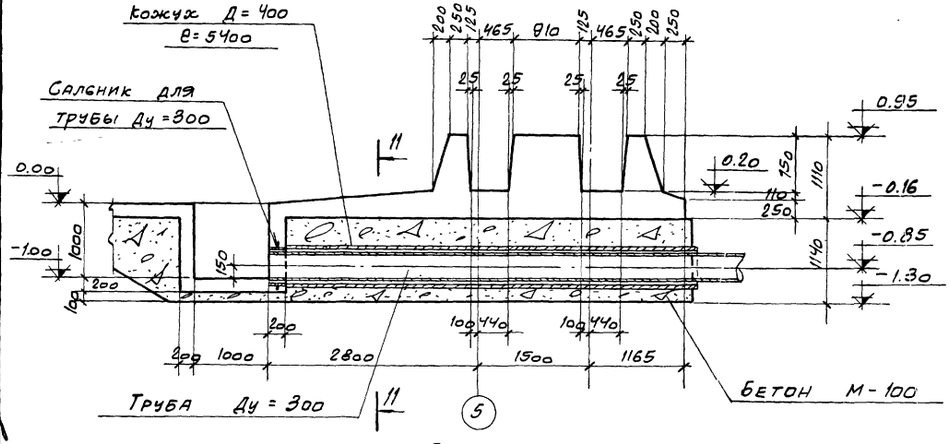

9-9

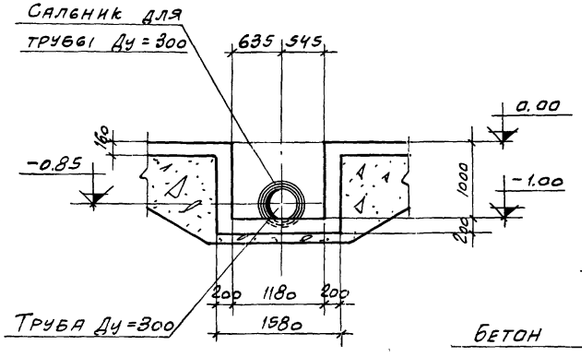

10-10

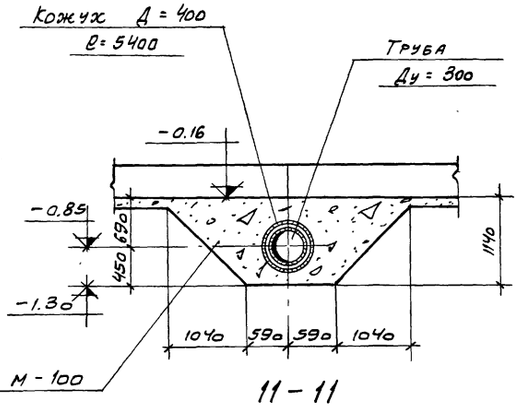

11-11

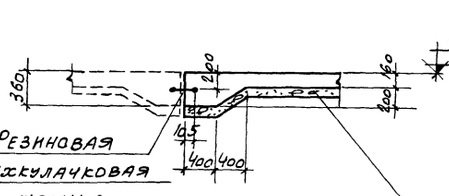

12-12

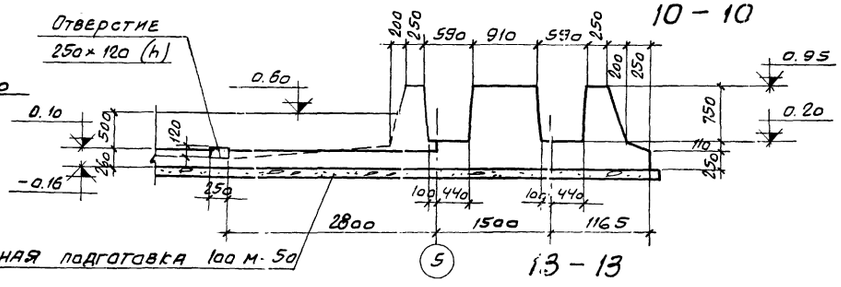

13-13

Примечания:

1. Совместно с данным см. л.л. АС-11; 12.
2. Индексы „1÷5" при буквенных осях только для секции „Г"
3. Арматурные чертежи см. л.л. АС-14÷22
4. Сальник для трубы Ду=300 и кожух Д=400 учтены на л.л. АС-36; 61.

Госстрой СССР СОЮЗВОДОКАНАЛПРОЕКТ г. Москва 1975 г.	Средние секции „В и Г" Днище. Опалубочный чертеж.	Типовой проект 902-2-264
Аэротенки-смесители четырехкоридорные с размерами коридора 9×5,2×150 из сборного железобетона		Альбом I
		Лист АС-13

Согласовано			
Отдел N 12	Петухова		
Гл. инж. отдела	Андрианов		
Гл. инж. пр.	Чирков		
Рук. группы	Гарбуз		
Исполнитель	Цветкова		
Проверил	Воробьева		

13945-01 20

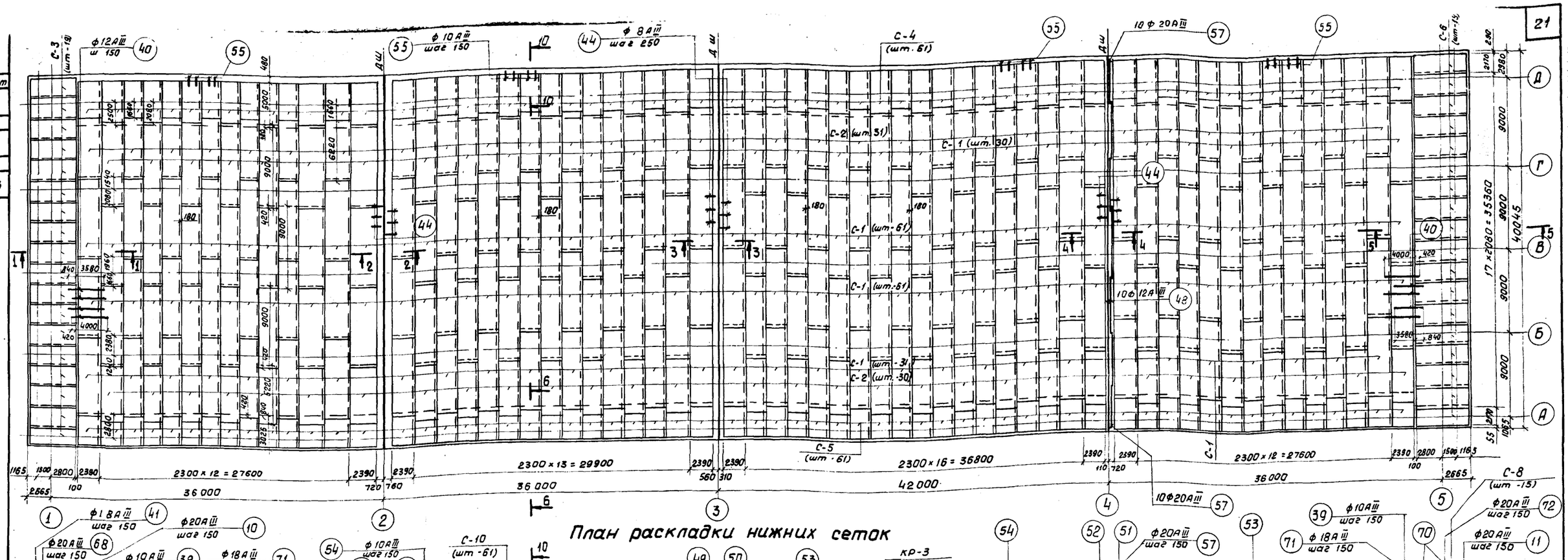

План раскладки нижних сеток

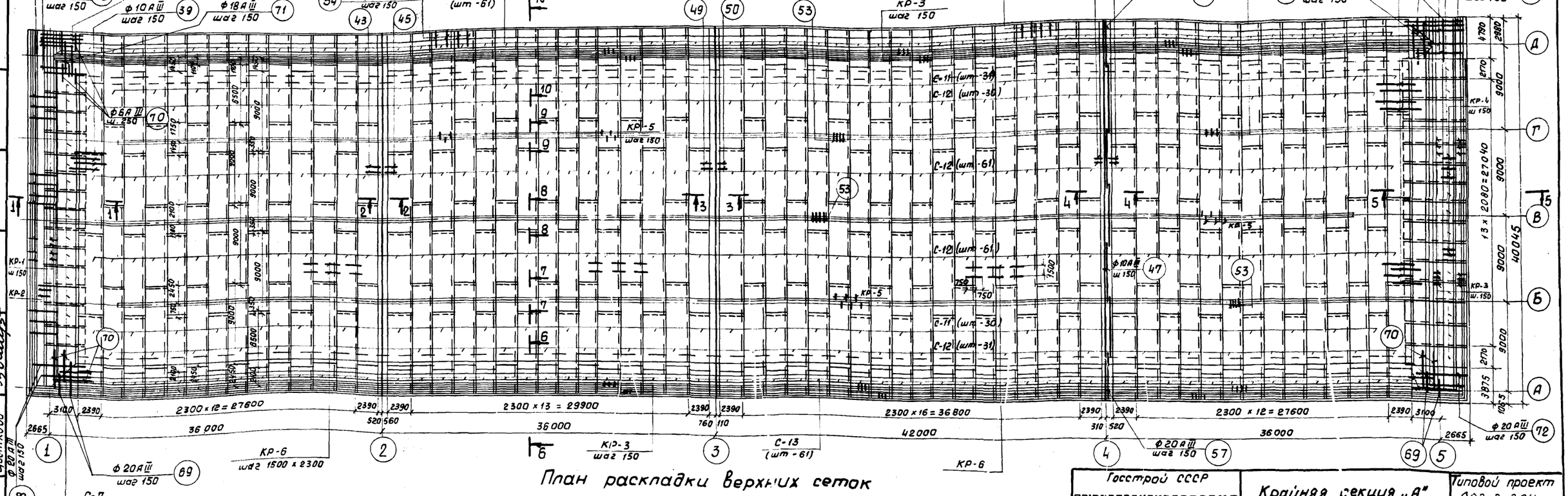

План раскладки верхних сеток

Примечания:
1. Опалубочные чертежи см. л.л. АС-11, 12, 13.
2. Совместно с данным см. л.л. АС-17, 18, 19, 20.
3. Разбивка сеток дана по осям стыков.
4. Защитный слой бетона для нижней арматуры - 35 мм, для верхней арматуры - 25 мм.

Рук. группы	Марбуз		
Исполнит.	Лосева		
Проверил	Цветкова		

Госстрой СССР
СОЮЗВОДОКАНАЛПРОЕКТ
г. Москва 1975 г.

Аэротенки - смесители четырехкоридорные с размерами коридора 9 × 5,2 × 150 из сборного железобетона

Крайняя секция „А"
Днище.
Арматурный чертеж.
Планы раскладки сеток.

Типовой проект 902-2-264
Альбом I
Лист АС-14

13945-01 21

Типовой проект

Лист АС-15

Инв. N Т-2313

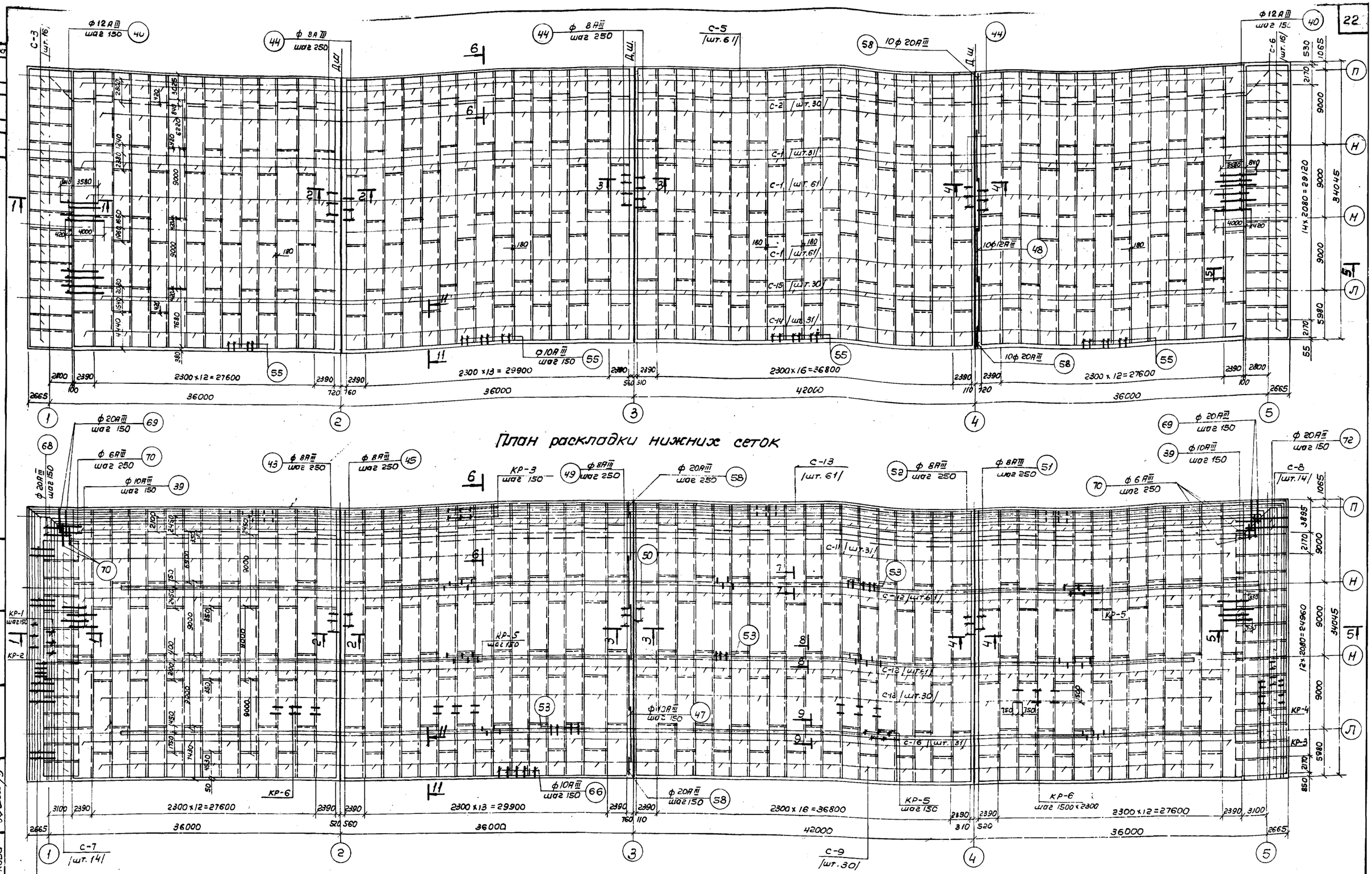

Примечания: 1. Опалубочные чертежи см. л.л. АС-11,12,13.
2. Совместно с данным см. л.л. АС-17,18,19,21.
3. Разбивка сеток дана по осям стыков.
4. Защитный слой бетона для нижней арматуры-35мм, для верхней арматуры-25мм.

Нач. отдела	Андрианов		
Гл. инж. пр-та	Чирков		
Рук. группы	Гарбуз		
Исполнитель	Лосева		
Проверил	Цветкова		

Госстрой СССР
СОЮЗВОДОКАНАЛПРОЕКТ
г. Москва 1975 г.

Аэротенки-смесители четырехкоридорные с размерами коридора 9×5.2×150 из сборного железобетона

Крайняя секция „Б"
Днище.
Арматурный чертеж
Планы раскладки сеток.

Типовой проект 902-2-264
Альбом I
Лист АС-15

13945-01 22

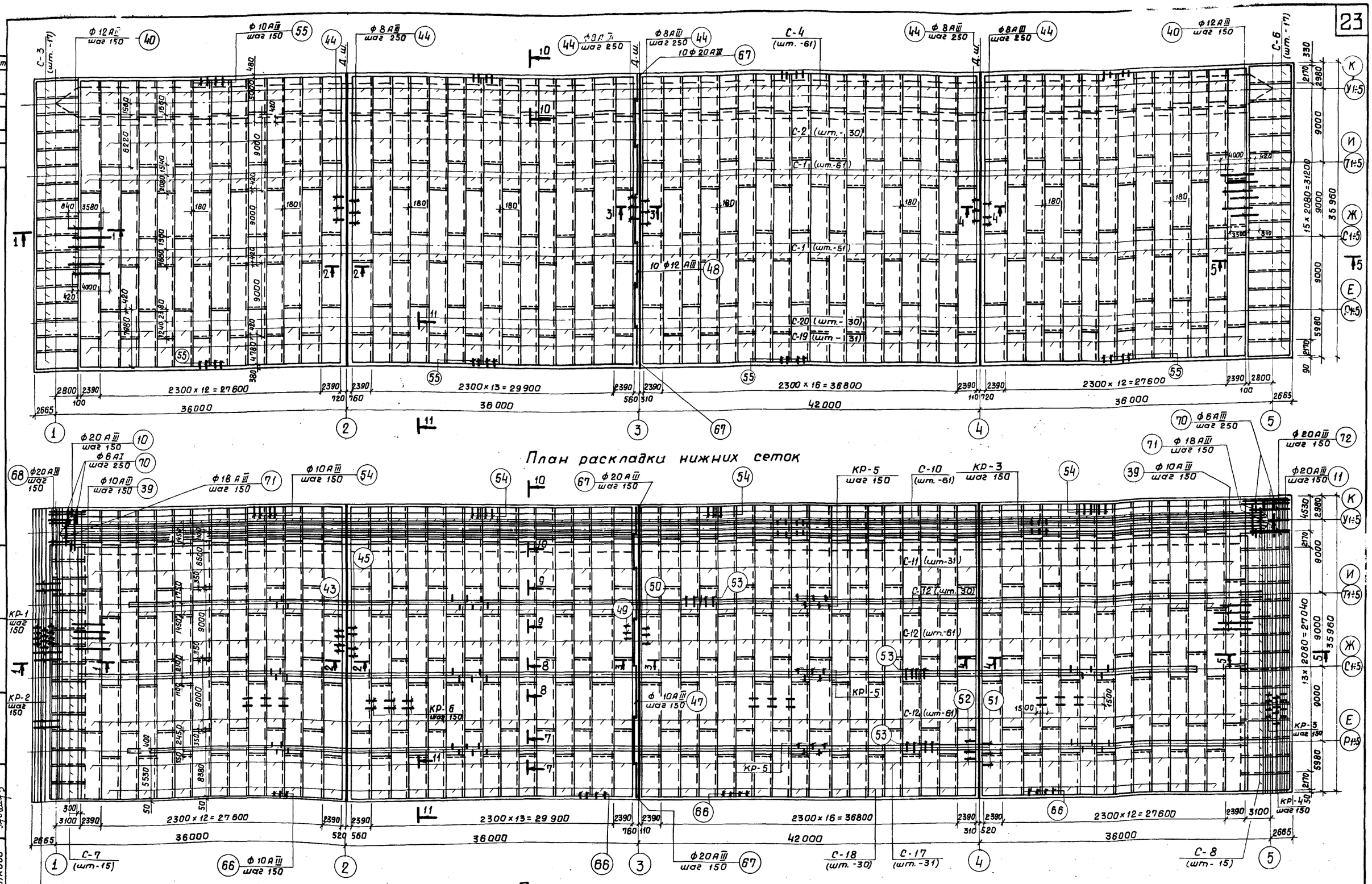

Примечания:

1. Опалубочные чертежи см. л.л. АС-11, 12, 13.
2. Совместно с данным см. л.л. АС-17, 18, 19, 22.
3. Разбивка сеток дана по осям стыков.
4. Защитный слой бетона нижней арматуры - 35 мм, для верхней - 25 мм.

Госстрой СССР СОЮЗВОДОКАНАЛПРОЕКТ г. Москва 1975 г. Аэротенки - смесители четырехкоридорные с размерами коридора 9 x 5,2 x 150 из сборного железобетона.	Средние секции „В" и „Г" Днище. Арматурный чертеж. Планы раскладки сеток.	Типовой проект 902-2-264 Альбом I	
		Лист АС-16	

Гл. инж. пр.	Чирков	
Рук. группы	Пародуз	
Исполнитель	Посева	
Проверил	Цветкова	

13945-01 23

Типовой проект
Лист АС-17
Инв. № Т-2313

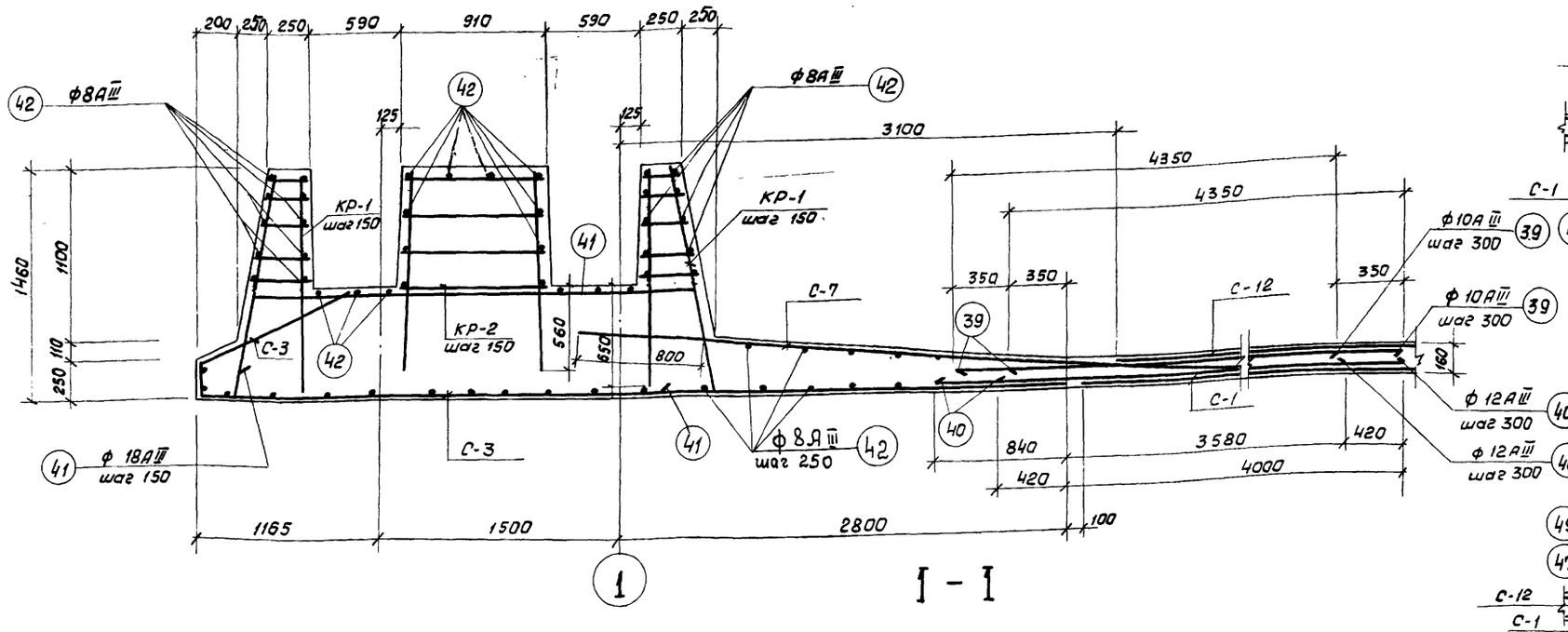

1

I - I

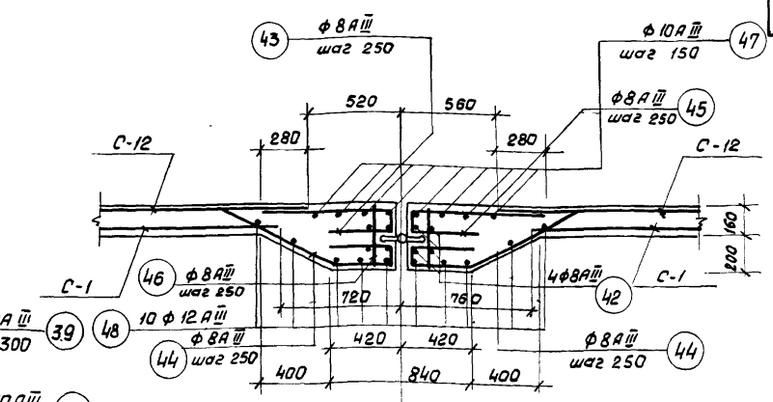

2

2-2

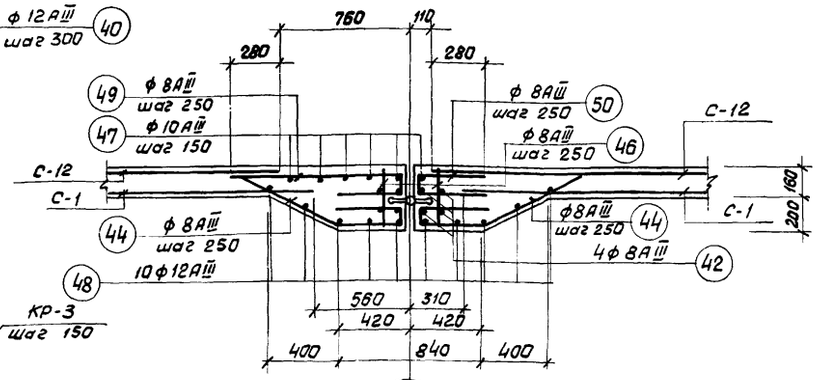

3

3-3

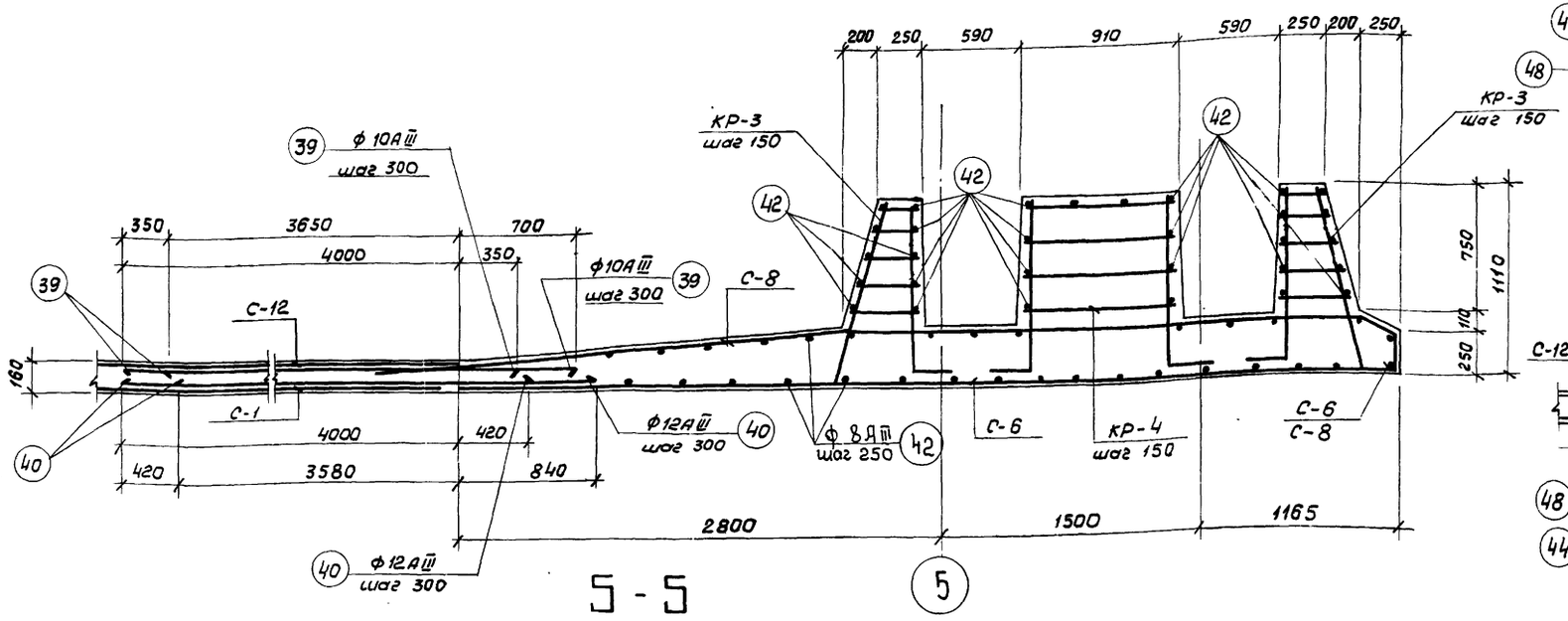

5

5 - 5

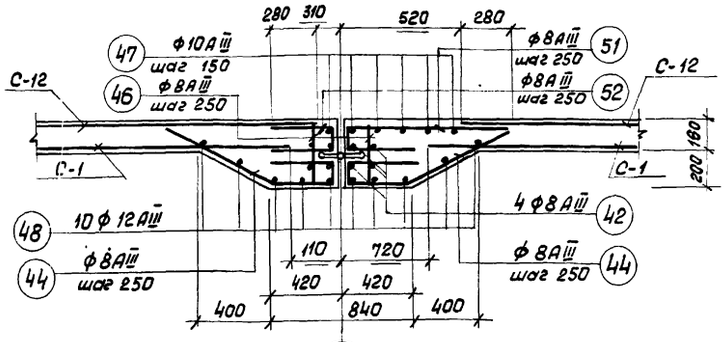

4

4 - 4

Расход материалов

Наименован. эл-та	* Марка бетона	на 1 элемент: Бетон м³	Сталь кг: Класс AI	Класс AIII	Итого	К-во шт	Всего: Бетон м³	Сталь кг: Класс AI	Класс AIII	Итого
Секция „А"	М Мрз 8	1746	—	153685	153685	1	1746	—	153685	153685
Секция „Б"		1400	—	129445	129445	1	1400	—	129445	129445
Секция „Вдоп „Г"		1501	—	130482	130482	1	1501	—	130482	130482

* Принимать по таблице 1 (альбом I)

Примечание:

Совместно с данным см. л.л. АС-14, 15, 16, 19, 20÷22.

Нач. отдела	Андриянов		
Гл. инж. пр.	Чиолов		
Рук. группы	Гарбуз		
Исполнит.	Лосева		
Проверил	Цветкова		

Госстрой СССР
СОЮЗВОДОКАНАЛПРОЕКТ
г. Москва 1975 г.

Аэротенки-смесители четырехкоридорные с размерами коридора 9×5.2×150 из сборного железобетона

Днище.
Арматурный чертеж.
Сечения 1-1, 2-2, 3-3, 4-4, 5-5.

Типовой проект 902-2-264
Альбом I
Лист АС-17

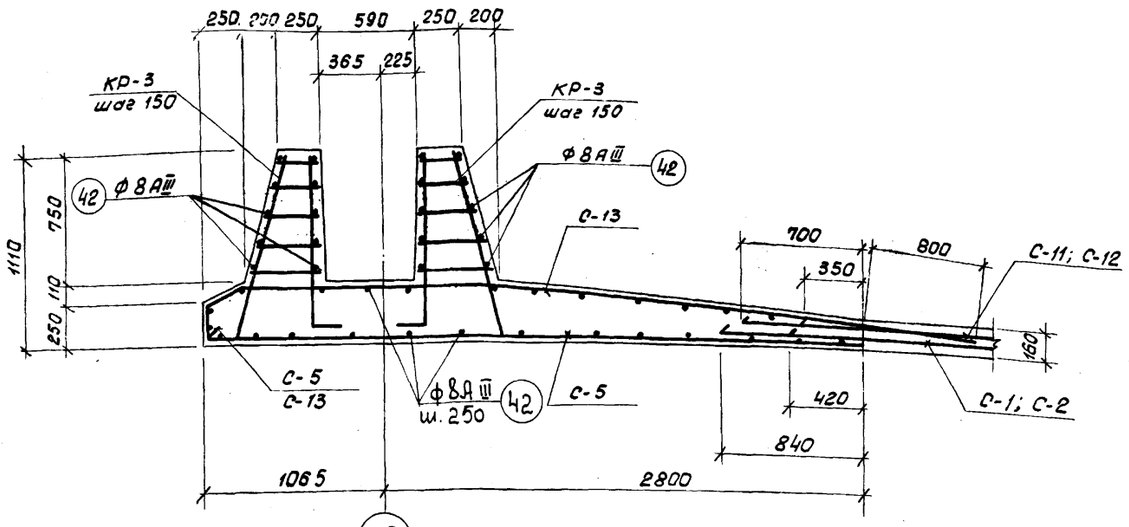

Б-Б

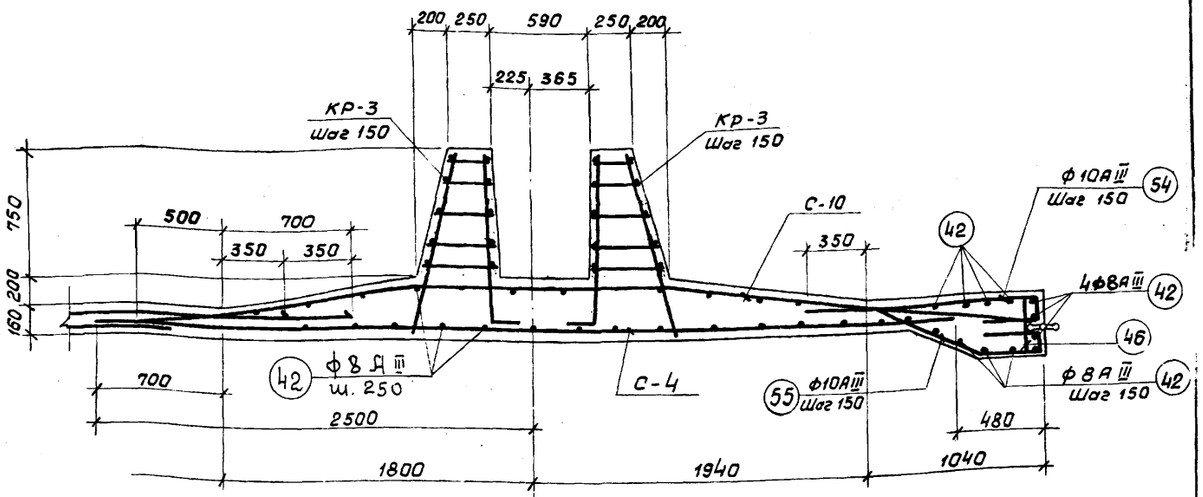

10 - 10

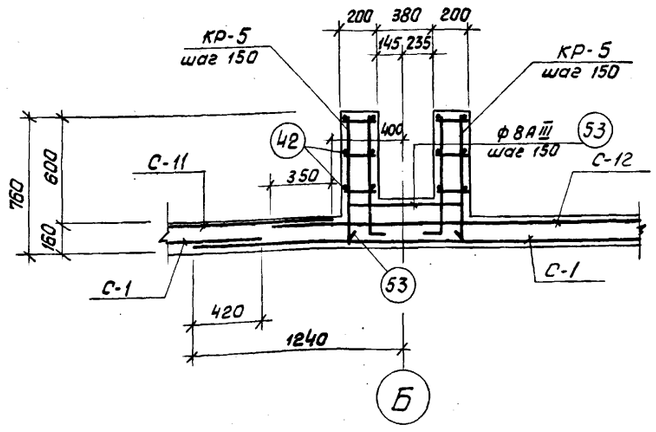

7 - 7

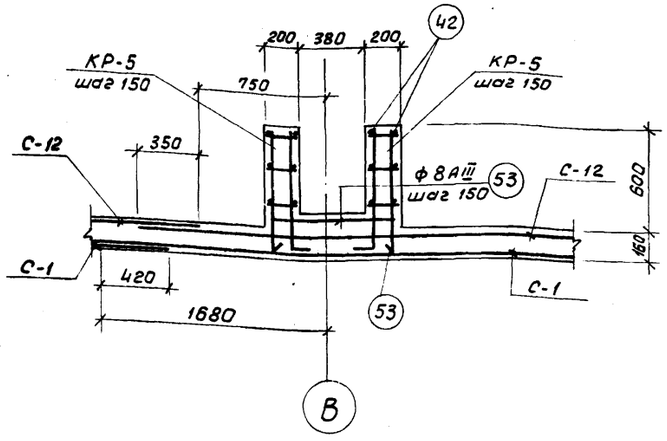

8 - 8

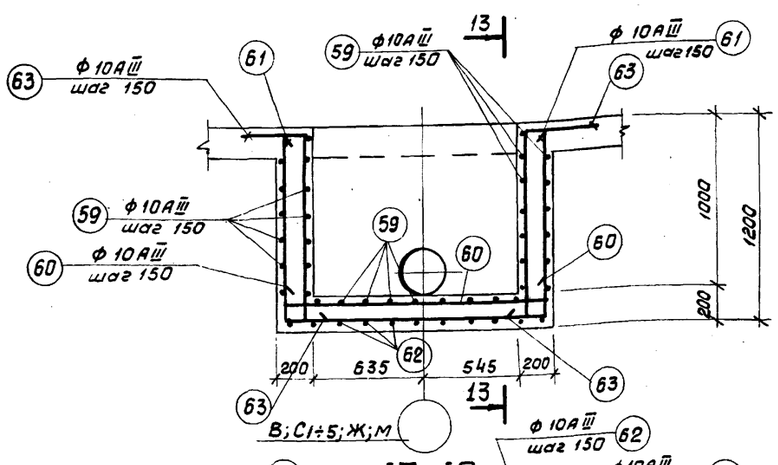

12 - 12

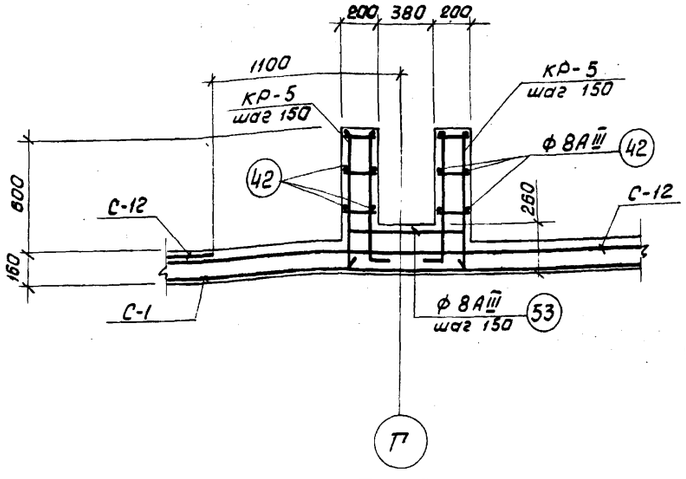

9 - 9

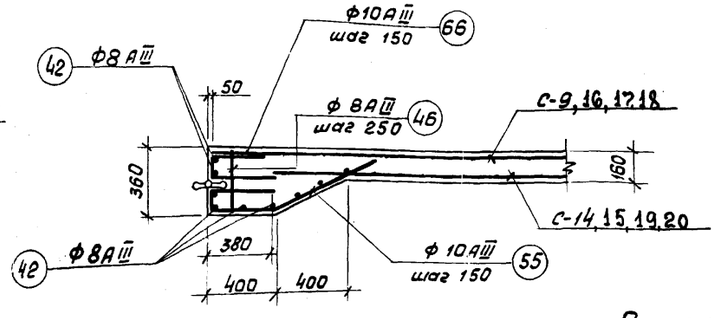

11 - 11

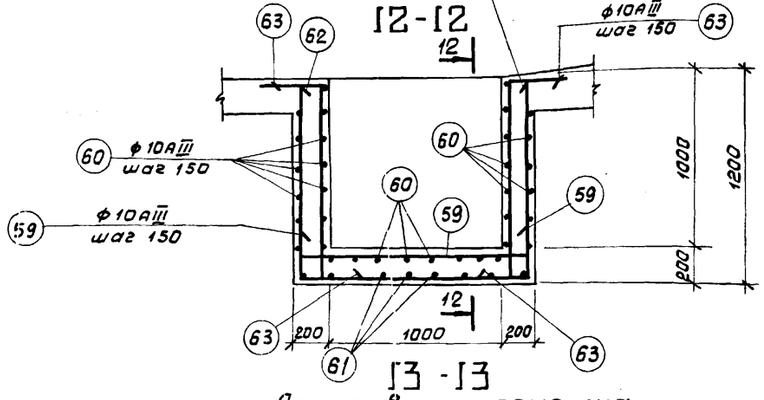

13 - 13

Армирование приямка

Примечание.

Совместно с данным см. л.л. АС-14÷17; 19÷22.

Госстрой СССР СОЮЗВОДОКАНАЛПРОЕКТ г. Москва 1975г.	Днище. Арматурный чертеж. Сечения. 6-6 ÷ 13-13.	Типовой проект 902-2-264
Аэротенки-смесители четырехкоридорные с размерами коридора 9х5,2х150 из сборного железобетона		Альбом I
		Лист АС-18

13945-01 25

Типовой проект

Лист АС-19

Инв. № Т-2313

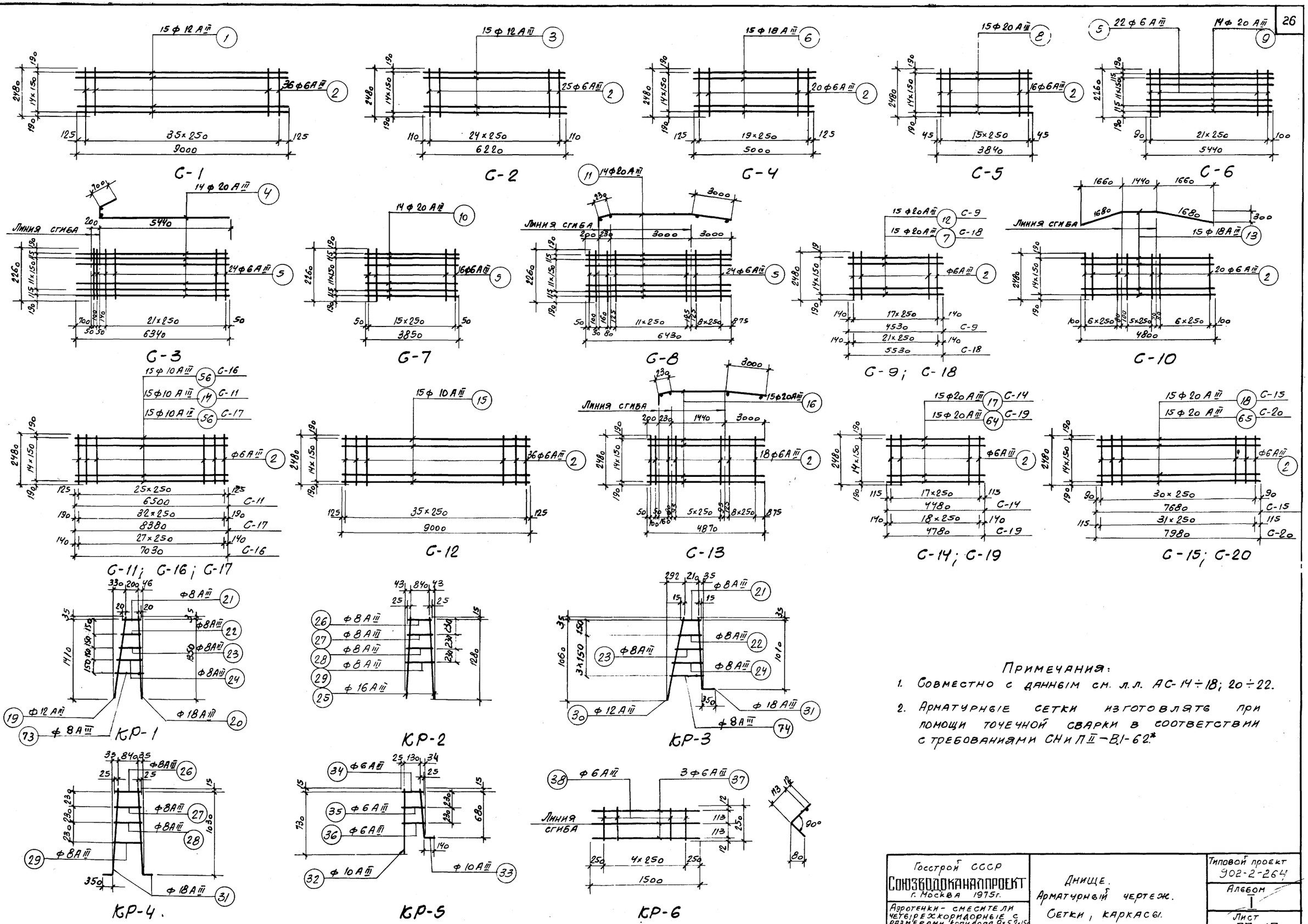

Примечания:

1. Совместно с данным см. л.л. АС-14÷18; 20÷22.
2. Арматурные сетки изготовлять при помощи точечной сварки в соответствии с требованиями СНиП II-В.1-62.*

Гл. инж. пр.	Андриянов		
Рук. группы	Чирков		
Исполнитель	Гарбуз		
Проверил	Лосева		
Нач. отдела	Цветкова		

Госстрой СССР
Союзводоканалпроект
г. Москва 1975 г.

Аэротенки-смесители четырехкоридорные с размерами коридора 9×5,2×150 из сборного железобетона.

Днище. Арматурный чертеж. Сетки, каркасы.

Типовой проект 902-2-264
Альбом I
Лист АС-19

Спецификация арматуры на 1 элемент / Выборка арматуры

Наименование элементов и кат. чертежа	Марка сетки или каркаса	Эскиз	NN поз.	ф мм	Длина в мм	Количество стержней в 1ой сетке или каркасе	Количество стержней в 1ом элементе	Общая длина в м	На 1 элемент ф мм	На 1 элемент Общая длина м	На 1 элемент Вес кг	На все элементы кг
1	2	3	4	5	6	7	8	9	10	11	12	13
Днище (шт.-1).	С-1 (шт.183)	9000	1	12AIII	9000	15	2745	24705.0	6AIII	68695.0	15250	15250
		2480	2	6AIII	2480	36	6588	16338.2	8AIII	27496.6	10861	10861
									10AIII	46426.0	28645	28645
	С-2 (шт 61)	2480	2	6AIII	2480	25	1525	3782.0	12AIII	37475.1	33278	33278
		6220	3	12AIII	6220	15	915	5691.3	16AIII	694.2	1097	1097
									18AIII	14714.1	29428	29428
	С-3 (шт.19)	640 700 280 200 5440	4	20AIII	6340	14	266	1686.4	20AIII	14221.1	35126	35126
									Итого			153685
		2260	5	6AIII	2260	24	456	1030.6				
	С-4 (шт.61)	5000	6	18AIII	5000	15	915	4575.0				
		2480	2	6AIII	2480	20	1220	3025.6				
	С-5 (шт.61)	2480	2	6AIII	2480	16	976	2420.5				
		3840	8	20AIII	3840	15	915	3513.6				
	С-6 (шт.19)	2260	5	6AIII	2260	22	418	944.7				
		5440	9	20AIII	5440	14	266	1447.0				
	С-7 (шт.15)	2260	5	6AIII	2260	16	240	542.4				
		3850	10	20AIII	3850	14	210	808.5				
	С-8 (шт.15)	2260	5	6AIII	2260	24	360	813.6				
		220 3000 2950 3000 285 200 80 310	11	20AIII	6430	14	210	1350.3				
	С-10 (шт.61)	2480	2	6AIII	2480	20	1220	3025.6				
		1660 1440 2660 1680 300 1680	13	18AIII	4800	14	854	4099.2				
	С-11 (шт.61)	2480	2	6AIII	2480	26	1586	3933.3				
		6500	14	10AIII	6500	15	915	5947.5				
	С-12 (шт.183)	2480	2	6AIII	2480	36	6588	16338.2				
		9000	15	10AIII	9000	15	2745	24705.0				

1	2	3	4	5	6	7	8	9
Днище (шт.-1)	С-13 (шт.61)	2480	2	6AIII	2480	18	1098	2723.0
		220 1440 2950 230 3000 80 310 200	16	20AIII	4870	15	915	4456.1
	Кр-1 (шт.534)	1470	19	12AIII	1470	1	534	785.0
		1390	20	18AIII	1390	1	534	742.3
		240	21	8AIII	240	1	534	122.8
		290	22	8AIII	290	1	534	149.5
		330	23	8AIII	330	1	534	176.2
		380	24	8AIII	380	1	534	202.9
		410	73	8AIII	410	1	534	219.0
	Кр-2 (шт. 267)	1300	25	16AIII	1300	2	534	694.2
		890	26	8AIII	890	1	267	237.6
		910	27	8AIII	910	1	267	243.0
		930	28	8AIII	930	1	267	248.3
		950	29	8AIII	950	1	267	253.7
	Кр-3 (шт 2606)	240	21	8AIII	240	1	2606	599.4
		290	22	8AIII	290	1	2606	729.7
		330	23	8AIII	330	1	2606	860.0
		380	24	8AIII	380	1	2606	990.3
		430	74	8AIII	430	1	2606	1130.0
		1155	30	12AIII	1155	1	2606	2997.0
		1045 350	31	18AIII	1395	1	2606	3335.7
	Кр-4 (шт. 267)	890	26	8AIII	890	1	267	237.6
		910	27	8AIII	910	1	267	243.0
		930	28	8AIII	930	1	267	248.3
		950	29	8AIII	950	1	267	253.7
		1045 350	31	18AIII	1395	2	534	683.5
	Кр-5 (шт. 5640)	745	32	10AIII	745	1	5640	4201.8
		700 140	33	10AIII	840	1	5640	4737.6
		180	34	6AIII	180	1	5640	1015.2
		190	35	6AIII	190	1	5640	1071.6
		200	36	6AIII	200	1	5640	1128.0
	Кр-6 (шт 1750)	250	38	6AIII	250	5	8750	2187.5
		1500	37	6AIII	1500	3	5250	7875.0
	Отдельные позиции	4350	39	10AIII	4350	—	490	2131.5
		4420	40	12AIII	4420	—	528	2333.8
		50 2820 110 860 300 300 860	41	18AIII	4200	—	268	1125.6
		п.м.	42	8AIII	п.м.	—		16750.0
		760 390 150	43	8AIII	1300	—	160	208.0
		390 610 100 110 380 300	44	8AIII	1650	—	960	1584.0

1	2	3	4	5	6	7	8	9
Днище (шт-1)	Отдельные позиции	990 150 390	45	8AIII	1340	—	160	214.4
		320	46	8AIII	320	—	960	307.2
		6420	47	10AIII	6420	—	100	642.0
		6420	48	12AIII	6420	—	150	963.0
		1000 390 150	49	8AIII	1540	—	160	246.4
		350 150 390	50	8AIII	890	—	160	142.4
		760 150 390	51	8AIII	1270	—	160	208.0
		550 390 140	52	8AIII	1090	—	160	174.4
		730 240 240	53	8AIII	1210	—	2823	3415.8
		1370 150	54	10AIII	1910	—	1036	1978.8
		390 110 390 670 280 380 600	55	10AIII	1750	—	1036	1813.0
		5000	57	20AIII	5000	—	100	500.0
		1350 300 300	59	10AIII	1950	—	36	70.2
		1530 300 300	60	10AIII	2130	—	35	74.6
		1160 1530 1160	61	10AIII	3850	—	10	39.0
		1160 1350 1160	62	10AIII	3670	—	9	33.0
		1140 300 300	63	10AIII	1740	—	30	52.0
		1000 ÷ 3000	68	20AIII	lср 2000	—	32	64.0
		3850	10	20AIII	3850	—	8	30.8
		230 3000 2950 200 80 310 200	11	20AIII	6430	—	8	51.5
		п.м.	70	6AI	п.м.	—	—	500.0
		800÷2600 1440 230 200	69	20AIII	lср. 3570	—	40	143.5
		800÷2600 3000 230 200 800÷2600	72	20AIII	lср. 513.0	—	33	169.4
		800÷2600 1440 800÷2600	71	18AIII	lср 3840	—	40	152.8

Выборка арматуры

Горячекатаная арматурная сталь класса AIII ГОСТ 5781-61*	ф мм	6	8	10	12	16	18	20		Итого
	Вес кг	15250	10861	28645	33278	1097	29428	35126		153685
									Всего	15 85

Примечание:

Совместно с данным см. л.л. АС-14, 17, 18, 19.

Госстрой СССР СОЮЗВОДОКАНАЛПРОЕКТ г. Москва 1975 г.	Крайняя секция „А". Днище. Арматурный чертеж. Спецификация арматуры.	Типовой проект 902-2-264	
Аэротенки-смесители четырехкоридорные с разделительными коридора 9×5.2×15.0 из сборного железобетона.		Альбом I	
		Лист АС-20	

Гл. инж. пр. Чурков
Рук. группы Гарбуз
Исполнитель Посева
Проверил Цветкова

13945-01 27

Типовой проект

Лист АС-21

Инв. № Т-2313

Спецификация арматуры на 1 элемент

Наименование элемента и количество шт.	Марка сетки или каркаса	Эскиз	NN поз	ф мм	Длина в мм	Количество стержней в 1ой сетке или каркасе	Количество стержней в 1ом элементе	Общая длина в м	Выборка арматуры: На 1 элемент ф мм	На 1 элемент Общая длина м	На 1 элемент Вес кг	На все элементы Вес кг
1	2	3	4	5	6	7	8	9	10	11	12	13
Днище (шт.-1)	С-1 (шт.153)	9000	1	12АIII	9000	15	2295	20655.0	6АIII	58433.1	12972	12972
		2480	2	6АIII	2480	36	5508	13659.8	8АIII	23315.2	9210	9210
									10АIII	41251.9	25452	25452
	С-2 (шт.30)	2480	2	6АIII	2480	25	750	1860.0	12АIII	29931.0	26579	26579
		6220	3	12АIII	6220	15	450	2799.0	16АIII	590.2	933	933
									18АIII	5338.4	10677	10677
	С-3 (шт.16)	640, 700, 280, 200, 5440	4	20АIII	6340	14	224	1420.2	20АIII	17660.9	43622	43622
									Всего:			129445
		2260	5	6АIII	2260	24	384	867.8				
	С-5 (шт.61)	2480	2	6АIII	2480	16	976	2420.5				
		3840	8	20АIII	3840	15	915	513.6				
	С-6 (шт.16)	2260	5	6АIII	2260	22	352	795.5				
		5440	9	20АIII	5440	14	224	1218.6				
	С-7 (шт.14)	2260	5	6АIII	2260	16	224	506.2				
		3850	10	20АIII	3850	14	196	754.6				
	С-8 (шт.14)	2260	5	6АIII	2260	24	336	759.4				
		220, 3000, 2950, 250, 80, 310, 3000, 200	11	20АIII	6430	14	196	1260.3				
	С-9 (шт.30)	2480	2	6АIII	2480	18	540	1339.2				
		4530	12	20АIII	4530	15	450	2038.5				
	С-11 (шт.31)	2480	2	6АIII	2480	26	806	1998.9				
		6500	14	10АIII	6500	15	465	3022.5				
	С-12 (шт.152)	2480	2	6АIII	2480	36	5472	13570.6				
		9000	15	10АIII	9000	15	2280	20520.0				
	С-13 (шт.61)	2480, 220, 1440, 2950, 250, 80, 310, 3000, 200	2	6АIII	2480	18	1098	2723.0				
			16	20АIII	4870	15	915	4456.1				

Днище (шт.-1)																
С-14 (шт.31)	2480	2	6АIII	2480	18	558	1383.4									
	4480	17	20АIII	4480	15	465	2083.2									
С-15 (шт.30)	2480	2	6АIII	2480	31	930	2306.4									
	7680	18	20АIII	7680	15	450	3456.0									
С-16 (шт.31)	2480	2	6АIII	2480	28	868	2152.6									
	7030	56	10АIII	7030	15	455	3269.0									
КР-1 (шт.454)	1470	19	12АIII	1470	1	454	667.4									
	1390	20	18АIII	1390	1	454	631.1									
	240	21	8АIII	240	1	454	104.4									
	290	22	8АIII	290	1	454	127.1									
	330	23	8АIII	330	1	454	149.8									
	380	24	8АIII	380	1	454	172.5									
	410	73	8АIII	410	1	454	186.0									
КР-2 (шт.227)	1300	25	16АIII	1300	2	454	590.2									
	890	26	8АIII	890	1	227	202.0									
	910	27	8АIII	910	1	227	206.6									
	930	28	8АIII	930	1	227	211.1									
	950	29	8АIII	950	1	227	215.7									
КР-3 (шт.2456)	240	21	8АIII	240	1	2456	564.9									
	290	22	8АIII	290	1	2456	687.7									
	330	23	8АIII	330	1	2456	810.5									
	380	24	8АIII	380	1	2456	933.3									
	430	74	8АIII	430	1	2456	1052.0									
	1155	30	12АIII	1155	1	2456	2849.0									
	1045, 350	31	18АIII	1395	1	2456	3168.2									
КР-4 (шт.227)	890	26	8АIII	890	1	227	202.0									
	910	27	8АIII	910	1	227	206.6									
	930	28	8АIII	930	1	227	211.1									
	950	29	8АIII	950	1	227	215.7									
	1045, 350	31	18АIII	1395	2	454	585.7									
КР-5 (шт.5640)	745	32	10АIII	745	1	5640	4201.8									
	700, 140	33	10АIII	840	1	5640	4737.6									
	180	34	6АIII	180	1	5640	1015.2									
	190	35	6АIII	190	1	5640	1071.6									
	200	36	6АIII	200	1	5640	1128.0									
КР-6 (шт.1500)	250	38	6АIII	250	5	7500	1875.0									
	1500	37	6АIII	1500	3	4500	6750.0									

Днище (шт-1) Отдельные позиции.																
	4350	39	10АIII	4350	—	436	1896.6									
	4420	40	12АIII	4420	—	452	1997.8									
	50, 2820, 110, 140, 200, 300	41	18АIII	4200	—	227	953.4									
	п.м.	42	8АIII	п.м.	—	—	1280.0									
	760, 150, 390	43	8АIII	1300	—	136	176.8									
	390, 670, 180, 410, 380, 300, 200	44	8АIII	1650	—	816	1346.4									
	800, 150, 390	45	8АIII	1340	—	136	182.2									
	320	46	8АIII	320	—	816	261.1									
	6420	47	10АIII	6420	—	100	642.0									
	6420	48	12АIII	6420	—	150	963.0									
	1000, 390, 150	49	8АIII	1540	—	136	209.4									
	350, 150, 390	50	8АIII	890	—	136	121.0									
	760, 150, 390	51	8АIII	1300	—	136	176.8									
	550, 390, 150	52	8АIII	1090	—	136	148.2									
	730, 240, 240	53	8АIII	1210	—	2823	3472.3									
	390, 670, 200, 110, 380, 300, 200	55	10АIII	1750	—	1036	1813.0									
	п.м	70	6АIII	п.м.	—	—	250.0									
	2020	58	20АIII	2020	—	100	202.0									
	1350, 300, 300	59	10АIII	1950	—	36	70.2									
	1530, 300, 300	60	10АIII	2130	—	35	74.6									
	1530, 1160, 1160	61	10АIII	3850	—	10	39.0									
	1350, 1160, 1160	62	10АIII	3670	—	9	33.0									
	1140, 300, 300	63	10АIII	1740	—	30	52.0									
	350, 150, 350	66	10АIII	850	—	1036	880.6									
	1000 ÷ 3000	68	20АIII	lср. 2000	—	16	32.0									
	800 ÷ 1440, 230, 2600, 200	69	20АIII	lср. 3570	—	40	143.5									
	800 ÷ 3000, 230, 2600, 200	72	20АIII	lср. 5130	—	16	82.3									

Выборка арматуры

Горячекатаная арматурная сталь класса АIII ГОСТ 57-81-61*	ф мм	6	8	10	12	16	18	20		Итого
	Вес в кг.	12972	9210	25452	26579	933	10677	43622		129445
								Всего		129445

Примечание.

Совместно с данным см. л.л. АС-15, 17, 18, 19

Госстрой СССР СОЮЗВОДОКАНАЛПРОЕКТ г. Москва 1975 г.	Крайняя секция „Б". Днище. Арматурный чертеж. Спецификация арматуры.	Типовой проект 902-2-264	
Аэротенки - смесители четырехкоридорные с размерами коридора 9 х 5,2 х 150 из сборного железобетона.		Альбом I	
		Лист АС-21	

Нач. отдела	Андриянов	
Гл. инж. пр.	Чирков	
Рук. бригады	Горбуз	
Исполнитель	Лосева	
Проверил	Цветкова	

13945-01 28

Спецификация арматуры на 1 элемент / Выборка арматуры

Наименование элемента и колич. шт.	Марка сетки или каркаса	Эскиз	NN поз.	ф мм	Длина мм	Количество стержней в 1ой сетке или каркасе	Количество стержней в 1ом элементе	Общая длина, в м	На 1 элемент ф мм	На 1 элемент Общая длина м	На 1 элемент Вес, кг	На все эл-ты Вес, кг
1	2	3	4	5	6	7	8	9	10	11	12	13
Днище /шт.1/	С-1 (шт.122)	9000	1	12АIII	9000	15	1830	16470.0	6АIII	51946.3	12864	12864
		2480	2	6АIII	2480	36	4392	10882,2	8АIII	23152.3	9145	9145
									10АIII	45747.6	28226	28226
	С-2 (шт.30)	2480	2	6АIII	2480	25	750	1860.0	12АIII	23612,3	20968	20968
		6220	3	12АIII	6220	15	450	2799.0	16АIII	623.8	986	986
									18АIII	12024.7	24049	24049
	С-3 (шт.17)	640 100 280 200	4	20АIII	6340	14	238	1508.9	20АIII	13863.9	34244	34244
		5440								Итого		130482
		2260	5	6АIII	2260	24	408	922.1				
	С-4 (шт.61)	5000	6	18АIII	5000	15	915	4575.0				
		2480	2	6АIII	2480	20	1220	3025,6				
	С-6 (шт.17)	2260	5	6АIII	2260	22	374	845,2				
		5440	9	20АIII	5440	14	238	1294.7				
	С-7 (шт.15)	2260	5	6АIII	2260	16	240	542.4				
		3850	10	20АIII	3850	14	210	808,5				
	С-8 (шт.15)	2260	5	6АIII	2260	24	360	813.6				
		220 3000 2950 200 80 3000	11	20АIII	6430	14	210	1350.0				
	С-10 (шт.61)	2480	2	6АIII	2480	20	1220	3025,6				
		1660 1440 1660 1680 1680	13	18АIII	4800	15	915	4392.0				
	С-11 (шт.31)	2480	2	6АIII	2480	26	806	1998.9				
		6500	14	10АIII	6500	15	465	3022.5				
	С-12 (шт.152)	2480	2	6АIII	2480	36	5472	13570.6				
		9000	15	10АIII	9000	15	2280	20520.0				
	С-17 (шт.31)	2480	2	6АIII	2480	33	1023	2537.0				
		8380	56	10АIII	8380	15	465	3896,7				

1	2	3	4	5	6	7	8	9	10	11	12	13
Днище /шт.1/	С-18 (шт.30)	2480	2	6АIII	2480	22	660	1636.8				
		5530	7	20АIII	5530	15	450	2488.5				
	С-19 (шт.31)	2480	2	6АIII	2480	19	589	1460,7				
		4780	64	20АIII	4780	15	465	2222,7				
	С-20 (шт.30)	2480	2	6АIII	2480	32	960	2380.8				
		7980	65	20АIII	7980	15	450	3591.0				
	КР-1 (шт.480)	1470	19	12АIII	1470	1	480	705.2				
		1390	20	18АIII	1390	1	480	666.3				
		240	21	8АIII	240	1	480	110.4				
		290	22	8АIII	290	1	480	134.3				
		330	23	8АIII	330	1	480	158.4				
		380	24	8АIII	380	1	480	183.5				
		410	73	8АIII	410	1	480	192.0				
	КР-2 (шт.240)	1300	25	16АIII	1300	2	480	623.8				
		890	26	8АIII	890	1	240	214.3				
		910	27	8АIII	910	1	240	218.2				
		930	28	8АIII	930	1	240	223.3				
		950	29	8АIII	950	1	240	228.0				
	КР-3 (шт.480)	240	21	8АIII	240	1	480	110.4				
		290	22	8АIII	290	1	480	134.3				
		330	23	8АIII	330	1	480	158.4				
		380	24	8АIII	380	1	480	183.5				
		430	74	8АIII	430	1	480	206.0				
		1155	30	12АIII	1155	1	480	553.5				
		1045 35	31	18АIII	1395	1	480	615.3				
	КР-4 (шт.240)	890	26	8АIII	890	1	240	214.3				
		910	27	8АIII	910	1	240	218.2				
		930	28	8АIII	930	1	240	223.3				
		950	29	8АIII	950	1	240	228.0				
		1045 35	31	18АIII	1395	2	480	615.3				
	КР-5 (шт.5640)	745	32	10АIII	745	1	5640	4173.6				
		700 140	33	10АIII	840	1	5640	4737.6				
		180	34	6АIII	180	1	5640	1015.2				
		190	35	6АIII	190	1	5640	1071.6				
		200	36	6АIII	200	1	5640	1128.0				
	КР-6 (шт.1560)	250	38	6АIII	250	5	7800	1950.0				
		1500	37	6АIII	1500	3	4680	7020.0				

1	2	3	4	5	6	7	8	9	10	11	12	29
Днище /шт.1/	Отдельные позиции	4350	39	8АIII	4350	—	460	2001.0				
		4420	40	12АIII	4420	—	480	2121.6				
		50 2820 310 300 300	41	18АIII	4200	—	240	1008.0				
		п.м	42	8АIII	п.м.	—	—	14000.0				
		760 390 150	43	8АIII	1300	—	145	188.5				
		390 100 110 670 330	44	8АIII	1650	—	870	1435.5				
		800 150 890	45	8АIII	1340	—	145	194.3				
		820	46	8АIII	820	—	870	278.4				
		6420	47	10АIII	6420	—	100	642.0				
		6420	48	12АIII	6420	—	150	963.0				
		1000 390 150	49	8АIII	1540	—	145	223.3				
		850 150 390	50	8АIII	890	—	145	129.1				
		760 150 390	51	8АIII	1300	—	145	188.5				
		550 390 150	52	8АIII	1090	—	145	158.1				
		730 240 240	53	8АIII	1210	—	2823	3415,8				
		1370 390 150	54	10АIII	1910	—	1036	1978,8				
		390 200 110 670 330	55	10АIII	1750	—	2072	3626,0				
		п.м	70	6АIII	п.м	—	—	250,0				
		3160	67	20АIII	3160	—	100	316.0				
		1350 300 300	59	10АIII	1950	—	36	70,2				
		1530 300 300	60	10АIII	2130	—	35	74.6				
		1530 1160 1160	61	10АIII	3850	—	10	39.0				
		1350 1160 1160	62	10АIII	3670	—	9	33.0				
		1140 300 300	63	10АIII	1740	—	30	52.0				
		350 150 350	66	10АIII	850	—	1036	880.6				
		3850	10	20АIII	3850	—	8	30.8				
		220 3000 2950 300 80 3000	11	20АIII	6430	—	8	51.4				
		1000 ÷ 3000	68	20АIII	$l_{ср.}$ 2000	—	16	32.0				
		800÷ 1440 2600 2600 800÷	71	18АIII	$l_{ср.}$ 3840	—	40	152.8				
		800÷ 3000 230 2600 230	72	20АIII	$l_{ср.}$ 5130	—	33	169.4				

Выборка арматуры

Горячекатаная арматурная сталь класса АIII ГОСТ 5781-61*	ф мм	6	8	10	12	16	18	20		Итого:
	Вес кг	12864	9145	28226	20968	986	24049	34244		130482
									Всего	130482

Примечание: совместно с данным см. л.л. АС-16, 17, 18, 19.

Госстрой СССР СОЮЗВОДОКАНАЛПРОЕКТ г. Москва 1975 г.	Средние секции „В" и „Г". Днище. Арматурный чертеж. Спецификация арматуры.	Типовой проект 902-2-264 Альбом I
Аэротенки-смесители четырехкоридорные с размерами коридора 9×5.2×150 из сборного железобетона.		Лист АС-22

Гл. инж. пр.	Чурков	
Рук. группы	Горбуз	
Исполнитель	Москва	
Проверил	Цветкова	

Инв. N: Т-2313

Лист АС-22

13945-01 29

Типовой проект

Лист АС-23

Инв. № Т-2313

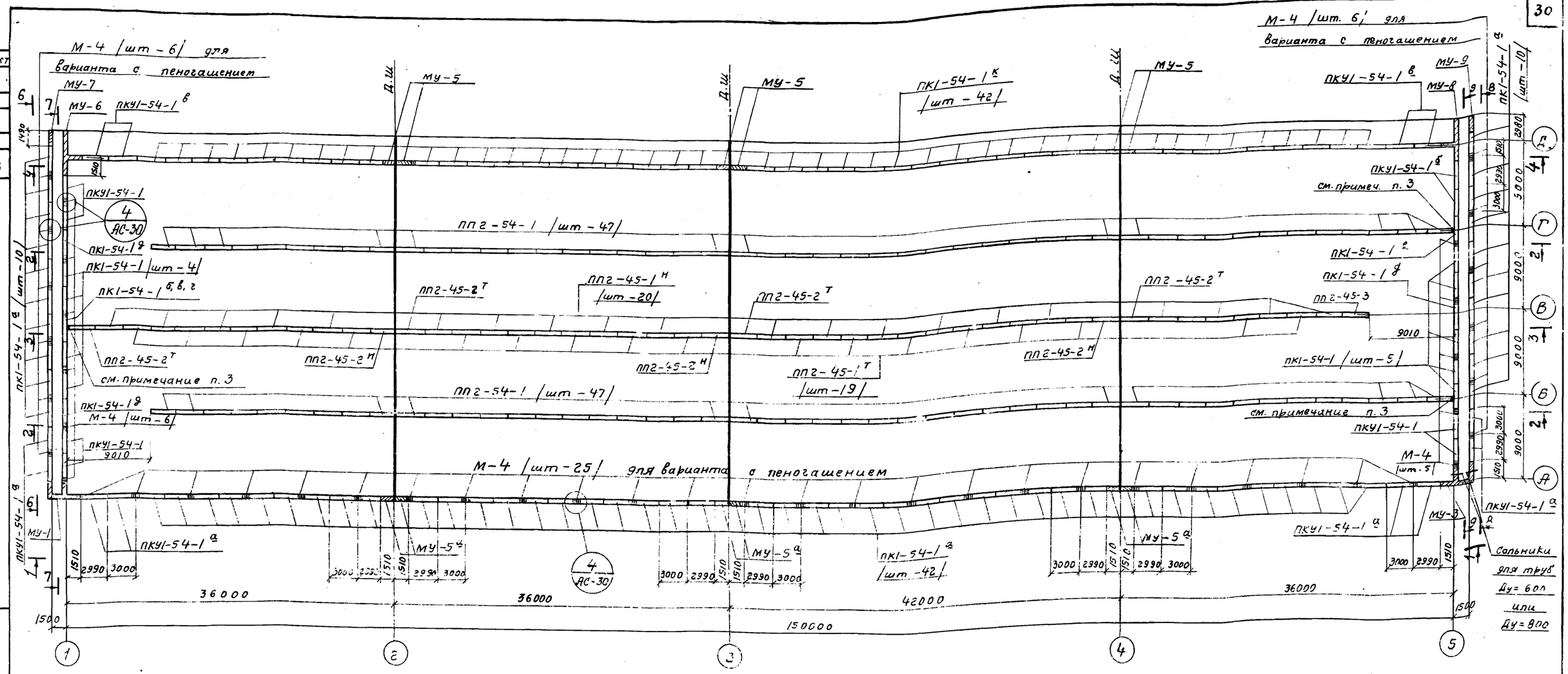

План

Выборка сборных и монолитных железобетонных элементов

Наим. эл-та	Марка элемента	К-во шт	Вес 1го эл-та т	Стандарт или лист проекта альбома II	Примеч.
1	2	3	4	5	6
Стеновые панели	ПК1-54-1	9	9,38	серия 3.900-2 в.2	
	ПК1-54-1 а	62	9,38	серия 3.900-2 в.2 и проект п. АС-1	
	ПК1-54-1 б	1	8,85	Проект л. АС-1	для лотка 900 х 1200
	ПК1-54-1 в	1	8,65		для лотка 1300 х 1200
	ПК1-54-1 г	1	8,48		для лотка 1600 х 1200
	ПК1-54-1 д	3	9,38	серия 3.900-2 в.2 и проект п. АС-1	
	ПК1-54-1 е	1	9,13	Проект л. АС-1	
	ПК1-54-1 к	42	9,38	серия 3.900-2 в.2 и проект п. АС-1	
	ПКУ1-54-1	6	9,38	серия 3.900-2 в.7	
	ПКУ1-54-1 а	8	9,38	серия 3.900-2 в.7 и проект п. АС-1	
	ПКУ1-54-1 б	2	8,28	Проект л. АС-1	
	ПКУ1-54-1 в	4	9,38	серия 3.900-2 в.7 и проект п. АС-1	

1	2	3	4	5	6
Перегородочные панели	ПП2-45-1 т	19	6,08	Проект л. АС-5	
	ПП2-45-1 н	20	6,08		
	ПП2-45-2 т	4	6,08		
	ПП2-45-2 н	3	6,08		
	ПП2-45-3	1	6,08		
	ПП2-54-1	94	7,45		
Монолитные участки	МУ-1	1		Проект л. АС-32	Альбом I
	МУ-3	1	—		— " —
	МУ-5, 5 а	3+3	—	л. АС-34	— " —
	МУ-6	1	—	Проект л. АС-33	— " —
	МУ-7	1	—		— " —
	МУ-8	1	—		— " —
	МУ-9	1	—		— " —

Выборка закладных деталей

Марка эл-та	Марка закладной детали	К-во шт.	Общий вес кг	№ листа проекта
Стыки (вариант без пеногашения)	М-4	11	38,5	АС-65
Стыки (вариант с пеногашением)	М-4	48	168,0	АС-65

Примечания:

1. Компоновочные чертежи см. л.л. АС-6, 7, 8.
2. Совместно с данным см. л.л. АС-27 ÷ 30.
3. Шов 10 мм зачеканить асбестоцементным раствором (см. оси 1 и 5)

Госстрой СССР
СОЮЗСЕЛЬКОНСТАЛЬПРОЕКТ
г. Москва 1975г

Аэротенки – смесители четырехкоридорные с размерами коридора 9х5,2х15м из сборного железобетона.

Крайняя секция „А"

Монтажный чертеж стен и перегородок. План.

Типовой проект 902-2-264

Альбом I

Лист АС-23

Нач. отдела	Ст. инж. пр.	Рук. группы	Исполнитель	Проверил
Андрушкин	Чирков	Гарбуз	Цветкова	Воробьева

13945-01 30

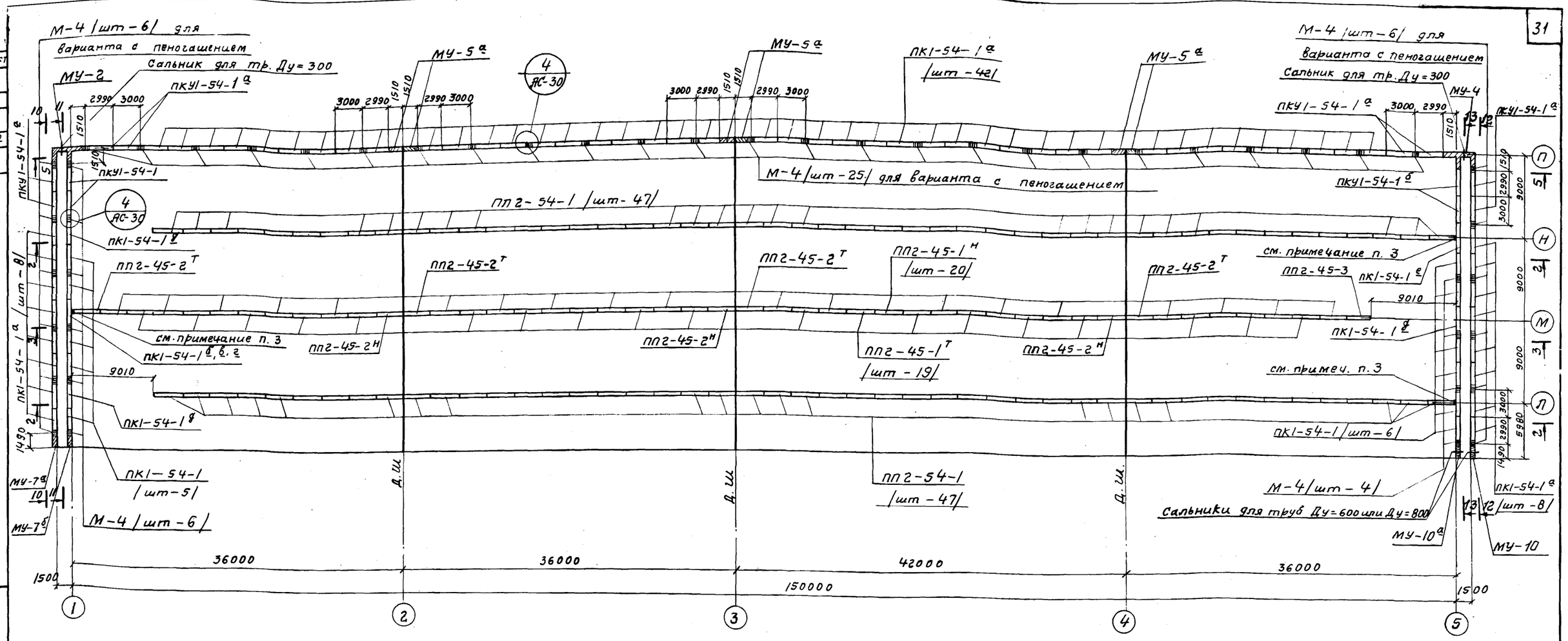

План

Выборка сборных и монолитных железобетонных элементов

Наим. эл-та	Марка элемента	К-во шт	Вес 1го эл-та т	стандарт или лист проекта альбома II	Примеч.
1	2	3	4	5	6
Стеновые панели	ПК1-54-1	11	9,38	серия 3.900-2 в.2	
	ПК1-54-1а	58	9,38	серия 3.900-2 в.2 и проект л.АС-1	
	ПК1-54-1б	1	8,85	Проект л.АС-1	для лотка 900 x 1200
	ПК1-54-1в	1	8,65		для лотка 1300 x 1200
	ПК1-54-1г	1	8,48		для лотка 1600 x 1200
	ПК1-54-1д	3	9,38	серия 3.900-2 в.2 и проект л.АС-1	
	ПК1-54-1е	1	9,13	Проект л.АС-1	
	ПКУ1-54-1	2	9,38	серия 3.900-2 в.7	
	ПКУ1-54-1а	8	9,38	серия 3.900-2 в.7 и проект л.АС-1	
	ПКУ1-54-1б	2	8,28	Проект л.АС-1	

1	2	3	4	5	6
Перегородочные панели	ПП2-45-1т	19	6,08	Проект л.АС-5	
	ПП2-45-1н	20	6,08		
	ПП2-45-2т	4	6,08		
	ПП2-45-2н	3	6,08		
	ПП2-45-3	1	6,08		
	ПП2-54-1	94	7,45		
Монолитные участки	МУ-2	1	—	Проект л.АС-32	Альбом I
	МУ-4	1	—		—"—
	МУ-5а	3	—	л.АС-34	—"—
	МУ-7а	1	—	Проект л.АС-33	—"—
	МУ-7б	1	—		—"—
	МУ-10	1	—		—"—
	МУ-10а	1	—		—"—

Выборка закладных деталей

Марка эл-та	Марка закладной детали	К-во шт.	Общий вес кг	№ листа проекта
Стыки (вариант без пеногашения)	М-4	10	35,0	АС-65
Стыки (вариант с пеногашением)	М-4	47	164,5	АС-65

Примечания:

1. Компоновочные чертежи см. л.л. АС-6,7,8.
2. Совместно с данным см. л.л. АС-27÷30.
3. Шов 10 мм зачеканить асбестоцементным раствором (см. оси 1 и 5).

Госстрой СССР СОЮЗВОДОКАНАЛПРОЕКТ г. Москва 1975 г.	Крайняя секция „Б". Монтажный чертеж стен и перегородок. План.	Типовой проект 902-2-264	
Аэротенки - смесители четырехкоридорные с размерами коридора 9x5,2x150 из сборного железобетона		Альбом I	
		Лист АС-24	

Рук. группы Гордуз; Исполнитель Цветкова; Проверил Воробьева

13945-01 31

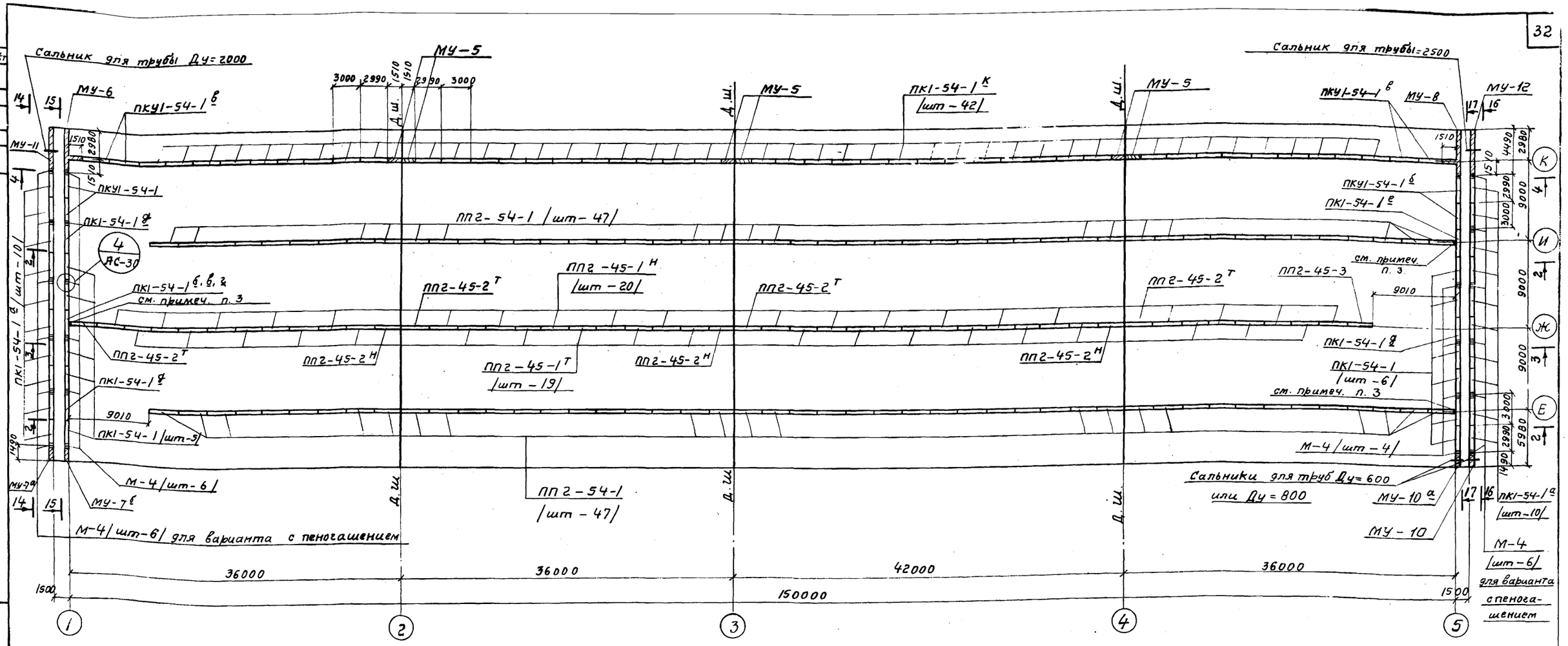

План

Выборка сборных и монолитных железобетонных элементов

Наим. эл-та	Марка элемента	К-во шт	Вес 1го эл-та т	Стандарт или лист проекта альбома II	Примеч.
1	2	3	4	5	6
Стеновые панели	ПК1-54-1	11	9,38	Серия 3.900-2 в.2	
	ПК1-54-1 а	20	9,38	Серия 3.900-2 в.2 и проект л. АС-1	
	ПК1-54-1 б	1	8,85	Проект л. АС-1	для лотка 900 х 1200
	ПК1-54-1 в	1	8,65		для лотка 1300 х 1200
	ПК1-54-1 с	1	8,48		для лотка 1600 х 1200
	ПК1-54-1 д	3	9,38	Серия 3.900-2 в.2 и проект л. АС-1	
	ПК1-54-1 е	1	9,13	Проект л. АС-1	
	ПК1-54-1 к	42	9,38	Серия 3.900-2 в.2 и проект л. АС-1	
	ПКУ1-54-1	2	9,38	Серия 3.900-2 в.7	
	ПКУ1-54-1 б	2	8,28	Проект л. АС-1	
	ПКУ1-54-1 в	4	9,38	Серия 3.900-2 в.7 и проект л. АС-1	

1	2	3	4	5	6
Перегородочные панели	ПП2-45-1 т	19	6,08	Проект л. АС-5	
	ПП2-45-1 н	20	6,08		
	ПП2-45-2 т	4	6,08		
	ПП2-45-2 н	3	6,08		
	ПП2-45-3	1	6,08		
	ПП2-54-1	94	7,45		
Монолитные участки	МУ-5	3		Проект л. АС-34	Альбом I
	МУ-6	1	—	Проект л. АС-33	—"—
	МУ-7 а	1	—		—"—
	МУ-7 б	1	—		—"—
	МУ-8	1	—		—"—
	МУ-10	1	—		—"—
	МУ-10 а	1	—		—"—
	МУ-11	1	—	Проект л. АС-34	—"—
	МУ-12	1	—		—"—

Выборка закладных деталей

Марка эл-та	Марка закладной детали	К-во шт	Общий вес кг	N листа проекта
Стыки (вариант без пеногашения)	М-4	10	35,0	АС-65
Стыки (вариант с пеногашением)	М-4	22	77,0	АС-65

Примечания:

1. Компоновочные чертежи см. л.л. АС-6, 7, 8.
2. Совместно с данным см. л.л. АС-27 ÷ 30.
3. Шов 10 мм зачеканить асбестоцементным раствором (см. оси 1 и 5).

Госстрой СССР СОЮЗВОДОКАНАЛПРОЕКТ г. Москва 1975 г. Аэротенки-смесители четырехкоридорные с размерами коридора 9х5,2х150 из сборного железобетона.	Средняя секция „В". Монтажный чертеж стен и перегородок. План.	Типовой проект 902-2-264 Альбом I Лист АС-25

Типовой проект
Лист АС-25
Инв. № Т-2313

Нач. отдела Андриянов
Гл. инж. пр. Чарков
Рук. группы Гарбуз
Исполнитель Цветкова
Проверил Воробьева

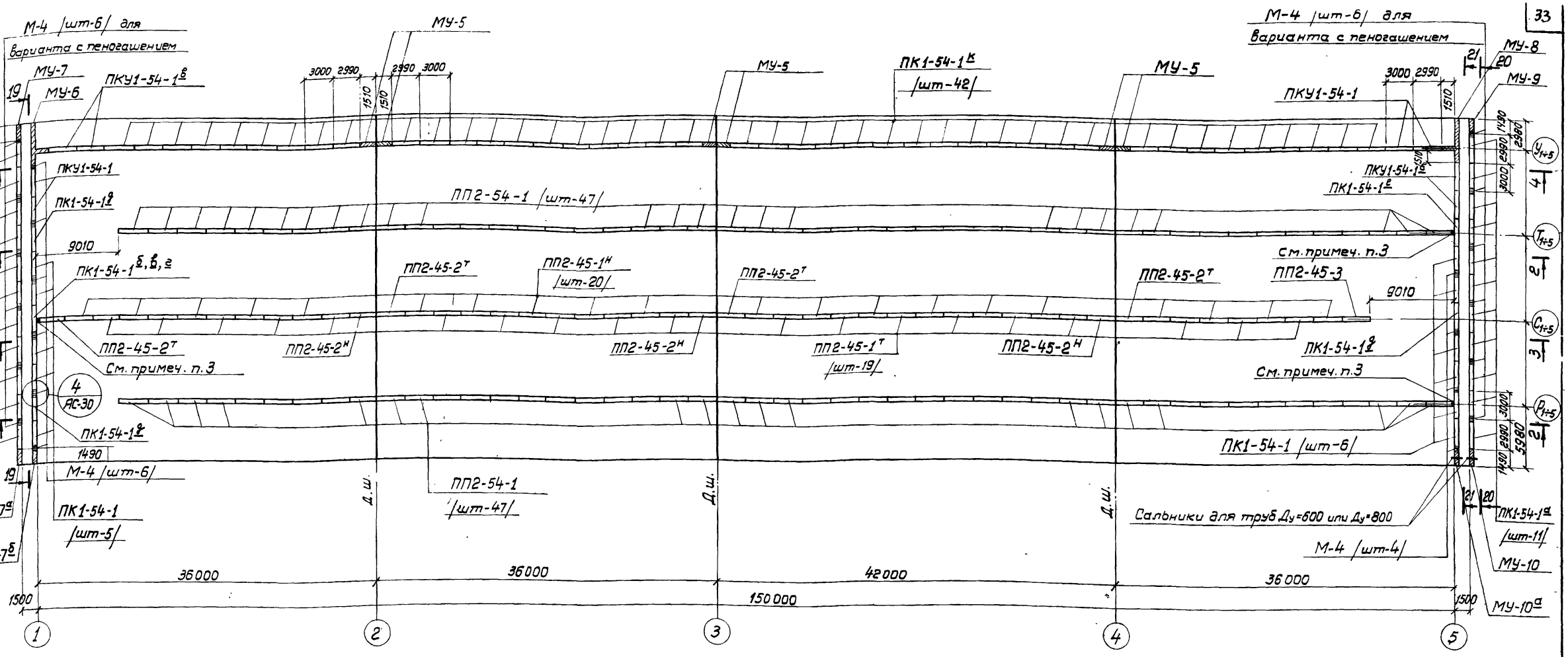

План

Выборка сборных и монолитных железобетонных элементов

Наим. эл-та	Марка элемента	К-во шт	Вес 1 эл-та т	Стандарт или лист проекта альбома II	Примеч.
1	2	3	4	5	6
Стеновые панели	ПК1-54-1	11	9.38	серия 3.900-2 в.2	
	ПК1-54-1а	22	9.38	серия 3.900-2 в.2 и проект л. АС-1	
	ПК1-54-1б	1	8.85	Проект л. АС-1	для лотка 900×1200
	ПК1-54-1в	1	8.65		для лотка 1300×1200
	ПК1-54-1г	1	8.48		для лотка 1600×1200
	ПК1-54-1д	3	9.38	серия 3.900-2 в.2 и проект л. АС-1	
	ПК1-54-1е	1	9.13	Проект л. АС-1	
	ПК1-54-1к	42	9.38	серия 3.900-2 в.2 и проект л. АС-1	
	ПКУ1-54-1	2	9.38	серия 3.900-2 в.7	
	ПКУ1-54-1б	2	8.28	Проект л. АС-1	
	ПКУ1-54-1в	4	9.38	серия 3.900-2 в.7 и проект л. АС-1	

1	2	3	4	5	6
	ПП2-45-1т	19	6.08	Проект л. АС-5	
	ПП2-45-1н	20	6.08		
	ПП2-45-2т	4	6.08		
	ПП2-45-2н	3	6.08		
	ПП2-45-3	1	6.08		
	ПП2-54-1	94	7.45		
Монолитные участки	МУ-5	3		Проект л. АС-34	Альбом I
	МУ-6	1	—	Проект л. АС-33	—"—
	МУ-7	1	—		—"—
	МУ-7а	1	—		—"—
	МУ-7б	1	—		—"—
	МУ-8	1	—		—"—
	МУ-9	1	—		—"—
	МУ-10	1	—		—"—
	МУ-10а	1	—		—"—

Выборка закладных деталей

Марка эл-та	Марка закладной детали	К-во шт	Общий вес кг	№ листа проекта
Стыки (вариант без пеногашения)	М-4	10	35.0	АС-65
Стыки (вариант с пеногашением)	М-4	22	77.0	АС-65

Примечания:

1. Компоновочные чертежи см. л.л. АС-6,7,8.
2. Совместно с данным см. л.л. АС-27÷30.
3. Шов 10 мм заделать асбестоцементным раствором (см. оси 1 и 5).

Госстрой СССР СОЮЗВОДОКАНАЛПРОЕКТ г. Москва 1975 г. Аэротенки-смесители четырехкоридорные с размерами коридора 9×5.2×150 из сборного железобетона	Средняя секция „Г" Монтажный чертеж стен и перегородок. План	Типовой проект 902-2-264	
		Альбом I	
		Лист АС-26	

Гл. инж. пр-та Чирков
Рук. группы Гарбуз
Исполнитель Цветкова
Проверил Воробьева

13945-01 33

Типовой проект

Лист АС-27

Инв. № Т-2313

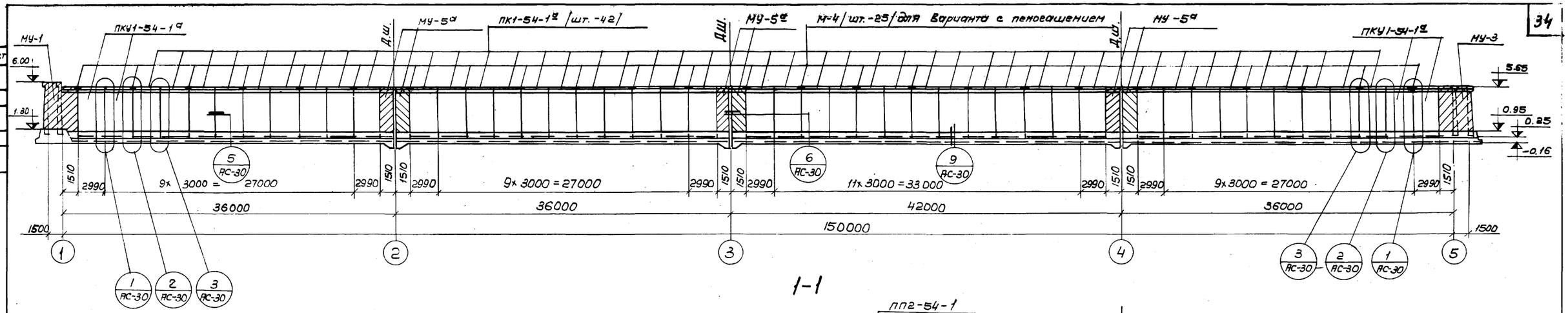

1-1

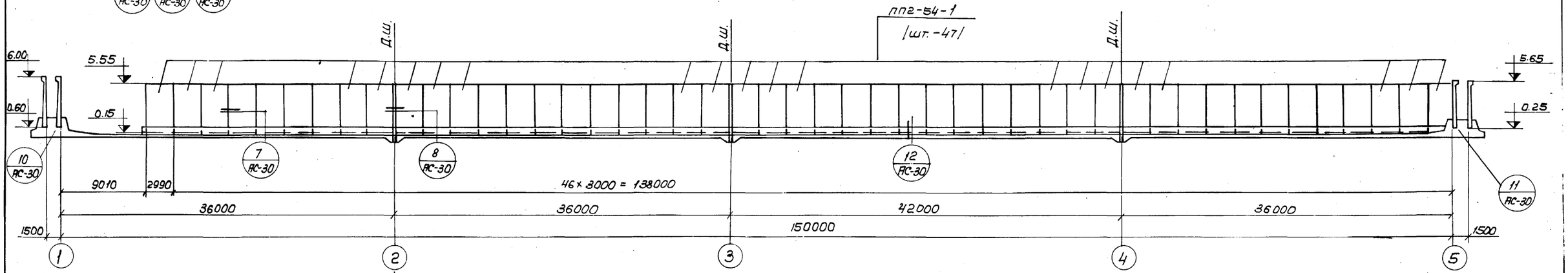

2-2

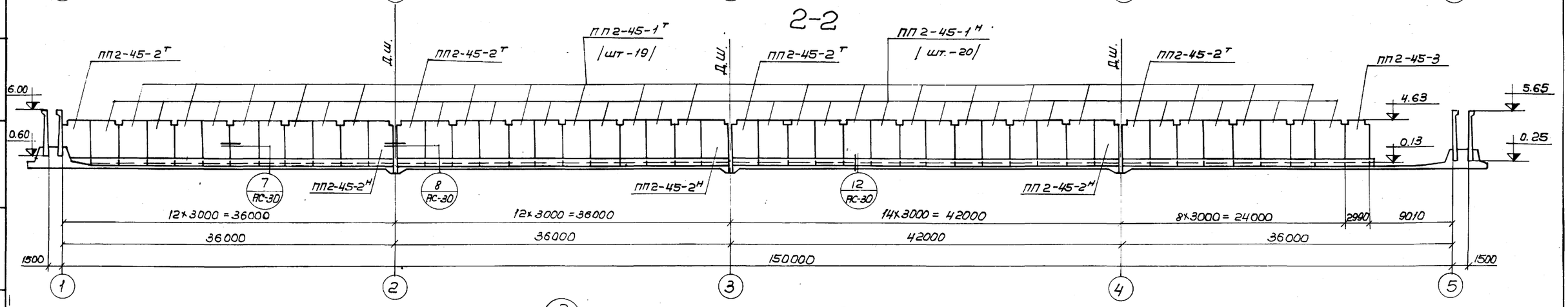

3-3

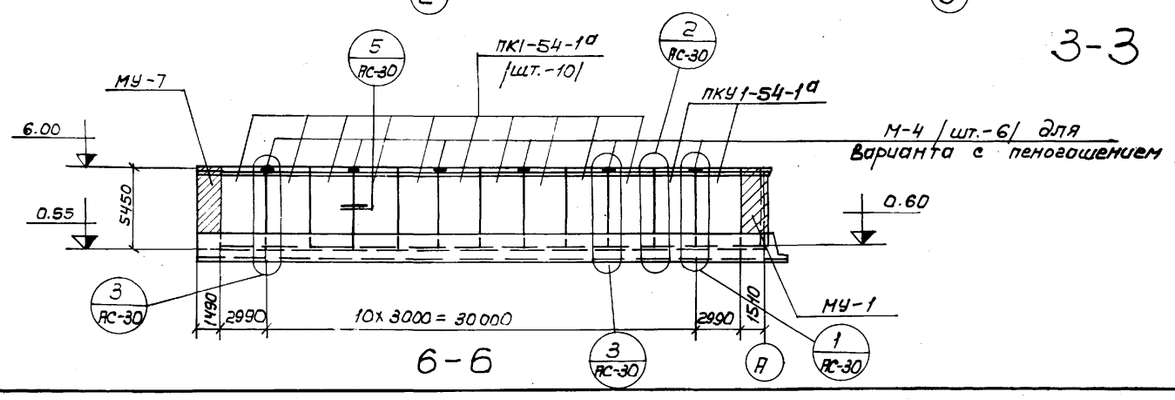

6-6

Примечания:

1. Планы см. л.л. АС-23 ÷ 26
2. Узлы, детали см. л. АС-30

Госстрой СССР СОЮЗВОДОКАНАЛПРОЕКТ г. Москва 1975 г. Аэротенки-смесители четырехкоридорные с размерами коридора 9x52x150 из сборного железобетона.	Монтажный чертеж стен и перегородок Виды 1-1 ÷ 3-3, 6-6	Типовой проект 902-2-264 Альбом I	
		Лист АС-27	

Нач. отдела	Андрианов	
Гл. инж. пр.	Чирков	
Рук. группы	Гарбуз	
Исполнитель	Цветкова	
Проверил	Воробьева	

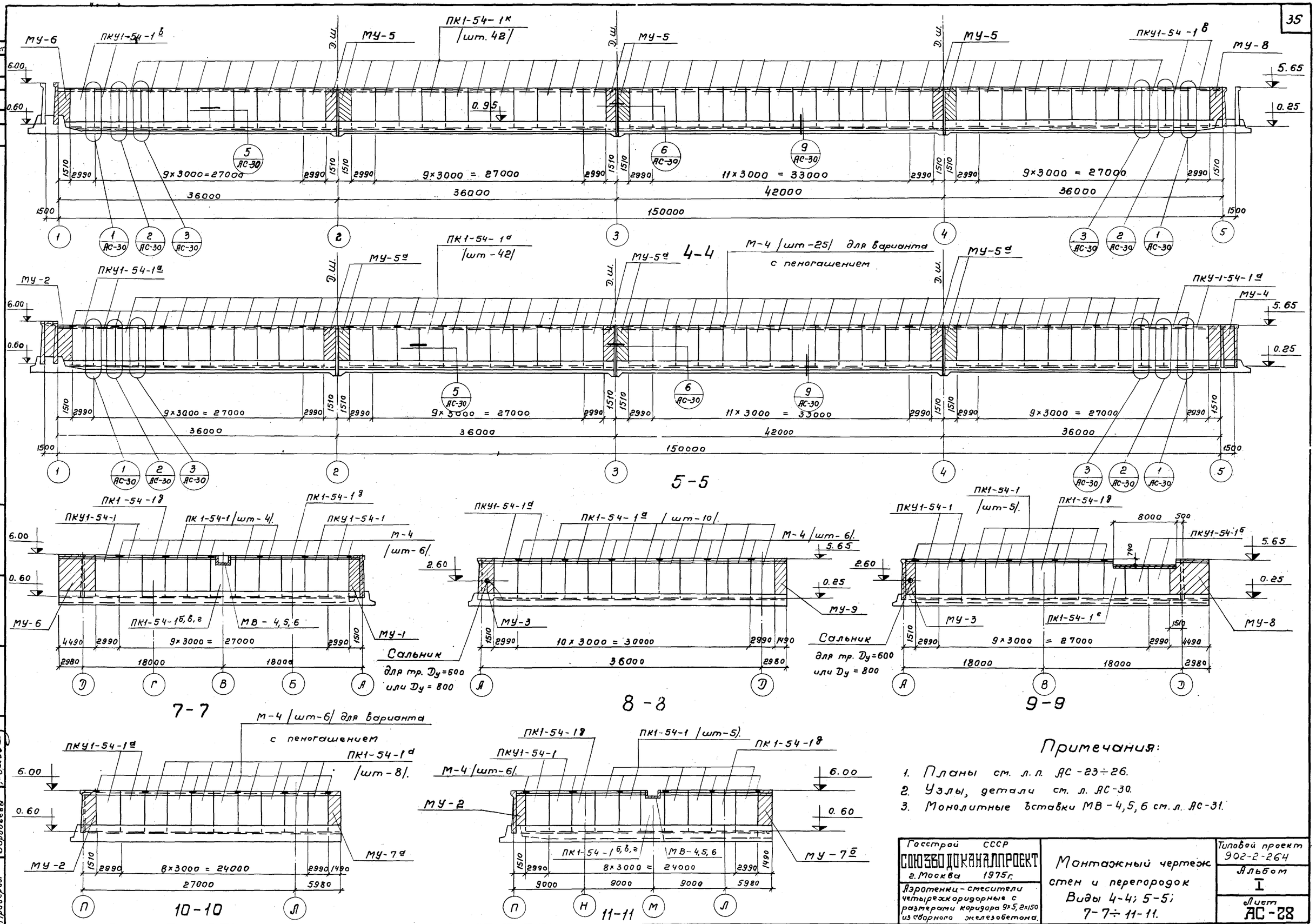

Примечания:

1. Планы см. л.л. АС-23÷26.
2. Узлы, детали см. л. АС-30.
3. Монолитные вставки МВ-4,5,6 см. л. АС-31.

Госстрой СССР СОЮЗВОДОКАНАЛПРОЕКТ г. Москва 1975г.	Монтажный чертеж стен и перегородок Виды 4-4; 5-5; 7-7÷11-11.	Типовой проект 902-2-264	
Аэротенки-смесители четырехкоридорные с размерами коридора 9×5, 2×150 из сборного железобетона.		Альбом I	
		Лист АС-28	

Типовой проект		
Лист АС-28		
Инв. № Т-2313		
Нач. отдела	Андрианов	
Гл. инж. пр-та	Чирков	
Рук. группы	Гарбуз	
Исполнитель	Цветкова	
Проверил	Воробьева	

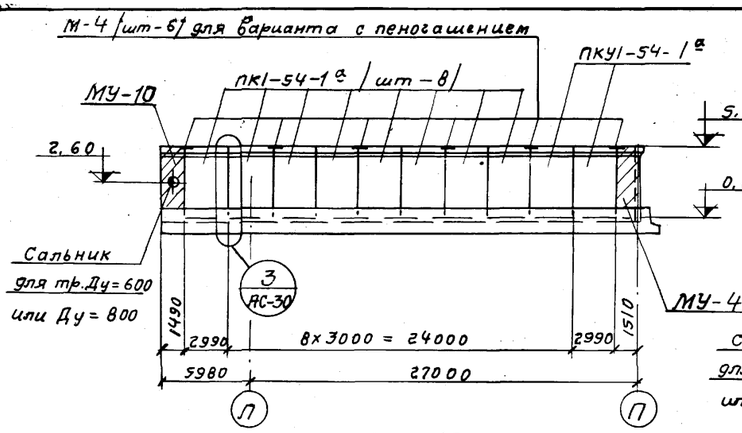

12 - 12

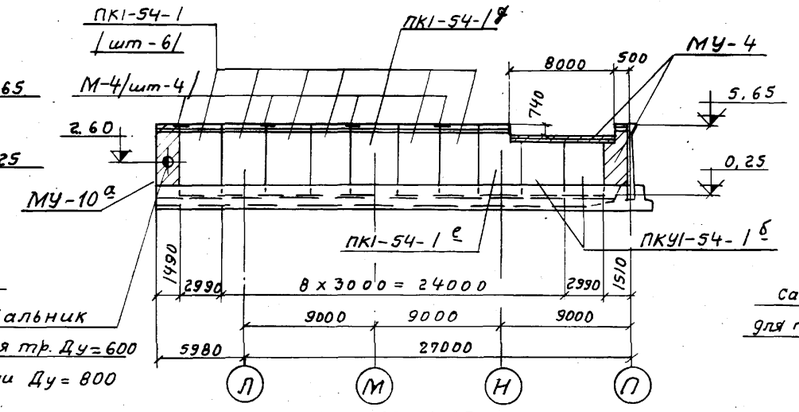

13 - 13

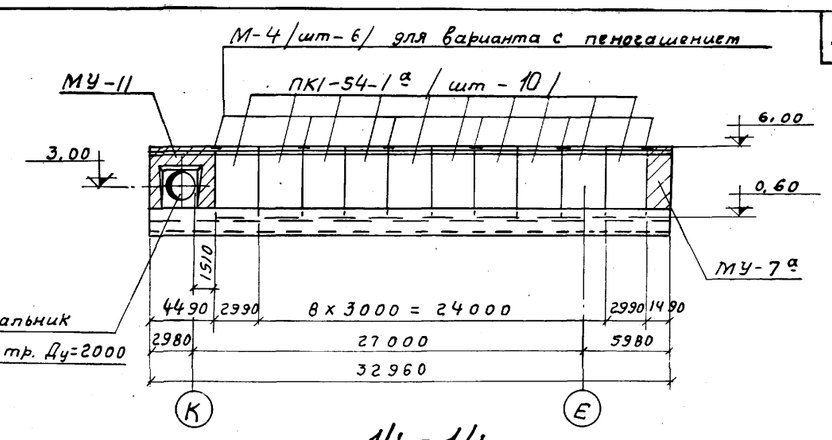

14 - 14

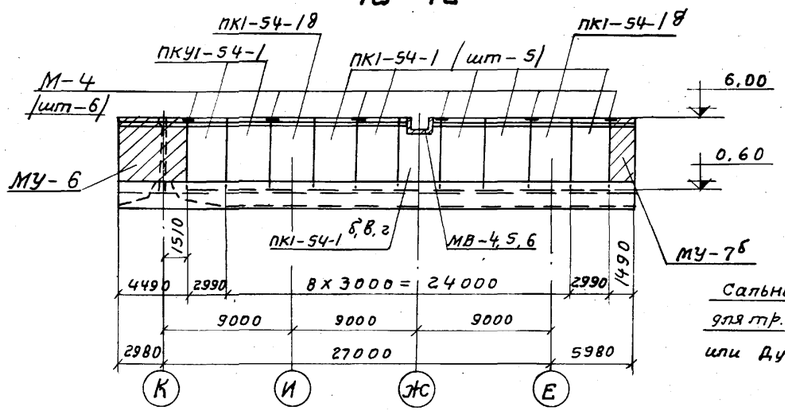

15 - 15

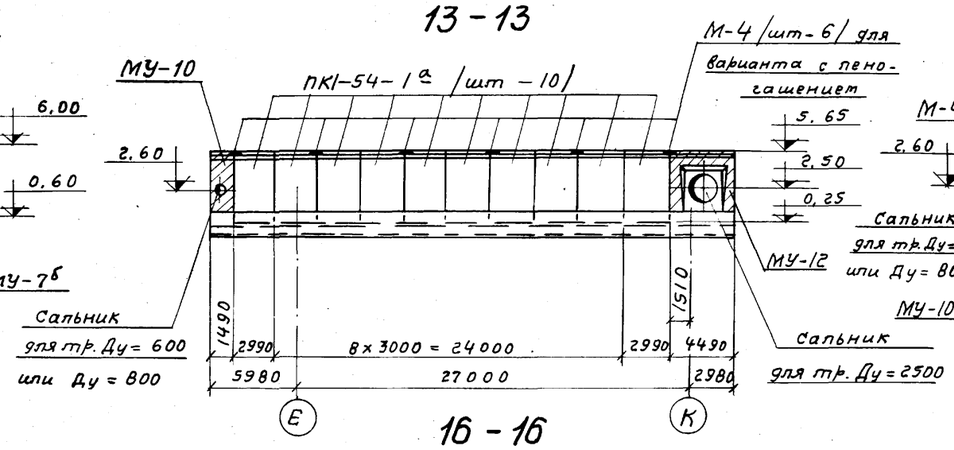

16 - 16

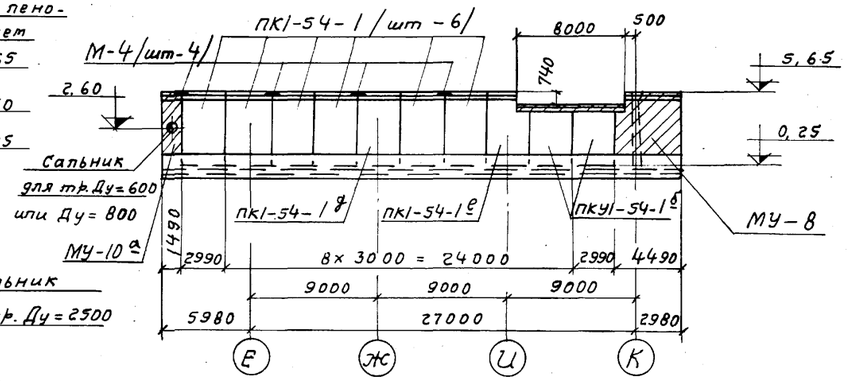

17 - 17

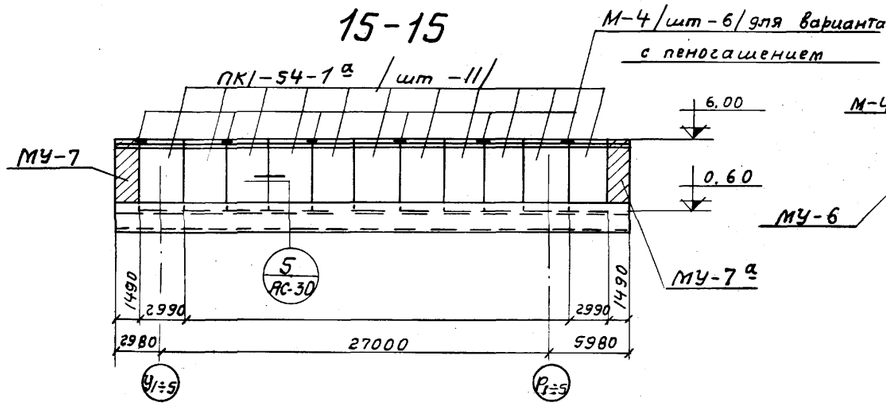

18 - 18

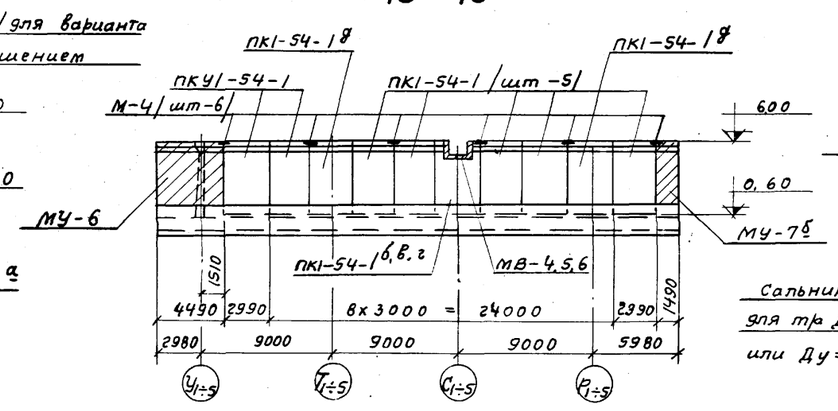

19 - 19

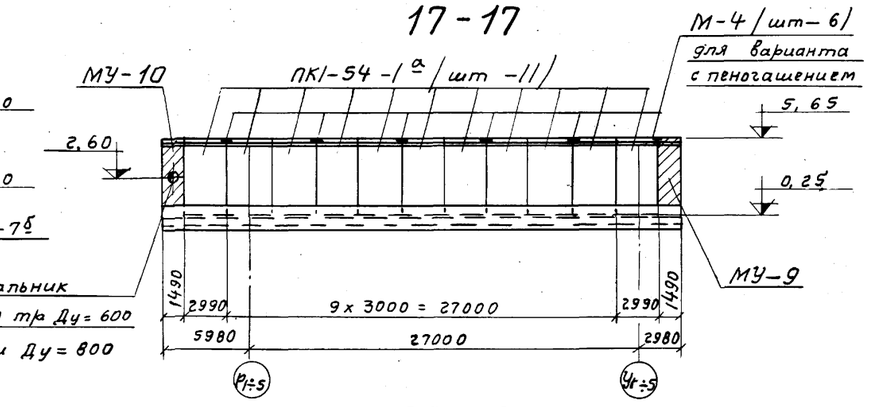

20 - 20

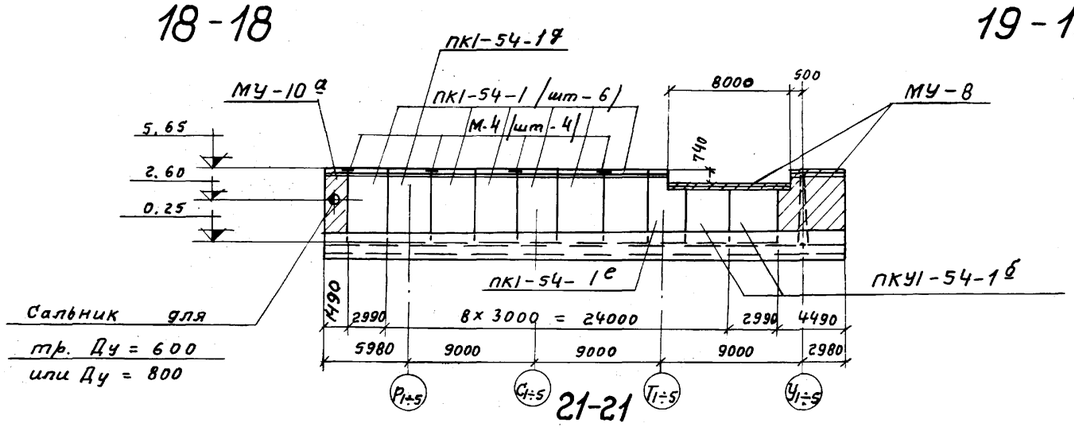

21-21

Примечания:

1. Планы см. л.л. АС-23 ÷ 26.
2. Узлы, детали см. л.л. АС-30.
3. Монолитные вставки МВ-4,5,6 см. л. АС-31.

Госстрой СССР СОЮЗВОДОКАНАЛПРОЕКТ г. Москва 1975г	Монтажный чертеж стен и перегородок. Виды 12-12 ÷ 21-21.	Типовой проект 902-2-264	
Аэротенки-смесители четырехкоридорные с размерами коридора 9х5,2 х150 из сборного железобетона.		Альбом I	
		Лист АС-29	

Нач. отдела	Андрианов	
Гл. инж. пр.	Чирков	
Рук. группы	Гарбуз	
Исполнитель	Цветкова	
Проверил	Дорофеева	

Типовой проект
Лист АС-29
Инв. № Т-2313

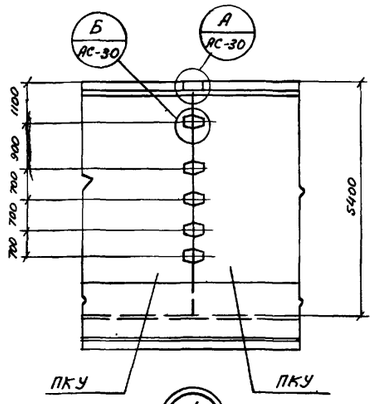

1 АС-27÷29

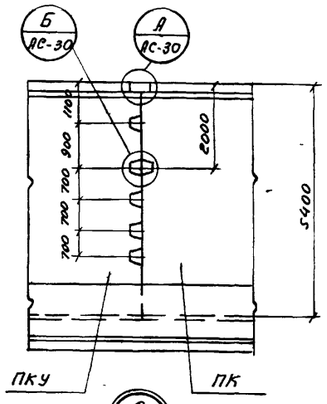

2 АС-27÷29

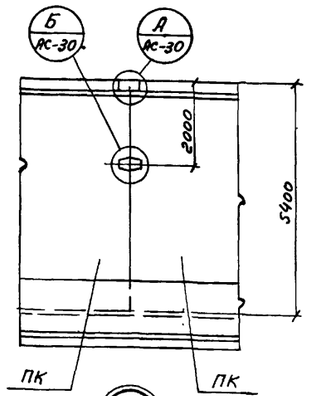

3 АС-27÷29

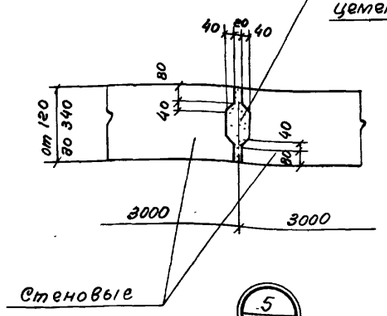

5 АС-27÷29

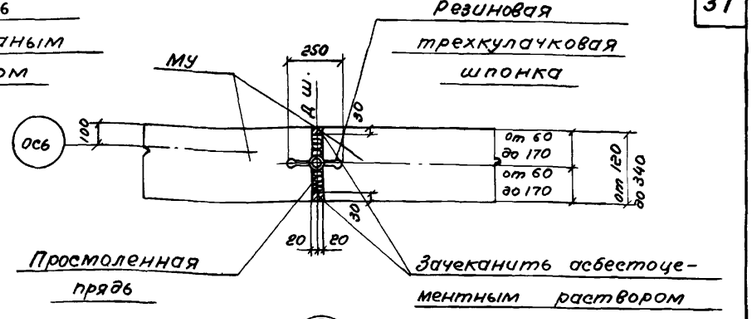

6 АС-27÷29

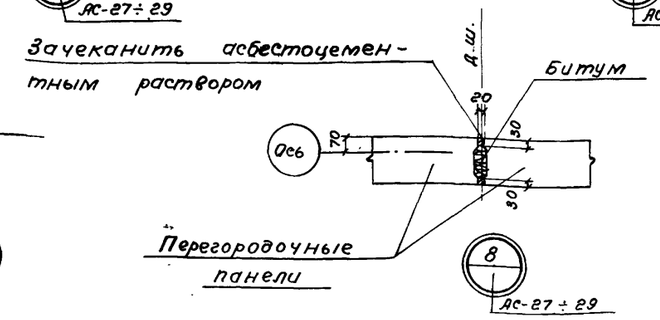

8 АС-27÷29

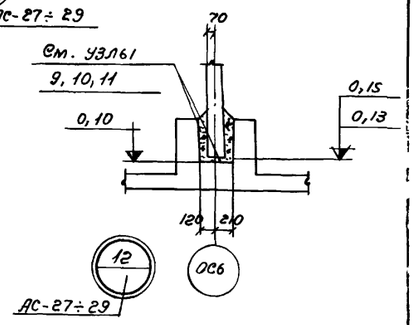

12 АС-27÷29

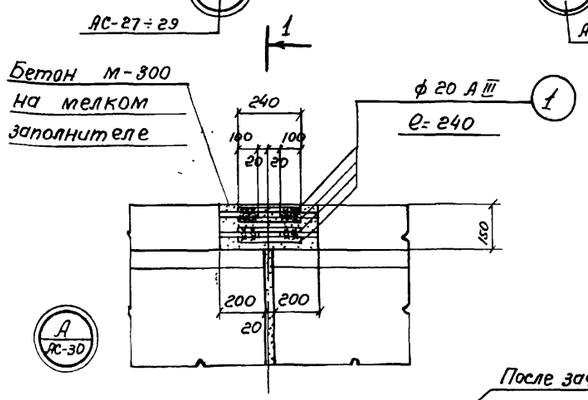

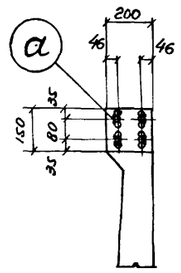

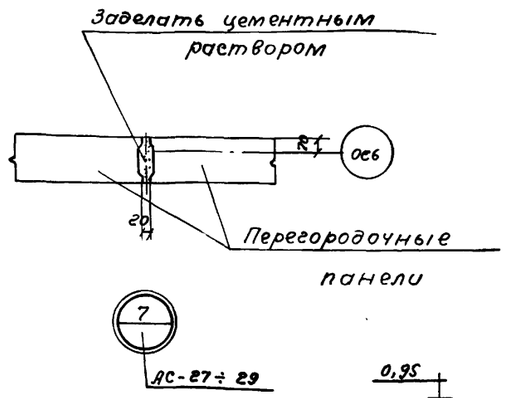

7 АС-27÷29

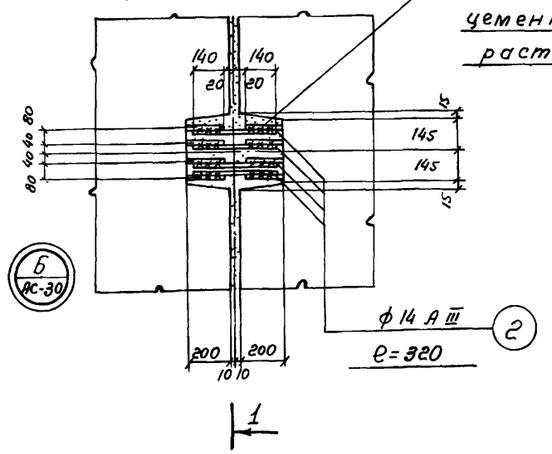

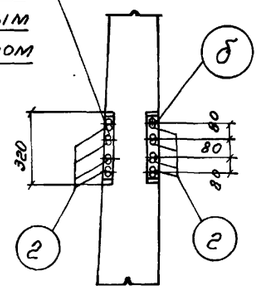

1 - 1

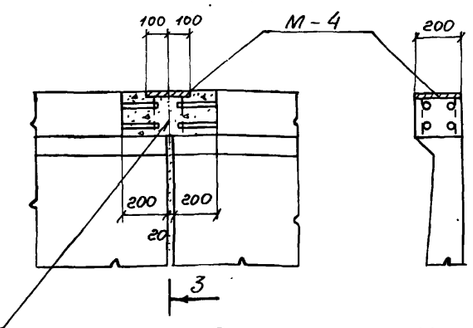

2 - 2

3 - 3

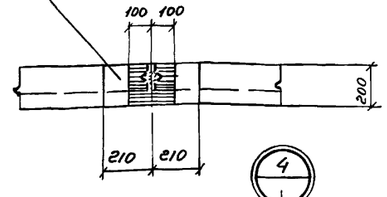

4 АС-23÷26

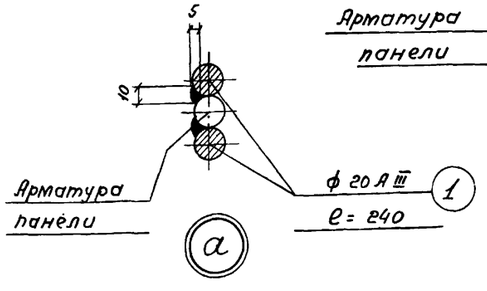

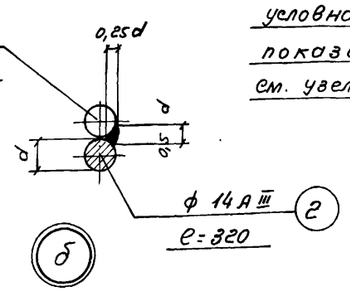

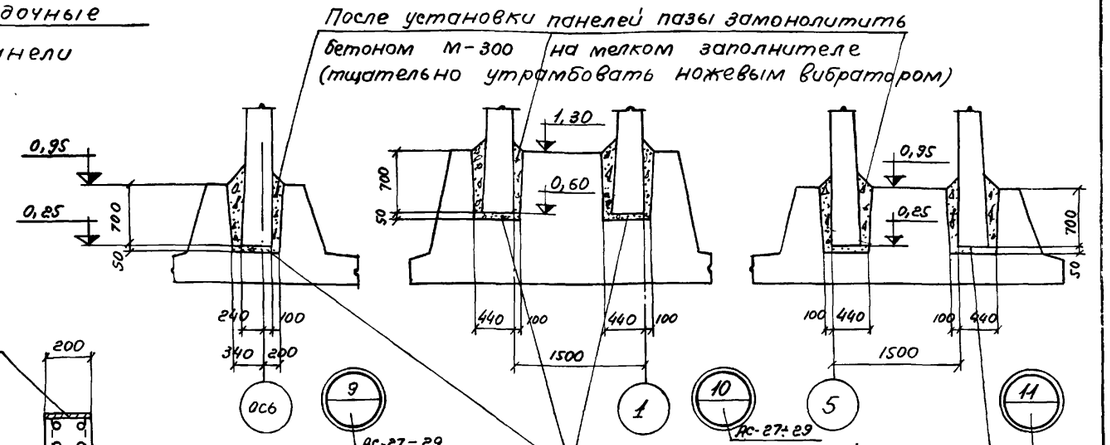

Выборка накладок на 1 секцию				
Секция	Накладка поз.	К-во шт.	Общий вес кг	N листа проекта
Крайняя „А"	1	992	654,7	АС-30
	2	1328	517,9	АС-30
Крайняя „Б"	1	608	401,3	АС-30
	2	816	318,2	АС-30
Средняя „В"	1	608	401,3	АС-30
	2	752	293,3	АС-30
Средняя „Г"	1	624	411,8	АС-30
	2	768	299,5	АС-30

Поз. 1	ф 20 А III l=240 вес 1 шт – 0,66 кг
Поз 2	ф 14 А III l=320 вес 1 шт – 0,39 кг

Примечание:
Планы стен и перегородок см. л.л. АС-23-26.

Госстрой СССР
СОЮЗВОДОКАНАЛПРОЕКТ
г. Москва 1975 г

Аэротенки-смесители четырехкоридорные с размерами коридора 9х5,2х150 из сборного железобетона

Монтажный чертеж стен и перегородок
Узлы 1÷8

Типовой проект 902-2-264
Альбом I
Лист АС-30

13945-01 37

Типовой проект
Лист АС-30
Инв № Т-2313

Нач. отдела	Андрианов		
Гл инж. пр-та	Чирков		
Рук. группы	Парбуз		
Исполнитель	Цветкова		
Проверил	Воробьева		

Типовой проект	
Лист	АС-31
Инв. №	Т-2313

Спецификация арматуры на 1 элемент

Наименование элемента	N поз.	Эскиз	ф мм	Длина мм	Кол. шт.	Общая длина м	Выборка арматуры на 1 элемент: ф мм	Общая длина м	Вес кг
для лотка 900×1200									
МВ-4	1	40 140	10АI	180	8	1.4	10АI	23.6	14.6
	2	100 100 50 70 50 50	10АI	420	10	4.2			
	3	п.м	10АI	—	—	18.0			
для лотка 1300×1200									
МВ-5	1	40 140	10АI	180	8	1.4	10АI	26.0	16.0
	2	100 100 50 70 50 50	10АI	420	11	4.6			
	3	п.м.	10АI	—	—	20.0			
для лотка 1600×1200									
МВ-6	1	40 140	10АI	180	8	1.4	10АI	28.4	17.5
	2	100 100 50 70 50 150	10АI	420	12	5.0			
	3	п.м.	10АI	—	—	22.0			

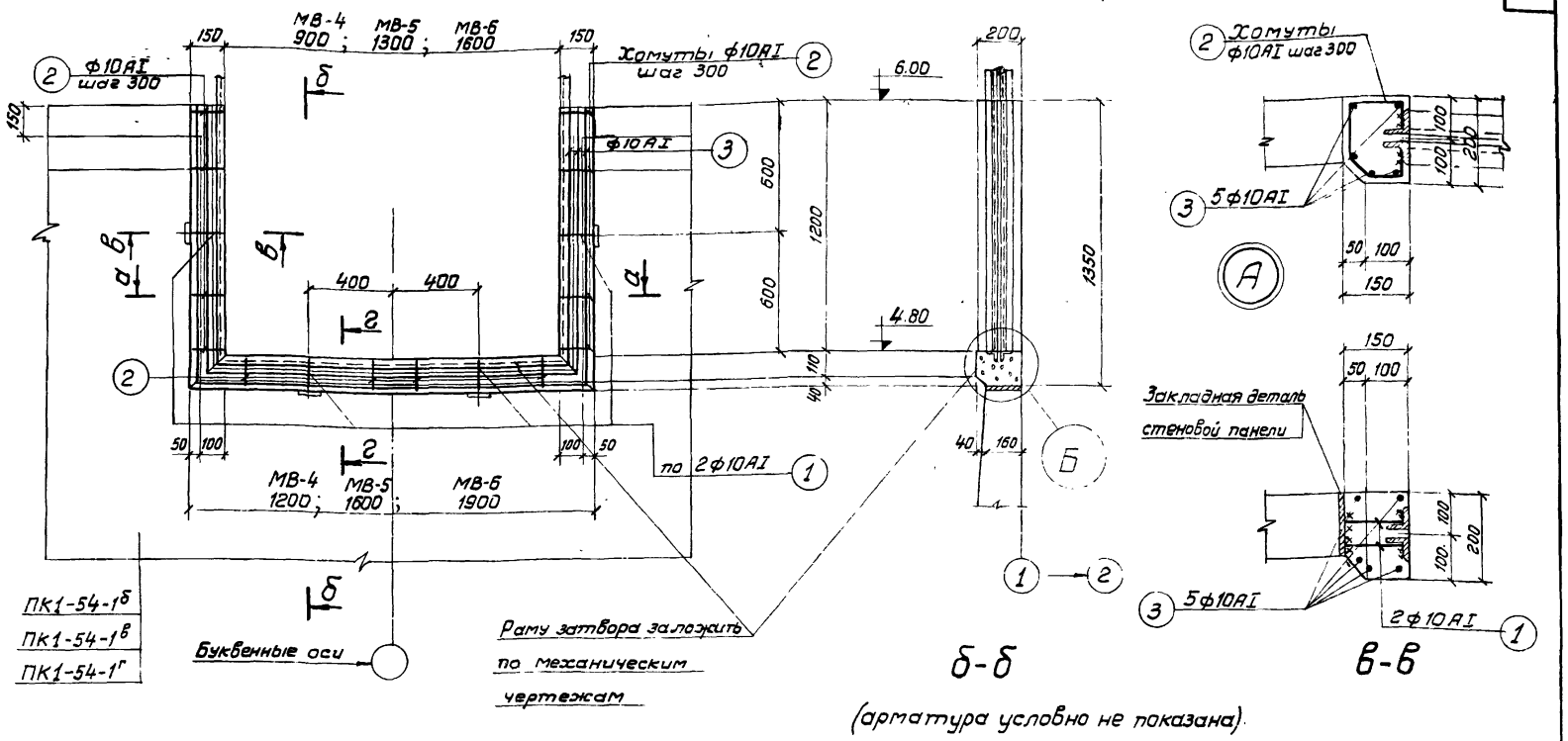

б-б (арматура условно не показана)

в-в

МВ-4;5;6

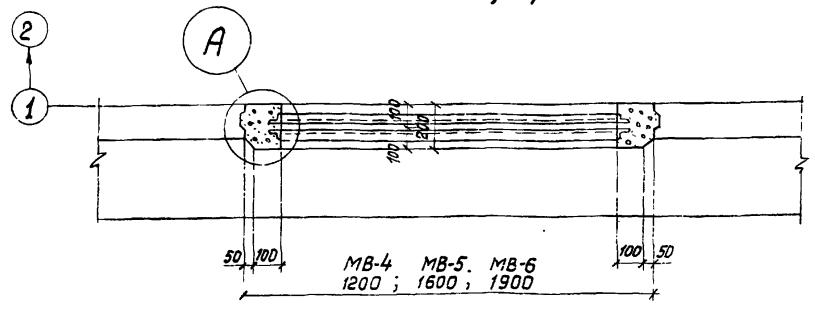

а-а (арматура условно не показана)

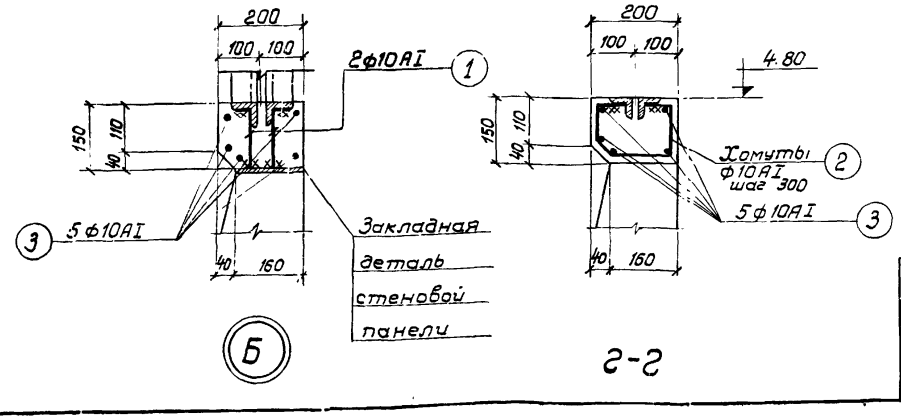

б г-г

Расход материалов на 1 секцию

Марка элемента	*Марка бетона	На 1 элемент: Бетон м³	Сталь, кг: Класс АI	Класс АIII	Итого:	К-во шт	Всего: Бетон м³	Сталь, кг: Класс АI	Класс АIII	Итого:
для лотка 900×1200										
МВ-4	М-200 В-	0.11	14.6	—	14.6	1	0.11	14.6	—	14.6
для лотка 1300×1200										
МВ-5	М-200 В-	0.12	16.0	—	16.0	1	0.12	16.0	—	16.0
для лотка 1600×1200										
МВ-6	М-200 В-	0.13	17.5	—	17.5	1	0.13	17.5	—	17.5

* Принимать по таблице N1 (альбом I)

Примечания:

1. Совместно с данным см. л.л. АС-27÷29.
2. Защитный слой бетона – 25 мм.

Нач. отдела	Андриянов	
Гл. инж. пр-та	Чирков	
Рук. группы	Гарбуз	
Инженер	Цветкова	
Исполнитель	Андреева	
Проверил	Воробьева	
Гл. инж.		

Госстрой СССР
СОЮЗВОДОКАНАЛПРОЕКТ
г. Москва 1975г.

Аэротенки-смесители четырехкоридорные с размерами коридора 9×5,2×150 из сборного железобетона

Монолитные вставки МВ-4 ÷ МВ-6

Типовой проект	902-2-264
Альбом	I
Лист	АС-31

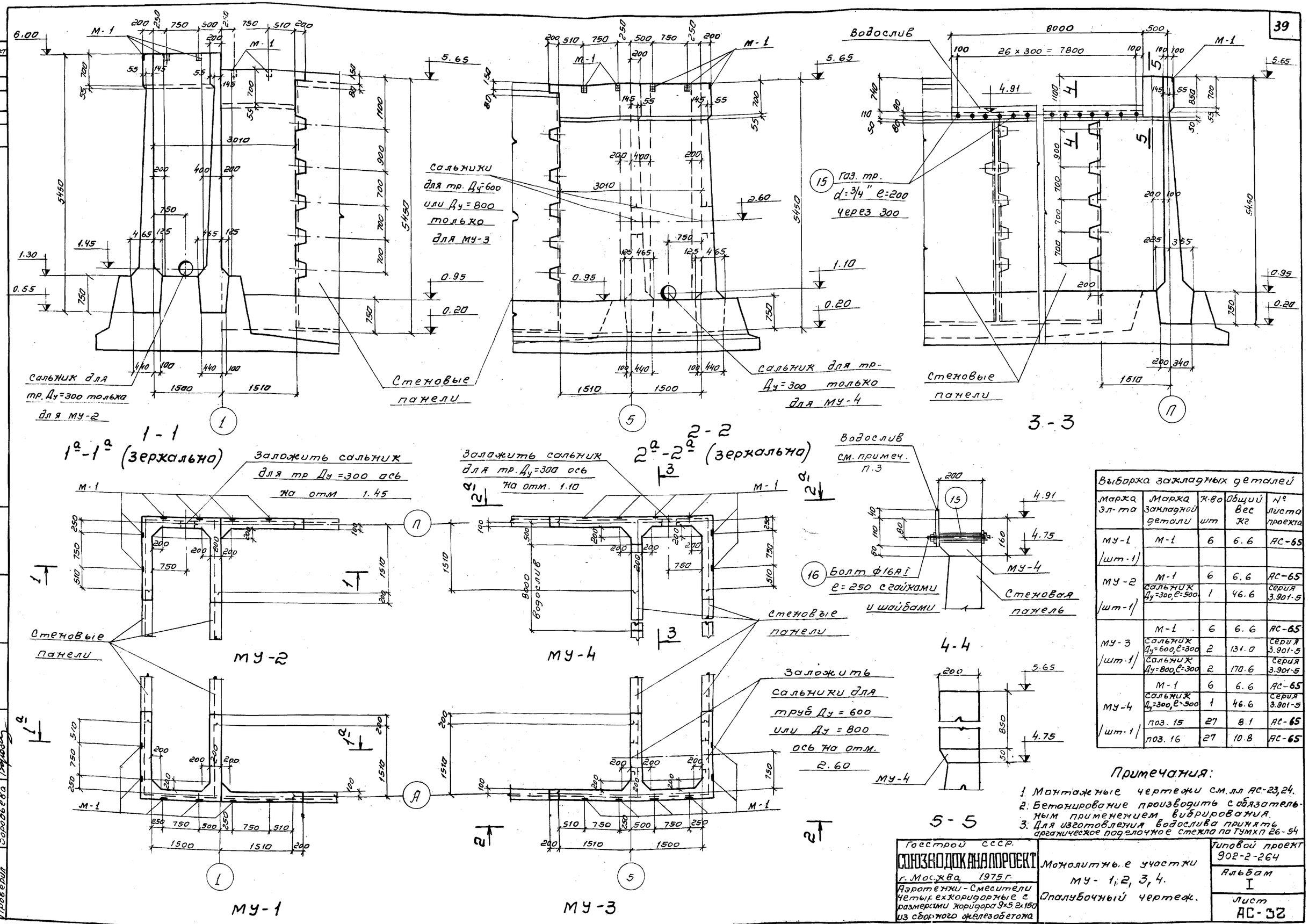

Выборка закладных деталей				
Марка эл-та	Марка закладной детали	К-во шт	Общий вес кг	№ листа проекта
МУ-1 /шт-1/	М-1	6	6.6	АС-65
МУ-2 /шт-1/	М-1	6	6.6	АС-65
	Сальник Ду=300, e=500	1	46.6	серия 3.901-5
МУ-3 /шт-1/	М-1	6	6.6	АС-65
	Сальник Ду=600, e=300	2	131.0	серия 3.901-5
	Сальник Ду=800, e=300	2	170.6	серия 3.901-5
МУ-4 /шт-1/	М-1	6	6.6	АС-65
	Сальник Ду=300, e=500	1	46.6	серия 3.901-5
	поз. 15	27	8.1	АС-65
	поз. 16	27	10.8	АС-65

Примечания:

1. Монтажные чертежи см. лл АС-23,24.
2. Бетонирование производить с обязательным применением вибрирования.
3. Для изготовления водослива принять дренажное подеточное стекло по ГУМХП 26-54

Госстрой СССР. СОЮЗВОДОКАНАЛПРОЕКТ г. Москва 1975 г. Аэротенки-смесители четырехкоридорные с размерами коридора 9х5.2х150 из сборного железобетона	Монолитные участки МУ-1, 2, 3, 4. Опалубочный чертеж.	Типовой проект 902-2-264	Альбом I
		Лист АС-32	

Инв. № подл. | Подп. и дата | Взам. инв. №

Отдел № 12	Петухова		
Нач. отдела			
Нач. гр.	Горбуз		
Рук. группы	Гр. Кеткова		
Исполнитель	Воробьева		
Проверил			

Типовой проект
Лист АС-33
Инв № Т-2313

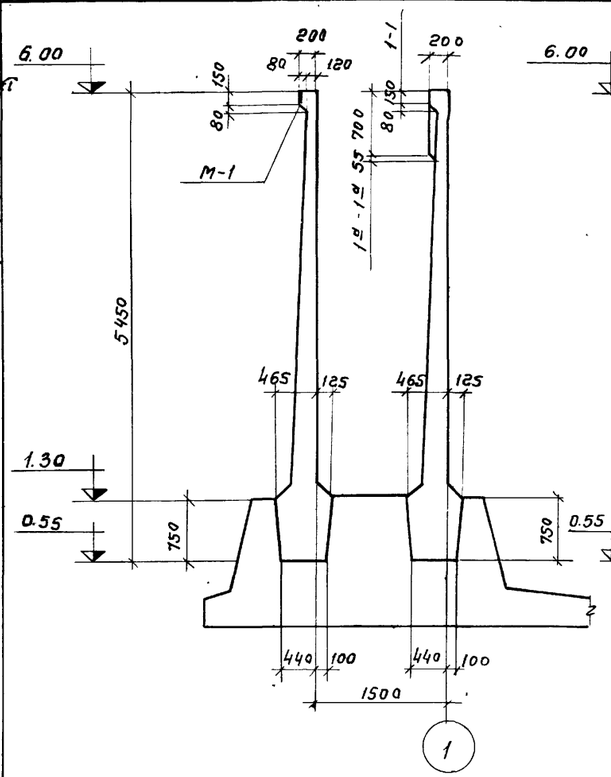

1-1; 1а-1а

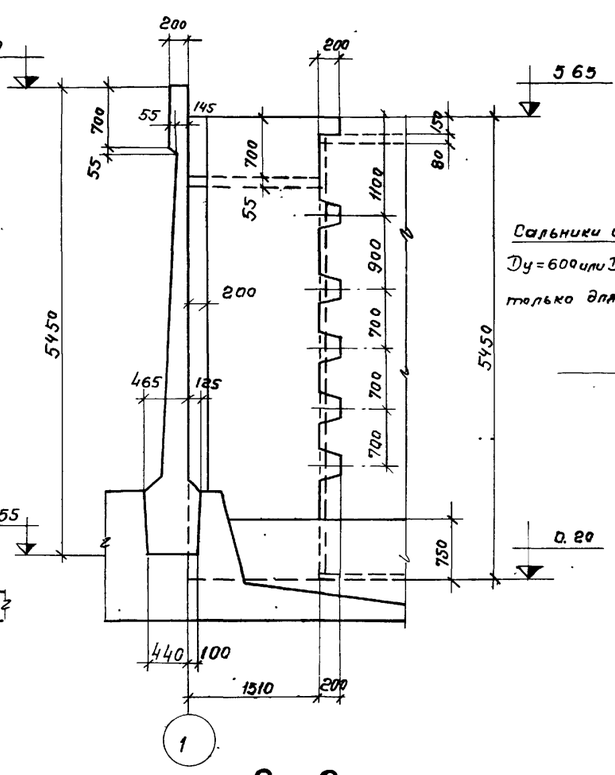

2-2

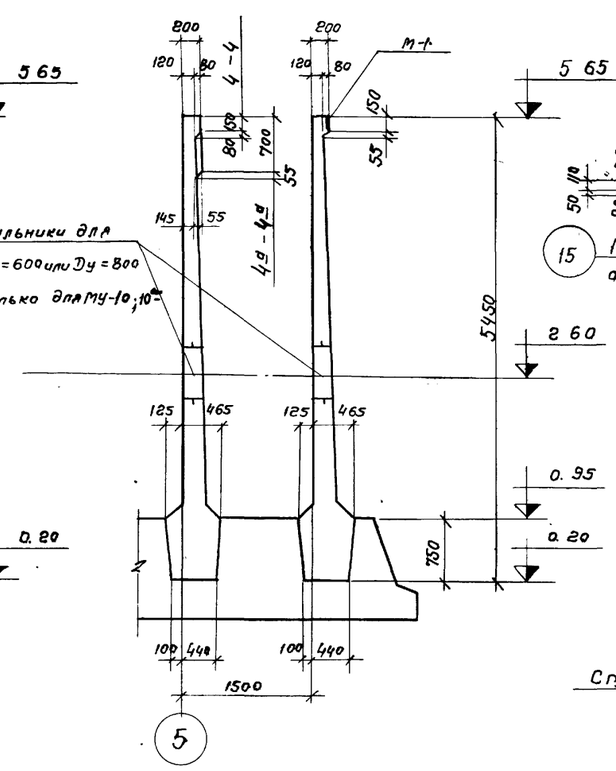

4-4, 4а-4а

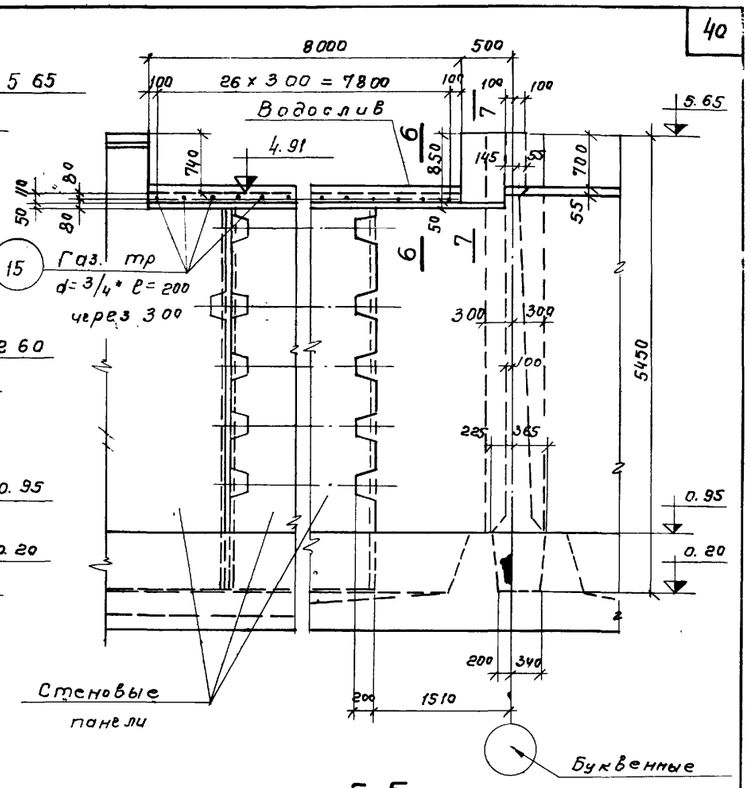

5-5

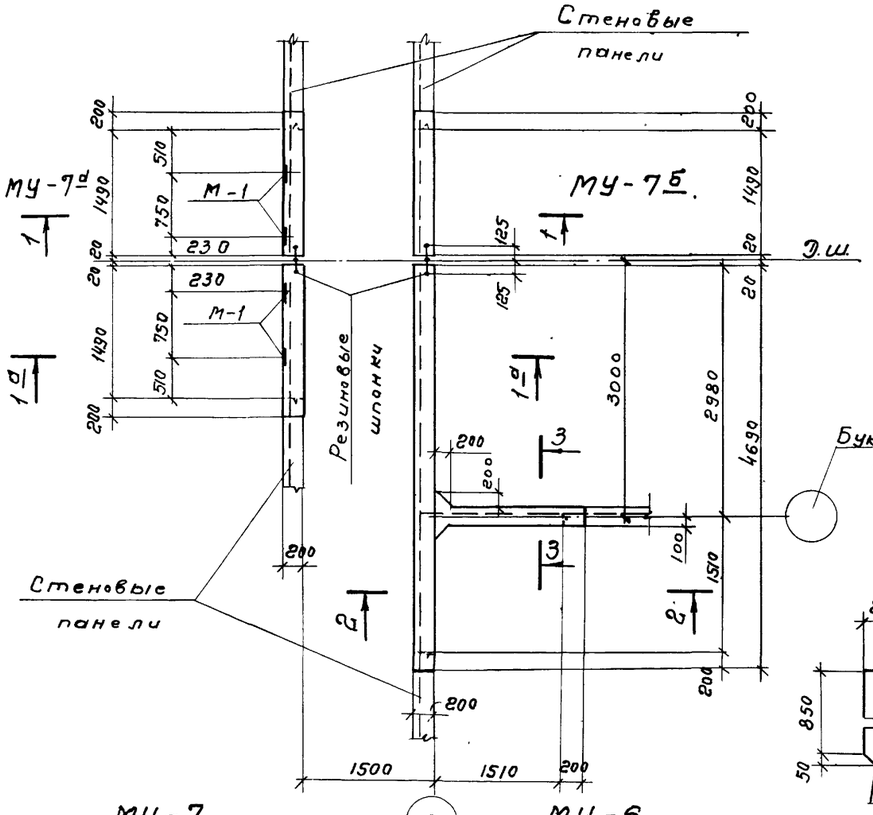

МУ-7

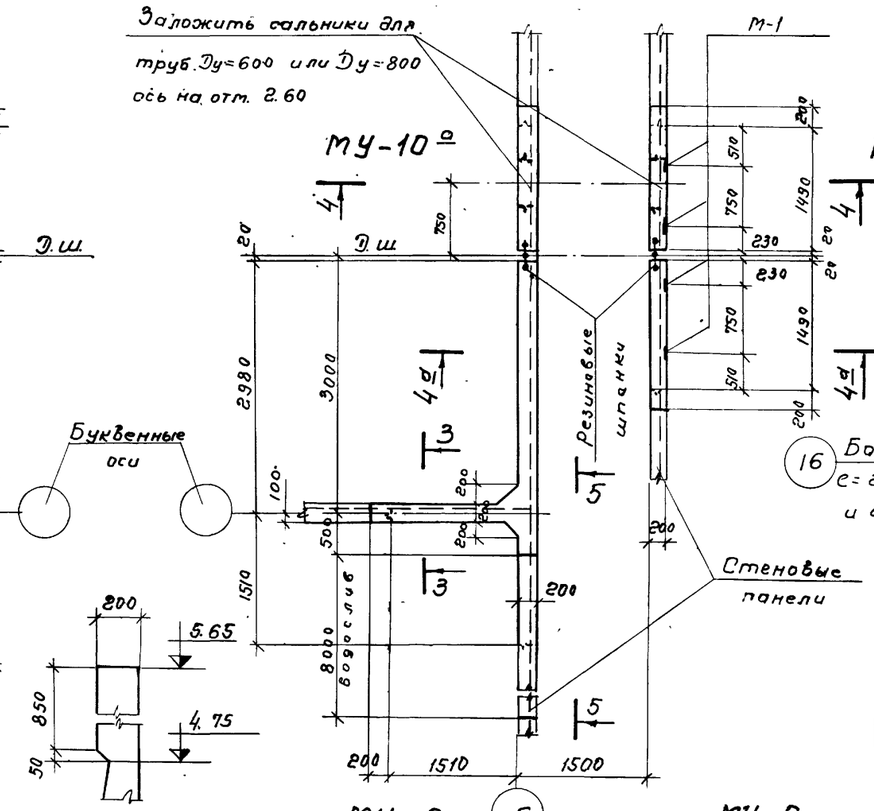

МУ-8 МУ-9

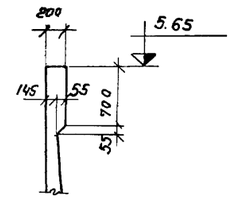

3-3

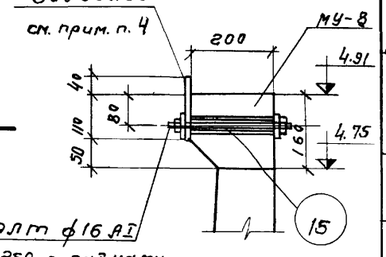

6-6

7-7

МУ-6

Выборка закладных деталей

Марка эл-та	Марка закладной детали	К-во шт	Общий вес кг	№ листа проекта
МУ-7 (шт-1)	М-1	2	2.2	АС-65
МУ-7а (шт-1)	М-1	2	2.2	АС-65
МУ-10 (шт-1)	М-1	2	2.2	АС-65
	Сальник Ду=600 l=300	1	65.5	серия 3.901-5
	Сальник Ду=800 l=300	1	85.3	—"—
МУ-10а (шт-1)	Сальник Ду=600 l=300	1	65.5	серия 3.901-5
	Сальник Ду=800 l=300	1	85.3	—"—
МУ-8 (шт-1)	Поз „15"	27	8.1	АС-65
	Поз „16"	27	10.8	АС-65
МУ-9 (шт-1)	М-1	2	2.2	АС-65

Примечания:

1. Монтажные чертежи см. л.л. АС-23-26.
2. Арматурные чертежи см. л.л. АС-41÷44.
3. Бетонирование производить с обязательным применением вибрирования.
4. Для изготовления водослива принять органическое поделочное стекло по ТУМХП 26-54.

Согласовано: Отдел НИР Петухова			
Нач. отдела Андрианов; Гл. инж. пр. Чураков; Рук. группы Гарбуз; Исполнитель Цветкова; Проверил Воробьева	Госстрой СССР СОЮЗВОДОКАНАЛПРОЕКТ г. Москва 1975 г.	Монолитные участки МУ-6; 7; 7а; 7б; 8; 9; 10; 10а. Опалубочный чертеж.	Типовой проект 902-2-264; Альбом I; Лист АС-33
	Аэротенки-смесители четырехкоридорные с размерами коридора 9×5.2×150 из сборного железобетона		

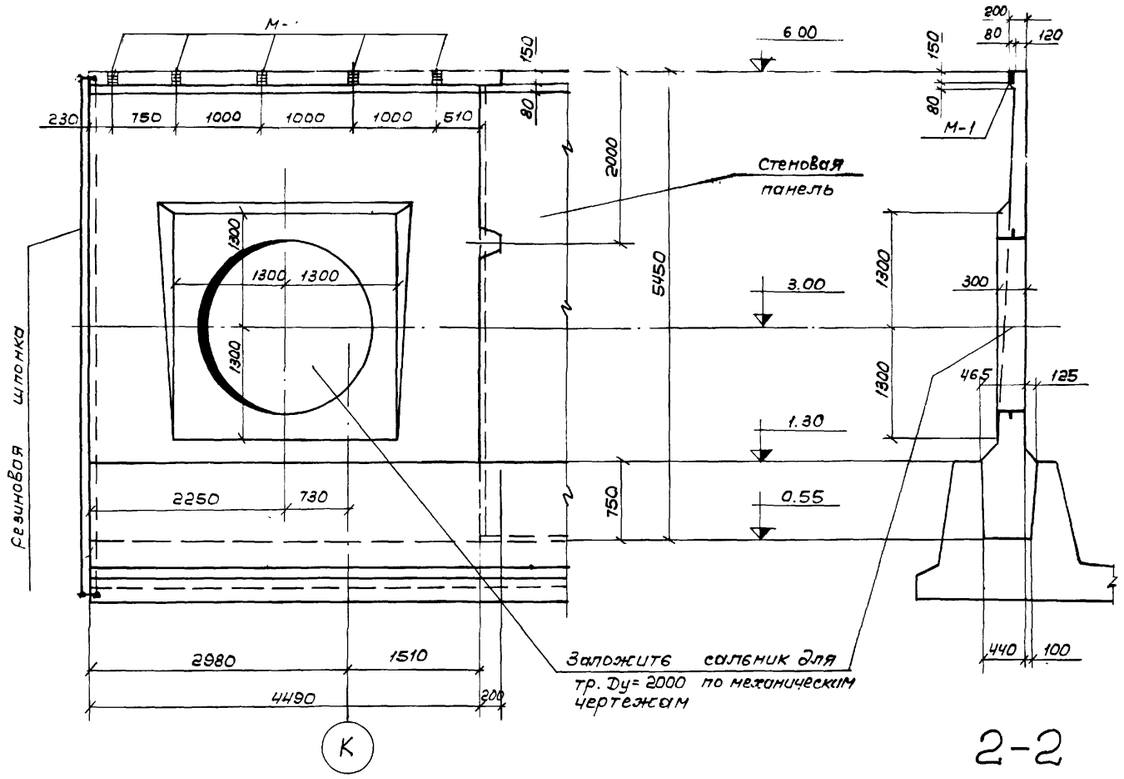

1-1

2-2

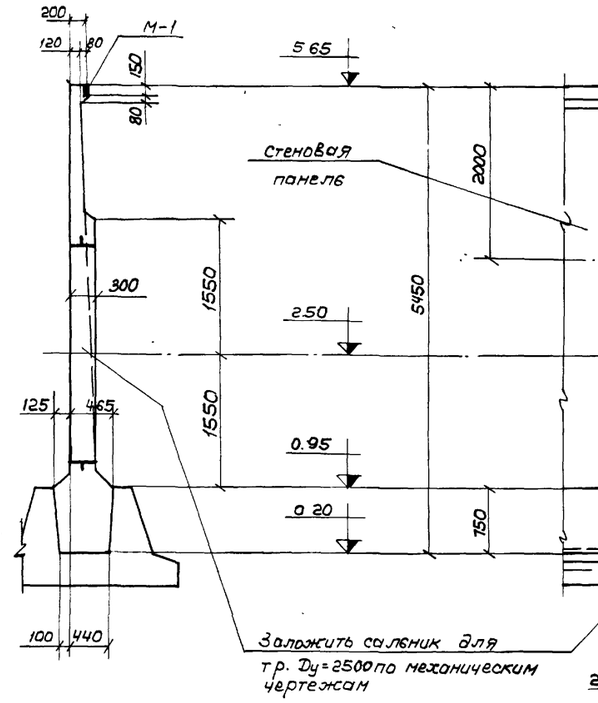

4-4

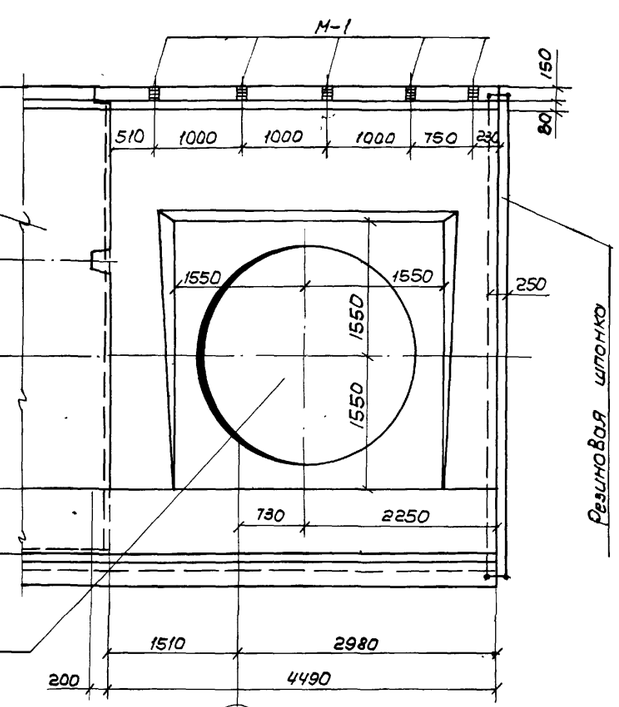

3-3

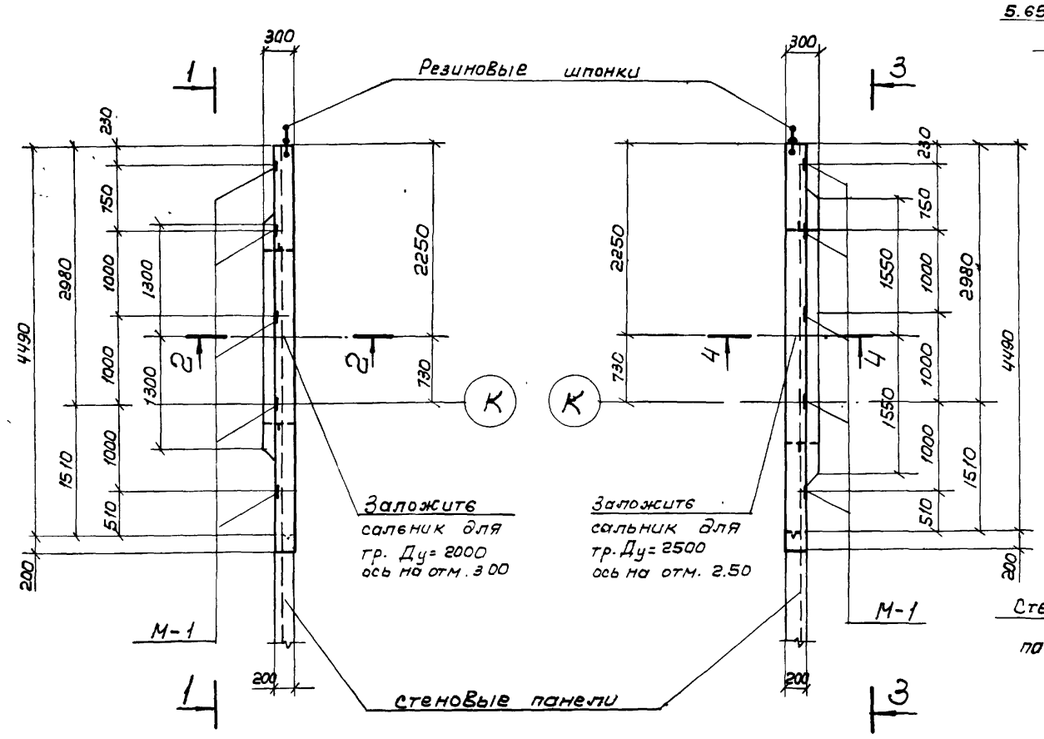

МУ-11

МУ-12

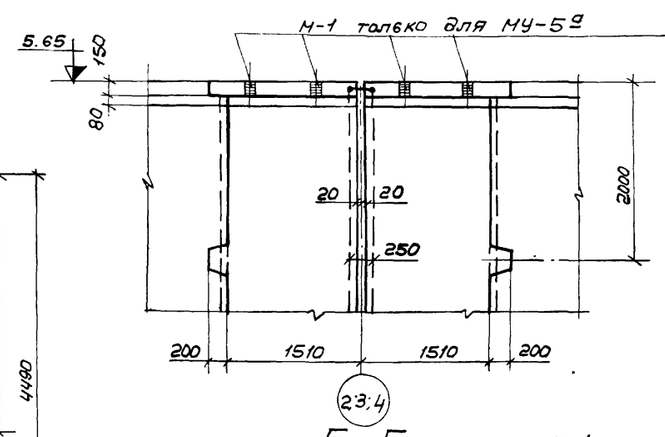

5-5

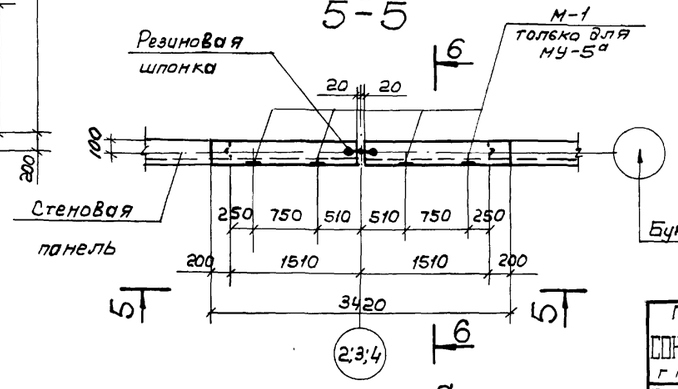

МУ-5; 5а

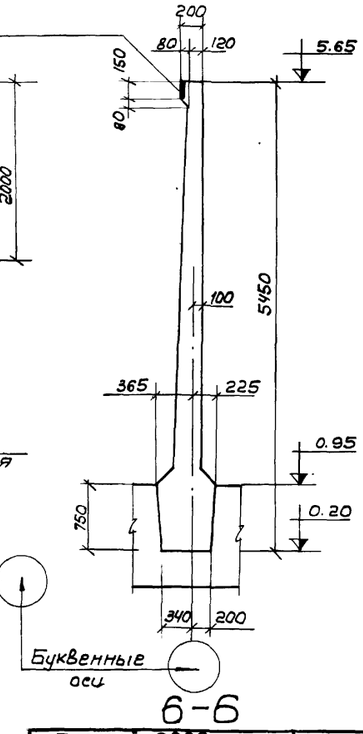

6-6

Выборка закладных деталей

Марка	Марка закладной детали	К-во шт.	Общий вес, кг	N листа проекта
МУ-11 /шт.-1/	М-1	5	55	АС-65
	сальник Ду=2000; е=300	1	364,0	Механический чертеж
МУ-12 /шт.-1/	М-1	5	55	АС-65
	сальник Ду=2500; е=300	1	453,0	Механический чертеж
МУ-5а /шт.-1/	М-1	4	4,4	АС-65

Примечания:

1. Монтажные чертежи см. л.л. АС-23÷26
2. Арматурные чертежи см. л.л. АС-41,47,48
3. Бетонирование производить с обязательным применением вибрирования.

Госстрой СССР
СОЮЗВОДОКАНАЛПРОЕКТ
г. Москва 1975 г.

Аэротенки-смесители четырехкоридорные с размерами коридора 9×5.2×150 из сборного железобетона

Монолитные участки МУ-5; 5а; 11; 12. Опалубочный чертеж.

Типовой проект 902-2-264
Альбом I
Лист АС-34

Согласовано: Отдел N 12 Петухова

Нач. отдела	Анастасов	
Гл. инж. пр.	Чурков	
Рук. группы	Гордуз	
Исполнитель	Цветкова	
Проверил	Бородьева	

Типовой проект
Ст-ст
АС-3
Инв. N
т 2313

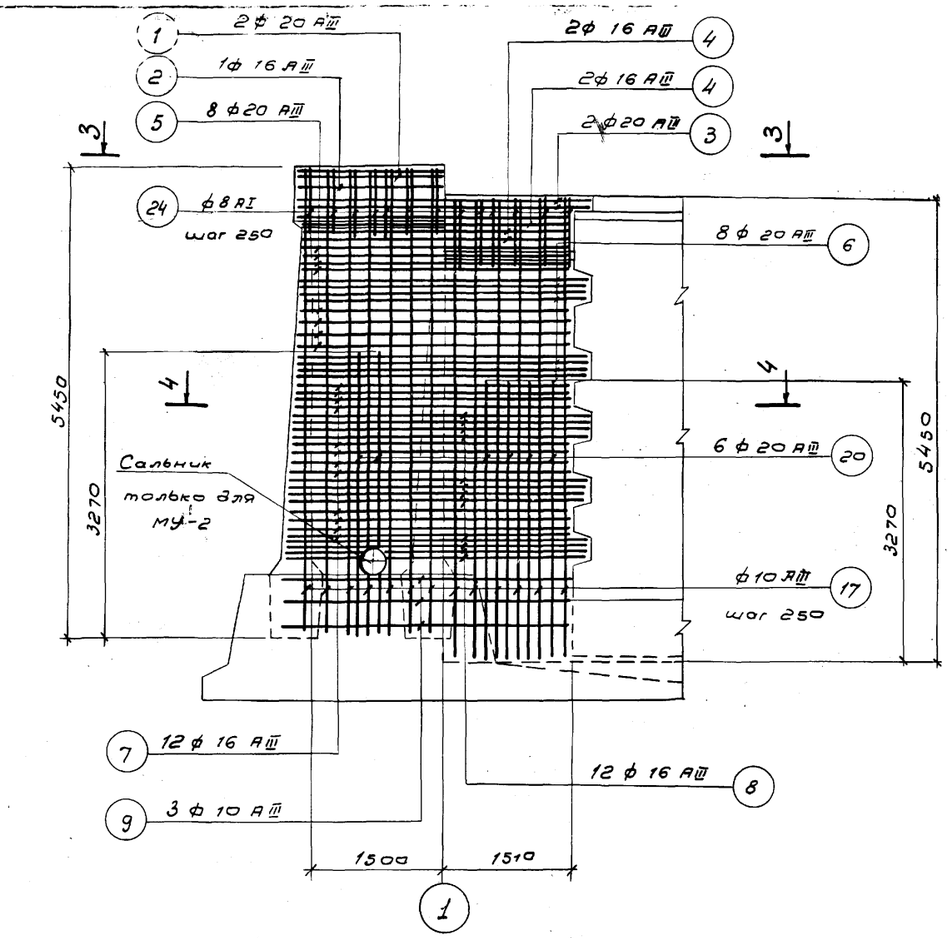

1 - 1

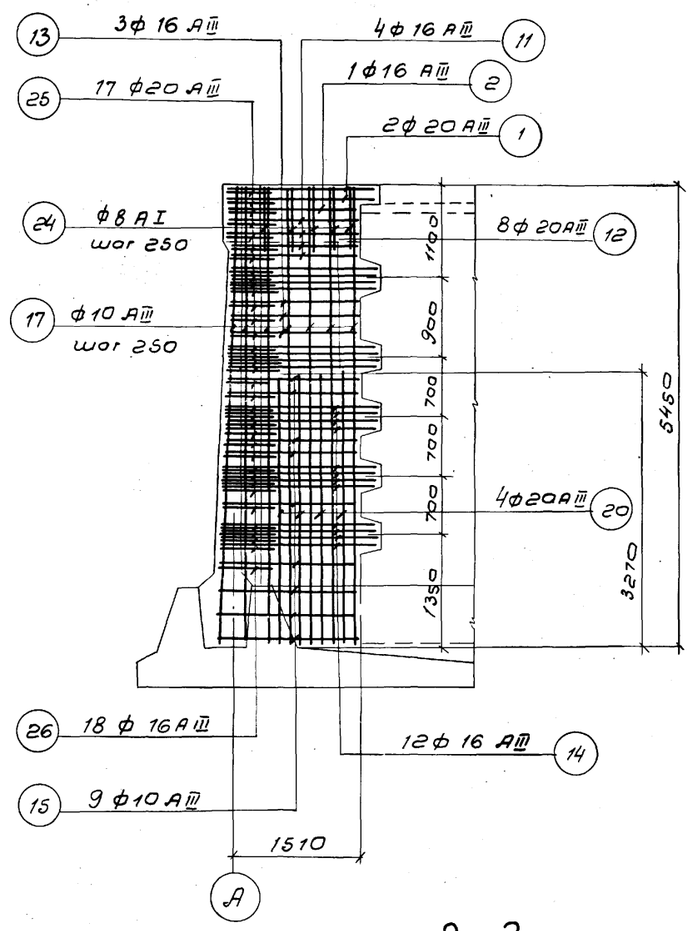

2 - 2

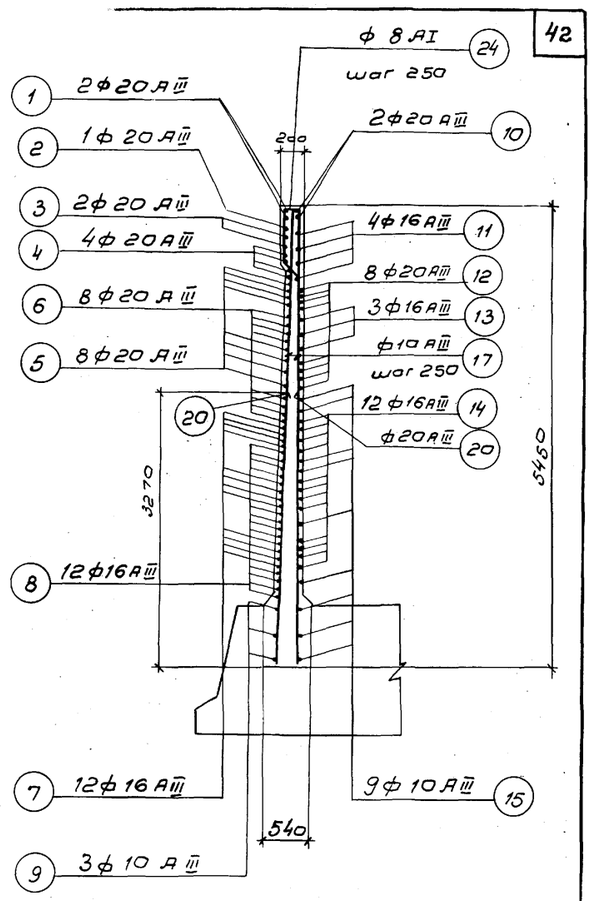

5 - 5

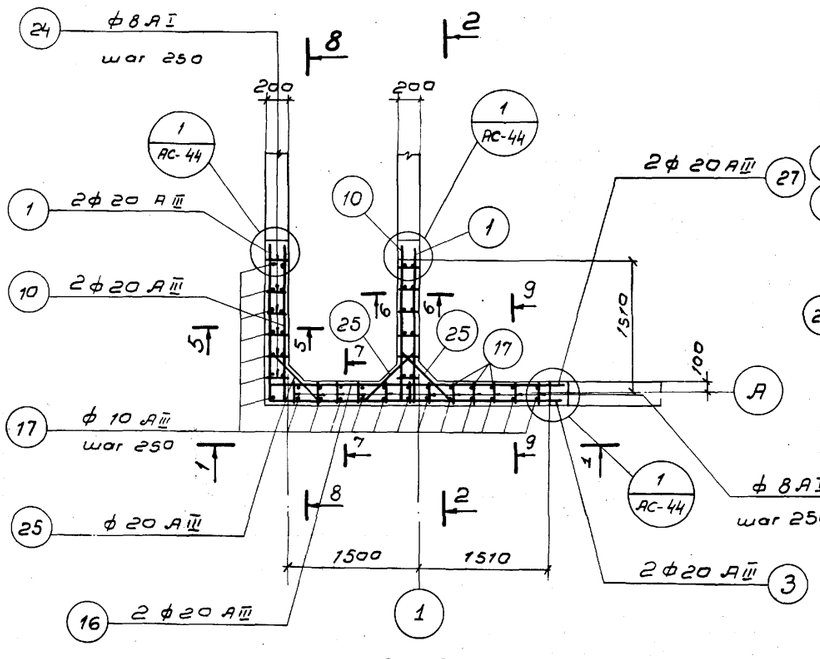

3 - 3

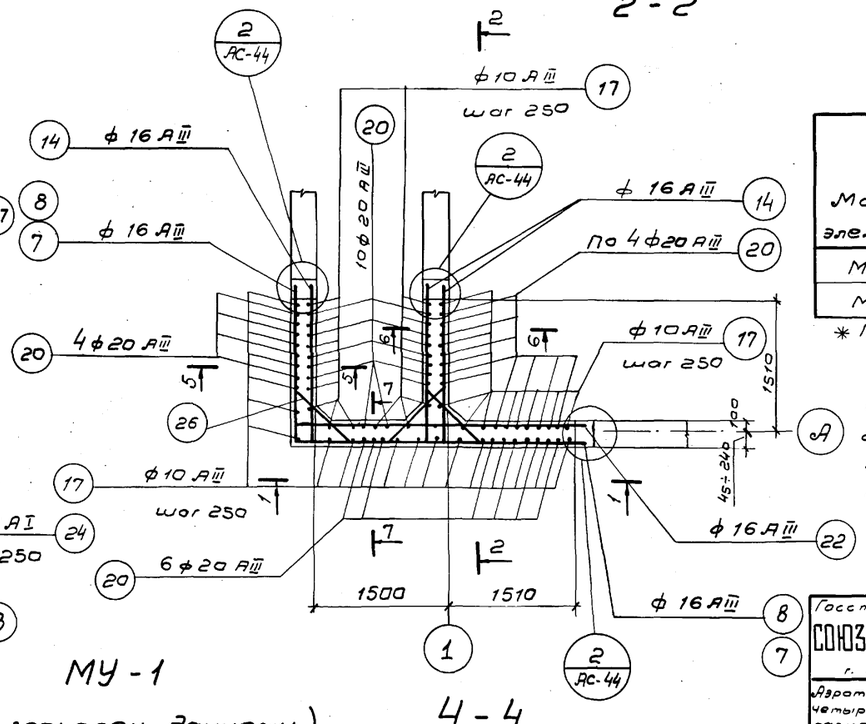

4 - 4

МУ - 1

(МУ-2 зеркален данному)

Расход материалов

Марка элемента	* Марка бетона	на 1 элемент: бетон $м^3$	сталь кг. класс AI	сталь кг. класс AIII	сталь кг. Итого	К-во шт.	Всего: бетон $м^3$	сталь кг. класс AI	сталь кг. класс AIII	сталь кг. Итого:
МУ - 1	М-М Р3-В	9.20	19	1789	1808	1	9.20	19	1789	1808
МУ - 2		9.20	19	1789	1808	1	9.20	19	1789	1808

* Принимать по таблице 1 (альбом I)

Примечания:

1. Опалубочный чертеж см. л. АС-32.
2. Совместно с данным см. л. АС-36.
3. Защитный слой бетона - 25 мм.
4. В месте пропуска сальника арматуру вырезать по месту и концы приварить к корпусу сальника.

Нач. отдела	Стадионов		
Гл. инж. пр.	Чирков		
Рук. группы	Горбуз		
Исполнитель	Цветкова		
Проверил	Воробьева		

Госстрой СССР
СОЮЗВОДОКАНАЛПРОЕКТ
г. Москва 1975г.

Аэротенки-смесители четырехкоридорные с размерами коридора 9х5,2х150 из сборного железобетона.

Монолитные участки МУ - 1; МУ - 2.

Арматурный чертеж. Планы, виды, сечение.

Типовой проект 902-2-264

Альбом I

Лист АС-35

Типовой проект	
Лист	АС-36
Инв. №	Т-2313

Спецификация арматуры на 1 элемент

Марка эл-та и кол-во	№ поз.	Эскиз	ф мм	Длина мм	К-во шт	Общая длина м
МУ-2 /шт-1/ и МУ-1 /шт-1/	1	1600; 1650; 1600	20 AIII	4850	2	9,7
	2	1560; 1650; 1560	16 AIII	4770	1	4,8
	3	1560; 3200	20 AIII	4760	2	9,5
	4	1600; 3130	16 AIII	4730	4	18,9
	5	1750; 3140	20 AIII	4890	8	39,1
	6	1550; 3400	20 AIII	4950	8	39,6
	7	1850; 3200	16 AIII	5050	12	60,6
	8	1600; 3400	16 AIII	5000	12	60,0
	9	1700; 3300	10 AIII	5000	3	15,0
	10	300; 1750	20 AIII	2050	4	8,2
	11	300; 1560	16 AIII	1860	12	22,3
	12	300; 1830	20 AIII	2130	24	51,1
	13	300; 1650	16 AIII	1950	9	17,6
	14	250; 1880	16 AIII	2130	36	76,7
	15	250; 1700	10 AIII	1950	27	52,7
	16	300; 1650; 300	20 AIII	2250	3	6,8
	17	5400	10 AIII	5400	47	253,8
	18	300; 3300	20 AIII	3600	8	28,8
	19	300; 3160	16 AIII	3460	4	13,8
	20	3250	20 AIII	3250	28	91,0
	21	250; 3150	16 AIII	3400	3	10,2
	22	250; 3450	16 AIII	3700	12	44,4
	23	250; 3250	10 AIII	3500	9	31,5
	24	150; 650; 310; 850; 45°	8 AI	1960	24	47,0
	25	550; 550; 550; 45°	20 AIII	1650	51	84,2
	26	300; 850; 300; 45°	16 AIII	1450	54	78,3
	27	300; 3150	20 AIII	3450	2	6,9

Выборка арматуры

		на 1 элемент				На все эл-ты
	ф мм	Общая длина м	Вес кг	Вес кг
	8 AI	47.0	19	19
	10 AIII	353,0	218	218
	16 AIII	407.6	645	645
	20 AIII	374.9	926	926
Итого			1808	1808

Выборка арматуры

Горячекатаная арматурная сталь класса AI ГОСТ 5781-61*	ф мм	8				Всего
	Вес кг	19				19
Горячекатаная арматурная сталь класса AIII ГОСТ 5781-61*	ф мм	10	16	20		Всего
	Вес кг	218	645	926		1789
					Итого	1808

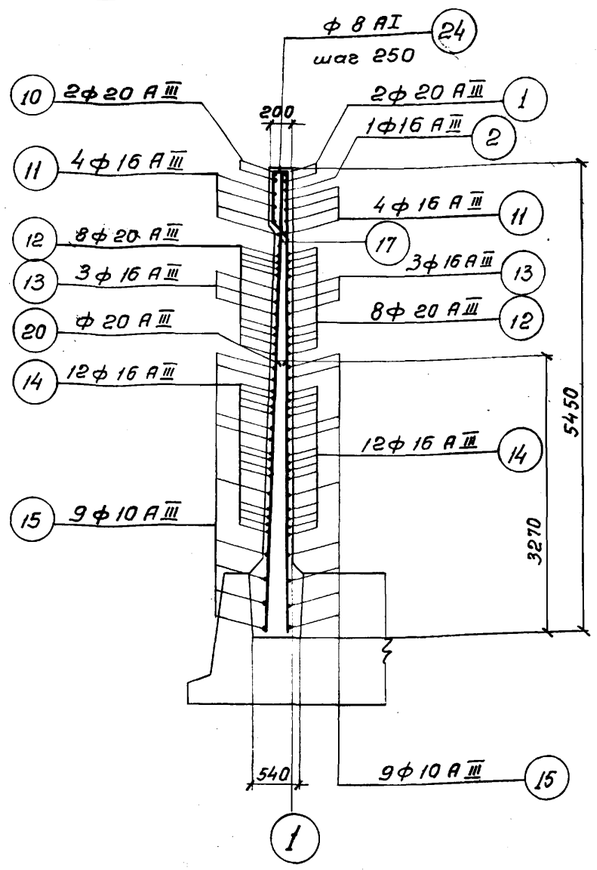

6 - 6

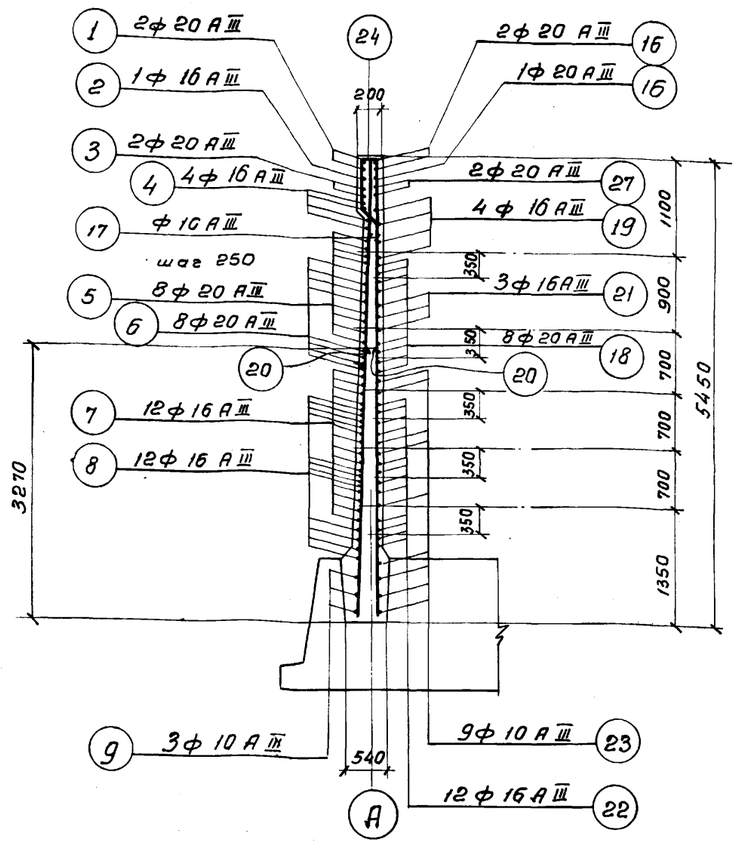

7 - 7

8 - 8

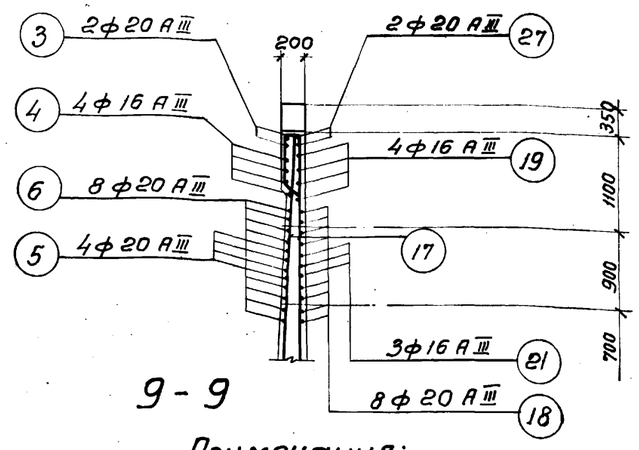

9 - 9

Примечания:

1. Совместно с данным см. л. АС-35.
2. Защитный слой бетона - 25 мм.
3. Длина поз. „5,6,7,8" уточняется по месту.

Госстрой СССР СОЮЗВОДОКАНАЛПРОЕКТ г. Москва 1975 г.	Монолитные участки МУ-1; МУ-2.	Типовой проект 902-2-264	
Аэротенки-смесители четырехкоридорные с размерами коридора 9×5,2×150 из сборного железобетона	Арматурный чертеж. Сечения, спецификация арматуры.	Альбом I	
		Лист АС-36	

Нач. отдела	Андриянов	
Гл. инж. пр.	Чирков	
Рук. группы	Гарбуз	
Исполнитель	Цветкова	
Проверил	Воробьева	

Типовой проект

Лист АС-37

Инв. № Т-2313

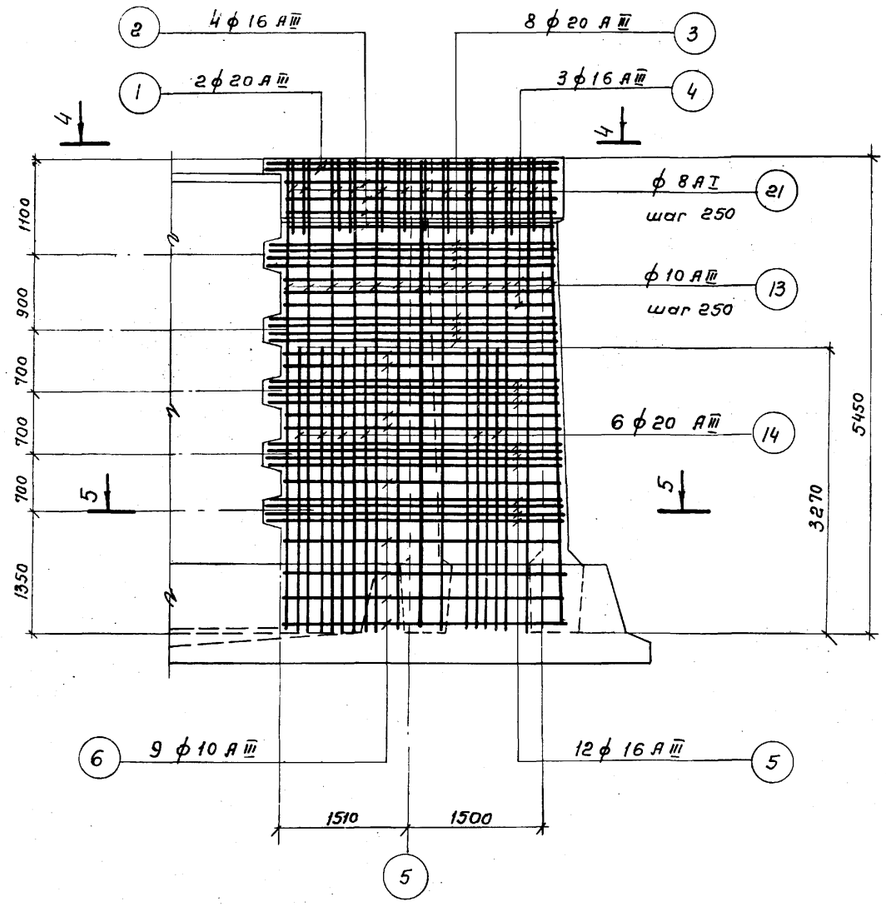

1-1

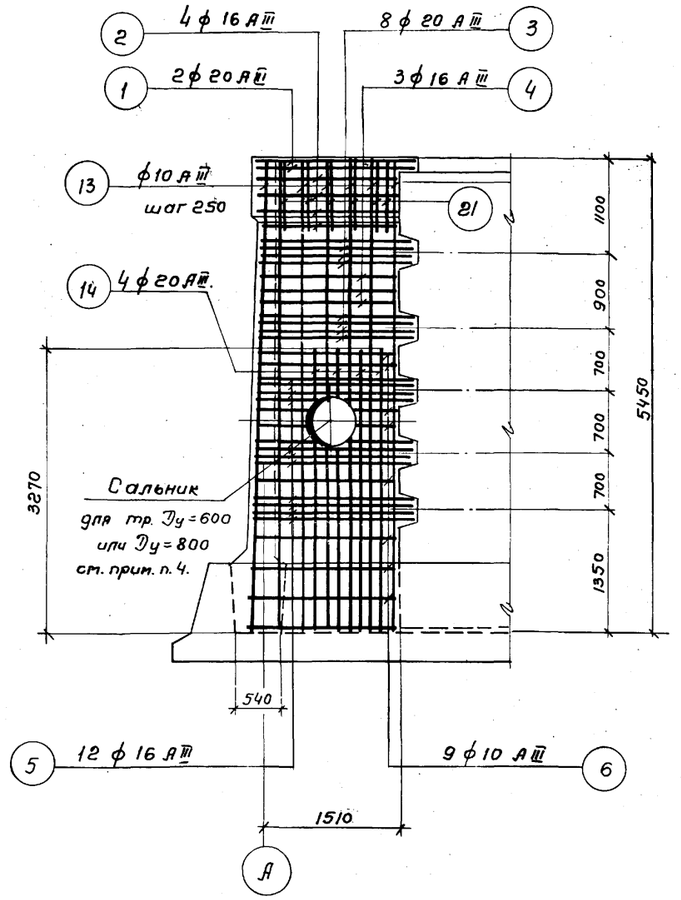

2-2

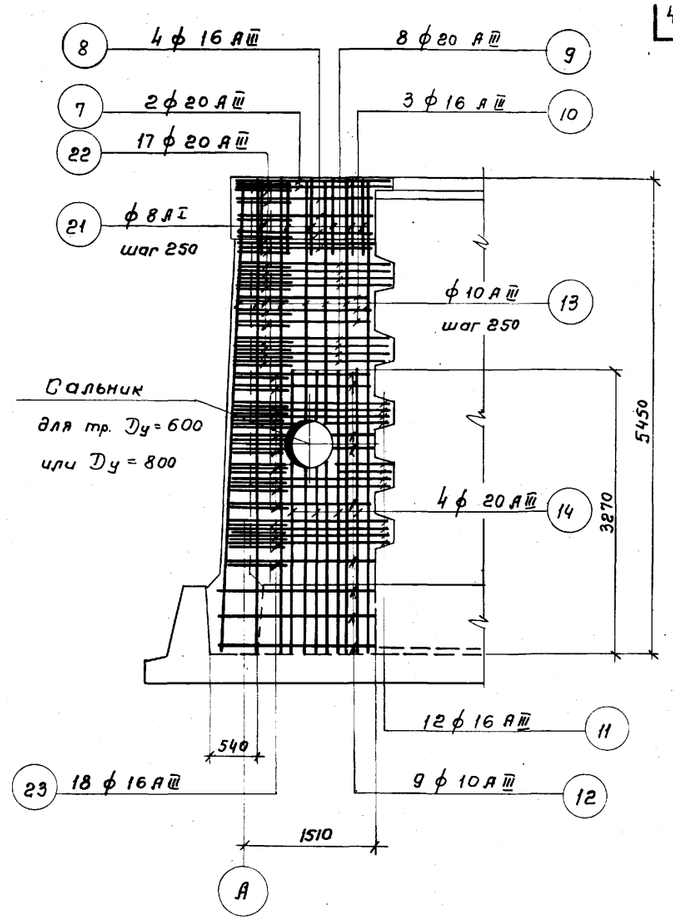

3-3

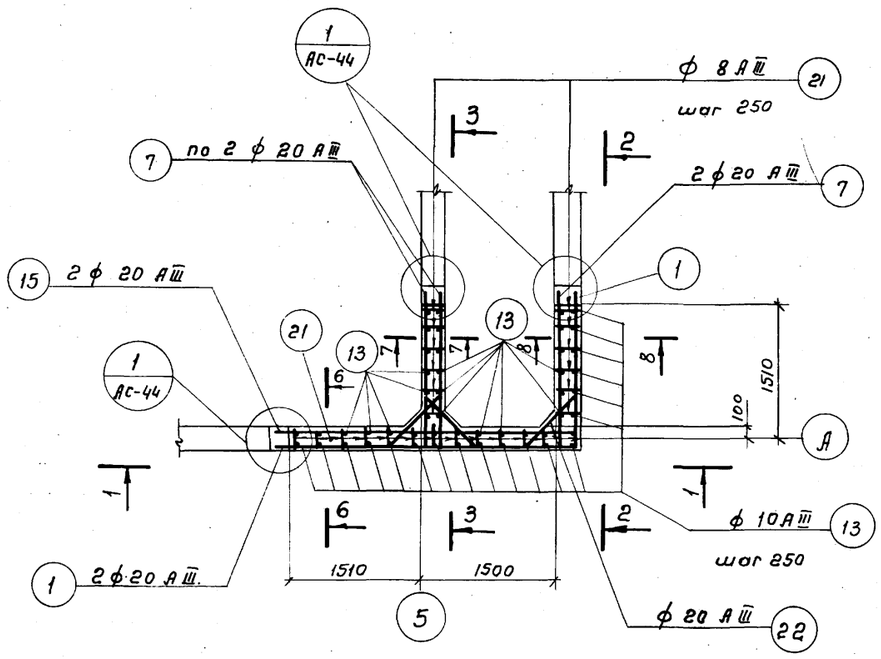

4-4

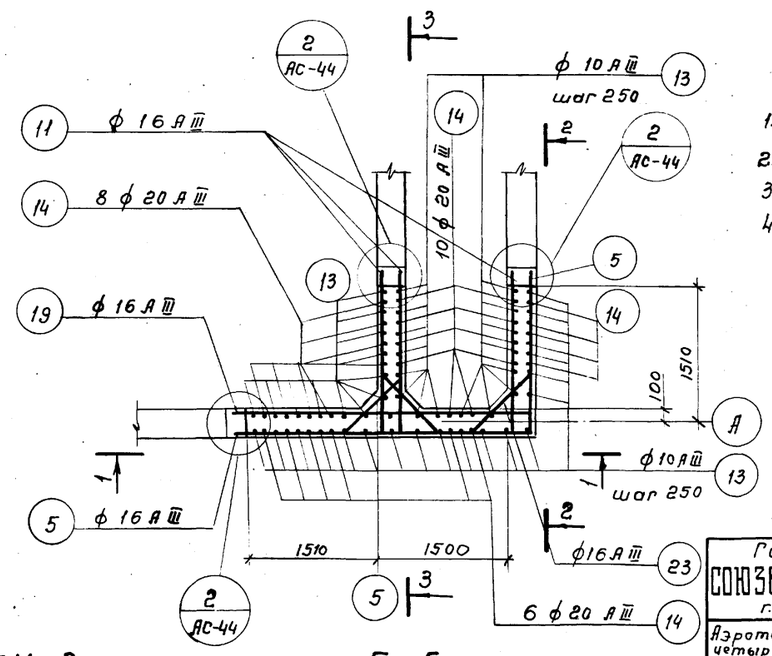

5-5

МУ-3

Примечания:

1. Опалубочный чертеж см. л. АС-32.
2. Совместно с данным см. л. АС-38.
3. Защитный слой бетона – 25 мм.
4. В местах пропуска сальников арматуру вырезать по месту и концы приварить к корпусу сальника.

Нач. отдела	Андрианов		
Гл. инж. пр.	Чирков		
Рук. группы	Гарбуз		
Исполнитель	Цветкова		
Проверил	Воробьева		

Госстрой СССР
СОЮЗВОДОКАНАЛПРОЕКТ
г. Москва 1975 г.

Аэротенки – смесители четырехкоридорные с размерами коридора 9×5,2×1,50 из сборного железобетона

Монолитный участок МУ-3.

Арматурный чертеж. Планы, виды.

Типовой проект 902-2-264

Альбом I

Лист АС-37

Типовой проект	
Лист	АС-38
Инв. №	Т-2313

Спецификация арматуры на 1 элемент

Марка эл-та и кол-во	№ поз.	Эскиз	ф мм	Длина мм	К-во шт.	Общая длина м
МУ-3 /шт-1/	1	3200; 1600	20АIII	4800	2	9,6
	2	3160; 1560	16АIII	4720	4	18,9
	3	3290; 1690	20АIII	4980	8	39,8
	4	3100; 1500	16АIII	4600	3	13,8
	5	3390; 1790	16АIII	5180	12	62,2
	6	3210; 1710	10АIII	4920	9	44,3
	7	300; 1600	20АIII	1900	6	11,4
	8	300; 1550	16АIII	1850	12	22,2
	9	300; 1680	20АIII	1980	24	47,5
	10	250; 1500	16АIII	1750	9	15,8
	11	250; 1750	16АIII	2000	36	72,0
	12	250; 1600	10АIII	1850	27	50,0
	13	5400	10АIII	5400	48	259,2
	14	3250	20АIII	3250	28	91,0
	15	300; 3200	20АIII	3500	2	7,0
	16	300; 3150	16АIII	3450	4	13,8
	17	300; 3250	20АIII	3550	8	28,4
	18	250; 3100	16АIII	3350	3	10,1
	19	250; 3400	16АIII	3650	12	43,8
	20	250; 3250	10АIII	3500	9	31,5
	21	150; 650; 210; 850; 45°	8АI	1960	24	47,0
	22	550; 550; 550; 45°	20АIII	1650	51	84,3
	23	300; 850; 300; 45°	16АIII	1450	54	78,3

Выборка ар-ры

На 1 элемент ф мм	Общая длина м	Вес кг	На все эл-ты Вес кг
8АI	47,0	19	19
10АIII	385,0	238	238
16АIII	350,9	554	554
20АIII	319,0	786	786
	Итого	1597	1597

Выборка арматуры

Горячекатаная арматурная сталь класса АI ГОСТ 5781-61*	ф мм	8				Всего
	Вес кг	19				19
Горячекатаная арматурная сталь класса АIII ГОСТ 5781-61*	ф мм	10	16	20		Всего
	Вес кг	238	554	786		1578
					Итого:	1597

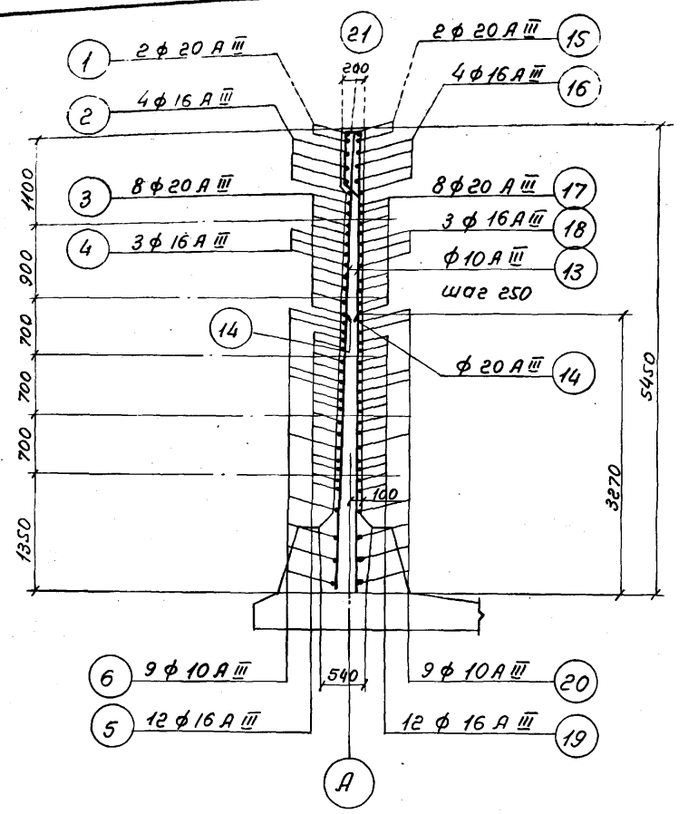

6 – 6

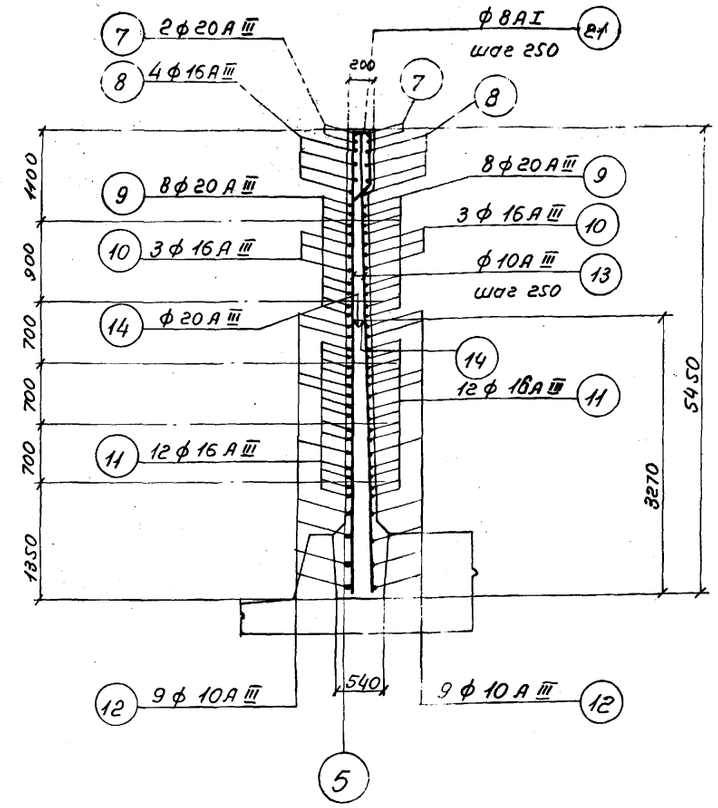

7 – 7

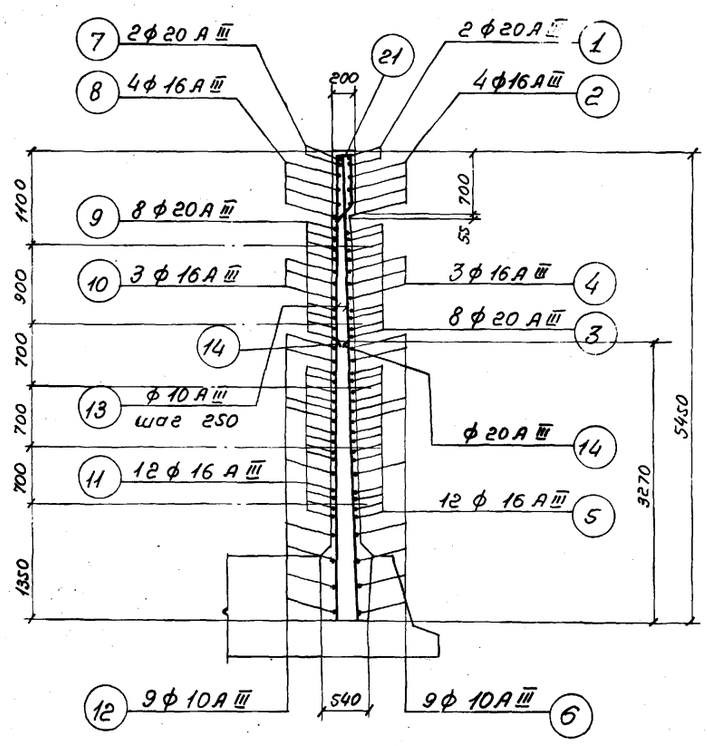

8 – 8

Расход материалов

Марка элемента	* Марка бетона	На 1 элемент: Бетон м³	Сталь кг: класс АI	Сталь кг: класс АIII	Сталь кг: Итого	К-во шт.	Всего: Бетон м³	Сталь кг: класс АI	Сталь кг: класс АIII	Сталь кг: Итого
МУ-3	М-Мр3 В	9,2	19	1578	1597	1	9,2	19	1578	1597

* Принимать по таблице 1 (альбом I)

Примечания:

1. Совместно с данным см. л. АС-37.
2. Защитный слой бетона – 25мм.
3. Длина поз. „3,4,5,6" уточняется по месту.

Нач. отдела	Андрианов		
Гл. инж. пр-та	Чурков		
Рук. группы	Горбуз		
Исполнитель	Цветкова		
Проверил	Воробьева		

Госстрой СССР
СОЮЗВОДОКАНАЛПРОЕКТ
г. Москва 1975г.

Аэротенки-смесители четырехкоридорные с размерами коридора 9х5,2х150 из сборного железобетона

Монолитный участок МУ-3.
Арматурный чертеж. Сечения, спецификация арматуры.

Типовой проект 902-2-264
Альбом I
Лист АС-38

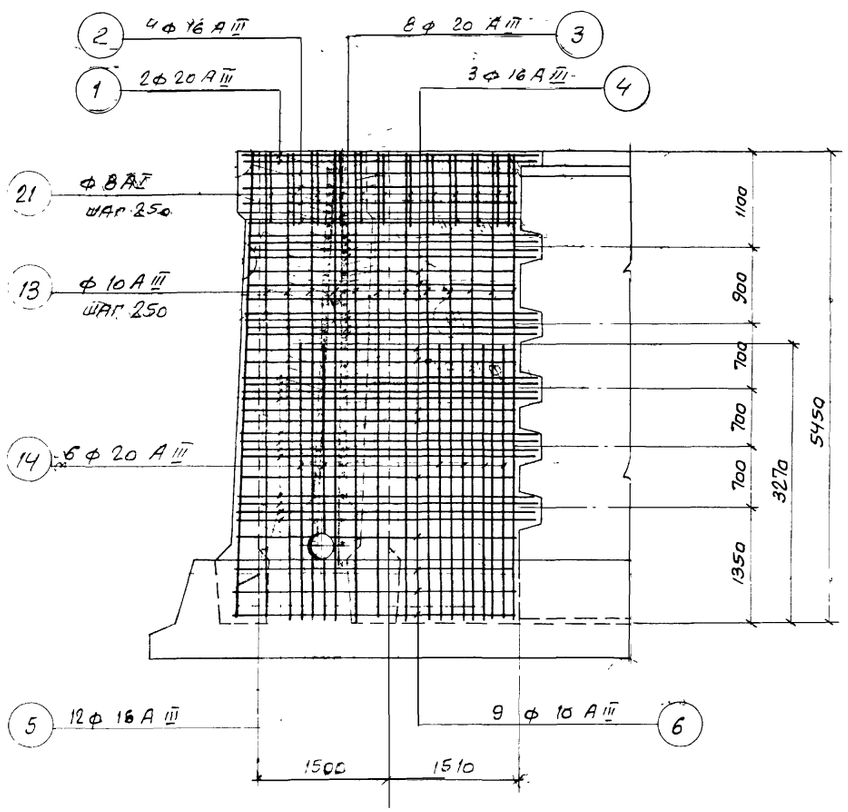

1 – 1

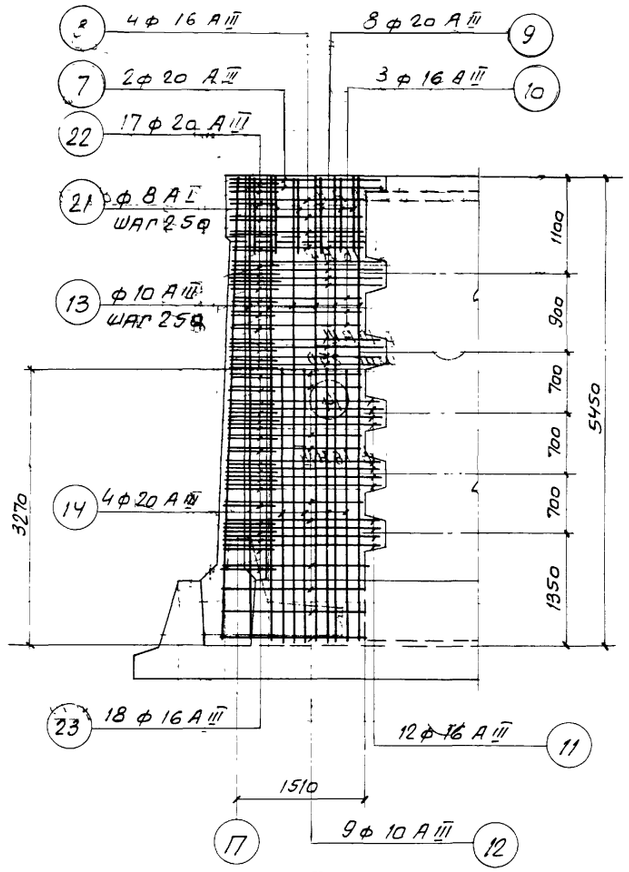

2 – 2

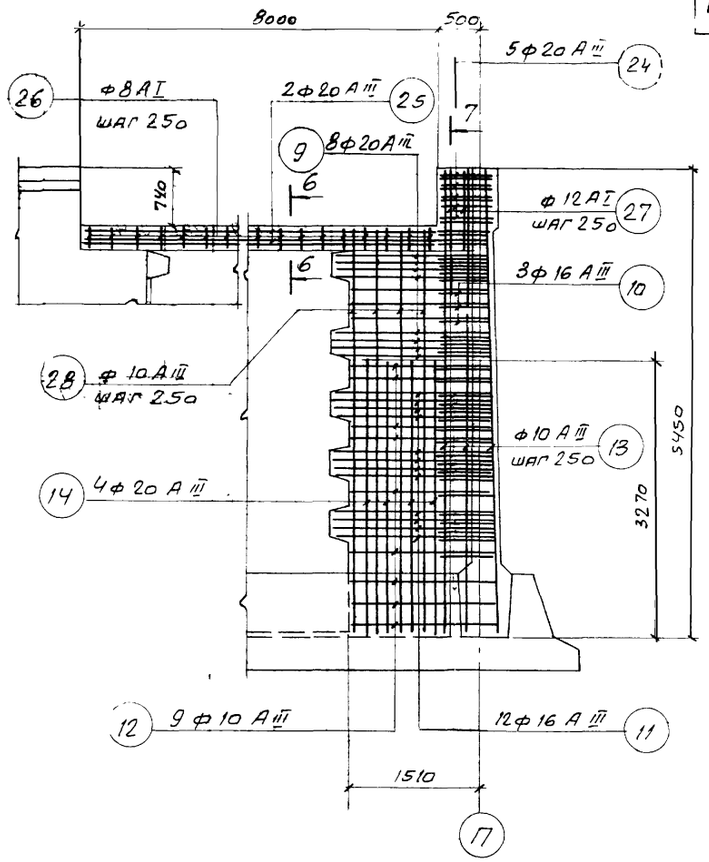

3 – 3

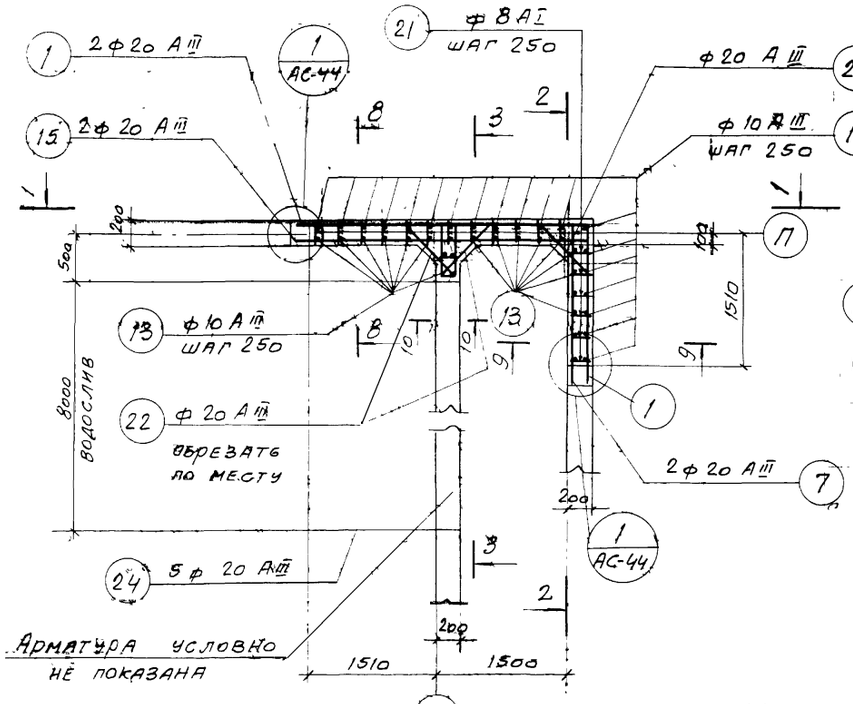

4 – 4

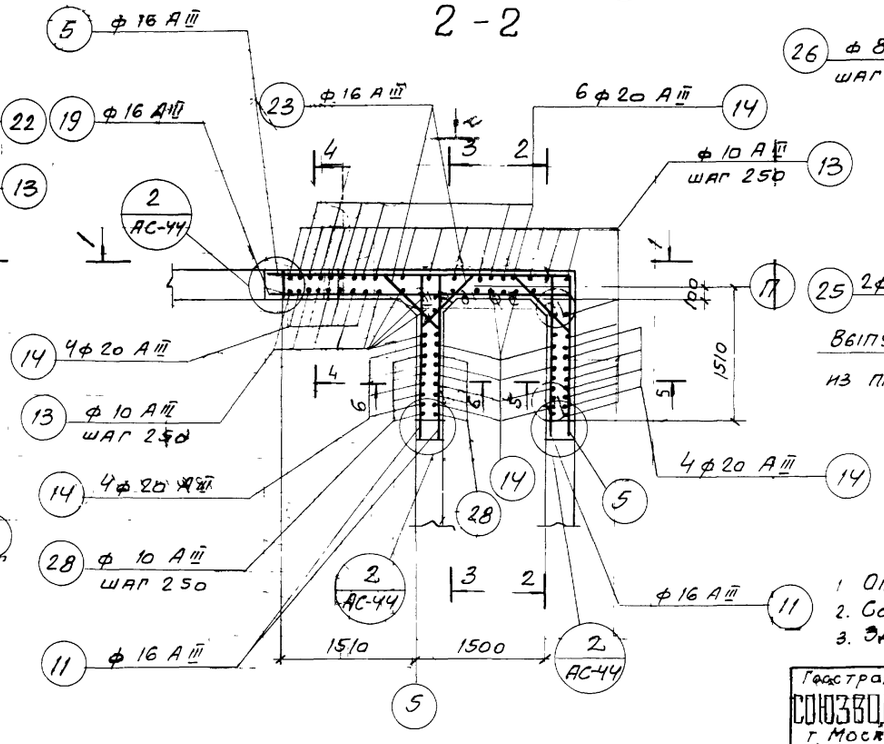

5 – 5

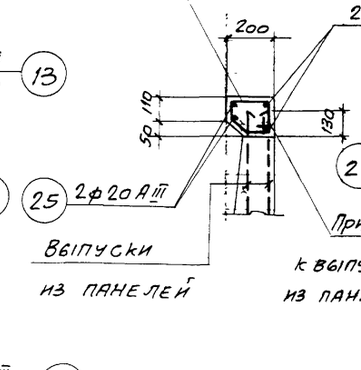

6 – 6

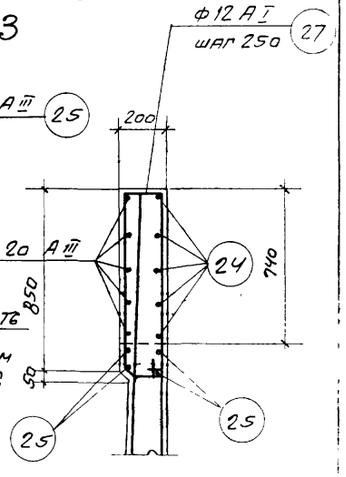

7 – 7

МУ – 4

Примечания.

1. Опалубочный чертеж см л. АС-32.
2. Совместно с данным см. л. АС-40.
3. Защитный слой бетона – 25 мм.

Госстрой СССР СОЮЗВОДОКАНАЛПРОЕКТ г. Москва 1975 г.	Монолитный участок МУ-4	Типовой проект 902-2-264
Аэротенки-смесители четырехкоридорные с размерами коридора 9×5,2×150 из сборного железобетона	Арматурный чертеж. Планы, виды.	Альбом I
		Лист АС-39

Типовой проект

Лист АС-40

Инв. № Т-2313

Спецификация арматуры на 1 элемент

Марка эл-та и кол-во	N поз.	Эскиз	ф мм	Длина мм	К-во шт	Общая длина м	Выборка ар-ры на 1 элемент: ф мм	Общая длина м	Вес кг	На все эл-ты Вес кг
МУ-4 /шт-1/	1	1600 / 3200	20AIII	4800	2	9,6	8AI	57,1	23	23
	2	1560 / 3160	16AIII	4720	4	18,9	12AI	8,4	7	7
	3	1690 / 3290	20AIII	4980	8	39,8	10AIII	379,0	234	234
	4	1500 / 3100	16AIII	4600	3	13,8	16AIII	336,1	532	532
	5	1790 / 3390	16AIII	5180	12	62,2	20AIII	354,7	875	875
	6	1710 / 3210	10AIII	4920	9	44,3				
	7	300 / 1600	20AIII	1900	2	3,8		Итого	1671	1671
	8	300 / 1550	16AIII	1850	4	7,4				
	9	300 / 1680	20AIII	1980	24	47,5				
	10	250 / 1500	16AIII	1750	9	15,8				
	11	250 / 1750	16AIII	2000	36	72,0				
	12	250 / 1600	10AIII	1850	27	50,0				
	13	5400	10AIII	5400	40	216,0				
	14	3250	20AIII	3250	28	91,0				
	15	300 / 3200	20AIII	3500	2	7,0				
	16	300 / 3150	16AIII	3450	4	13,8				
	17	300 / 3250	20AIII	3550	8	28,4				
	18	250 / 3100	16AIII	3350	3	10,1				
	19	250 / 3400	16AIII	3650	12	43,8				
	20	250 / 3250	10AIII	3500	9	31,5				
	21	150; 650; 210; 45°; 850	8AI	1980	18	35,6				
	22	550; 45°; 550; 550	20AIII	1650	51	84,3				
	23	300; 45°; 850; 300	16AIII	1450	54	78,3				
	24	550; 300; 150; 550; 300	20AIII	1850	5	9,3				
	25	8500	20AIII	8500	4	34,0				
	26	150; 150; 50; 100; 45°	8AI	650	33	21,5				
	27	150; 850; 50; 100; 800; 45°	12AI	2100	4	8,4				
	28	4650	10AIII	4650	8	37,2				

Выборка арматуры

Горячекатаная арматурная сталь Класса AI ГОСТ 5781-61*	ф мм	8	12			Всего
	Вес кг	23	7			30
Горячекатаная арматурная сталь Класса AIII ГОСТ 5781-61*	ф мм	10	16	20		Всего
	Вес кг	234	532	875		1641
					Итого	1671

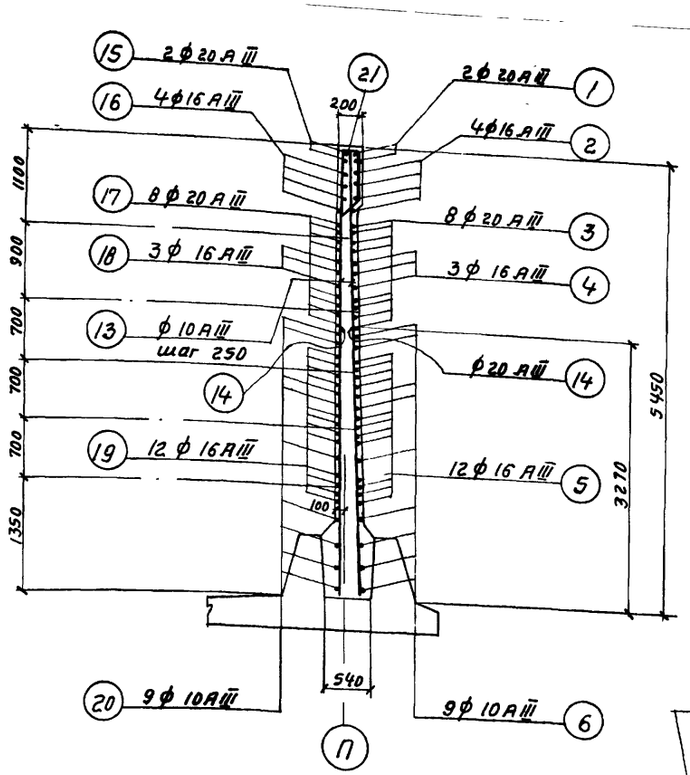

8-8

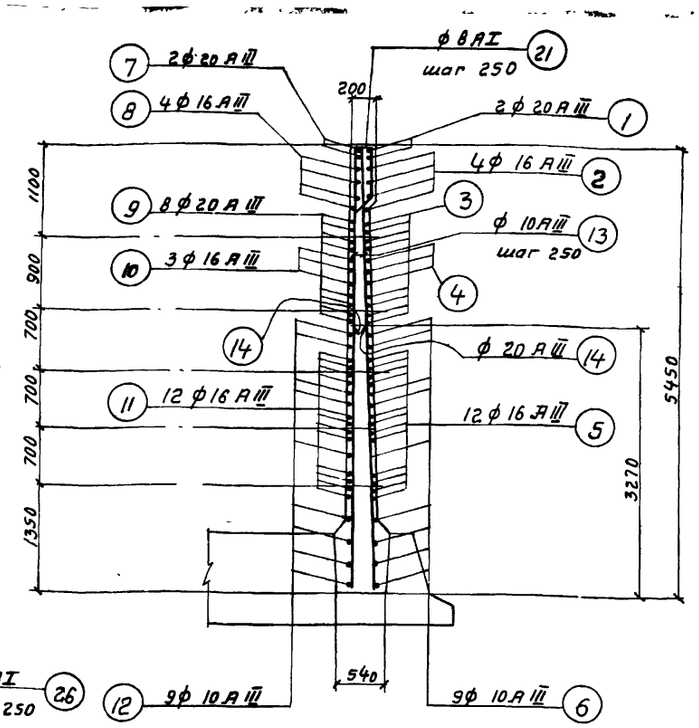

9-9

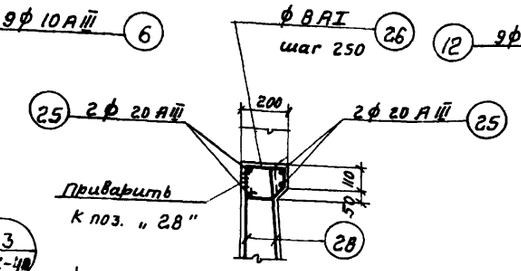

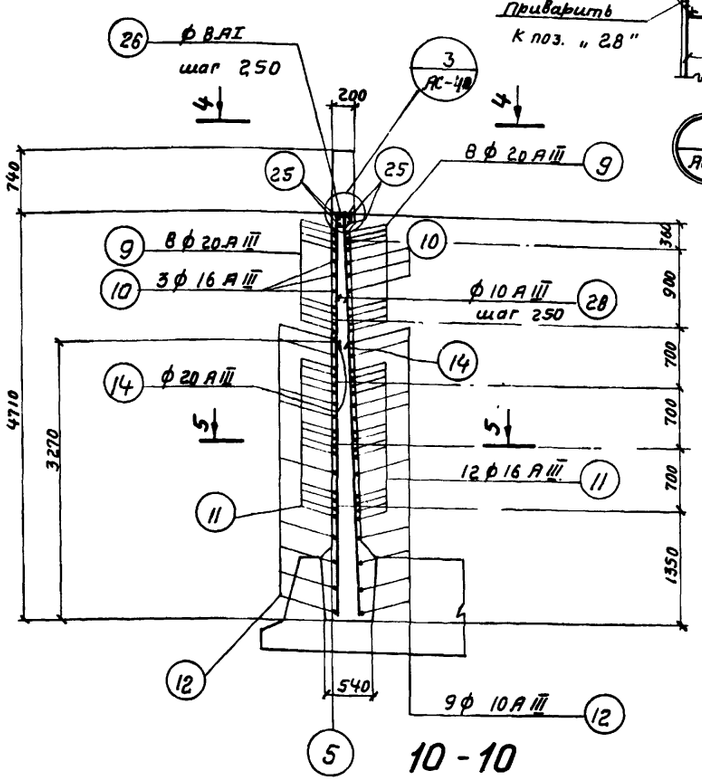

10-10

Расход материалов

Марка элемента	* Марка бетона	на 1 элемент: Бетон м³	Сталь кг: Класс AI	Класс AIII	Итого	К-во шт	Всего: Бетон м³	Сталь кг: Класс AI	Класс AIII	Итого
МУ-4	М-Мр3 В	9,20	30	1641	1671	1	9,20	30	1641	1671

* Принимать по таблице 1 (альбом I)

Примечания:

1. Совместно с данным см. л. АС-39.
2. Защитный слой бетона – 25 мм.
3. В месте пропуска сальника арматуру вырезать по месту и концы приварить к корпусу сальника.
4. Длина поз. „3, 4, 5, 6" уточняется по месту.

Госстрой СССР
СОЮЗВОДОКАНАЛПРОЕКТ
г. Москва 1975г

Аэротенки-смесители четырехкоридорные с размерами коридора 9х5,2х150 из сборного железобетона

Монолитный участок МУ-4.

Арматурный чертеж. сечения, спецификация арматуры.

Типовой проект 902-2-264

Альбом I

Лист АС-40

Нач. отдела	Андрианов
Гл. инж. пр.	Чирков
Рук. группы	Гарбуз
Исполнитель	Цветкова
Проверил	Воробьева

Типов. проект

Лист АС-41

Инв. N Т-2313

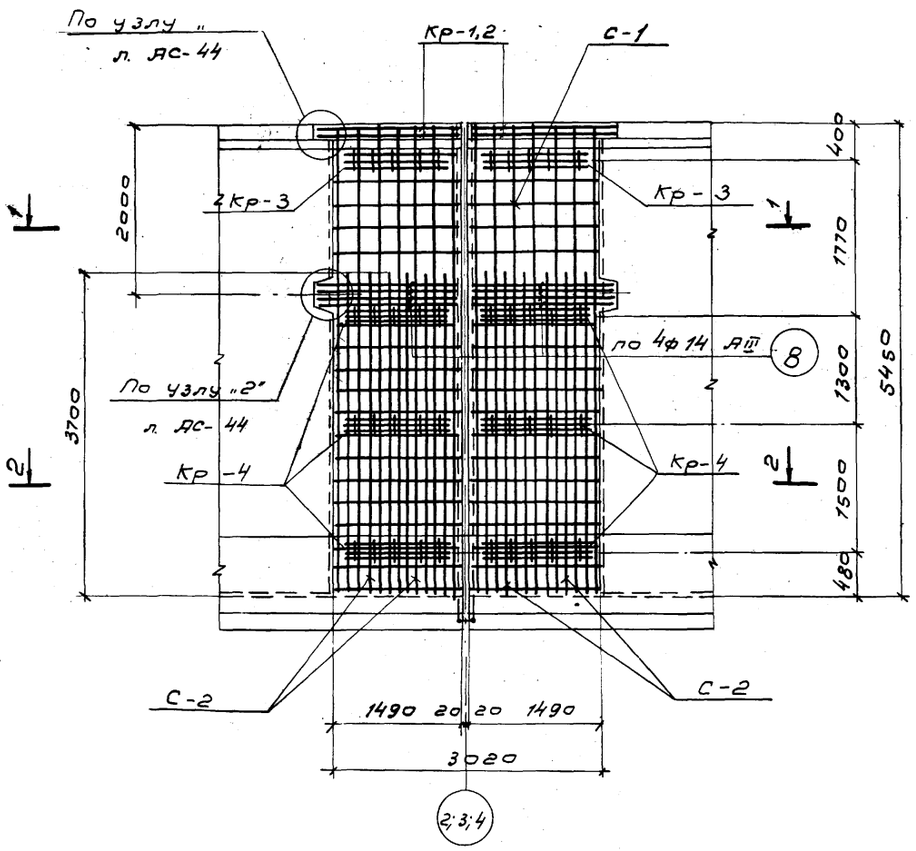

3 – 3

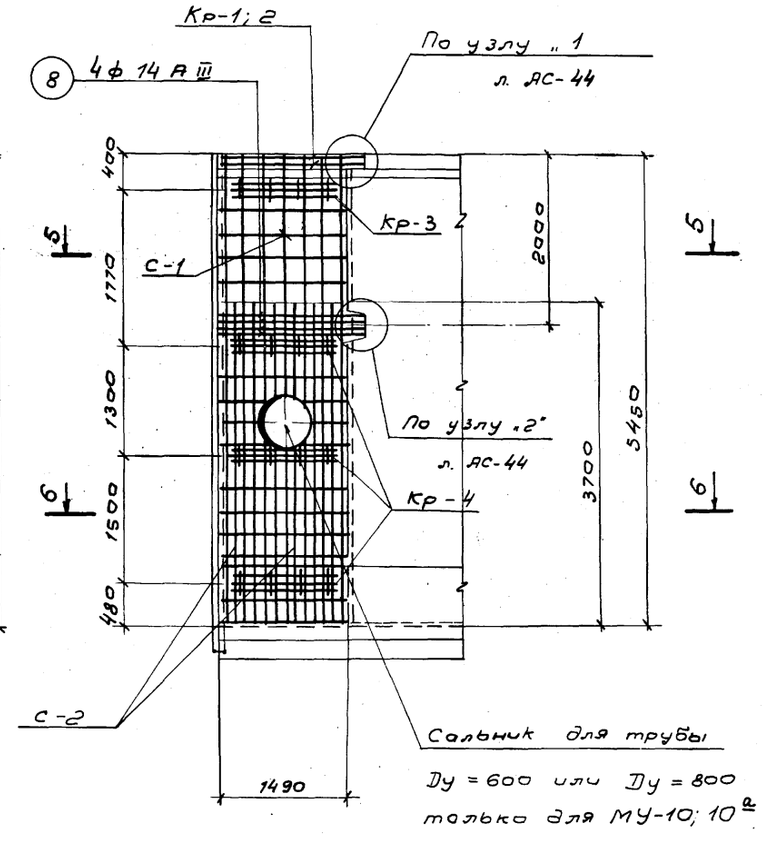

7 – 7

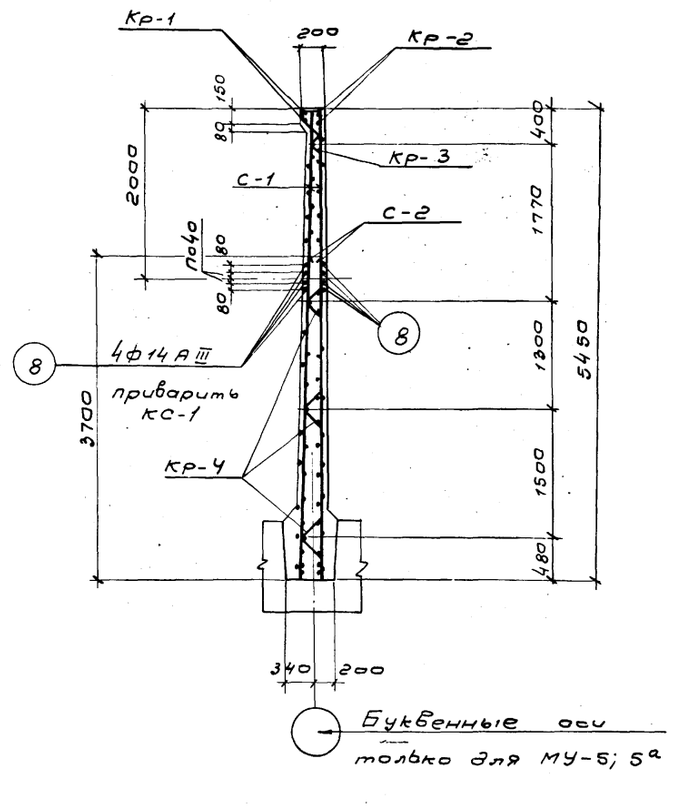

4 – 4

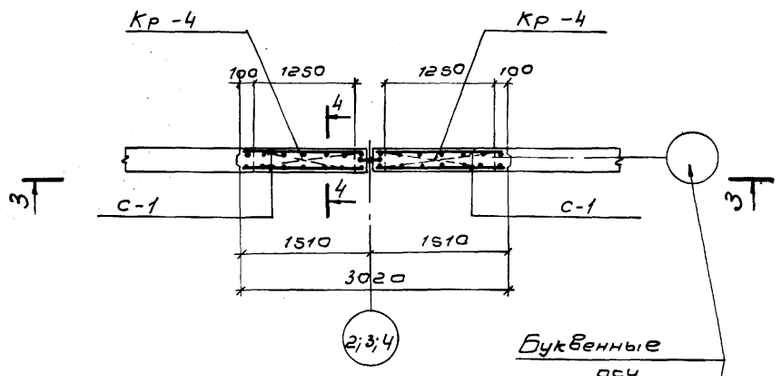

1 – 1

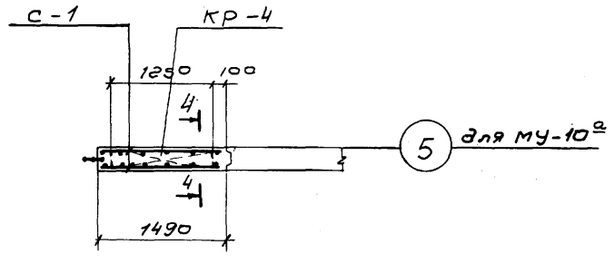

5 – 5

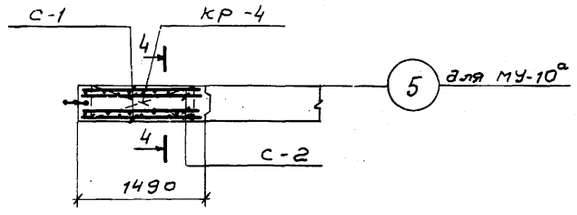

6 – 6

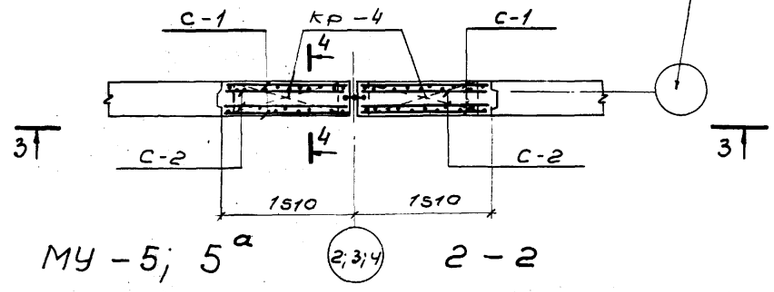

МУ – 5; 5а 2 – 2

МУ – 7; 10; 10а

(МУ-7а; 7б; 9 зеркальны данным)

Расход материалов

Марка элемента	* Марка бетона	На 1 элемент: Бетон м³	Сталь кг: класс AI	Сталь кг: класс AIII	Сталь кг: Итого	К-во шт.	Всего: Бетон м³	Сталь кг: класс AI	Сталь кг: класс AIII	Сталь кг: Итого
МУ-5; 5а	М-Мрз В	4.30	74	452	526	1	4.30	74	452	526
МУ-7; 7а, 7б		2.15	37	226	263	1	2.15	37	226	263
МУ-9		2.15	37	226	263	1	2.15	37	226	263
МУ-10; 10а		2.00	37	226	263	1	2.00	37	226	263

* Принимать по таблице 1 (альбом I)

Примечания:

1. Опалубочный чертеж см. л. АС-33.
2. Совместно с данным см. л. АС-42.
3. Защитный слой бетона – 25 мм.
4. В местах пропуска сальников арматуру вырезать по месту и концы приварить к корпусу сальника.

Госстрой СССР СОЮЗВОДОКАНАЛПРОЕКТ г. Москва 1975 г.	Монолитные участки МУ-5; 5а; 7; 7а; 7б; 9; 10; 10а	Типовой проект 902-2-264
Аэротенки-смесители четырехкоридорные с размерами коридора 9×5,2×150 из сборного железобетона.	Арматурный чертеж.	Альбом I
		Лист АС-41

Нач. отдела	Андриянов	
Гл. инж. пр.	Чурков	
Рук. группы	Горбуз	
Исполнитель	Цветкова	
Проверил	Воробьева	

13945-01 48

Марка эл-та и кол-во	Марка сетки или каркаса	N поз.	Эскиз	ф мм	Длина мм	Кол-во стержней в 1ой сетке или каркасе	Кол-во стержней в 1ом эл-те	Общая длина м	Выборка ар-ры на 1 элемент: ф мм	Общая длина м	Вес кг	На все эл-ты Вес кг
МУ-5, 5а / по 1 шт /	С-1 / шт-4 /	1	5430	10AIII	5430	8	32	173,8	6AI	188,4	42	42
		2	1480	6AI	1480	23	92	136,2	8AI	53,2	22	22
									12AI	11,2	10	10
	С-2 / шт-4 /	3	3690	22AIII	3690	4	16	59,0	10AIII	173,8	108	108
		4	2240	25AIII	2240	3	12	26,8	14AIII	26,6	32	32
		5	1400	8AI	1400	8	32	44,8	20AIII	12,0	30	30
		6	1400	12AI	1400	2	8	11,2	22AIII	59,0	178	178
									25AIII	26,8	104	104
	Кр-1 / шт-2 /	9	1500	20AIII	1500	2	4	6,0				
		10	1500	6AI	1500	1	2	3,0		Итого	526	526
		11	580	8AI	580	6	12	7,0				
	Кр-2 / шт-2 /	9	1500	20AIII	1500	2	4	6,0				
		12	110	8AI	110	6	12	1,4				
	Кр-3 / шт-2 /	13	1250	6AI	1250	3	6	7,6				
		14	220	6AI	220	5	10	2,2				
	Кр-4 / шт-6 /	13	1250	6AI	1250	3	18	22,6				
		7	560	6AI	560	5	30	16,8				
	отдельные стержни	8	1660	14AIII	1660	—	16	26,6				
МУ-7, 7а, 7б, 9, 10, 10а / по 1 шт /	С-1 / шт-2 /	1	5430	10AIII	5430	8	16	86,9	6AI	94,2	21	21
		2	1480	6AI	1480	23	46	68,1	8AI	26,6	11	11
	С-2 / шт-2 /	3	3690	22AIII	3690	4	8	29,5	12AI	5,6	5	5
		4	2240	25AIII	2240	3	6	13,4	10AIII	86,9	54	54
		5	1400	8AI	1400	8	16	22,4	14AIII	13,3	16	16
		6	1400	12AI	1400	2	4	5,6	20AIII	6,0	15	15
	Кр-1 / шт-1 /	9	1500	20AIII	1500	2	2	3,0	22AIII	29,5	89	89
		10	1500	6AI	1500	1	1	1,5	25AIII	13,4	52	52
		11	580	8AI	580	6	6	3,5				
	Кр-2 / шт-1 /	9	1500	20AIII	1500	2	2	3,0		Итого	263	263
		12	110	8AI	110	6	6	0,7				
	Кр-3 / шт-1 /	13	1250	6AI	1250	3	3	3,8				
		14	220	6AI	220	5	5	1,1				
	Кр-4 / шт-3 /	13	1250	6AI	1250	3	9	11,3				
		7	560	6AI	560	5	15	8,4				
	отдельные стержни	8	1660	14AIII	1660	—	8	13,3				

Гл. инж. пр.	Чирков	
Рук. группы	Гарбуз	
Исполнитель	Цветкова	
Проверил	Воробьева	

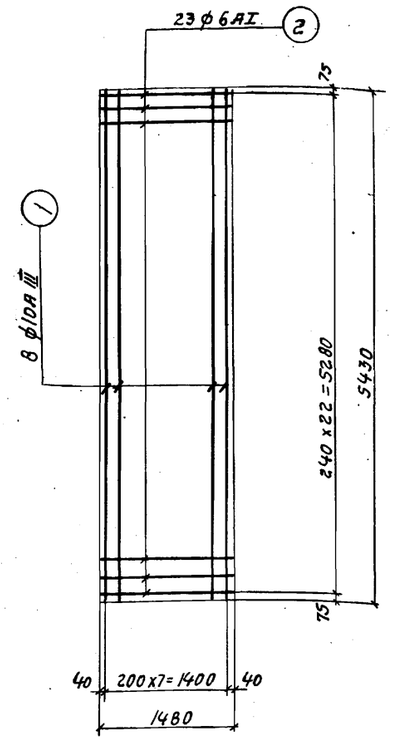

С-1

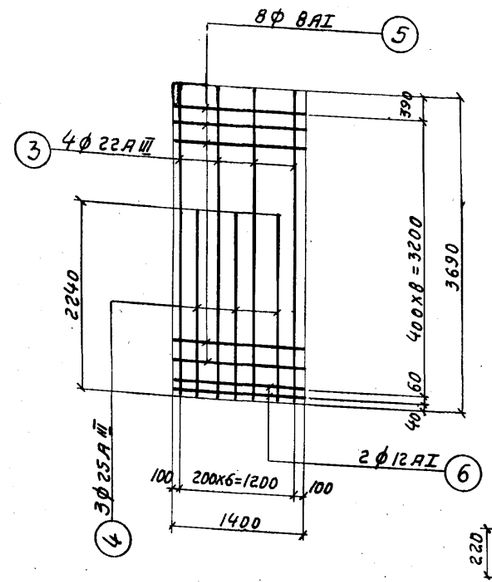

С-2

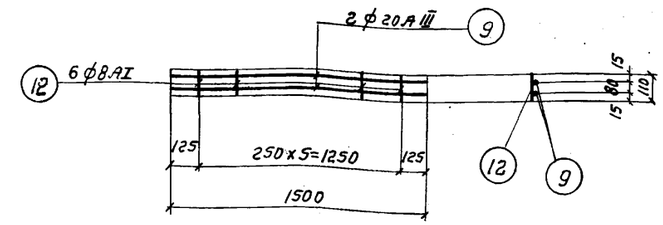

КР-2

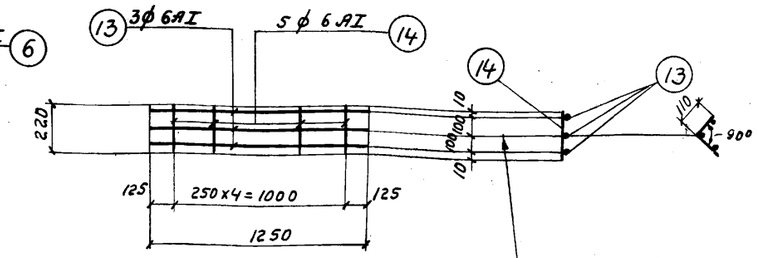

КР-3

Линии сгиба

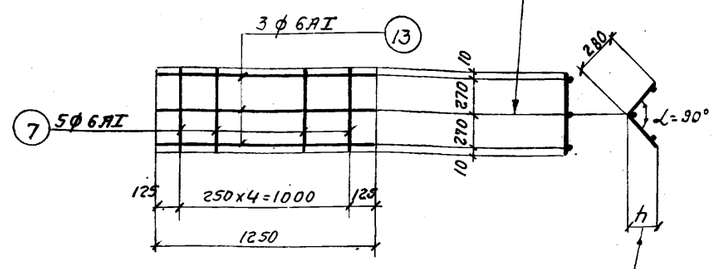

КР-4

см. примеч. п. 2

Линии сгиба

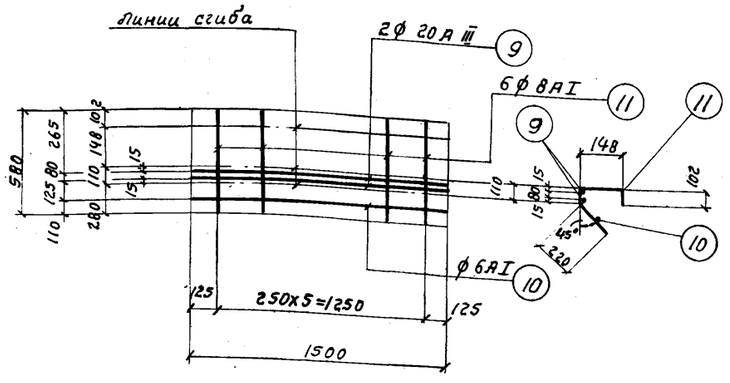

КР-1

Выборка арматуры на лист

Горячекатаная арматурная сталь класса AI ГОСТ 5781-61*	ф мм	6	8	12			Всего
	Вес кг	63	33	15			111
Горячекатаная арматурная сталь класса AIII ГОСТ 5781-61*	ф мм	10	14	20	22	25	Всего
	Вес кг	162	48	45	267	156	678
						Итого	789

Примечания:

1. Совместно с данным см. л. АС-41.
2. Высота „h" доводится до требуемого размера при их установке в пространственный каркас монолитного участка путем изменения угла гиба „α".
3. Арматурные сетки и каркасы изготовлять при помощи точечной сварки в соответствии с требованиями СН и П II-В.1-62* и ГОСТ'а 10922-75.

Госстрой СССР СОЮЗВОДОКАНАЛПРОЕКТ г. Москва 1975г.	Монолитные участки МУ-5, 5а; 7; 7а; 7б; 9, 10; 10а. Арматурный чертеж. Сетки, каркасы, спецификация арматуры.	Типовой проект 902-2-264
Аэротенки-смесители четырехкоридорные с размерами коридора 9x5,2x150 из сборного железобетона.		Альбом I
		Лист АС-42

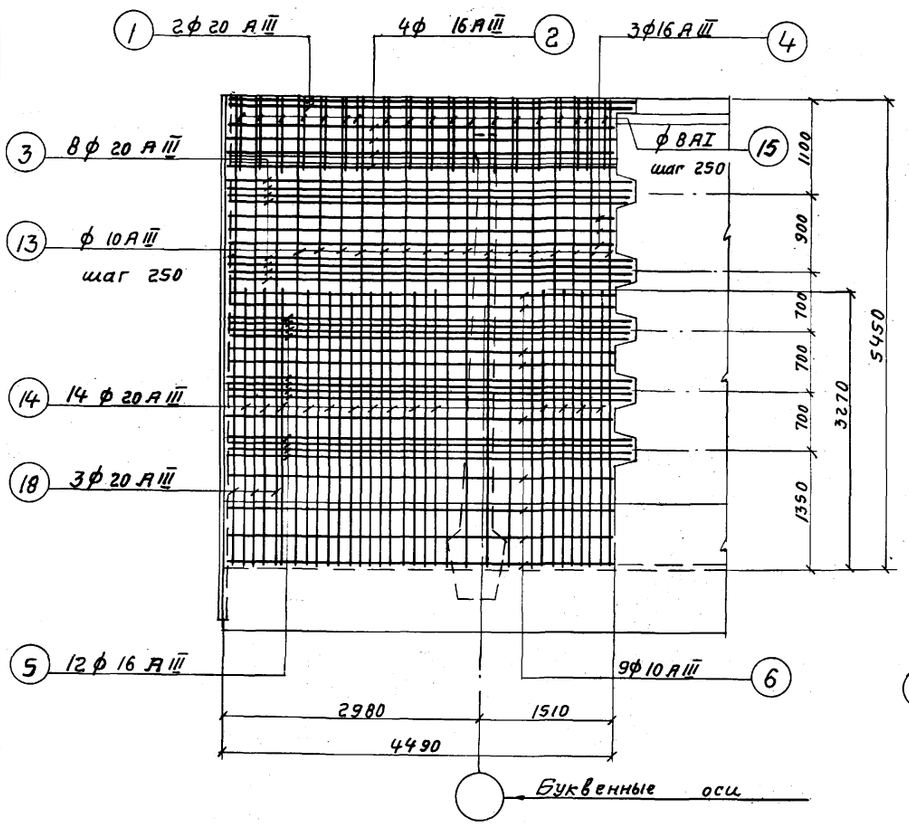

1-1

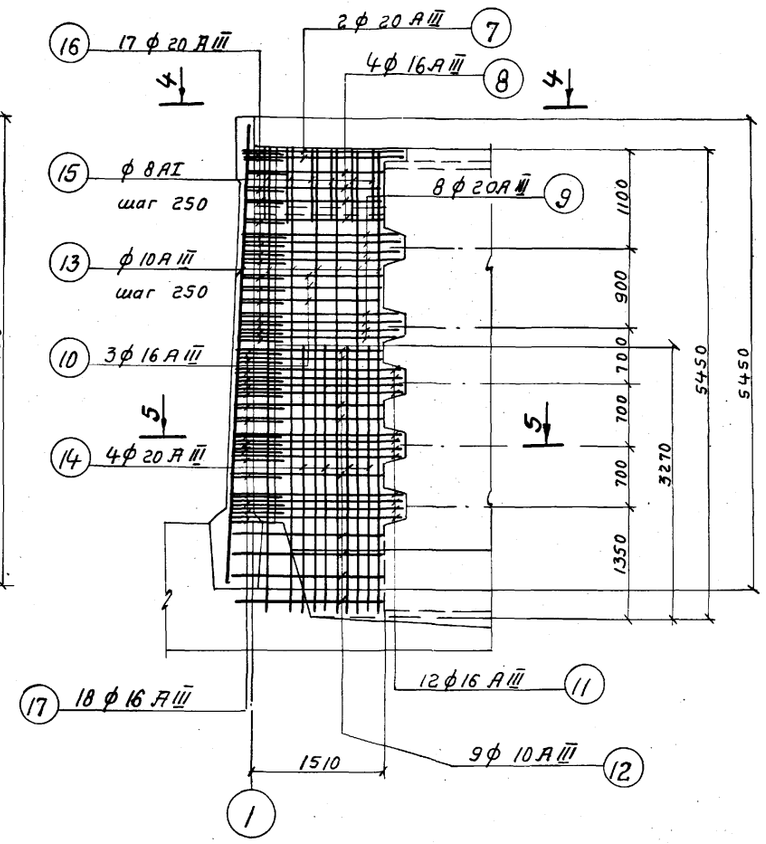

2-2

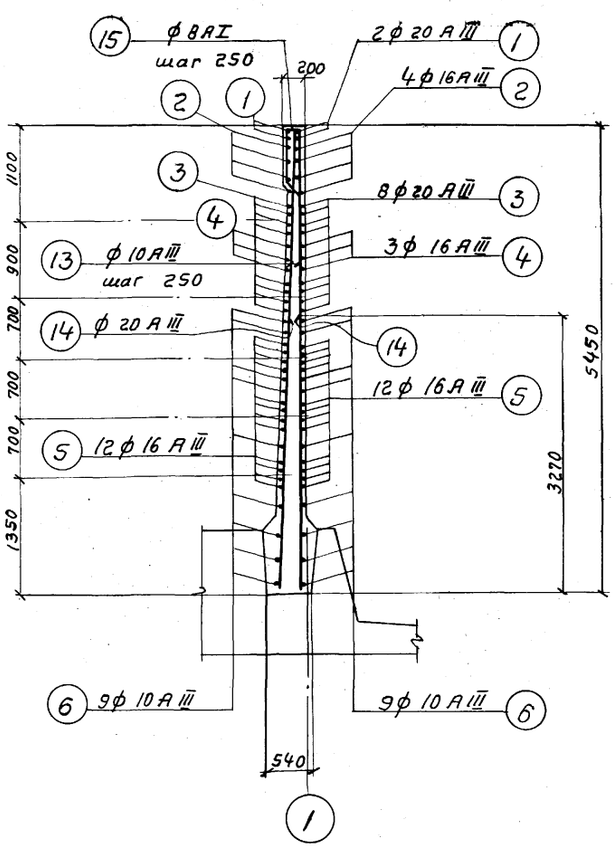

3-3

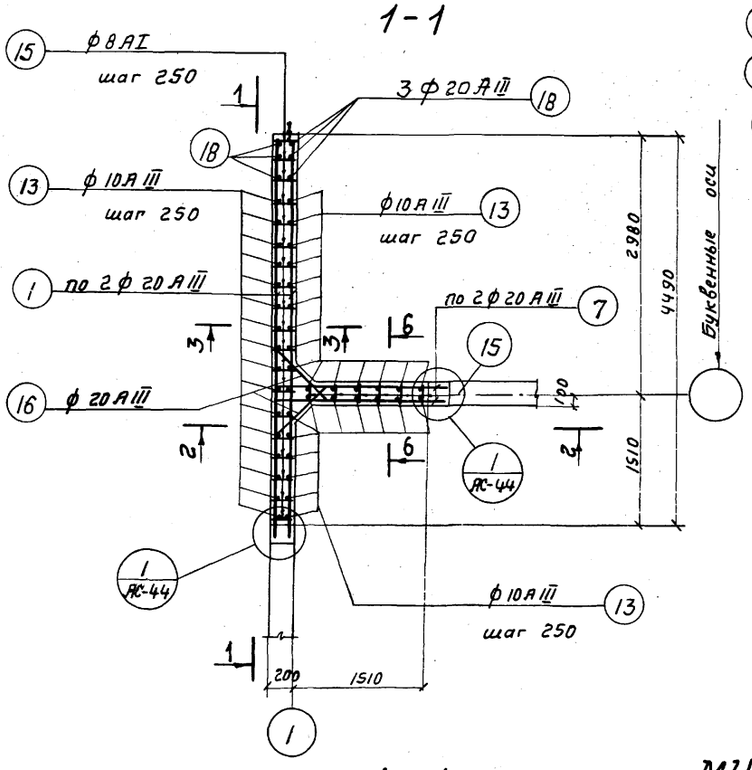

4-4

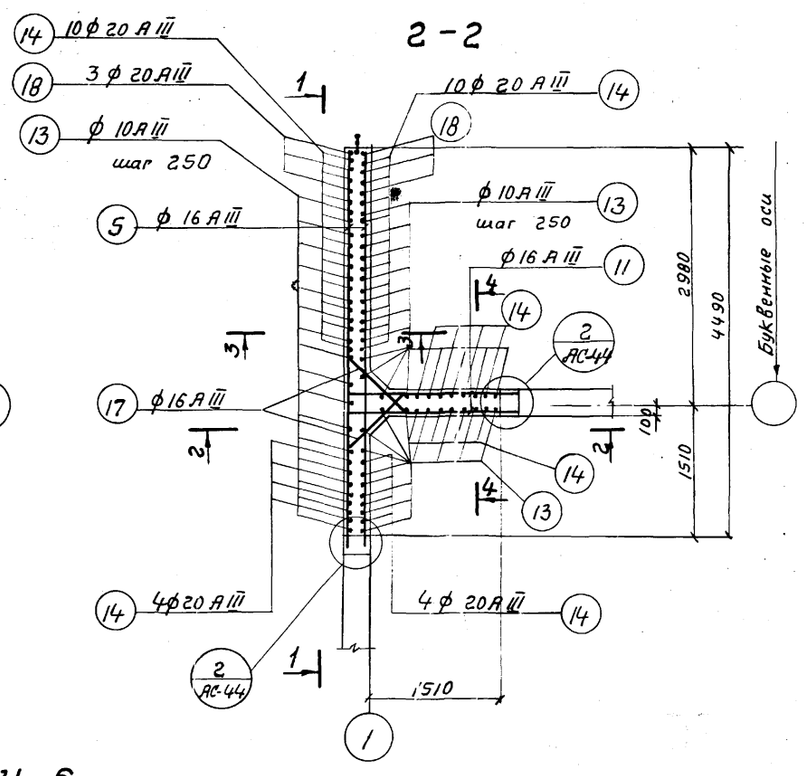

5-5

МУ-6

Примечания:

1. Опалубочный чертеж см. л. АС-33.
2. Совместно с данным см. л. АС-44.
3. Защитный слой бетона - 25 мм.

Госстрой СССР СОЮЗВОДОКАНАЛПРОЕКТ г. Москва 1975 г.	Монолитный участок МУ-6.	Типовой проект 902-2-264	
Аэротенки-смесители четырехкоридорные с размерами коридора 9×5,2×150 из сборного железобетона.	Арматурный чертеж. Планы, виды, сечение.	Альбом I	Лист АС-43

Гл. инж. пр.	Чирков	
Рук. группы	Гарбуз	
Исполнитель	Цветкова	
Проверил	Воробьева	

Инв. № -2313

Лист ТС-43

Типовой проект

13945-01 50

Типовой проект

Лист АС-44

Инв. N Т-2313

Спецификация арматуры на 1 элемент / Выборка ар-ры

Марка эл-та и кол-во	N поз.	Эскиз	ф мм	Длина мм	К-во шт.	Общая длина м	На 1 элемент: ф мм	Общая длина м	Вес кг.	На все эл-ты: Вес кг.
МУ-6 /шт.-1/	1	4490	20 AIII	4490	4	18.0	8 AI	49.0	19	19
	2	4440	16 AIII	4440	8	35.5	10 AIII	347.0	215	215
	3	4650	20 AIII	4650	16	74.4	16 AIII	303.9	480	480
	4	4440	16 AIII	4440	6	26.6	20 AIII	339.6	840	840
	5	4650	16 AIII	4650	24	111.6				
	6	4440	10 AIII	4440	18	79.9		Итого	1554	1554
	7	300 1700	20 AIII	2000	4	8.0				
	8	300 1600	16 AIII	1900	8	15.2				
	9	300 1800	20 AIII	2100	16	33.6				
	10	250 250 1600	16 AIII	1850	6	11.1				
	11	250 250 1900	16 AIII	2150	24	51.6				
	12	250 1700	10 AIII	1950	18	35.1				
	13	5400	10 AIII	5400	43	232.0				
	14	3250	20 AIII	3250	36	117.0				
	15	150; 650; 210; 850; 45°	8 AI	1960	25	49.0				
	16	550; 550; 550; 45°	20 AIII	1650	34	56.2				
	17	300; 850; 300; 45°	16 AIII	1450	36	52.3				
	18	5400	20 AIII	5400	6	32.4				

Выборка арматуры

Горячекатаная арматурная сталь класса AI ГОСТ 5781-61*	ф мм	8				Всего:
	Вес кг.	19				19
Горячекатаная арматурная сталь класса AIII ГОСТ 5781-61*	ф мм.	10	16	20		Всего:
	Вес кг.	215	480	840		1535
					Итого:	1554

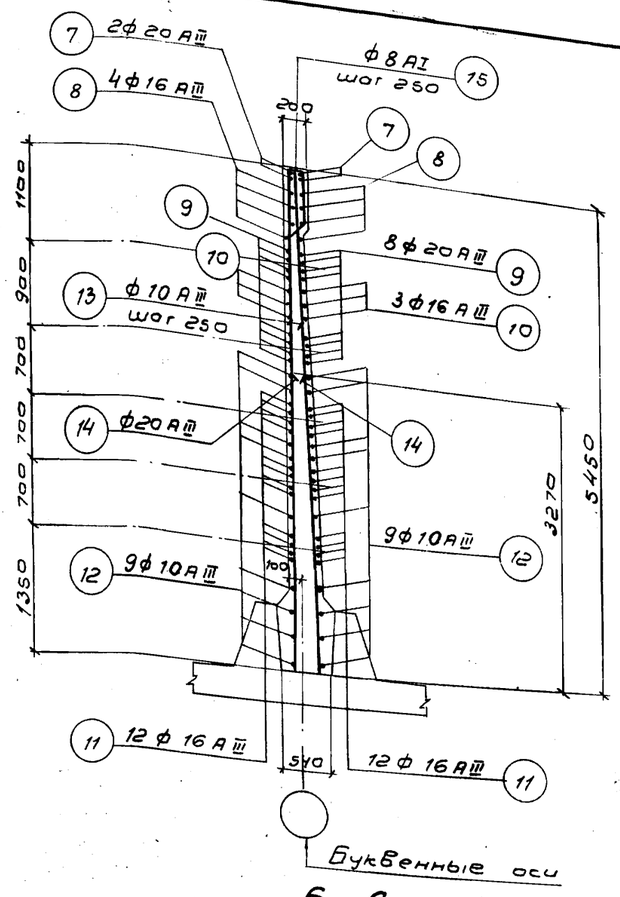

6-6

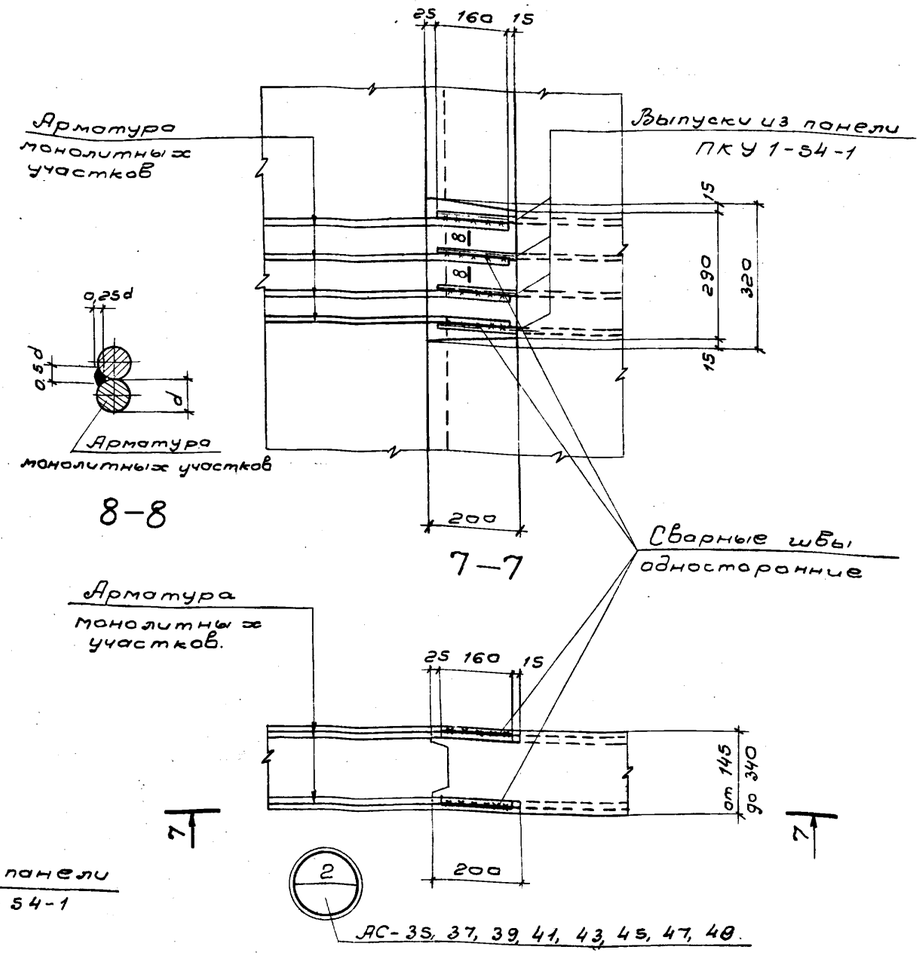

8-8

7-7

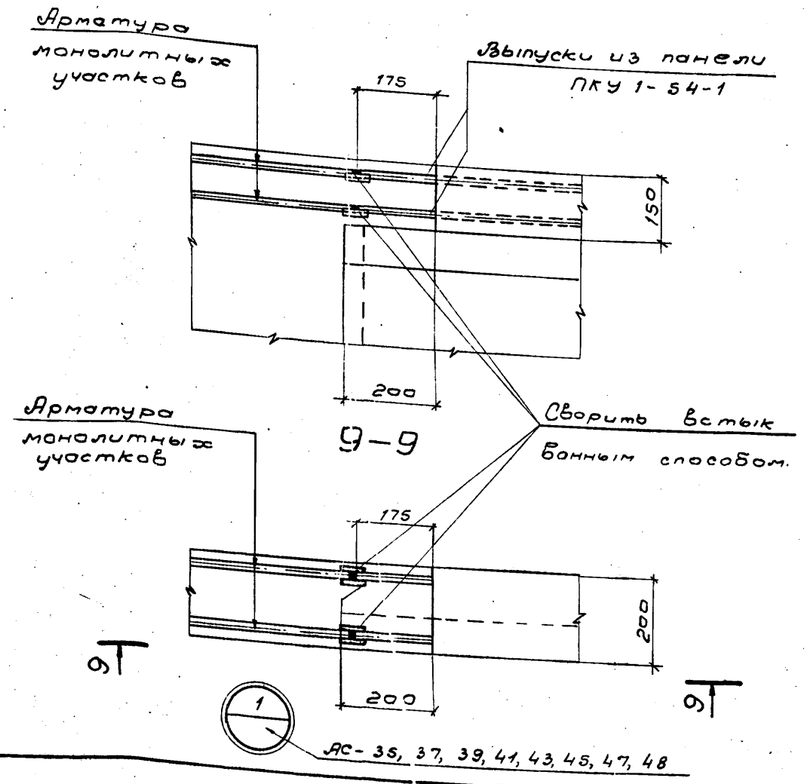

9-9

Расход материалов

Марка элемента	* Марка бетона	На 1 элемент: Бетон м³	Сталь кг. класс AI	Сталь кг. класс AIII	Сталь кг. Итого	К-во шт.	Всего: Бетон м³	Сталь кг. класс AI	Сталь кг. класс AIII	Сталь кг. Итого
МУ-6	М-Мрз-В-	9,10	19	1535	1554	1	9,10	19	1535	1554

* Принимать по таблице 1 (альбом I)

Примечания:

1. Совместно с данным см. л. АС-43.
2. Защитный слой бетона – 25 мм.

Госстрой СССР СОЮЗВОДОКАНАЛПРОЕКТ г. Москва 1975г. Аэротенки-смесители четырехкоридорные с размерами коридора 9×5,2×1,50 из сборного железобетона.	Монолитный участок МУ-6. Арматурный чертеж. Сечение, узлы, спецификация арматуры.	Типовой проект 902-2-264 Альбом I Лист АС-44

Гл. инж. Андрианов; Рук. гр. Чирков; Исполн. Горбуз; Пров. Цветкова; Гл. спец. Воробьева; Гл. инж. пр. Воробьева

13945-01 51

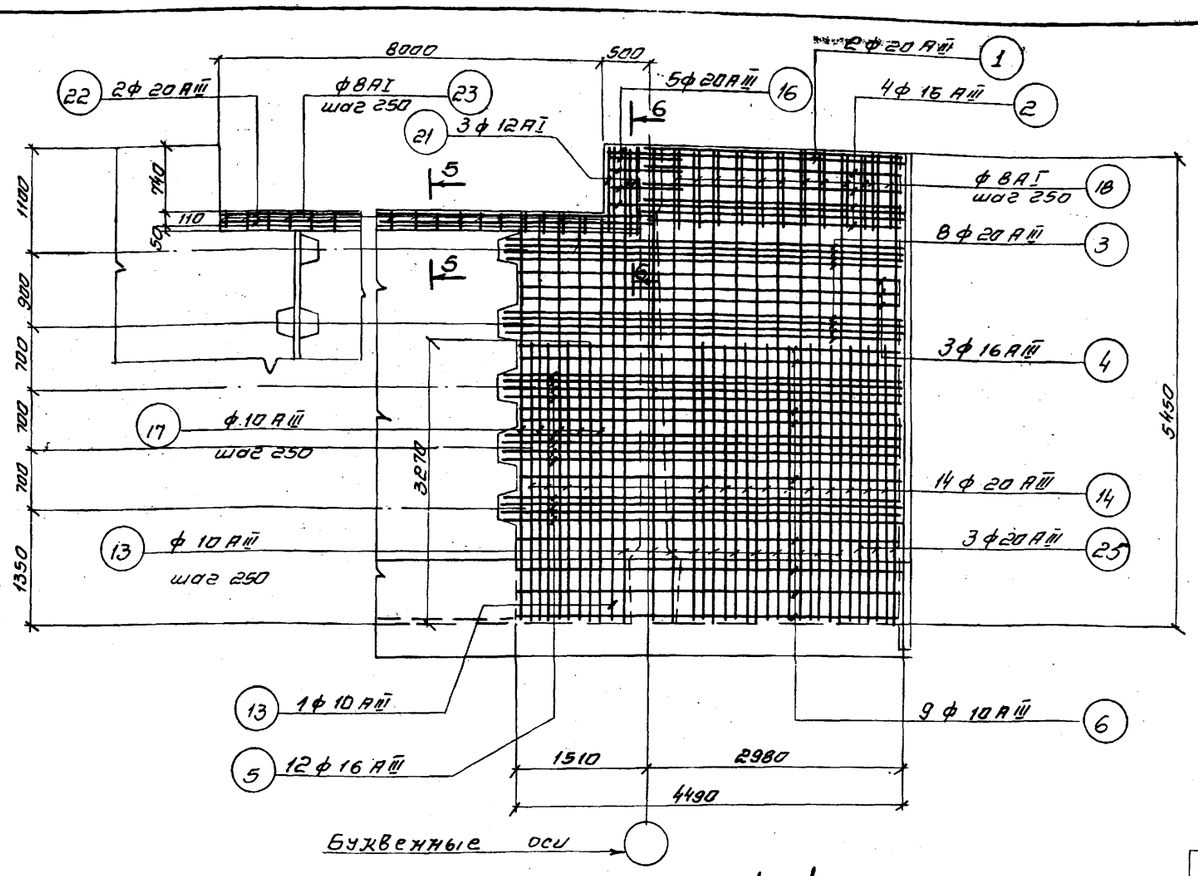

1 - 1

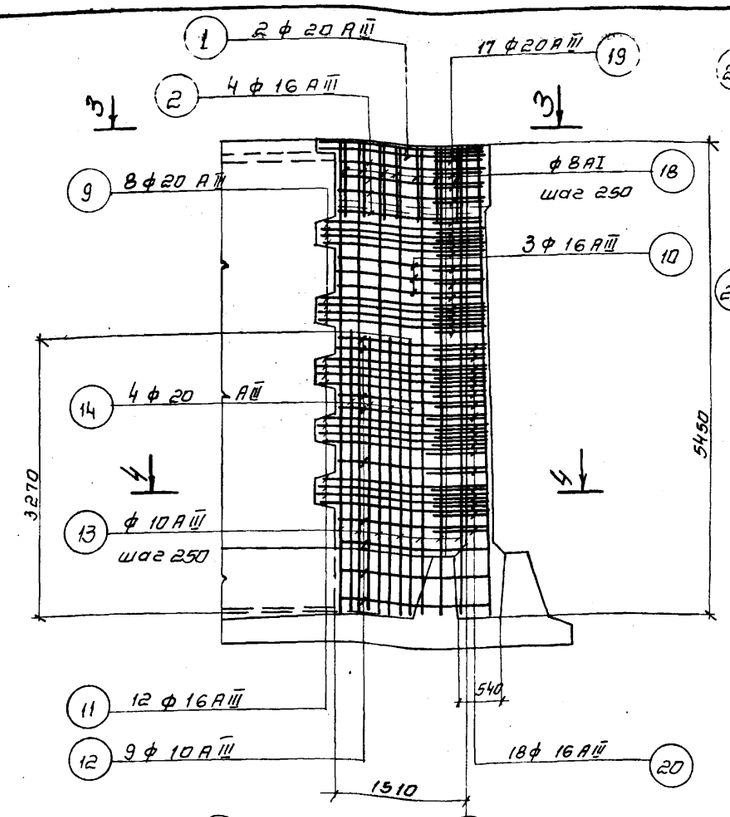

2 - 2

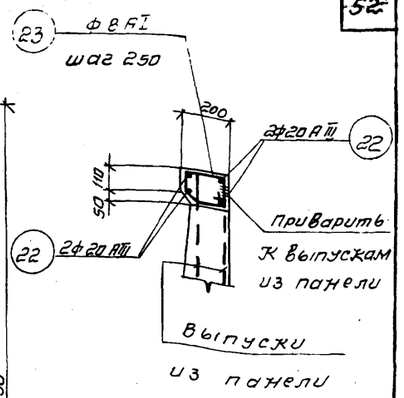

5 - 5

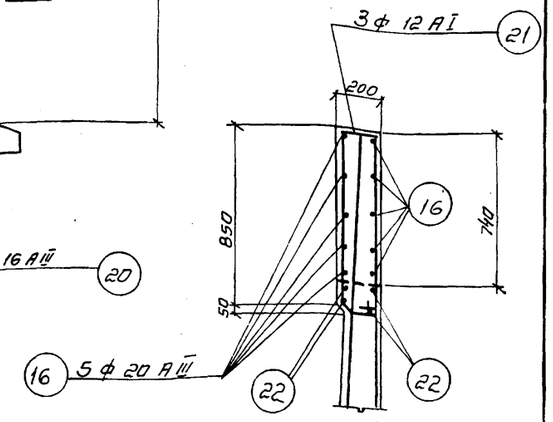

6 - 6

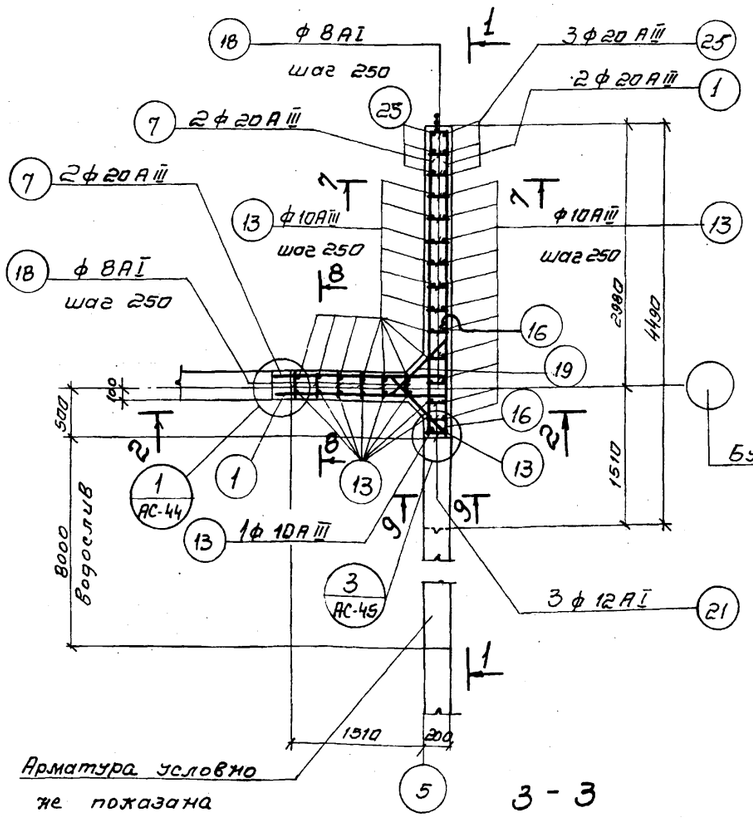

3 - 3

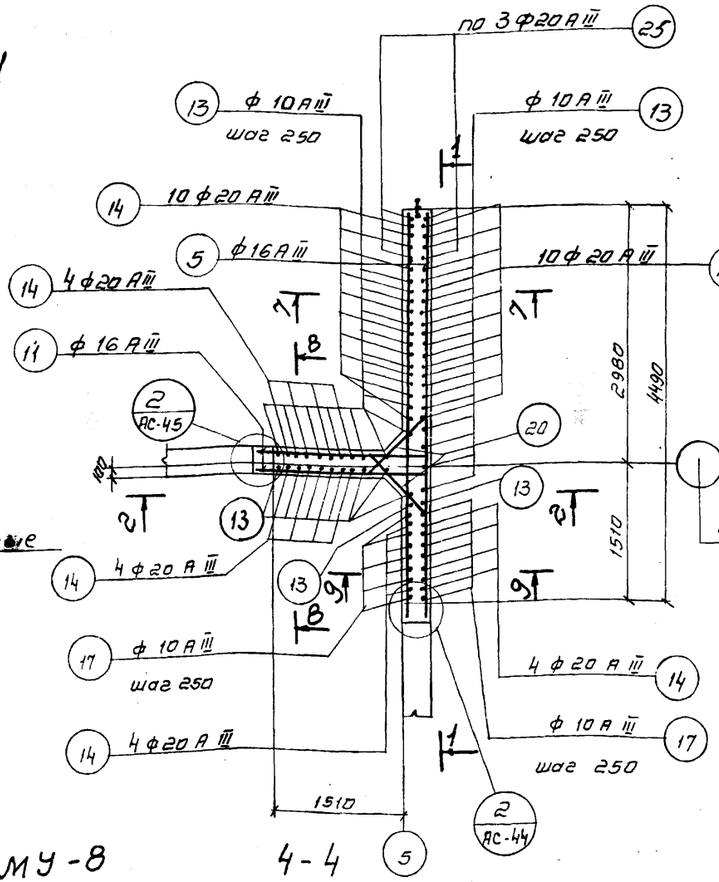

4 - 4

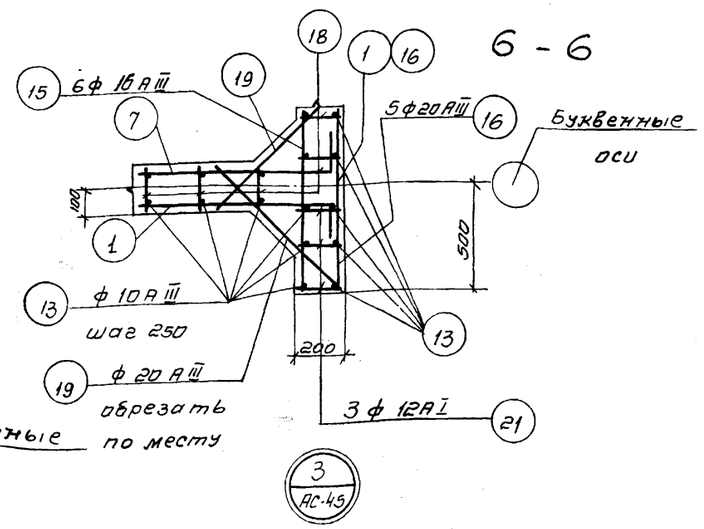

МУ-8

Примечания:

1. Опалубочный чертеж см. л. АС-33.
2. Совместно с данным см. л. АС-46

Госстрой СССР СОЮЗВОДОКАНАЛПРОЕКТ г. Москва 1975 г.	Монолитный участок МУ-8. Арматурный чертеж. Планы, виды.	Типовой проект 902-2-264
Аэротенки-смесители четырехкоридорные с размерами коридора 9×5,2×150 из сборного железобетона		Альбом I
		Лист АС-45

13945-01 52

Гл. инж. проекта	Гарбуз	
Рук. группы	Цветкова	
Исполнитель	Воробьева	
Проверил		

Типовой проект
Лист АС-45
Альбом I

Типовой проект
Лист АС-46
Инв. № Т-2313

Спецификация арматуры на 1 эл-т

Марка эл-та и кол-во	№ поз.	Эскиз	ф мм	Длина мм	к-во шт.	Общая длина м	Выборка арматуры на 1 элемент: ф мм	Общая длина м	Вес кг	На все эл-ты вес кг
							8АI	56.8	22	22
МУ-8 (шт.-1)	1	1710 / 3030	20АIII	4740	2	9.5	12АI	6.3	6	6
							10АIII	356.5	221	221
	2	1660 / 3030	16АIII	4690	4	18.8	16АIII	285.6	452	452
	3	4650	20АIII	4650	16	74.4	20АIII	381.5	943	943
	4	4440	16АIII	4440	6	26.6				
	5	4650	16АIII	4650	24	111.6	Итого		1644	1644
	6	4440	10АIII	4440	18	79.9				
	7	300 / 1700	20АIII	2000	2	4.0				
	8	300 / 1660	20АIII	1960	4	8.0				
	9	300 / 1800	20АIII	2100	16	33.6				
	10	250 / 1600	16АIII	1850	6	11.1				
	11	250 / 1900	16АIII	2150	24	51.6				
	12	250 / 1700	10АIII	1950	18	35,1				
	13	5400	10АIII	5400	36	195,0				
	14	3250	20АIII	3250	36	117.0				
	15	3430	16АIII	3430	4	13.6				
	16	1100	20АIII	1100	5	5,5				
	17	4650	10АIII	4650	10	46,5				
	18	150; 650; 210; 850; 450	8АI	1960	18	35,3				
	19	550; 350; 450; 550	20АIII	1650	34	56,2				
	20	300; 850; 450; 300	16АIII	1450	36	52.3				
	21	150; 850; 300; 60; 45°; 100	12АI	2100	3	6,3				
	23	150; 150; 100; 50; 45°; 100	8АI	650	33	21.5				
	22	8500	20АIII	8500	4	34.0				
	25	5400	20АIII	5400	6	32,4				
	24	3430	20АIII	3430	2	6,9				

Выборка арматуры

Горячекатаная арматурная сталь класса АI ГОСТ 5781-61*	ф мм	8	12			Всего
	вес кг	22	6			28
Горячекатаная арматурная сталь класса АIII ГОСТ 5781-61*	ф мм	10	16	20		Всего
	вес кг	221	452	943		1616
					Итого	1644

Гл. инж. отдела Гридянов; Гл. инж. пр. Чирков; Рук. группы Гарбуз; Исполнитель Цветкова; Проверил Воробьева

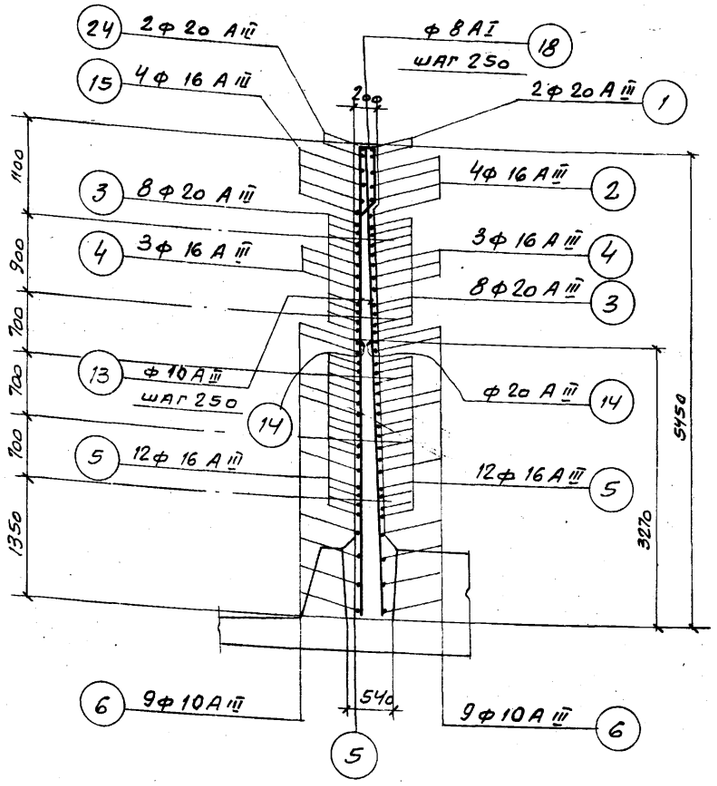

7 – 7

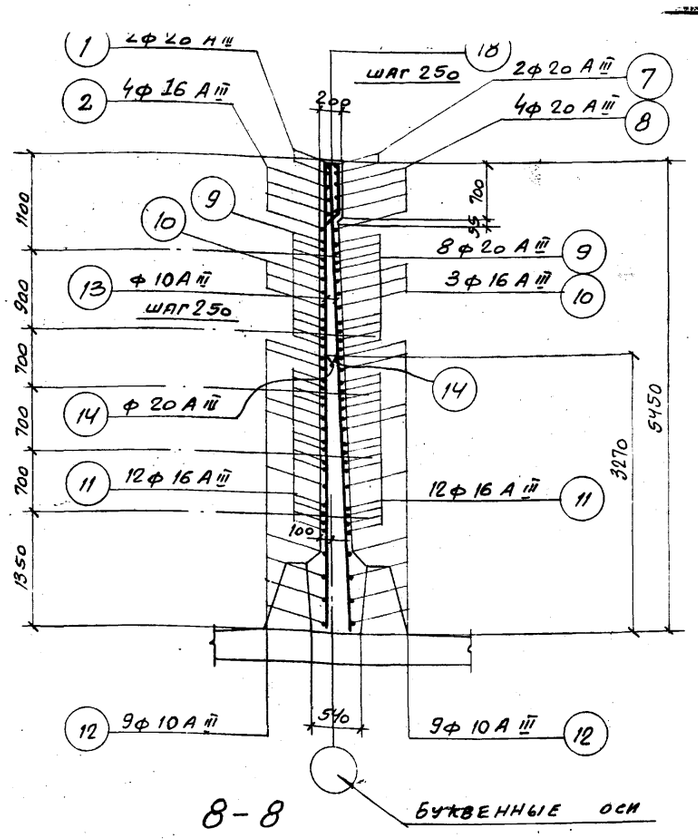

8 – 8

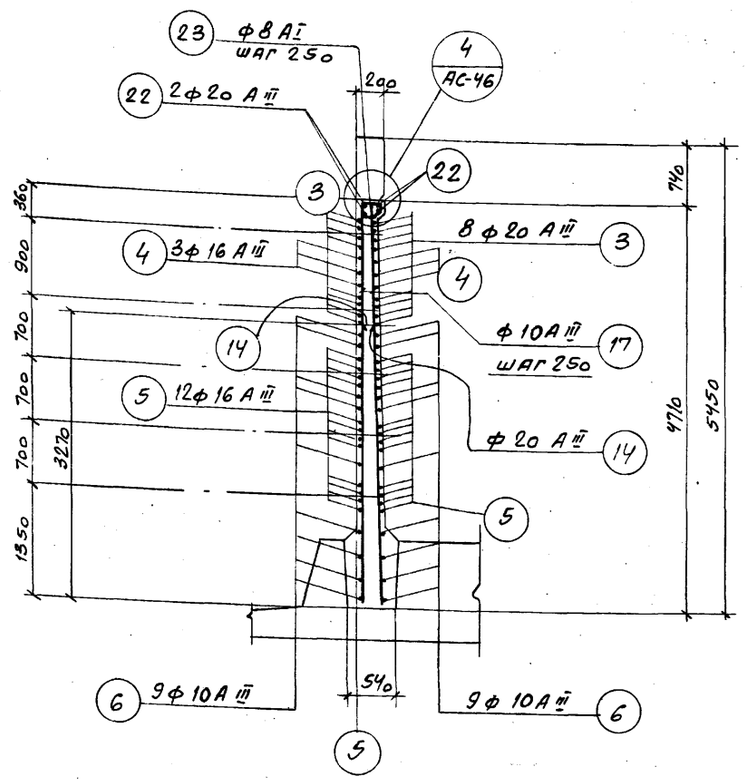

9 – 9

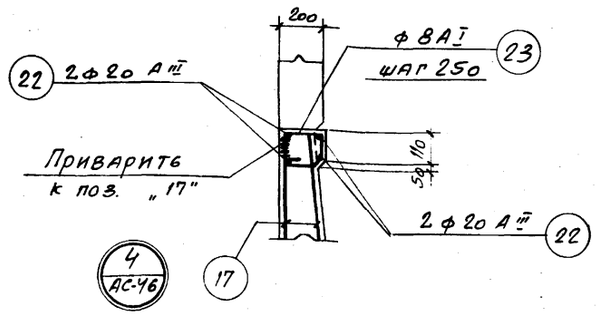

Расход материалов

Марка элемента	* Марка бетона	На 1 элемент: бетон м³	Сталь кг: класс АI	класс АIII	Итого	к-во шт	Всего: бетон м³	Сталь кг: класс АI	класс АIII	Итого
МУ-8	М-Мрз В	9.10	28	1616	1644	1	9.10	28	1616	1644

* Принимать по таблице 1 (альбом I)

Примечания: 1. Совместно с данным см. л. АС-45
2. Защитный слой бетона – 25 мм.

Госстрой СССР Союзводоканалпроект г. Москва 1975 г.	Монолитный участок МУ-8. Арматурный чертеж. Сечения, спецификация арматуры.	Типовой проект 902-2-264
Аэротенки-смесители четырехкоридорные с размерами коридора 9×5, 2×150 из сборного железобетона		Альбом I
		Лист АС-46

Типовой проект

Лист АС-47

Инв. № Т-2313

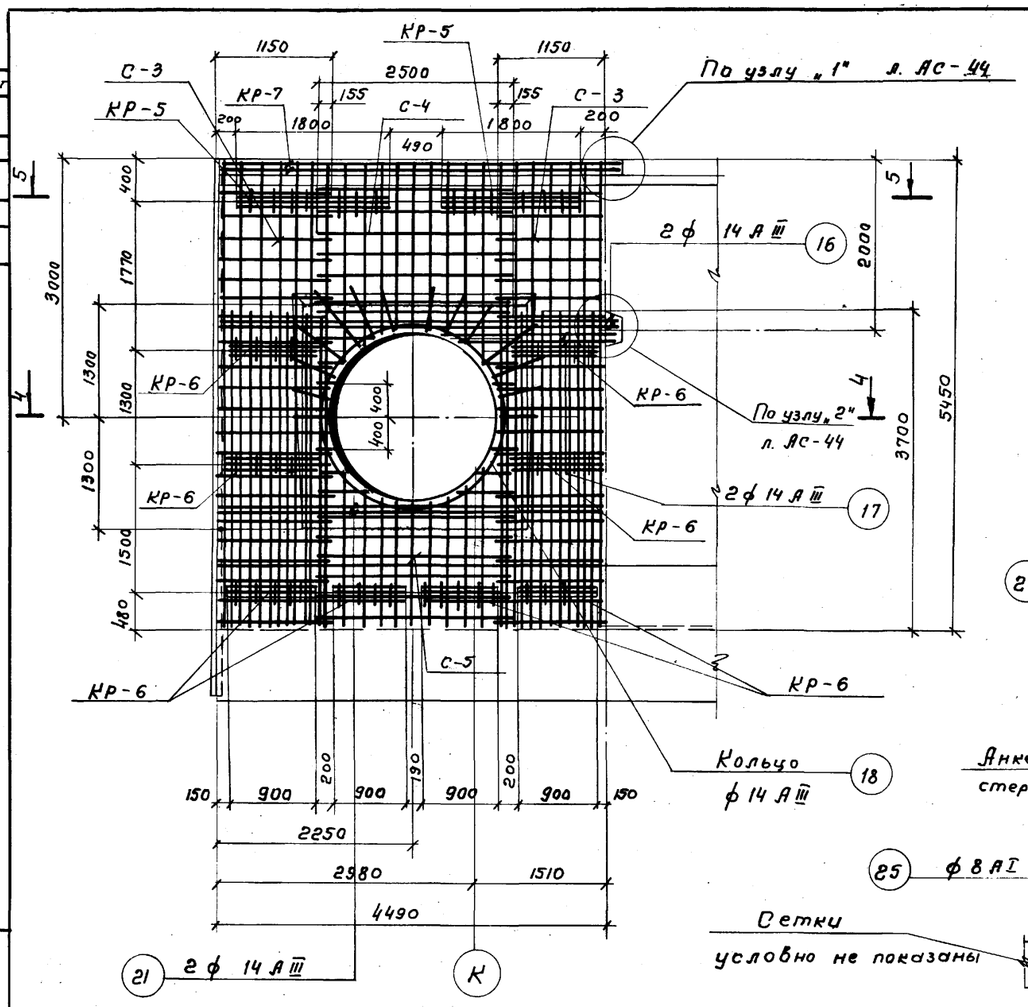

1-1

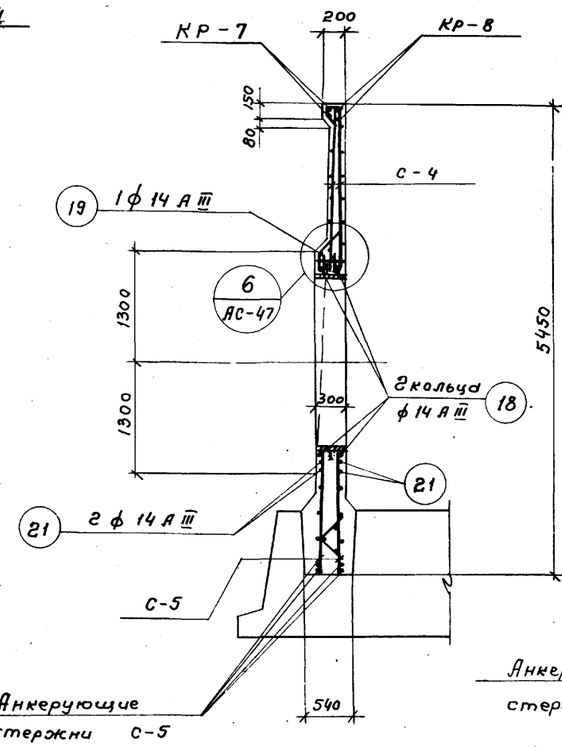

2-2

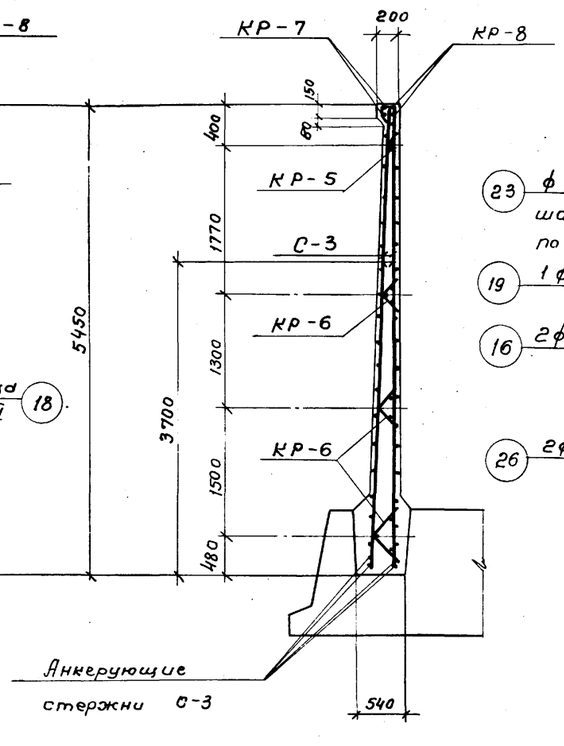

3-3

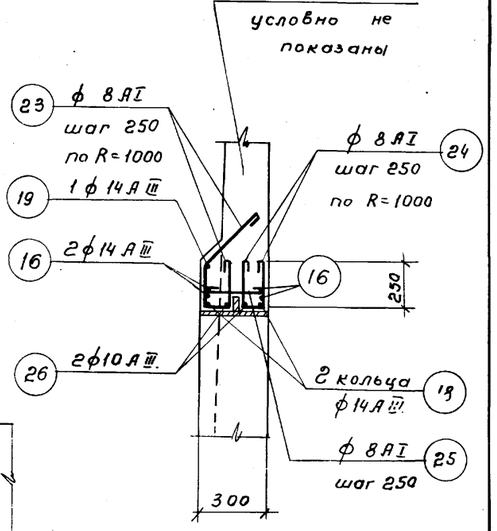

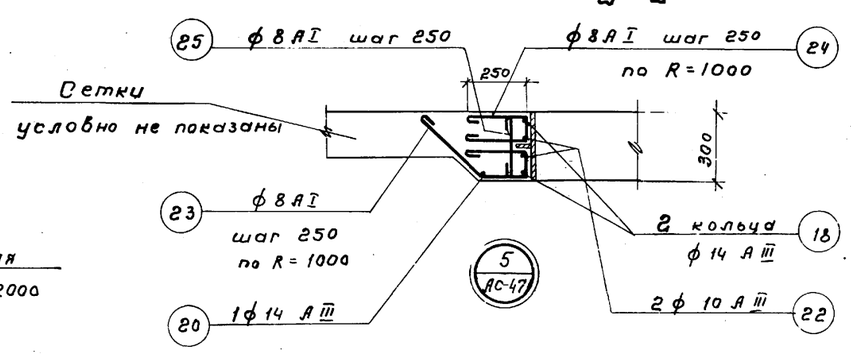

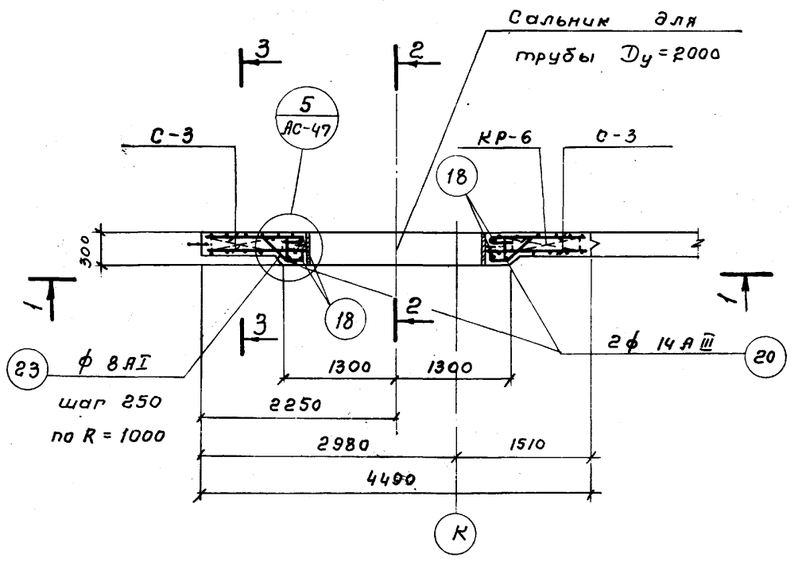

4-4

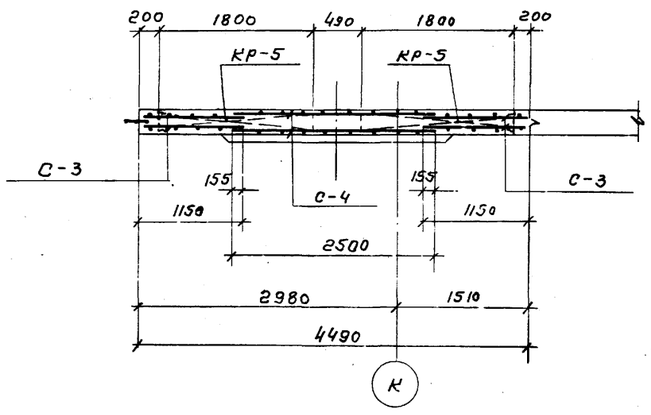

5-5

Расход материалов

Марка элемента	* Марка бетона	На 1 элемент: Бетон $м^3$	Сталь кг: Класс А I	Класс А III	Итого	К-во шт	Всего: Бетон $м^3$	Сталь кг: Класс А I	Класс А III	Итого
МУ-11	М-Мрз-8-	6.00	116	1008	1124	1	6.00	116	1008	1124

* Принимать по таблице 1 (альбом I).

Примечания:

1. Опалубочный чертеж см. л. АС-34.
2. Совместно с данным см. л.л. АС-49, 50.
3. Защитный слой бетона - 25 мм.
4. Позиции „16; 17" приварить к сеткам.
5. Сетки С-4, 5 вырезаются по месту, концы арматуры приварить к корпусу сальника.

Госстрой СССР. СОЮЗВОДОКАНАЛПРОЕКТ г. Москва 1975 г.

Аэротенки - смесители четырехкоридорные, с размерами коридора 9х5,2х150 из сборного железобетона.

Монолитный участок МУ-11.

Арматурный чертеж. Планы, виды, сечения.

Типовой проект 902-2-264

Альбом I

Лист АС-47

Нач. отдела	Андрианов	
Гл. инж. пр.	Чирков	
Рук. группы	Гарбуз	
Исполнитель	Цветкова	
Проверил	Воробьева	

Типовой проект	
Лист	АС-48
Инв. №	Т-2313

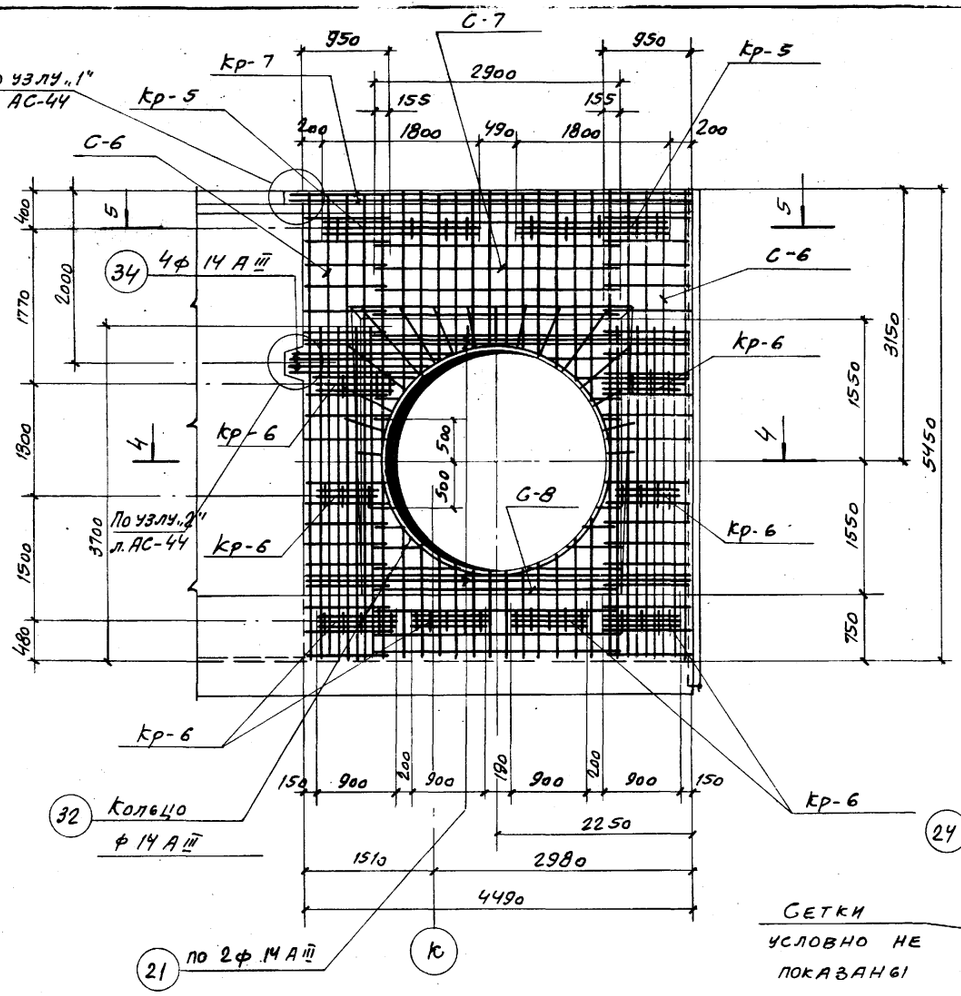

1-1

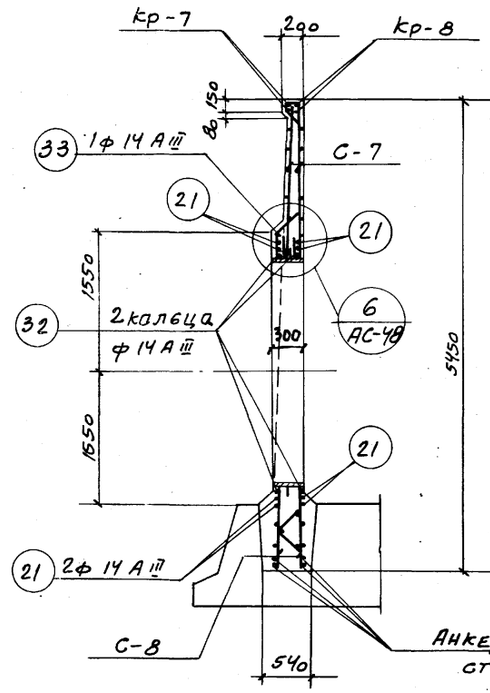

2-2

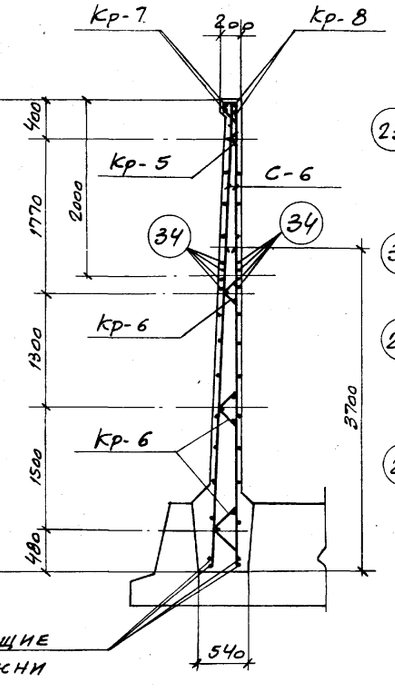

3-3

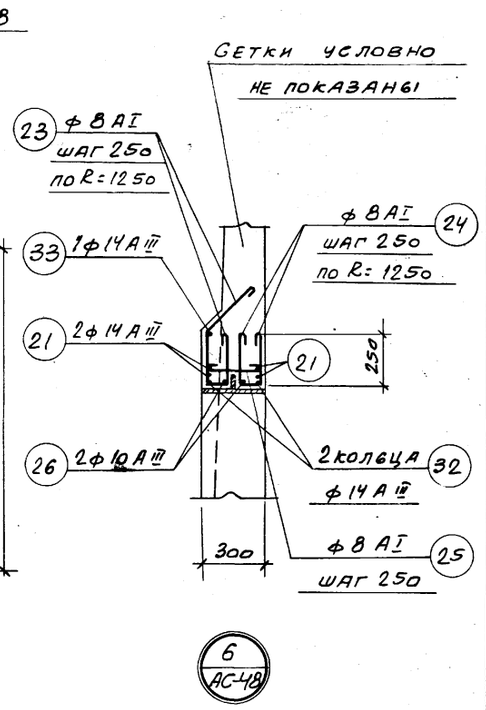

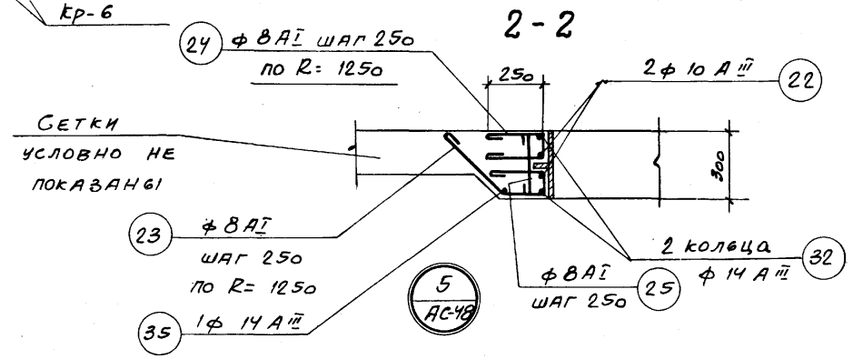

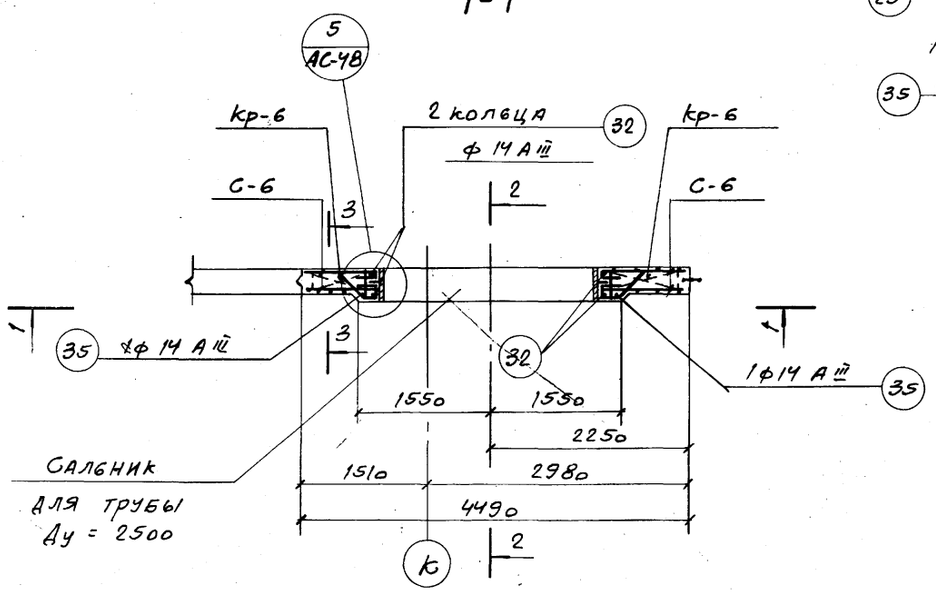

4-4

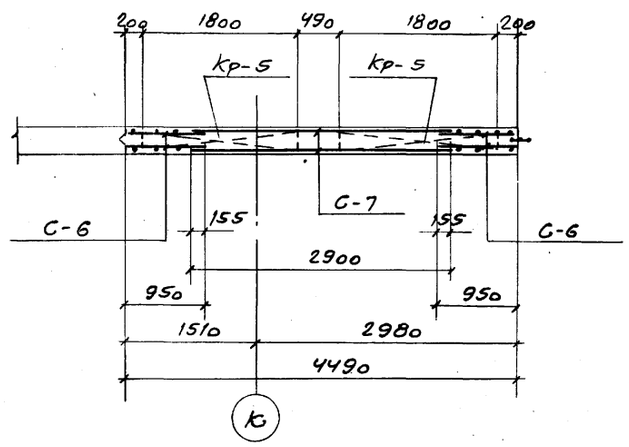

5-5

Расход материалов

Марка элемента	* Марка бетона	На 1 элемент: бетон м³	Сталь кг: класс A I	класс A III	Итого	К-во шт.	Всего: бетон м³	Сталь кг: класс A I	класс A III	Итого
МУ-12	М-Мрз 8	5,70	116	884	1000	1	5,70	116	884	1000

* Принимать по таблице 1 (альбом I)

Примечания:

1. Опалубочный чертеж см. л. АС-34.
2. Совместно с данным см. л.л. АС-49, 50.
3. Защитный слой бетона – 25 мм.
4. Позиции „34" приварить к сеткам.
5. Сетки С-7,8 вырезаются по месту, концы арматуры приварить к корпусу сальника

Госстрой СССР СОЮЗВОДОКАНАЛПРОЕКТ г. Москва 1975 г.	Монолитный участок МУ-12.	Типовой проект 902-2-264
Аэротенки-смесители четырехкоридорные с размерами коридора 9×5,2×16 м из сборного железобетона	Арматурный чертеж. Планы, виды, сечения.	Альбом I
		Лист АС-48

Нач. отдела	Андриянов	
Гл. инж. пр.	Чирков	
Рук. группы	Гарбуз	
Исполнитель	Цветкова	
Проверил	Воробьева	

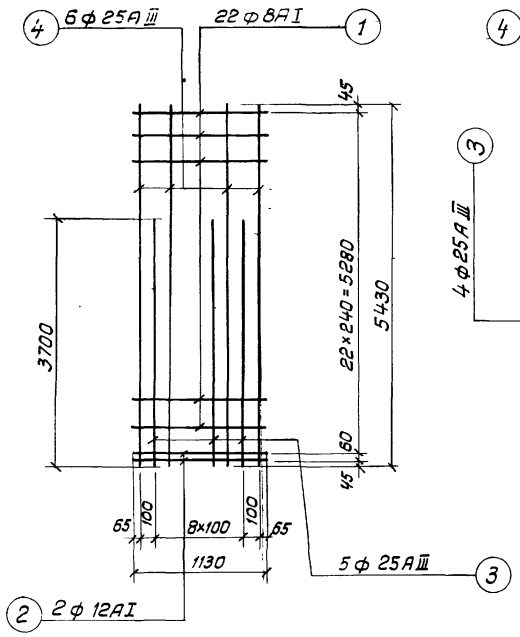

С-3

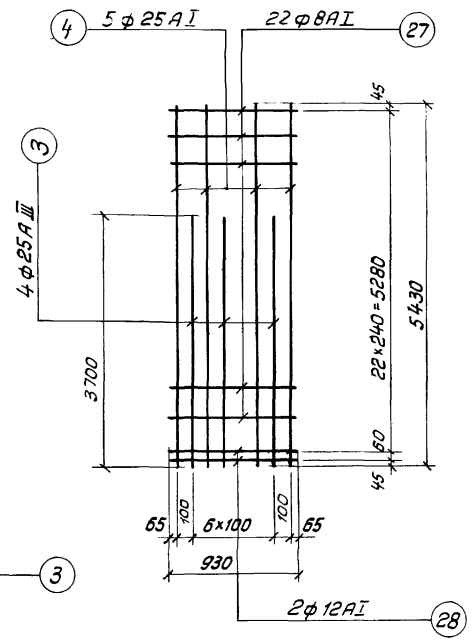

С-6

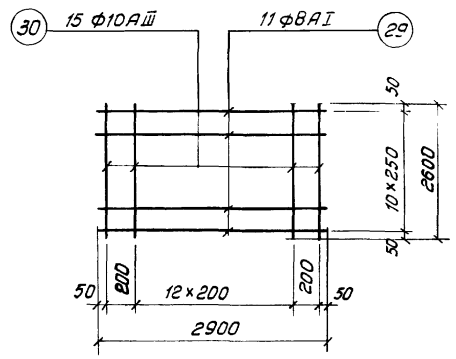

С-7

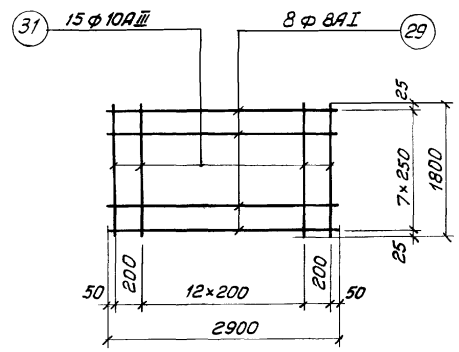

С-8

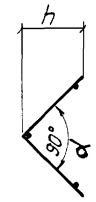

Заготовка поз. „8;10" для каркасов КР-5;6 (см. примечание п.2)

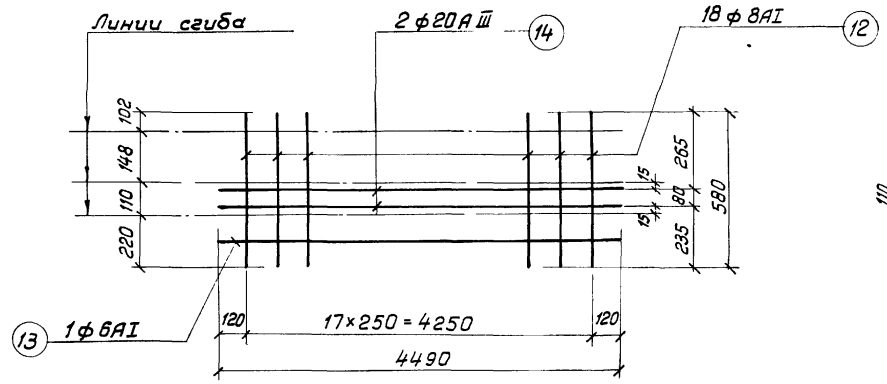

КР-7

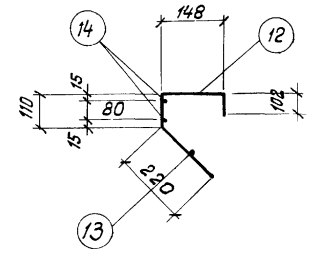

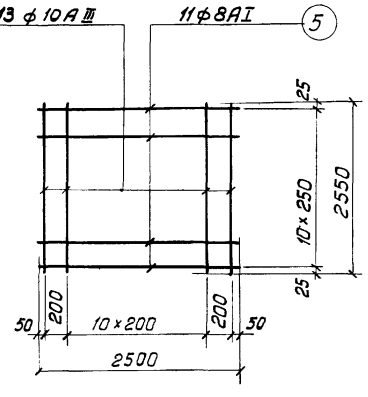

С-4

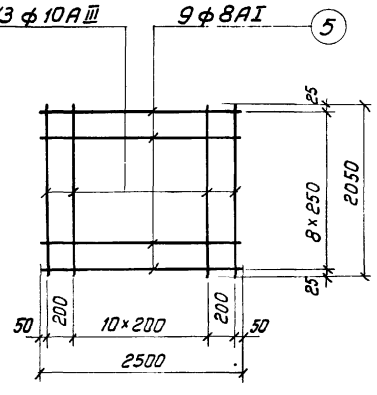

С-5

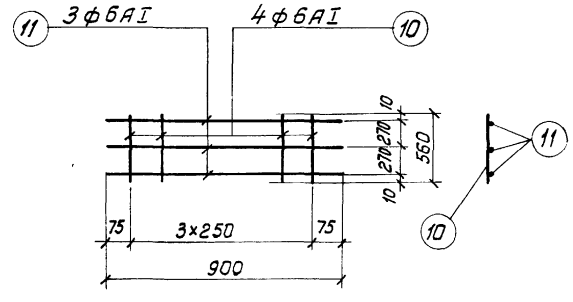

КР-6

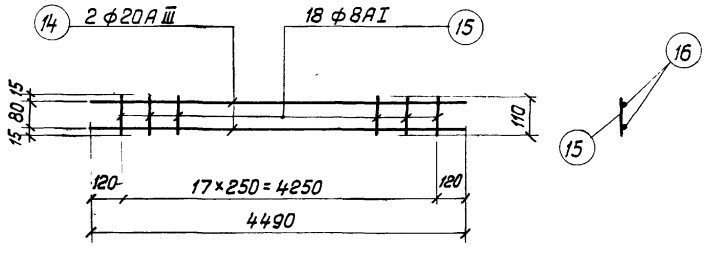

КР-8

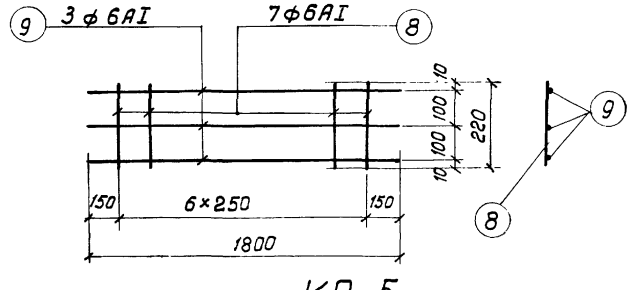

КР-5

Примечания:

1. Совместно с данным см. л.л АС-47, 48.
2. Высота „h" доводится до требуемого размера при их установке в пространственный каркас монолитных участков путем изменения угла гиба „α" (каркасы КР-5,6).
3. Арматурные сетки и каркасы изготовлять при помощи точечной сварки в соответствии с требованиями СНиП II-В.1-62* и ГОСТа 10922-75.

Госстрой СССР СОЮЗВОДОКАНАЛПРОЕКТ г. Москва 1975г	Монолитные участки МУ-11; 12	Типовой проект 902-2-264	
Аэротенки-смесители четырехкоридорные с размерами коридора 9×52×150 из сборного железобетона	Арматурный чертеж Сетки, каркасы	Альбом I	Лист АС-49

Нач отдела Андриянов
Гл. инж. пр. Чирков
Рук группы Гарбуз
Исполнитель Цветкова
Проверил Воробьева

Типовой проект 902-2-264 Лист АС-49

Спецификация арматуры на 1 элемент

Марка элемента и количество	Марка сетки или каркаса	N поз.	Эскиз	ф мм	Длина мм	Кол-во стержней в 1ой сетке или каркасе	Кол-во стержней в 1ом элементе	Общая длина м	Выборка арматуры на 1 элемент: ф мм	Общая длина м	Вес кг	На все элементы вес кг
МУ-11 /:шт-1:/	С-3 /:шт-4:/	1	1130	8AI	1130	22	88	99.4	6AI	57.9	13	13
		2	1130	12AI	1130	2	8	9.0	8AI	241.4	95	95
		3	3700	25AIII	3700	5	20	74.0	12AI	9.0	8	8
		4	5430	25AIII	5430	6	24	130.3	10AIII	155.7	96	96
									14AIII	72.1	87	87
	С-4 /:шт-2:/	5	2500	8AI	2500	11	22	55.0	20AIII	18.0	45	45
		6	2550	10AIII	2550	13	26	66.3	25AIII	204.3	780	780
										Итого	1124	1124
	С-5 /:шт-2:/	5	2500	8AI	2500	9	18	45.0				
		7	2050	10AIII	2050	13	26	53.3				
	КР-5 /:шт-2:/	8	220	6AI	220	7	14	3.1				
		9	1800	6AI	1800	3	6	10.8				
	КР-6 /:шт-8:/	10	560	6AI	560	4	32	17.9				
		11	900	6AI	900	3	24	21.6				
	КР-7 /:шт-1:/	12	580	8AI	580	18	18	10.4				
		13	4490	6AI	4490	1	1	4.5				
		14	4490	20AIII	4490	2	2	9.0				
	КР-8 /:шт-1:/	15	110	8AI	110	18	18	2.0				
		14	4490	20AIII	4490	2	2	9.0				
Отдельные стержни		16	4650	14AIII	4650	–	4	18.6				
		17	2300	14AIII	2300	–	4	9.2				
		18	500 2200	14AIII	7400	–	2	14.8				
		19	380 2600 380 45°	14AIII	3360	–	1	3.4				
		20	45° 380 3700	14AIII	4080	–	2	8.2				
		21	4470	14AIII	4470	–	4	17.9				
		22	5400	10AIII	5400	–	4	21.6				
		23	45° 380 250 от 200 до 500 110	8AI	ℓср 1190	–	13	15.5				
		24	250 250 110	8AI	710	–	13	9.2				
		25	280	8AI	380	–	13	4.9				
		26	350 2200	10AIII	7250	–	2	14.5				

Спецификация арматуры на 1 элемент

Марка элемента и количество	Марка сетки или каркаса	N поз.	Эскиз	ф мм	Длина мм	Кол-во стержней в 1ой сетке или каркасе	Кол-во стержней в 1ом элементе	Общая длина м	Выборка арматуры на 1 элемент: ф мм	Общая длина м	Вес кг	На все элементы вес кг
МУ-12 /:шт-1:/	С-6 /:шт-4:/	3	3700	25AIII	3700	4	16	59.2	6AI	57.9	13	13
		4	5430	25AIII	5430	5	20	108.6	8AI	243.2	96	96
		27	930	8AI	930	22	88	81.8	12AI	7.4	7	7
		28	930	12AI	930	2	8	7.4	10AIII	171.2	106	106
									14AIII	85.3	103	103
	С-7 /:шт-2:/	29	2900	8AI	2900	11	22	63.8	20AIII	18.0	45	45
		30	2600	10AIII	2600	15	30	78.0	25AIII	167.8	630	630
										Итого	1000	1000
	С-8 /:шт-2:/	29	2900	8AI	2900	8	16	46.4				
		31	1800	10AIII	1800	15	30	54.0				
	КР-5 /:шт-2:/	8	220	6AI	220	7	14	3.1				
		9	1800	6AI	1800	3	6	10.8				
	КР-6 /:шт-8:/	10	560	6AI	560	4	32	17.9				
		11	900	6AI	900	3	24	21.6				
	КР-7 /:шт-1:/	12	580	8AI	580	18	18	10.4				
		13	4490	6AI	4490	1	1	4.5				
		14	4490	20AIII	4490	2	2	9.0				
	КР-8 /:шт-1:/	15	110	8AI	110	18	18	2.0				
		14	4490	20AIII	4490	2	2	9.0				
Отдельные стержни		21	4470	14AIII	4470	–	8	35.8				
		22	5400	10AIII	5400	–	4	21.6				
		23	45° 380 250 от 200 до 500 110	8AI	ℓср 1190	–	17	20.2				
		24	250 250 110	8AI	710	–	17	12.1				
		25	280	8AI	380	–	17	6.5				
		32	500 2700	14AIII	8970	–	2	18.0				
		33	380 3100 380 45°	14AIII	3860	–	1	3.9				
		34	2400	14AIII	2400	–	8	19.2				
		35	45° 380 3800	14AIII	4180	–	2	8.4				
		26	350 2700	10AIII	8820	–	2	17.6				

Выборка арматуры на лист

Горячекатаная арматурная сталь класса AI ГОСТ 5781-61*	ф мм	6	8	12		Всего
	Вес кг	26	191	15		232
Горячекатаная арматурная сталь класса AIII ГОСТ 5781-61*	ф мм	10	14	20	25	Всего
	Вес кг	202	190	90	1410	1892
					Итого	2124

Примечания:

1. Совместно с данным см. л.л. АС-47÷49.
2. Длина позиций „17; 34" уточняется по месту.

Госстрой СССР СОЮЗВОДОКАНАЛПРОЕКТ г. Москва 1975г.	Монолитные участки МУ-11; 12.	Типовой проект 902-2-264
Аэротенки-смесители четырехкоридорные с размерами коридора 9×5.2×150 из сборного железобетона	Арматурный чертеж. Спецификация арматуры.	Альбом I
		Лист АС-50

Типовой проект
Лист АС-50
Инв. № Т-2313

Нач. отдела Чарков
Гл. инж. пр-та Чарков
Рук. группы Гарбуз
Исполнитель Цветкова
Проверил Воробьева

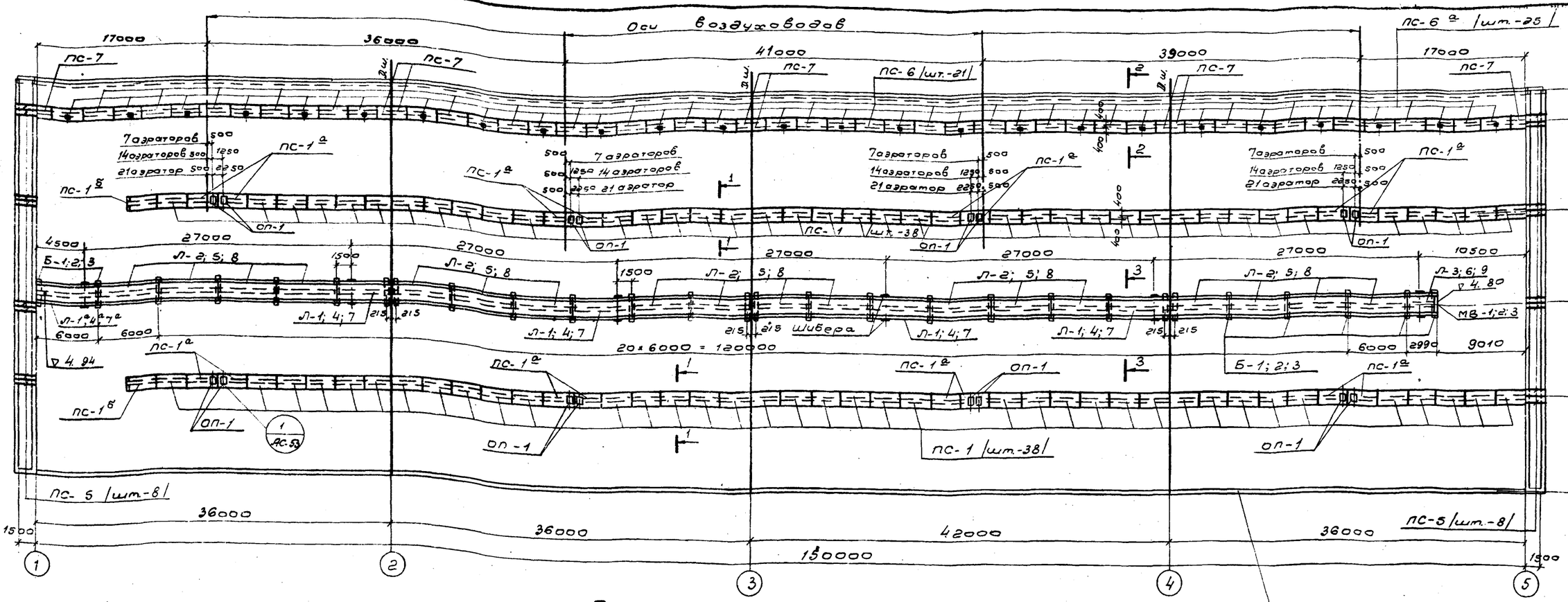

План плит, лотков, балок.

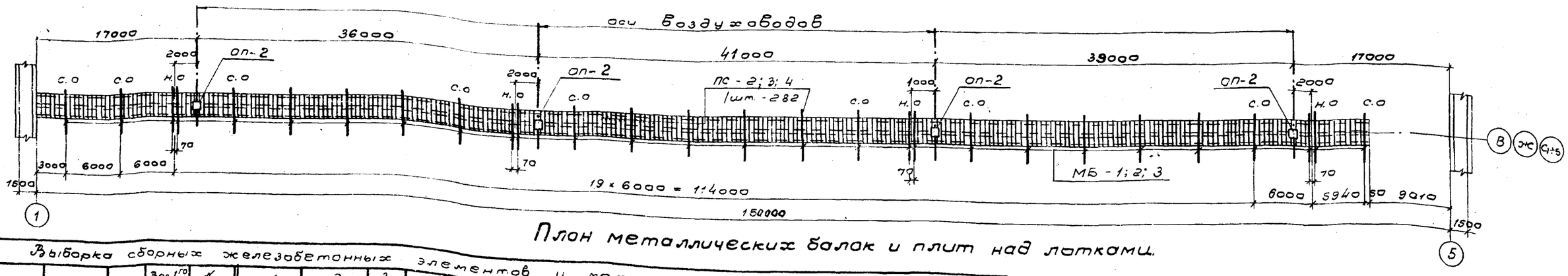

План металлических балок и плит над лотками.

Выборка сборных железобетонных элементов и металлических балок на 1 секцию

Наим. эл-та	Марка эл-та	к-во шт.	Вес 1 эл-та т	№ листа проект. альб. II
1	2	3	4	5
Лотки, балки, плиты для сечения лотка 900 × 1200	Л-1	4	6,55	АС-9
	Л-1а	1	6,55	АС-9
	Л-2	18	6,65	АС-10
	Л-3	1	3,225	АС-11
	ПС-2	282	0,15	АС-24
	Б-1	28	0,34	АС-20
	МБ-1	28	0,025	Альбом I АС-54
Лотки, балки, плиты для сечения лотка 1300 × 1200	Л-4	4	7,45	АС-12
	Л-4а	1	7,45	АС-12
	Л-5	18	7,55	АС-13
	Л-6	1	3,675	АС-14
	ПС-3	282	0,20	АС-24
	Б-2	28	0,55	АС-20
	МБ-2	28	0,027	Альбом I АС-54
Лотки, балки плиты для сечения лотка 1600 × 1200	Л-7	4	8,075	АС-15
	Л-7а	1	8,075	АС-15
	Л-8	18	8,225	АС-16
	Л-9	1	3,95	АС-17
	ПС-4	282	0,25	АС-24
	Б-3	28	0,63	АС-20
	МБ-3	28	0,028	Альбом I АС-54

		1	2	3	4	5
Плиты для всех сечений лотков.		ПС-1	76	0,70		АС-21
		ПС-1а	16	0,70		АС-21
		ПС-1б	2	0,70		АС-21
		ПС-5	16	0,20		АС-21
		ПС-6; 6а	21+25	0,70		АС-21
		ПС-7	8	0,35		АС-21
Опорные подушки	7 аэраторов	ОП-1 / ОП-2	8 / 4	0,125 / 0,075		АС-20
	14 аэраторов	ОП-1 / ОП-2	16 / 4	0,125 / 0,075		АС-20
	21 аэратор	ОП-1 / ОП-2	16 / 4	0,125 / 0,075		АС-20

Примечания:

1. Совместно с данным см. л.л. АС-53, 54.
2. Монолитные вставки МВ-1; 2; 3 см. л. АС-55.

Госстрой СССР СОЮЗВОДОКАНАЛПРОЕКТ г. Москва 1975 г.	Крайняя секция „А" и средние секции „В" и „Г". Монтажный чертеж плит, лотков, балок.	Типовой проект 902-2-264	
Аэротенки-смесители четырехкоридорные с размерами коридора 9×5,2×150 из сборного железобетона.		Альбом I	
		Лист АС-51	

Главный проект
Лист АС-51
Инв. № Т-2313

Стадия Р | Отдел № 10 | Отдел. № 15 | Отдел. № 16
Гл. инж. проекта Чурков | Гл. инж. пр. Горбуз | Рук. группы Цветкова | Исполнит. Правдина
Гл. специалист Пятунова | Ведущ. инж. Радзишевская | Инж. Дорофеева

Типовой проект	
Лист	АС-52
Инв. №	Т-2313

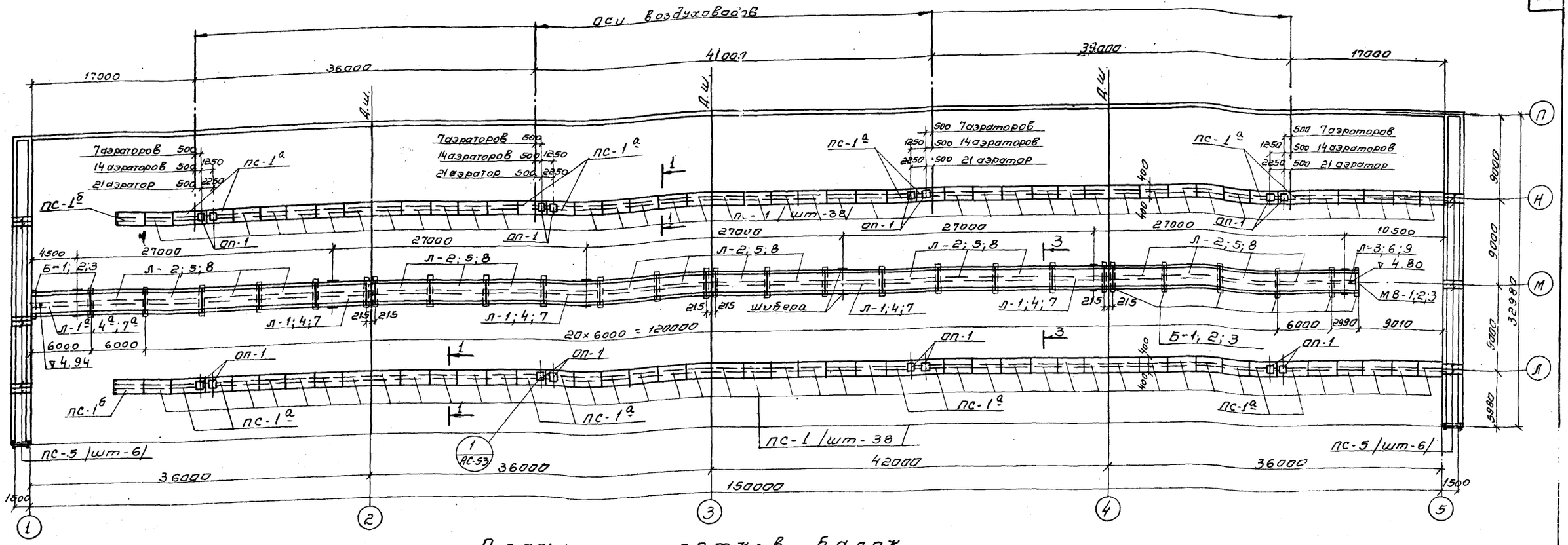

План плит, лотков, балок

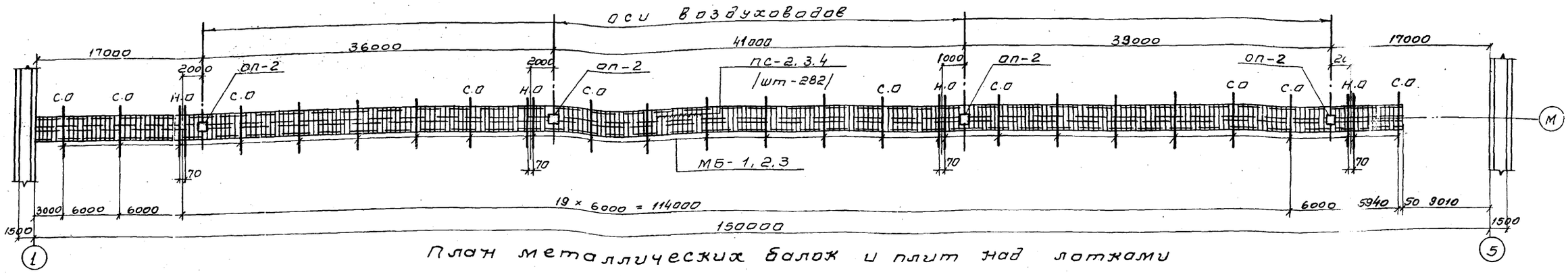

План металлических балок и плит над лотками

Согласовано

Отдел N 12	Петухова	
Отдел N 15	Годзишевская	

Гл. инж. пр.	Чирков	
Рук. группы	Горбуз	
Исполнитель	Цветкова	
Проверил	Воробьева	

Выборка сборных железобетонных элементов и металлических балок на 1 секцию

Наим. эл-та	Марка эл-та	К-во шт.	Вес 1 го эл-та т	№ листа проекта альб. II
1	2	3	4	5
Лотки, балки, плиты для сечения лотка 900 × 1200	Л-1	4	6.55	АС-9
	Л-1а	1	6.55	АС-9
	Л-2	18	6.65	АС-10
	Л-3	1	3.2[illegible]5	АС-11
	ПС-2	282	0.1[illegible]	АС-24
	Б-1	28	0.3[illegible]	АС-20
	МБ-1	28	0.0[illegible]5	Альбом I АС-54
Лотки, балки, плиты для сечения лотка 1200 × 1200	Л-4	4	7.45	АС-12
	Л-4а	1	7.45	АС-12
	Л-5	18	7.55	АС-13
	Л-6	1	3.675	АС-14
	ПС-3	282	0.20	АС-24
	Б-2	28	0.55	АС-20
	МБ-2	28	0.027	Альбом I АС-54
Лотки, балки, плиты для сечения лотка 1600 × 1200	Л-7	4	8.075	АС-15
	Л-7а	1	8.075	АС-15
	Л-8	18	8.225	АС-16
	Л-9	1	3.95	АС-17
	ПС-4	282	0.25	АС-24
	Б-3	28	0.63	АС-20
	МБ-3	28	0.028	Альбом I АС-54
Плиты для всех сечений лотков	ПС-1	76	0.70	АС-21
	ПС-1а	16	0.70	АС-21
	ПС-1б	2	0.70	АС-21
	ПС-5	12	0.20	АС-21
Опорные подушки	7 аэраторов: ОП-1 / ОП-2	8 / 4	0.125 / 0.075	АС-20
	14 аэраторов: ОП-1 / ОП-2	16 / 4	0.125 / 0.075	АС-20
	21 аэратор: ОП-1 / ОП-2	16 / 4	0.125 / 0.075	АС-20

Примечания:

1. Совместно с данным см. л.л. АС-53; 54.
2. Монолитные вставки МВ-1,2,3 см. л. АС-55.

Госстрой СССР СОЮЗВОДОКАНАЛПРОЕКТ г. Москва 1975 г. Аэротенки-смесители четырехкоридорные с размерами в коридора 9×5,2×1,10 из сборного железобетона	Крайняя секция „Б". Монтажный чертеж плит, лотков, балок.	Типовой проект 902-2-264 Альбом I Лист АС-52

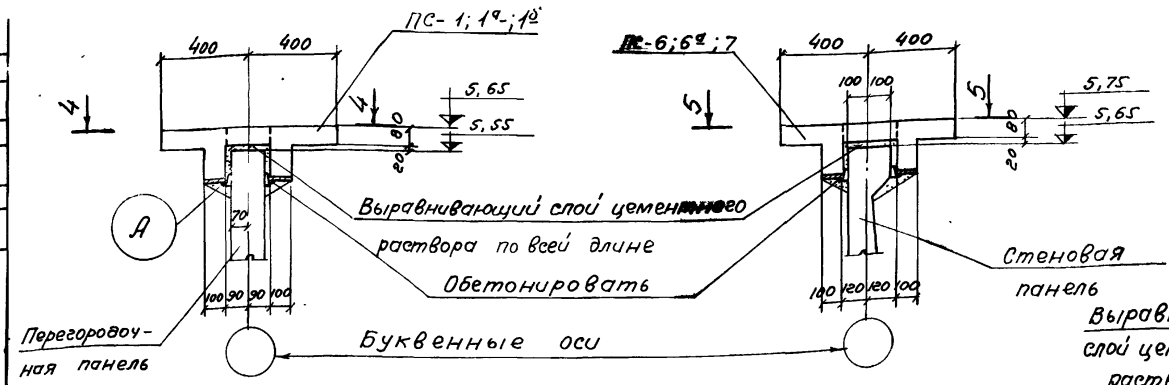

1 - 1

2 - 2

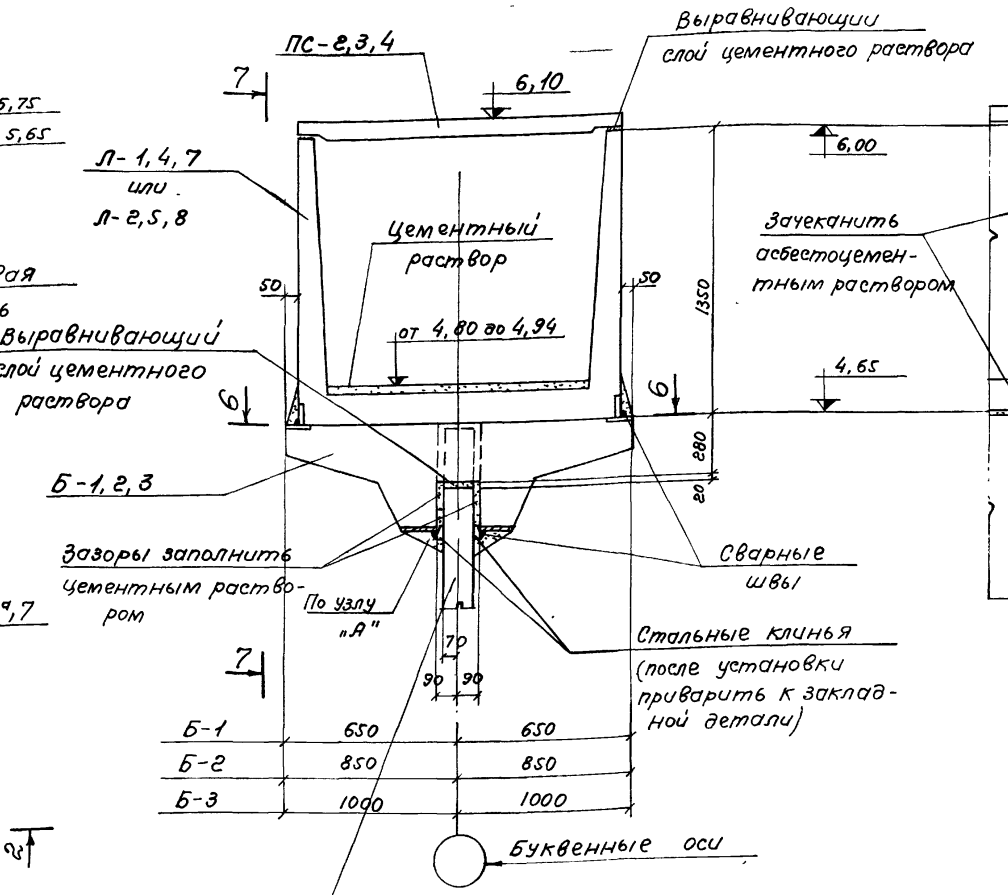

3 - 3

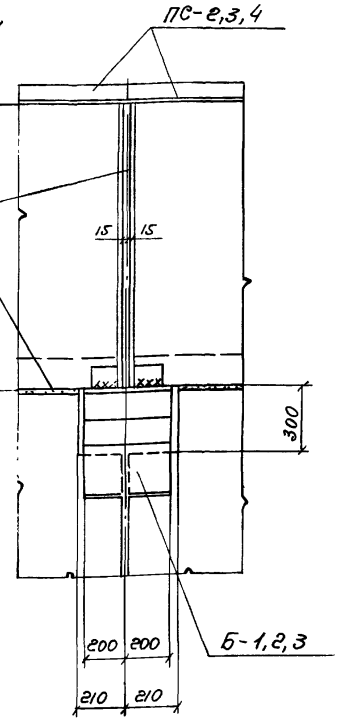

7 - 7

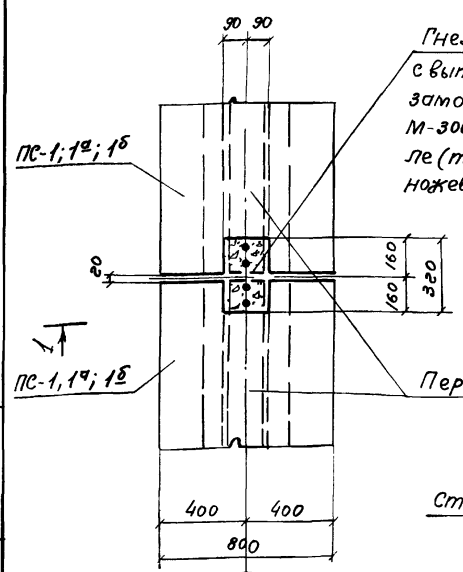

4 - 4

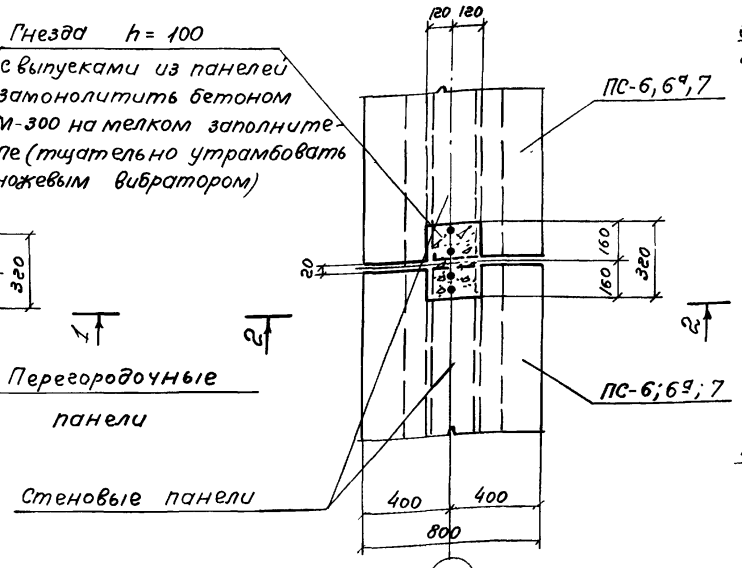

5 - 5

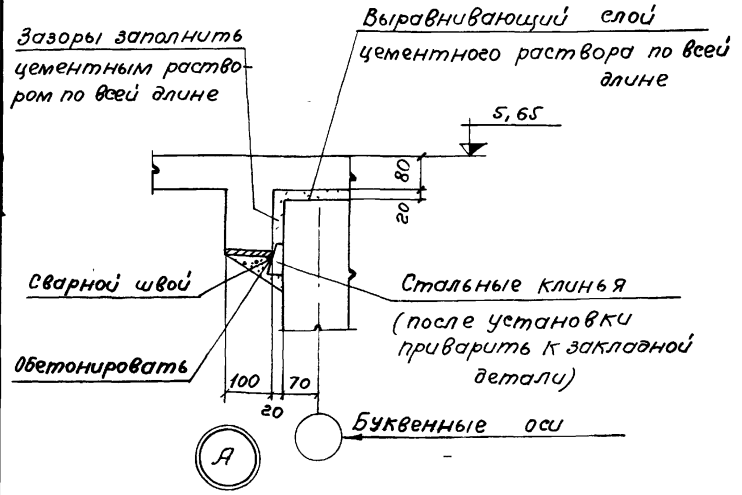

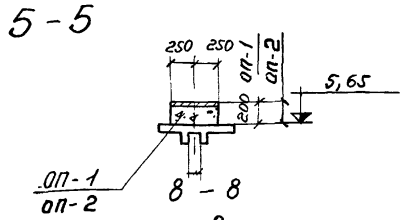

8 - 8

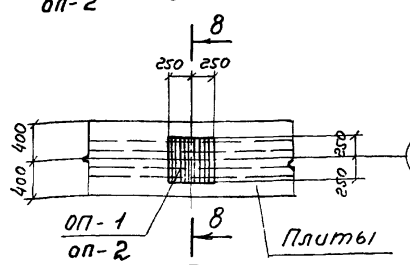

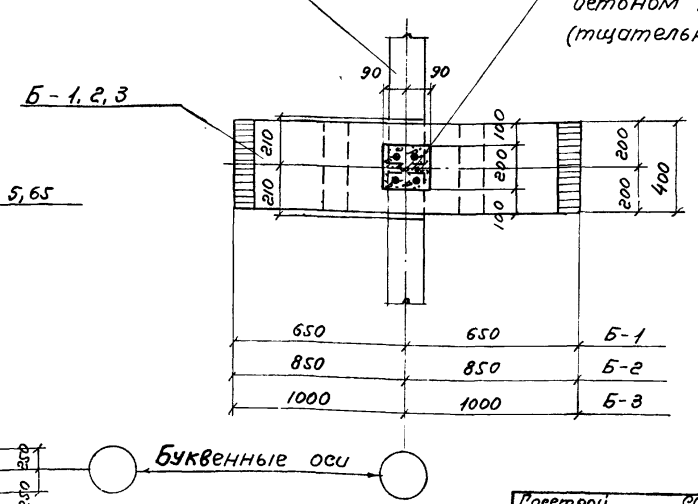

6 - 6

Примечание:
Совместно с данным см. лл АС-51; 52

Госстрой СССР СОЮЗВОДОКАНАЛПРОЕКТ г. Москва 1975 г. Аэротенки-смесители четырехкоридорные с размерами коридора 9х5, 2х150 из сборного железобетона	Монтажный чертеж плит, лотков, балок. Узлы, детали	Типовой проект 902-2-264	
		Альбом I	
		Лист АС-53	

Типовой проект
Лист АС-53
Инв № Т-2313

Нач. отдела	Нагорный	
Гл. инж. пр-та	Чирков	
Рук. группы	Гарбуз	
Исполнитель	Цветкова	
Проверил	Воробьева	

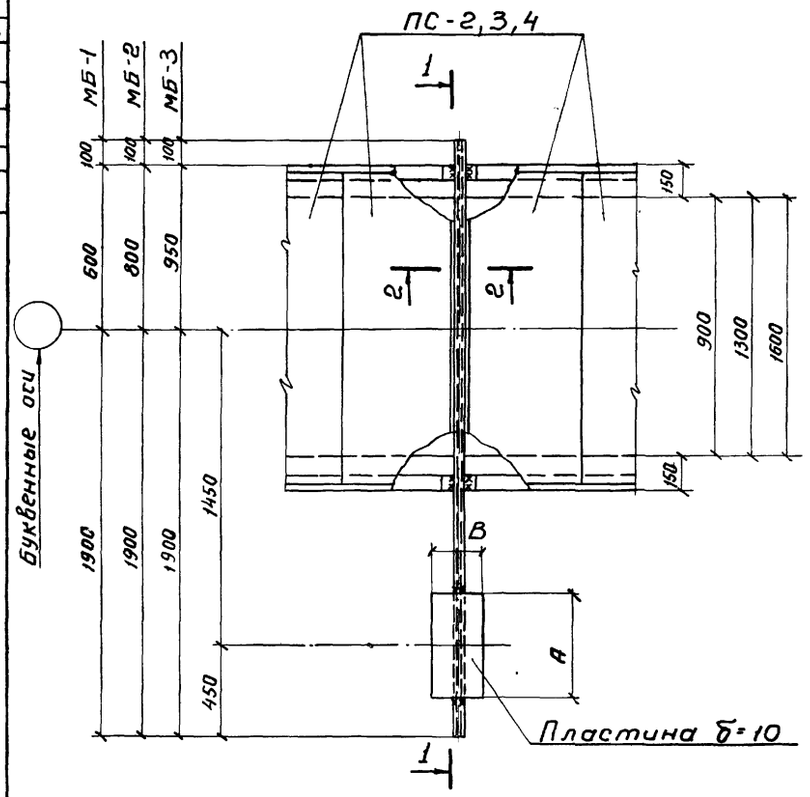

Скользящая опора С.О.

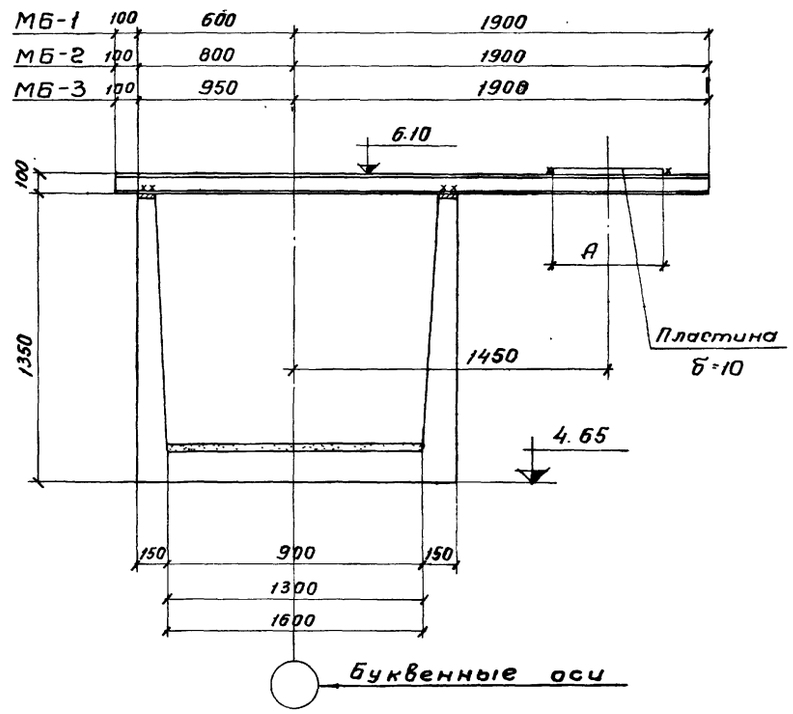

1-1

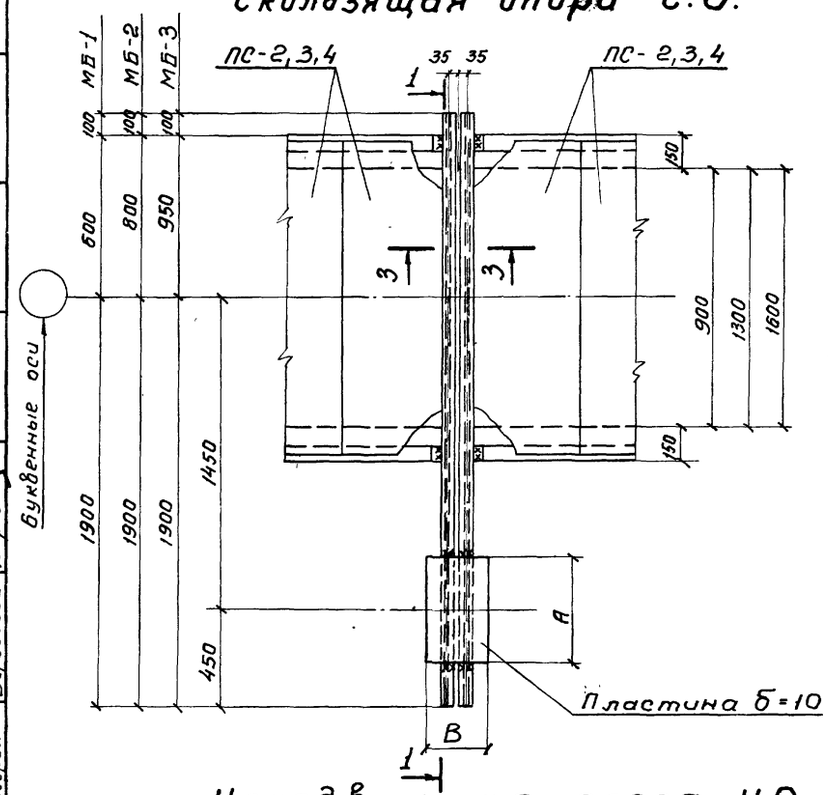

Неподвижная опора Н.О.

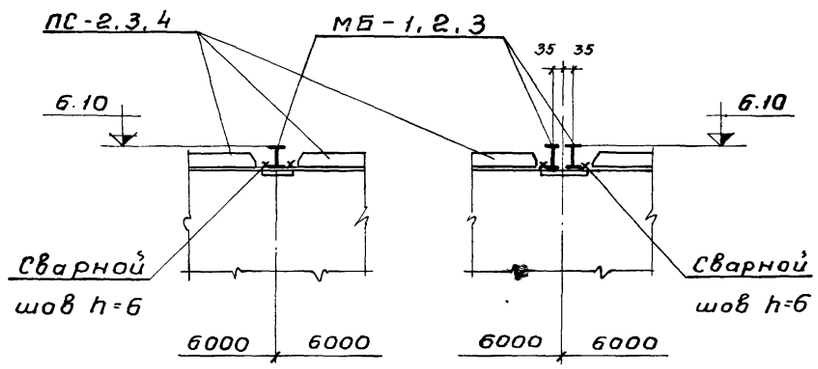

2-2 3-3

Примечания:

1. Совместно с данным см. л.л. АС-51; 52.
2. Сварные швы h = 6 мм.
3. Сварку производить электродами Э-42, ГОСТ 9467-60.

Спецификация металла ВСт.3КП2 на одну марку

Марка	№ поз.	Профиль	Длина мм	К-во шт	Вес кг 1 шт	Вес кг Всех	Вес кг Марки	Примеч.
для лотка 900 × 1200								
МБ-1	1	I № 10	2600	1	25.0	25.0	25.0	
для лотка 1300 × 1200								
МБ-2	2	I № 10	2800	1	27.0	27.0	27.0	
для лотка 1600 × 1200								
МБ-3	3	I № 10	2950	1	28.0	28.0	28.0	

Выборка пластин б=10мм под опоры на 1 секцию

„Д" воздуховода	Неподвижные опоры: Размеры пластин А мм	В мм	К-во шт	Вес кг 1 шт	Вес кг Всех	Скользящие опоры: Размеры пластин А мм	В мм	К-во шт	Вес кг 1 шт	Вес кг Всех
7 аэраторов										
500	415	450	1	14.7	14.7	415	240	1	7.8	7.8
400	345	420	1	11.4	11.4	345	220	6	6.0	36.0
300	265	320	2	6.7	13.4	265	210	11	4.4	48.4
100	—	—	—	—	—	85	70	2	0.5	1.0
			Итого		39.5			Итого		93.2
14 аэраторов										
700	420	520	1	17.1	17.1	420	280	1	9.2	9.2
600	465	500	1	18.3	18.3	415	280	6	9.1	54.6
500	415	450	1	14.7	14.7	415	240	6	7.8	46.8
400	345	420	1	11.4	11.4	345	220	5	6.0	30.0
100	—	—	—	—	—	85	70	2	0.5	1.0
			Итого		61.5			Итого		141.6
21 аэратор										
800	420	520	1	17.1	17.1	420	180	1	5.9	5.9
700	420	520	1	17.1	17.1	420	280	6	9.2	55.2
600	465	500	1	18.3	18.3	415	280	6	9.1	54.6
500	415	450	1	14.7	14.7	415	240	5	7.8	39.0
100	—	—	—	—	—	85	70	2	0.5	1.0
			Итого		67.2			Итого		155.7

Типовой проект

Лист АС-54

Инв. № Т-2313

Согласовано: Отдел № 12 Петухова; Отдел № 15 Годзишевская

Нач. отдела	Андрианов	
Гл. инж. пр.	Чупков	
Рук. группы	Гарбуз	
Исполнитель	Цветкова	
Проверил	Воробьева	

Расстрой СССР СОЮЗВОДОКАНАЛПРОЕКТ г. Москва 1975 г.

Аэротенки - смесители четырехкоридорные с размерами коридора 9×5,2×150 из сборного железобетона

Монтажный чертеж плит, лотков, балок. Скользящие и неподвижные опоры.

Типовой проект 902-2-264

Альбом I

Лист АС-54

13945-01 61

		Арм-ры на 1 элемент.						Выборка арм-ры на 1 элемент		
		Эскиз	ф мм	Длина	Кол-во стержней в 1м сетке	Кол-во стержней в 1м элем	Общая длина м	ф мм	Общая длина м	Вес арм-ры кг
		для лотка 900 x 1200								
	1	880	6AI	880	6	6	5.3	6AI	11.1	2.5
	2	1150	6AI	1150	5	5	5.8	10AIII	2.4	1.5
	3	300	10AIII	300	—	8	2.4	Итого		4.0
		для лотка 1300 x 1200								
С-2	4	1280	6AI	1280	6	6	7.7	6AI	15.8	3.5
	2	1150	6AI	1150	7	7	8.1	10AIII	2.4	1.5
Отд. стерж	3	300	10AIII	300	—	8	2.4	Итого		5.0
		для лотка 1600 x 1200								
МВ-3 С-3	5	1580	6AI	1580	6	6	9.5	6AI	19.9	4.5
	2	1150	6AI	1150	9	9	10.4	10AIII	2.4	1.5
Отд стерж	3	300	10AIII	300	—	8	2.4	Итого		6.0

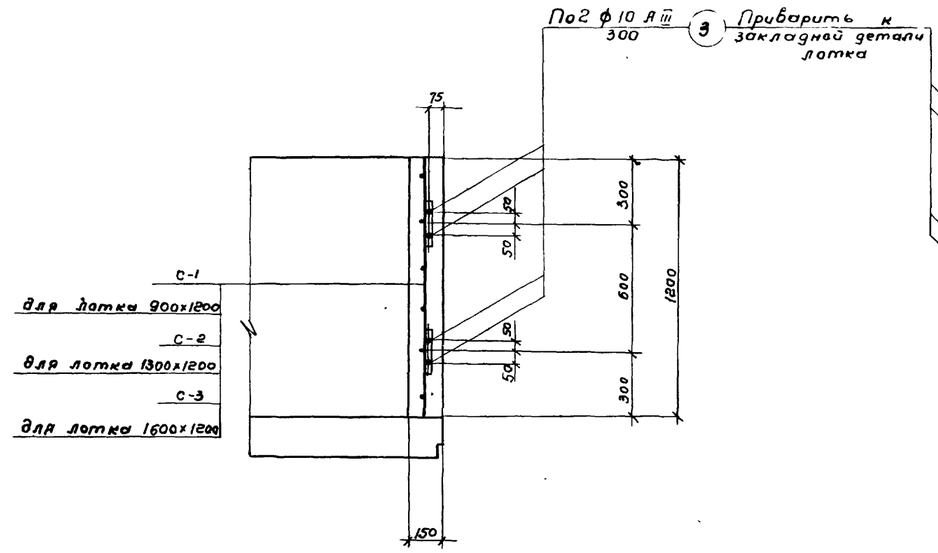

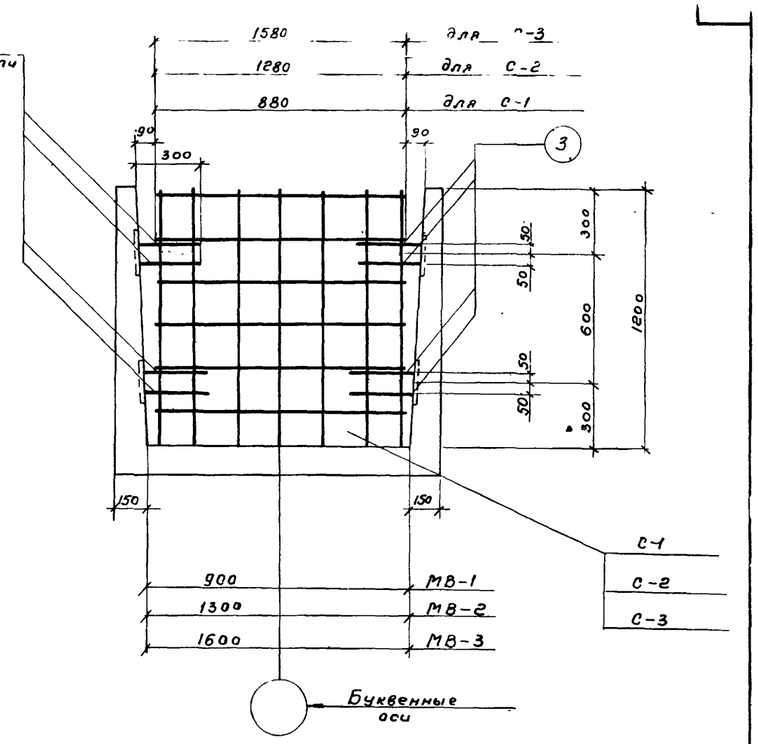

1-1

2-2

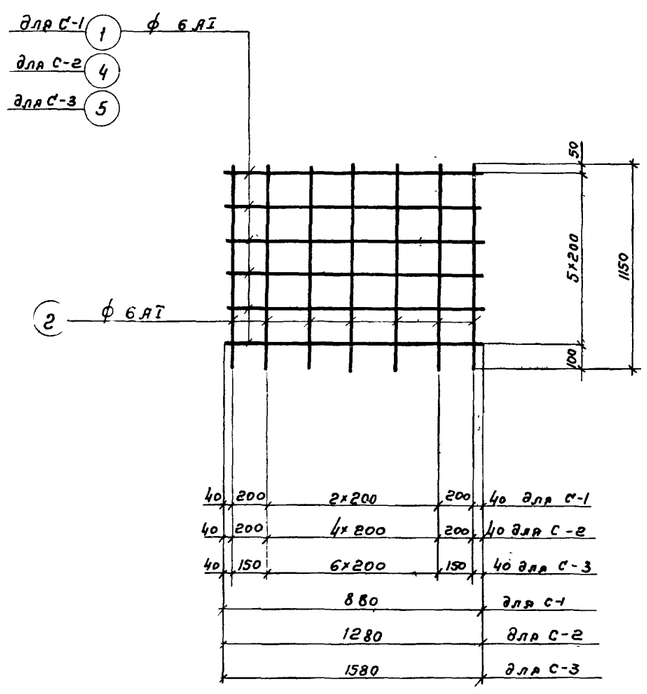

С-1, С-2, С-3.

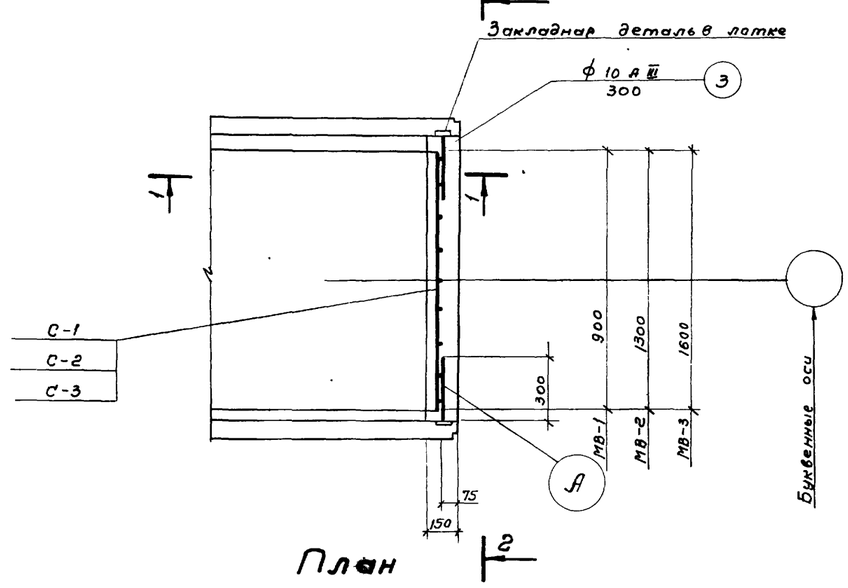

План

МВ-1, МВ-2, МВ-3

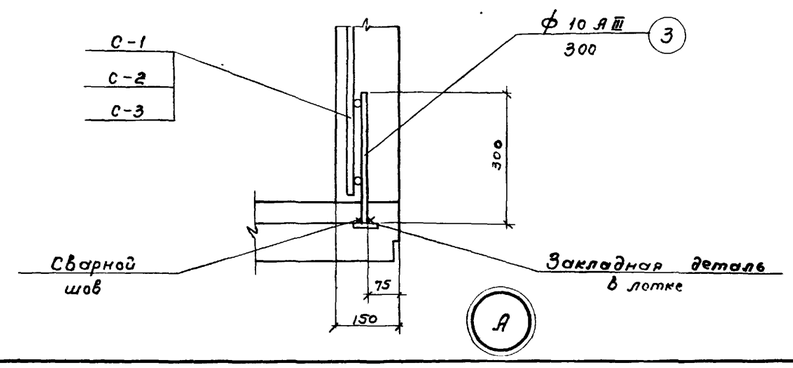

Расход материалов на одну секцию

Марка элемента	* Марка бетона	На 1 элемент: Бетон м³	Сталь кг: Класс AI	Класс AIII	Итого	К-во шт	Всего: Бетон м³	Сталь кг: Класс AI	Класс AIII	Итого
для лотка 900 x 1200										
МВ-1	М Мрз В	0.18	2.5	1.5	4.0	1	0.18	2.5	1.5	4.0
для лотка 1300 x 1200										
МВ-2	М Мрз. В	0.25	3.5	1.5	5.0	1	0.25	3.5	1.5	5.0
для лотка 1600 x 1200										
МВ-3	М Мрз В	0.30	4.5	1.5	6.0	1	0.30	4.5	1.5	6.0

* Принимать по таблице 1 (альбом I).

Примечание:

Совместно с данным см. л.л. АС-51,52

Гл инж пр та	Чарков		
Рук группы	Горбуз		
Инженер	Цветкова		
Исполнитель	Андреева		

Госстрой СССР
СОЮЗВОДОКАНАЛПРОЕКТ
г. Москва 1975 г.

Аэротенки-смесители четырехкоридорные с размерами коридора 9x5.2x150 из сборного железобетона.

Монтажный чертеж плит, лотков, балок. Монолитные вставки МВ-1 ÷ МВ-3.

Типовой проект 902-2-264
Альбом I
Лист АС-55

13945-01 62

Типовой проект

Лист АС-56

Инв. № Т-2313

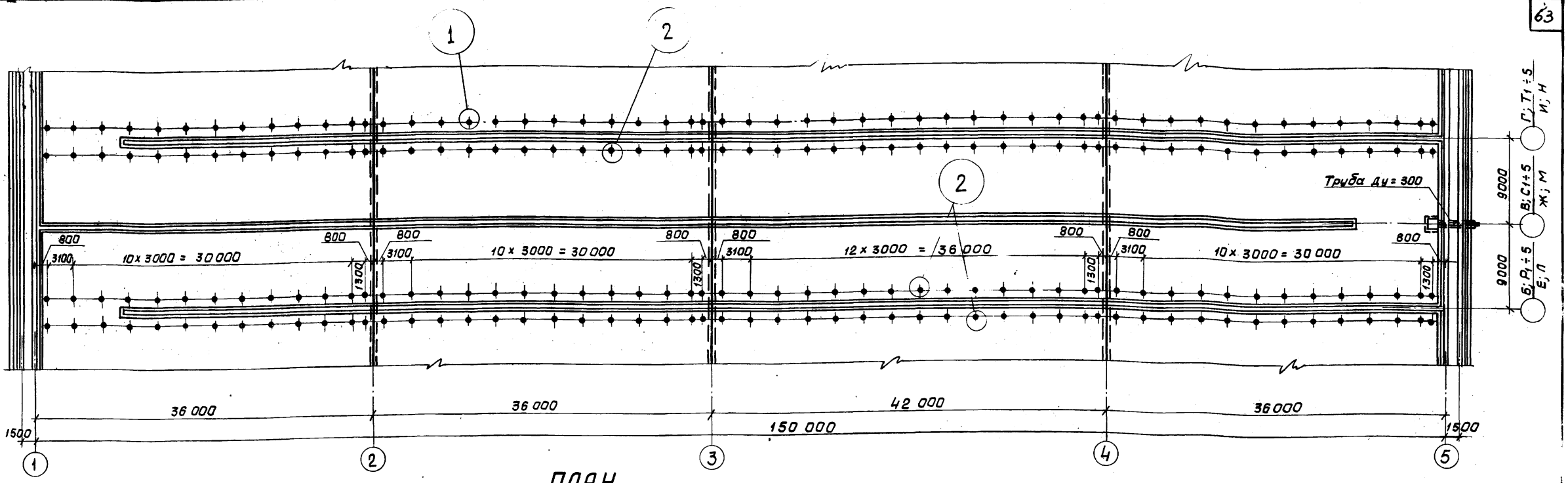

ПЛАН

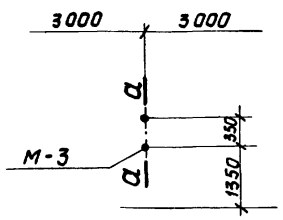

1 При количестве аэраторов - 7 рядов

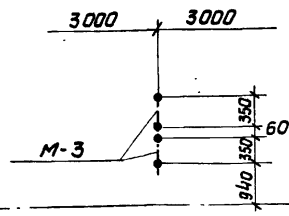

1 При количестве аэраторов - 14 рядов

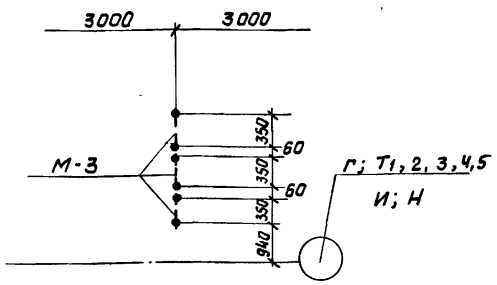

1 При количестве аэраторов - 21 ряд

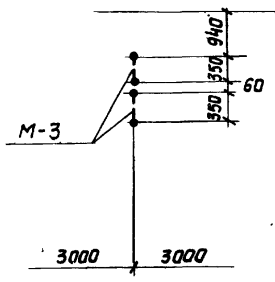

2 При количестве аэраторов - 7 рядов

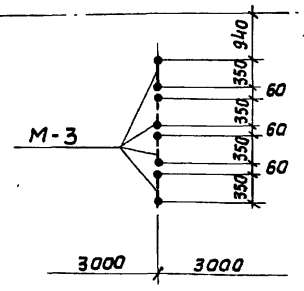

2 При количестве аэраторов - 14 рядов

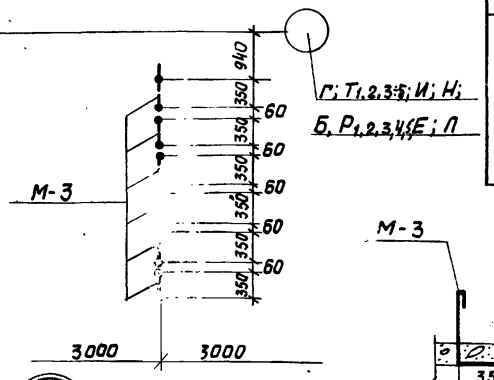

2 При количестве аэраторов - 21 ряд

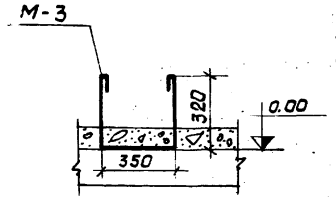

а - а

Таблица на закладную деталь М-3

Кол-во аэраторов	Номер узла и кол-во штук	Марка закладного эл-та	Количество штук на 1 узел	Количество штук на все узлы	N листа проекта
7	1 штук 54	М-3	1	54	АС-65
	2 штук 162	М-3	2	324	АС-65
14	1 штук 54	М-3	2	108	АС-65
	2 штук 162	М-3	4	648	АС-65
21	1 штук 54	М-3	3	162	АС-65
	2 штук 162	М-3	6	972	АС-65

Выборка закладных деталей на 1 секцию

Кол-во аэраторов	Марка закладной детали	К-во шт.	Общий вес кг	N листа проекта
7	М-3	378	264.6	АС-65
	М-6	3	54.6	АС-65
	М-10	1	11.8	АС-65
	Сальник для тр. Ду 300 ℓ=200	1	23.2	серия 3.901-5
	Кожух Д=400 ℓ=5400	1	405.0	
14	М-3	756	529.2	АС-65
	М-6	1	18.2	АС-65
	М-11	3	88.8	АС-65
	Сальник для тр. Ду=300 ℓ=200	1	23.2	серия 3.901-5
	Кожух Д=400 ℓ=5400	1	405.0	
21	М-3	1134	793.8	АС-65
	М-12	1	23.6	АС-65
	М-13	3	124.5	АС-65
	Сальник для тр. Ду 300 ℓ=200	1	23.2	серия 3.901-5
	Кожух Д=400 ℓ=5400	1	405.0	

Примечания:

1. Совместно с данным см. л.л. АС-57, 58, 59.
2. Закладные марки М-3 и сальник заложить в опалубку при бетонировании днища.

Нач. отдела	Андрианов		
Гл. инж. пр.	Чирков		
Рук. группы	Гарбуз		
Исполнит.	Цветкова		
Проверил	Воробьева		

Госстрой СССР
СОЮЗВОДОКАНАЛПРОЕКТ
г. Москва 1975 г.

Аэротенки-смесители четырехкоридорные с размерами коридора 9×52×150 из сборного железобетона

Разбивка закладных деталей в надетанке. Вариант с фильтросными каналами.

Типовой проект 902-2-264

Альбом I

Лист АС-56

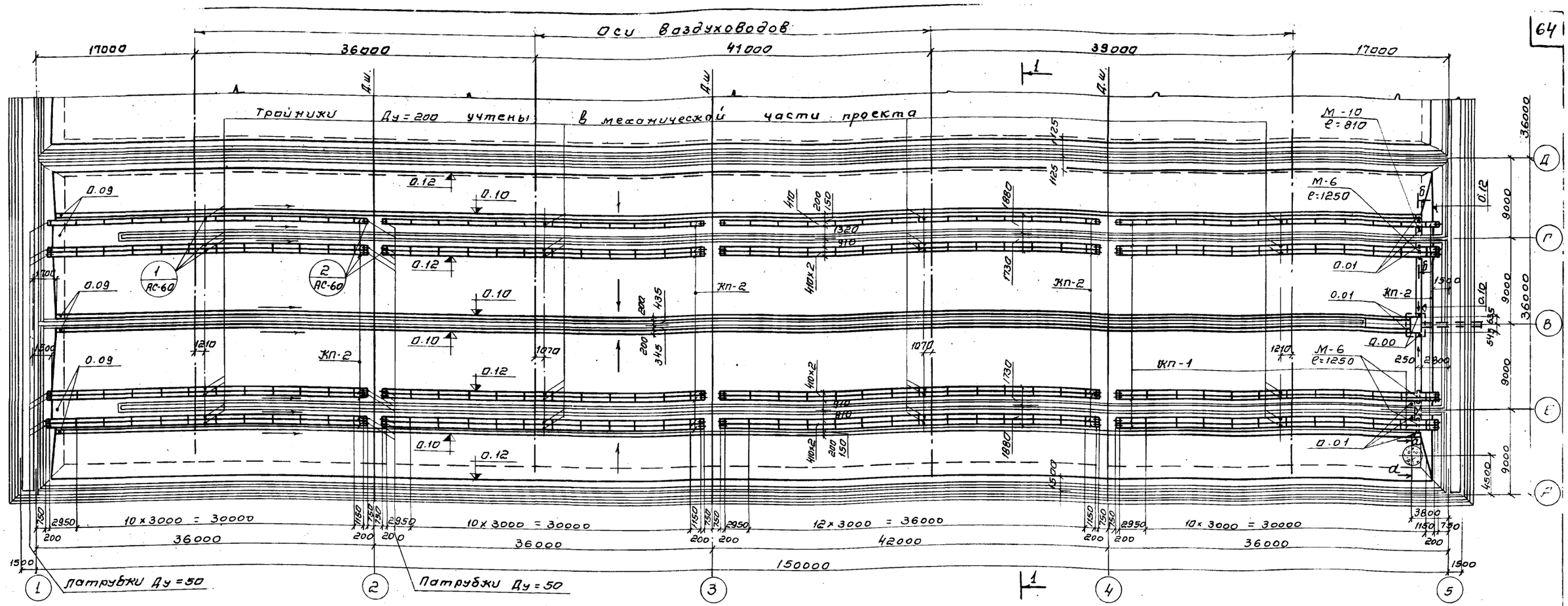

План набетонки и фильтросных каналов

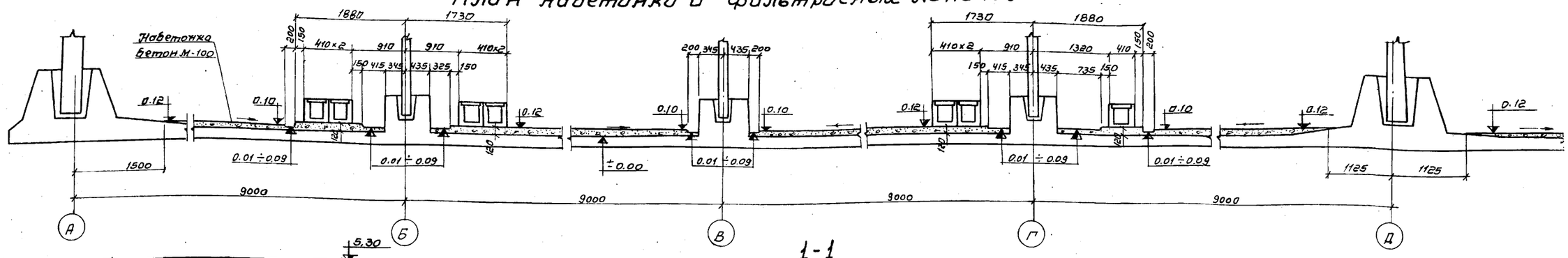

1-1

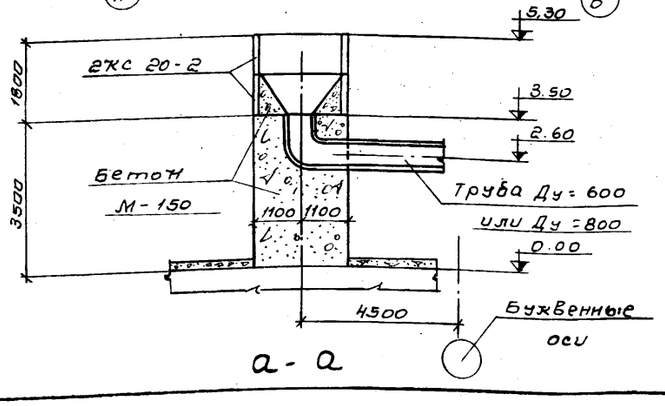

а-а

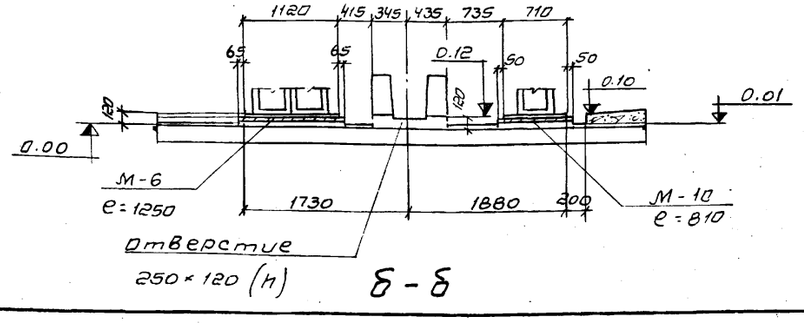

б-б

Примечания:

1. На данном чертеже дан план набетонки и фильтросных каналов для секции „А"; для секции „Б, В, Г" набетонка и фильтросные каналы выполняются аналогично.
2. Выборку закладных деталей М-6; М-10 см. л. АС-56

Госстрой СССР СОЮЗВОДОКАНАЛПРОЕКТ г. Москва 1975 г.	План набетонки и фильтросных каналов. (Трядов аэраторов)	Типовой проект 902-2-264
Аэротенки - смесители четырехкоридорные с размерами коридора 9×5,2×150 из сборного железобетона		Альбом I
		Лист АС-57

Гл. инж. проекта	Чистякова	Отдел N 12	Петухова
Рук. группы	Гарбуз	Отдел N 15	Гузушевская
Исполнитель	Цветкова		
Проверил	Воробьева		

Инв. № 2313

Лист АС-57

Типовой проект

Т-2313

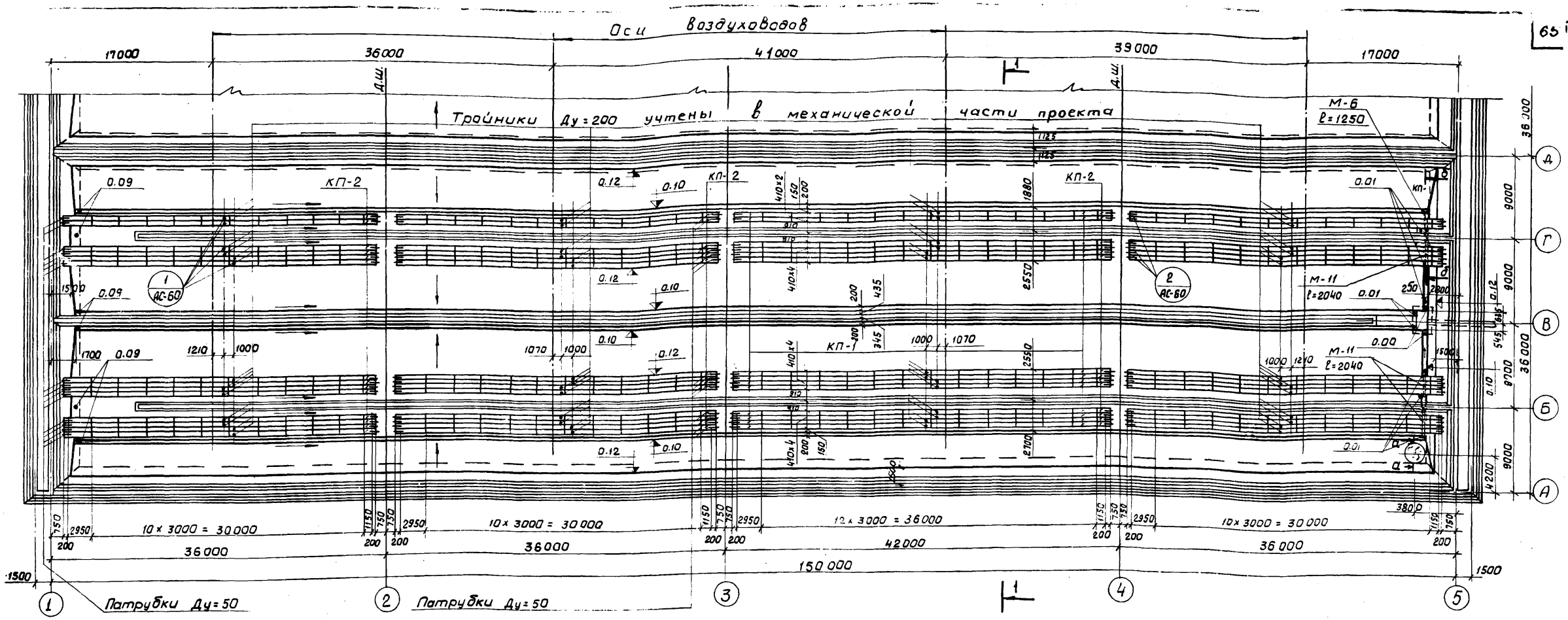

План набетонки и фильтросных каналов

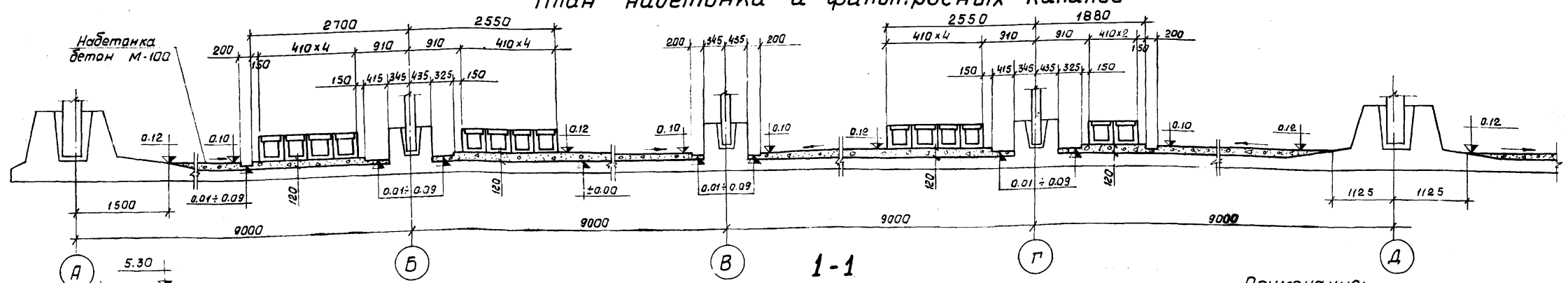

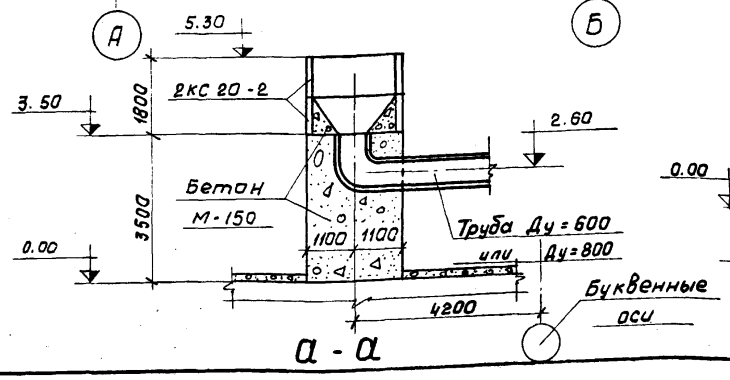

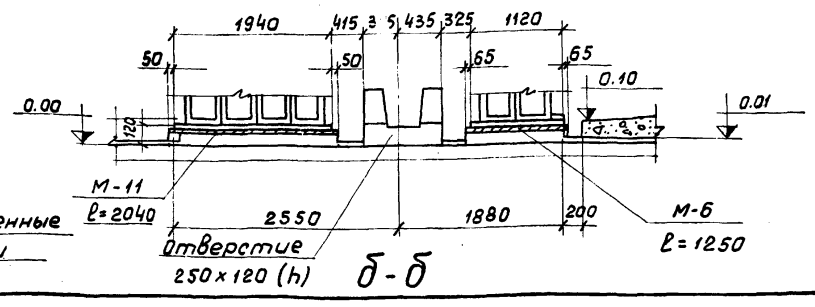

Примечания:

1. На данном чертеже дан план набетонки и фильтросных каналов для секции „А", для секций „Б", В, Г" набетонка и фильтросные каналы выполняются аналогично.
2. Выборку закладных деталей М-6, М-11, см. л. АС-56.
3. Разбиву закладных деталей для крепления каналов см. л. АС-56

Госстрой СССР СОЮЗВОДОКАНАЛПРОЕКТ г. Москва 1975 г.	План набетонки и фильтросных каналов. (14 рядов аэраторов)	Типовой проект 902-2-261
Аэротенки-смесители четырехкоридорные с размерами коридора 9×5.2×150 из сборного железобетона		Альбом I
		Лист АС-58

Нач. отдела	Андриянов	
Гл. инж. пр.	Жирков	
Рук. группы	Гарбуз	
Исполнит.	Цветкова	
Проверил	Володьева	

Отдел N 12 Петухова
Отдел N 15 Позднишевская

13945-01 65

Типовой проект

Лист АС-59

Инв. № Т-2313

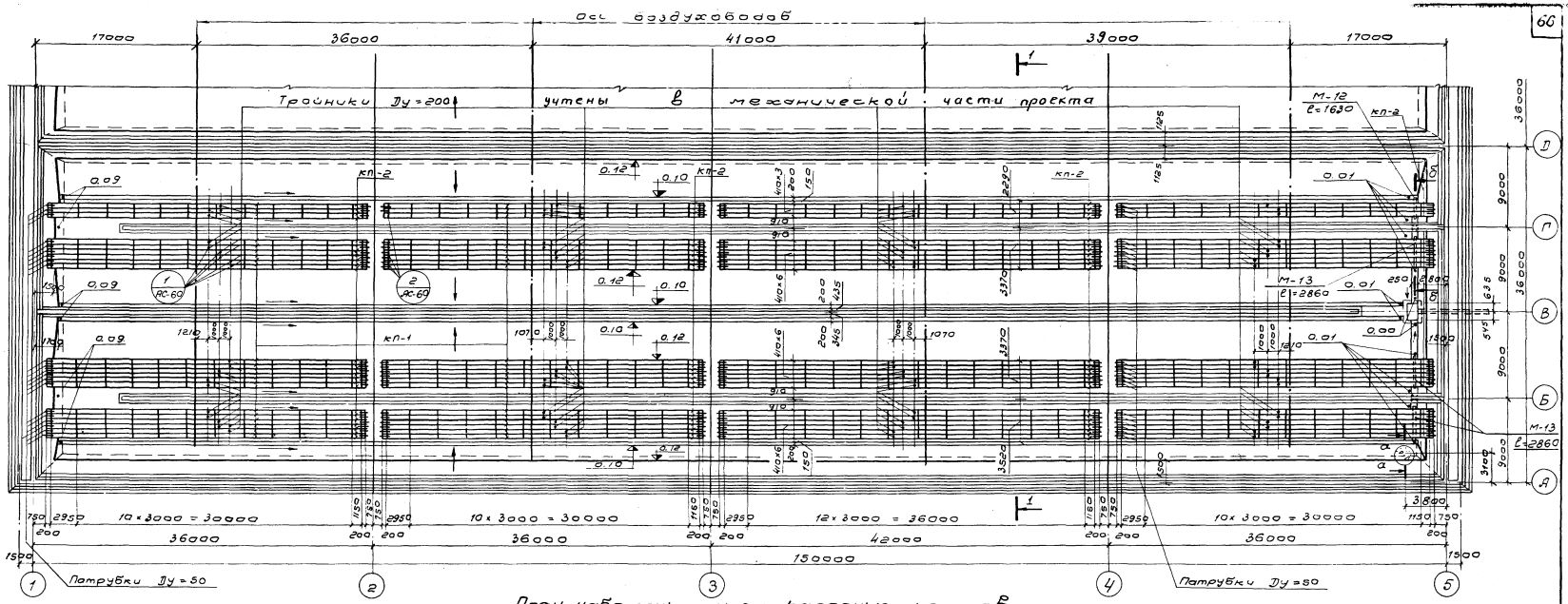

План набетонки и фильтросных каналов

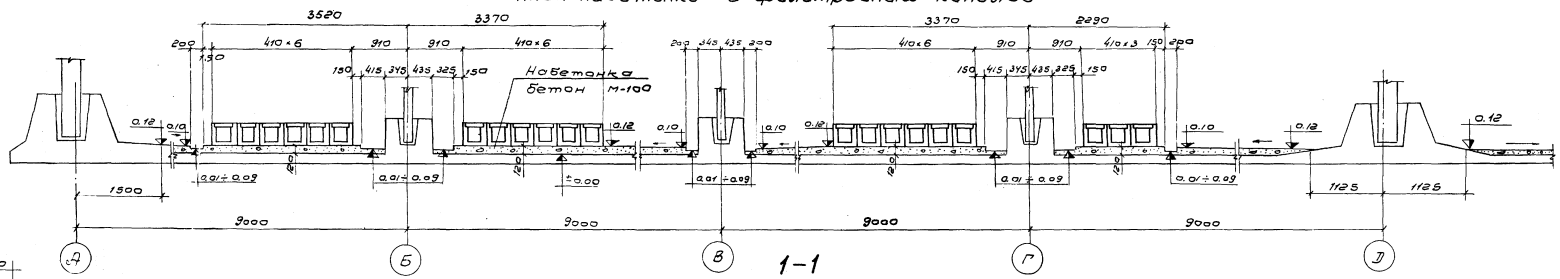

1-1

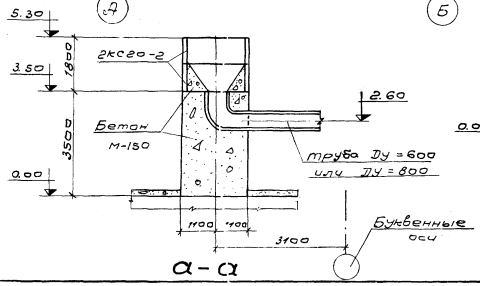

а-а

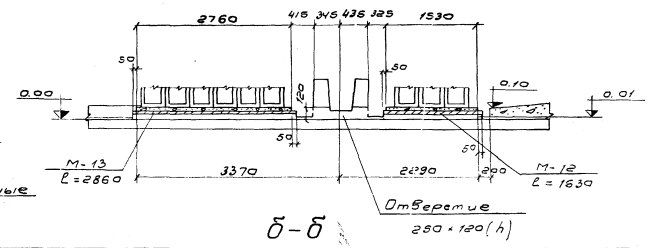

б-б

Примечания:

1. На данном чертеже дан план набетонки и фильтросных каналов для секции „А", для секций „Б", „В", „Г" набетонка и фильтросные каналы выполняются аналогично.
2. Разбивку закладных деталей для крепления каналов см. л. АС-56
3. Выборку закладных деталей М-12; М-13 см. л. АС-56

Госстрой СССР СОЮЗВОДОКАНАЛПРОЕКТ г. Москва 1975 г.	План набетонки и фильтросных каналов (21 ряд аэраторов)	Типовой проект 902-2-264
Аэротенки-смесители четырехкоридорные с размерами коридора 9×6,2×4,8 из сборного железобетона.		Альбом I
		Лист АС-59

Согл. Гетманова, Розенштейн, Ковалева, Цветкова, Воробьева

Разраб. Ковалева, Цветкова, Воробьева

Гл. спец. Розенштейн

Нач. отд. Ковалева

Гл. инж. проекта Розенштейн

13545-01 66

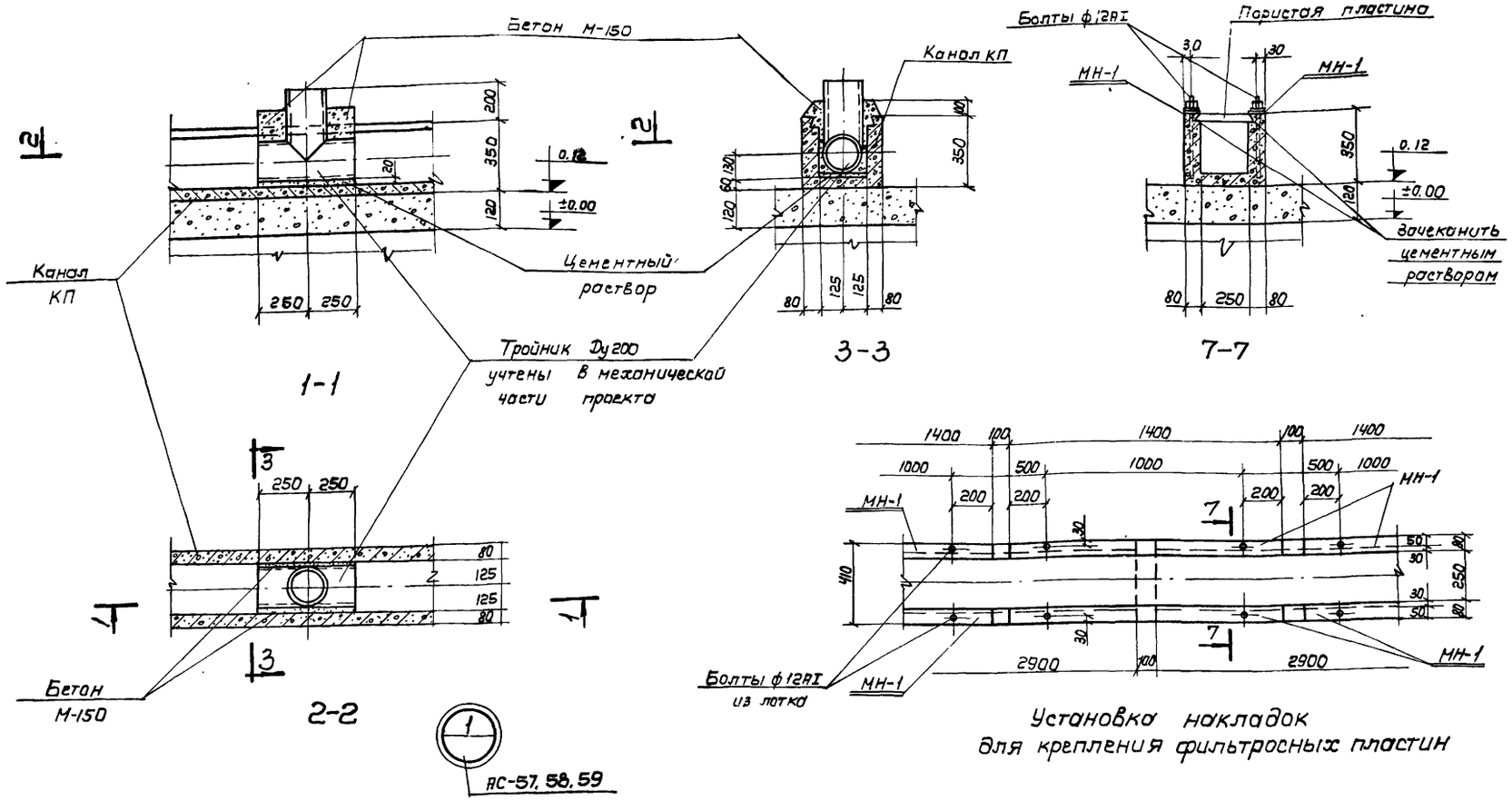

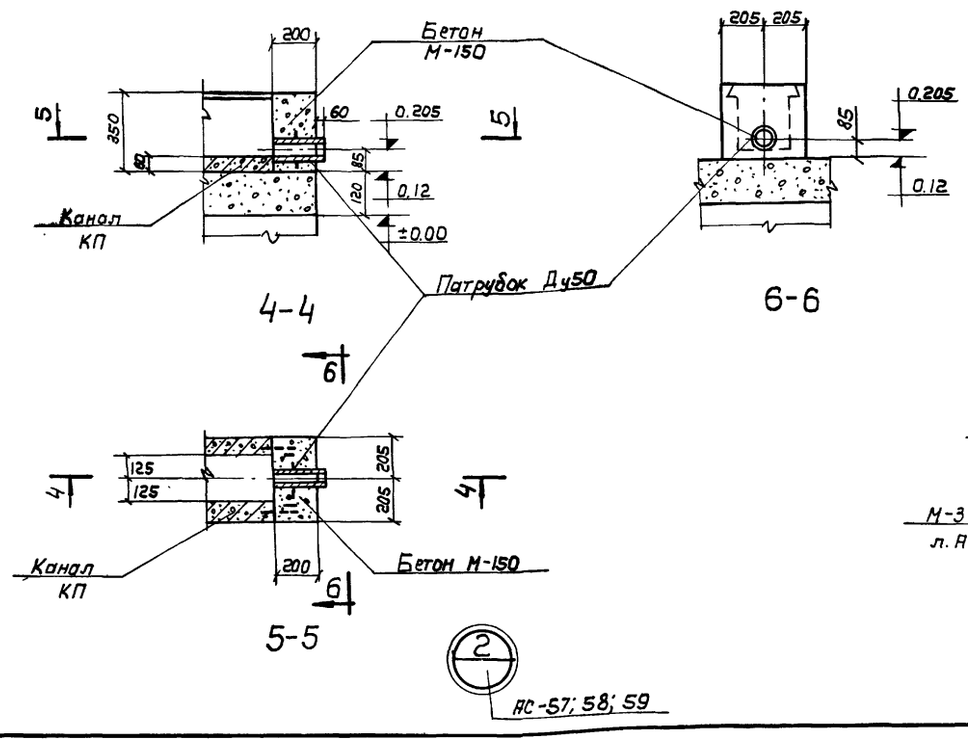

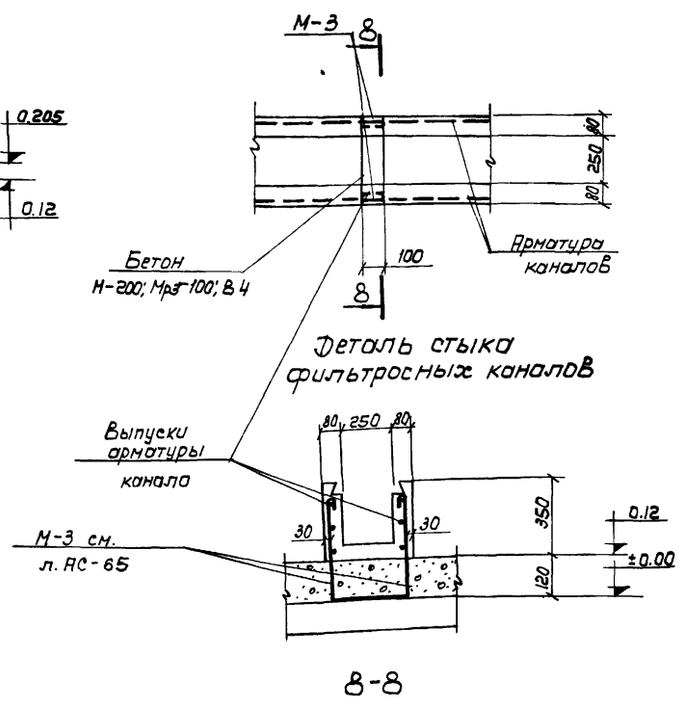

Выборка сборных железобетонных эл-ов				
Количество аэротенков	Марка эл-та	Кол-во штук	Вес 1 эл-та т	Лист проекта альбома I
7	КП-1	322	0.625	АС-28
	КП-2	28	0.20	АС-28
	КС20-2	2	1.47	ГОСТ 8020-68
14	КП-1	644	0.525	АС-28
	КП-2	56	0.20	АС-28
	КС20-2	2	1.47	ГОСТ 8020-68
21	КП-1	966	0.525	АС-28
	КП-2	84	0.20	АС-28
	КС20-2	2	1.47	ГОСТ 8020-68

Выборка накладных эл-тов				
Количество аэротенков	Марка накладного элемента	Кол-во штук	Общий вес кг	№ листа проекта
7	МН-1	1344	4704.0	АС-65
14	МН-1	2688	9408.0	АС-65
21	МН-1	4032	14112.0	АС-65

Примечания:

1. Совместно с данным см. л.л. АС-57; 58; 59.
2. Накладные элементы МН-1 см л. АС-65 альбом I.

Госстрой СССР СОЮЗВОДОКАНАЛПРОЕКТ г. Москва 1975 г. Аэротенки-смесители четырехкоридорные с размерами коридора 9×52×150 из сборного железобетона	Фильтросные каналы. Узлы, детали.	Типовой проект 902-2-264	Альбом I
			Лист АС-60

Типовой проект
Лист АС-60
Инв. N Т-2313

Согласовано: Отдел N12 Петухова; Отдел N15 Радчиевская

Нач. отдела Андрианов; Гл. инж. пр-та Чирков; Рук. группы Гарбуз; Исполнитель Цветкова; Проверил Воробьева

Типовой проект

Лист АС-61

Инв. № Т-2313

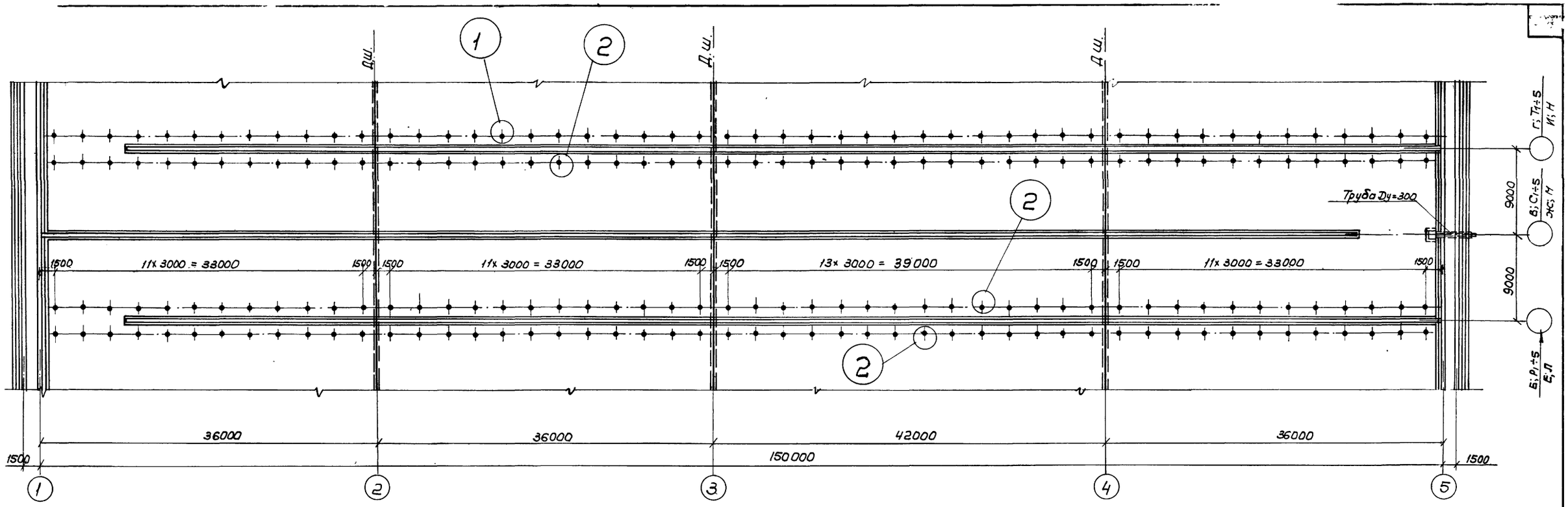

План

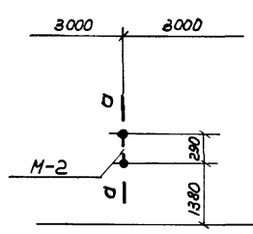

1 При количестве аэраторов - 7 рядов

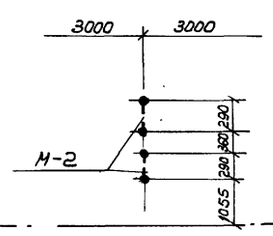

1 При количестве аэраторов - 14 рядов

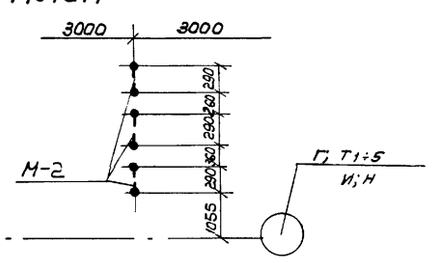

1 При количестве аэраторов - 21 ряд

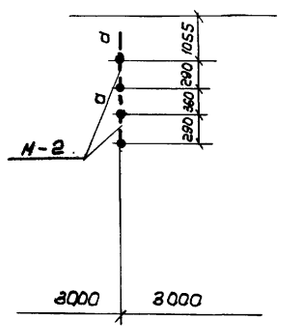

2 При количестве аэраторов - 7 рядов

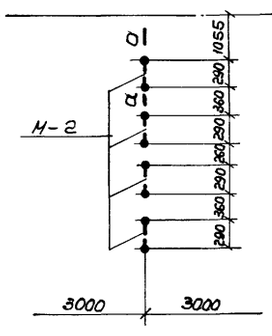

2 При количестве аэраторов - 14 рядов

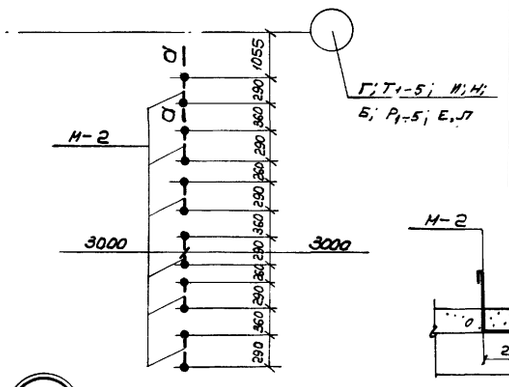

2 При количестве аэраторов - 21 ряд

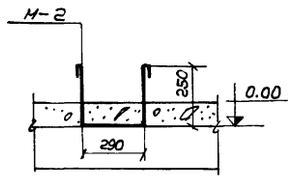

а-а

Таблица на закладную деталь М-2

К-во аэраторов	Номер узла и количество штук	Марка закладного эл-та	Количество штук на 1 узел	Количество штук на все узлы	N листа проекта
7	1 штук 50	М-2	1	50	АС-65
	2 штук 150	М-2	2	300	АС-65
14	1 штук 50	М-2	2	100	АС-65
	2 штук 150	М-2	4	600	АС-65
21	1 штук 50	М-2	3	150	АС-65
	2 штук 150	М-2	6	900	АС-65

Выборка закладных деталей на 1 секцию

Кол-во аэраторов	Марка закладной детали	К-во шт.	Общий вес кг	N листа проекта
7	М-2	350	210.0	АС-65
	М-5	1	8.7	АС-65
	М-6	3	54.6	АС-65
	Сальник для тр. Ду=300 е=200	1	23.2	Серия 3.901-5
	Кожух Д=400 е=5400	1	405.0	
14	М-2	700	420.0	АС-65
	М-6	1	18.2	АС-65
	М-7	3	106.5	АС-65
	Сальник для тр. Ду=300; е=200	1	23.2	Серия 3.901-5
	Кожух Д=400 е=5400	1	405.0	
21	М-2	1050	630.0	АС-65
	М-8	1	26.2	АС-65
	М-9	3	159.0	АС-65
	Сальник для тр. Ду=300; е=200	1	23.2	Серия 3.901-5
	Кожух Д=400 е=5400	1	405.0	

Примечания:
1. Совместно с данным см. л.л. АС-62, 63, 64.
2. Закладные марки М-2 и сальник заложить в опалубку при бетонировании днища.

Нач. отдела	Андрианов		
Гл. инж. пр.	Чирков		
Рук. группы	Горбуз		
Исполнитель	Цветкова		
Проверил	Воробьева		

Госстрой СССР
СОЮЗВОДОКАНАЛПРОЕКТ
г. Москва 1975 г

Аэротенки-смесители четырехкоридорные с размерами коридора 9×5.4×150 из сборного железобетона

Разбивка закладных деталей в набетонке

Вариант с пористыми трубами.

Типовой проект 902-2-264

Альбом I

Лист АС-61

13945-01 68

Типовой проект

Лист АС-62

Инв. № Т-2313

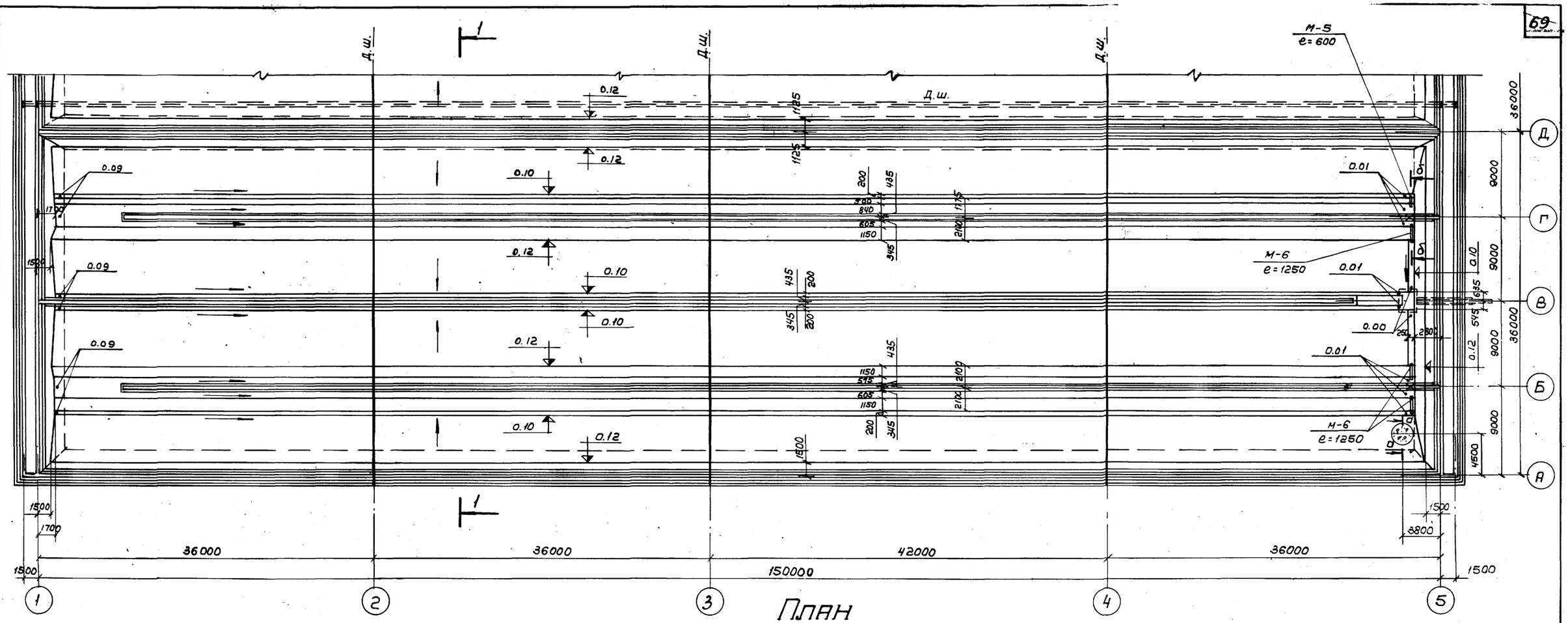

План

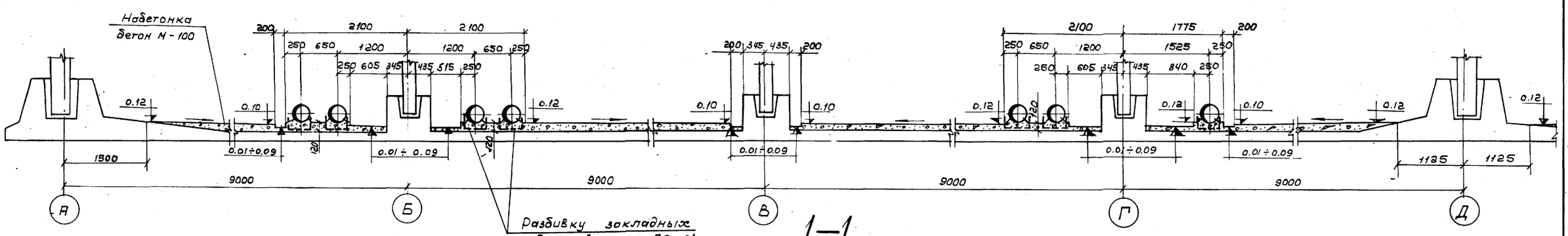

1—1

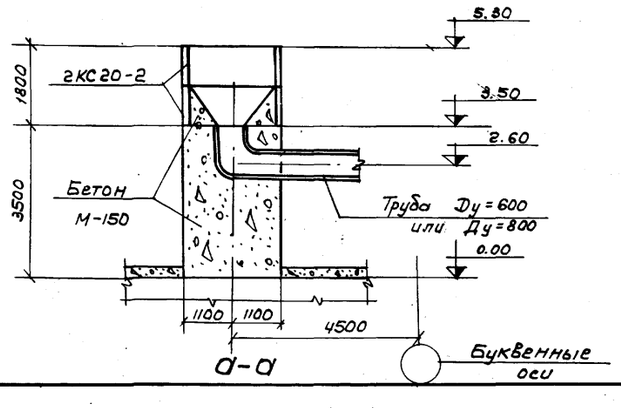

а-а

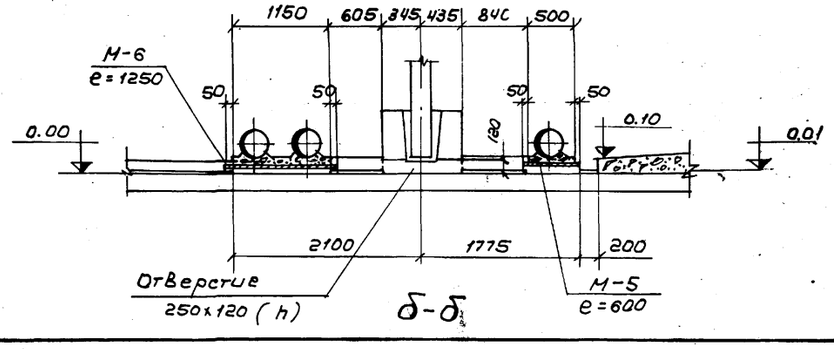

б-б

Примечания:

1. На данном чертеже дан план набетонки для секции „А", для секций „Б, В, Г" набетонка выполняется аналогично.
2. Выборку закладных деталей М-5; М-6 см. л. АС-61.

Госстрой СССР СОЮЗВОДОКАНАЛПРОЕКТ г. Москва 1975 г.	План набетонки под пористые трубы (7 рядов аэраторов).	Типовой проект 902-2-264
Аэротенки-смесители четырехкоридорные с размерами коридора 9х5,2х150 из сборного железобетона		Альбом I
		Лист АС-62

Согласовано: Отдел №12 Петухова; Отдел №15 Гозишевская

Разработал: Чирков; Гарбуз; Цветкова; Воробьева

Нач. отдела; Гл. инж. пр.; Рук. группы; Исполнитель; Проверил

13945-01 69

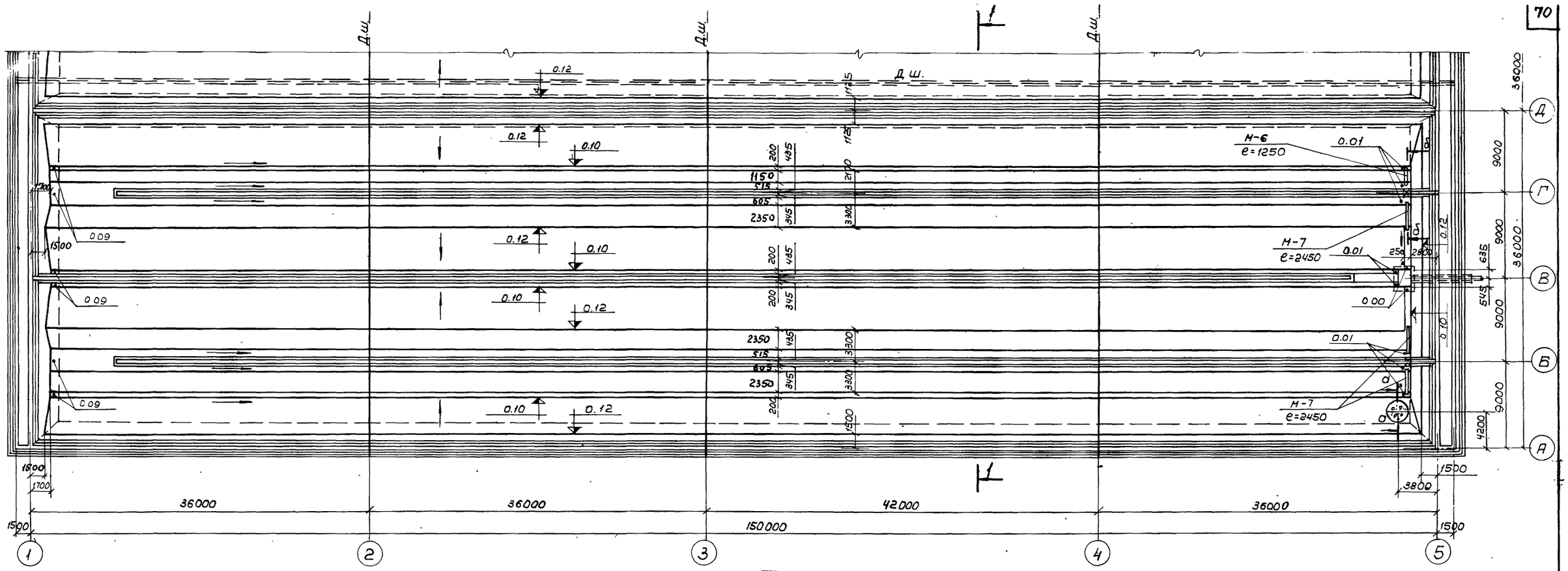

План

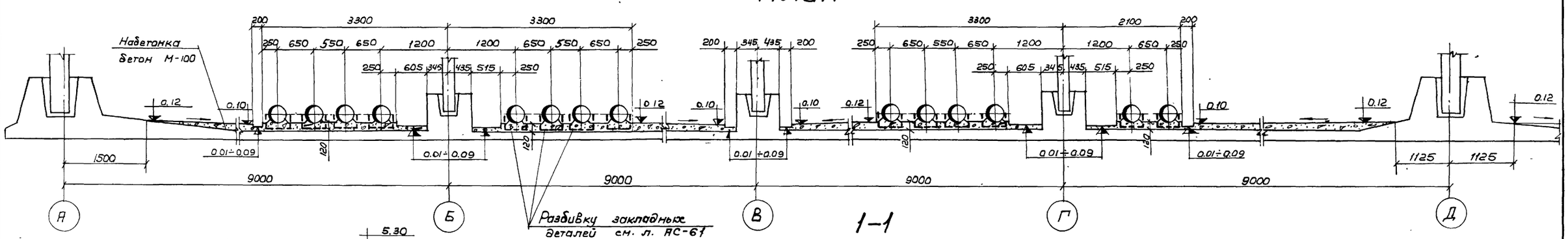

1-1

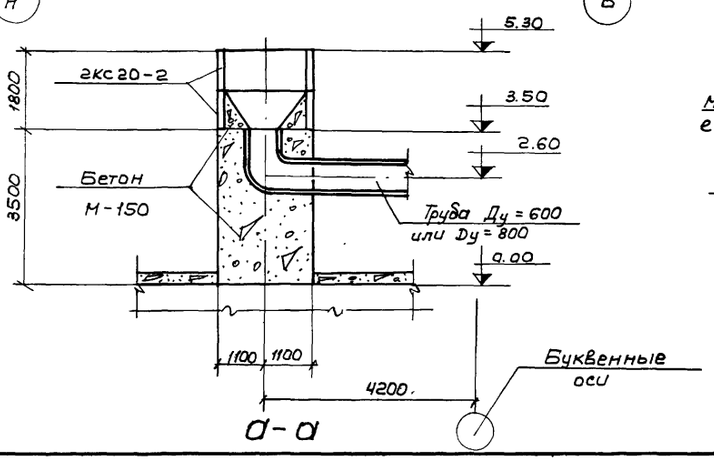

а-а

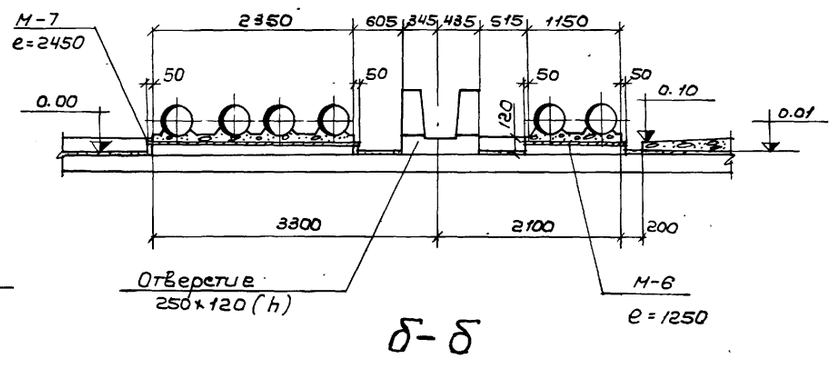

б-б

Примечания:

1. На данном чертеже дан план набетонки для секции „А", для секций „Б; В; Г" набетонка выполняется аналогично.
2. Выборку закладных деталей М-6; М-7 см. л. АС-61.

Госстрой СССР Союзводоканалпроект г. Москва 1975 г. Аэротенки-смесители четырехкоридорные с размерами коридора 9×5.2×150 из сборного железобетона.	План набетонки под пористые трубы. (14 рядов аэраторов)	Типовой проект 902-2-264 Альбом I Лист АС-63

Согласовано: Отдел №12 Петукова; Отдел №15 Годзишевская

Разработал: Андоничев, Чиков, Дрозд, Цветкова, Воробьева

Нач. гр. Нач. пр. Рук. группы Ст. техн. Проверил

Типовой проект

Лист 70-63

ТП 902-2-313

Типовой проект
Лист АС-64
Инв. № Т-2313

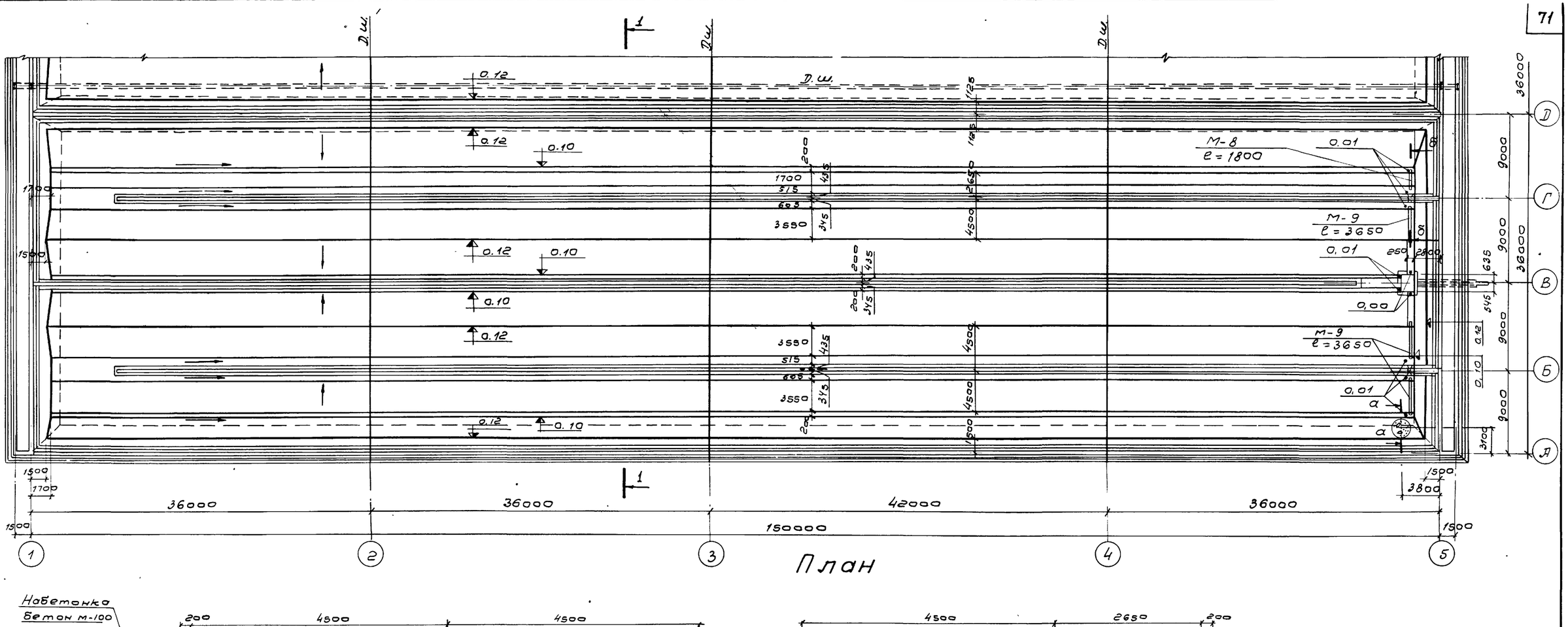

План

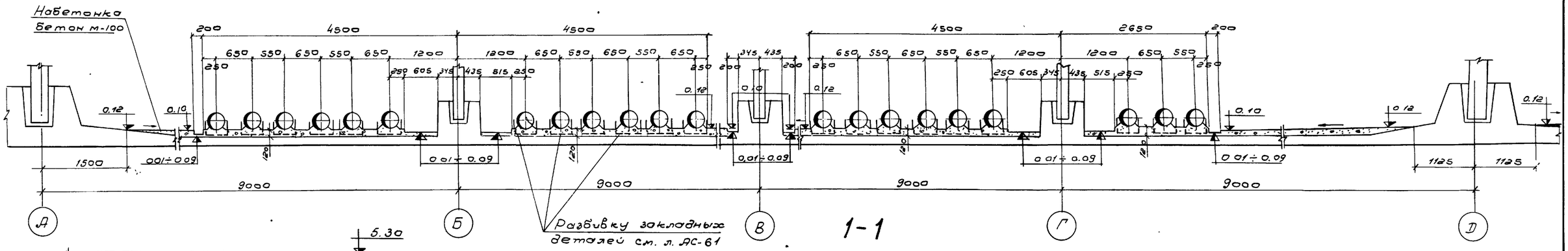

1-1

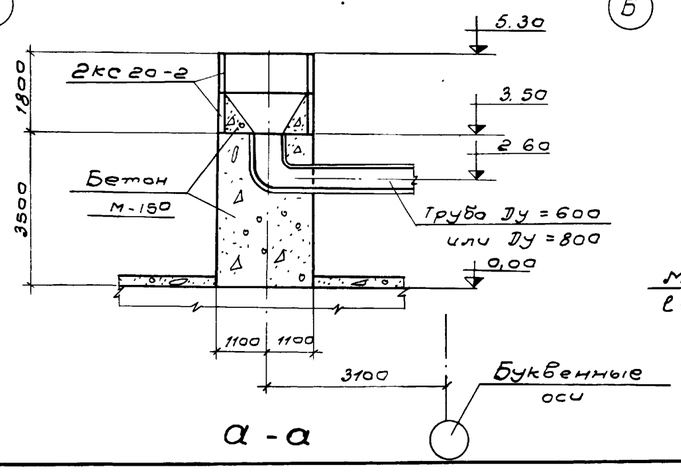

а - а

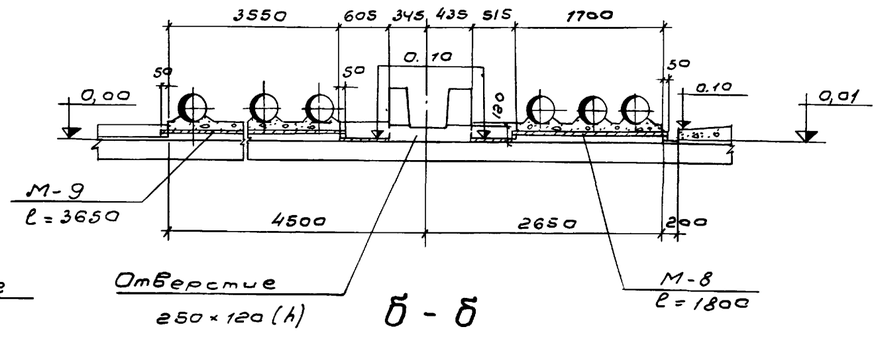

б - б

Примечания:

1. На данном чертеже дан план набетонки для секции „А"; для секции „Б, В, Г" набетонка выполняется аналогично.
2. Выборку закладных деталей М-8, М-9 см. л. АС-61.

Согласовано: Отдел N1 Петухова; Отдел N15 Годзиевская	Нач. отдела Андрианов; Гл. инж. пр. Чурков; Рук. группы Гарбуз; Исполнитель Цветкова; Проверил Воробьева	Госстрой СССР СОЮЗВОДОКАНАЛПРОЕКТ г. Москва 1975 г. Аэротенки-смесители четырехкоридорные с размерами коридора 9×5,2×150 из сборного железобетона	План набетонки под пористые трубы. (21 ряд аэраторов)
Типовой проект 902-2-264	Альбом I	Лист АС-64	

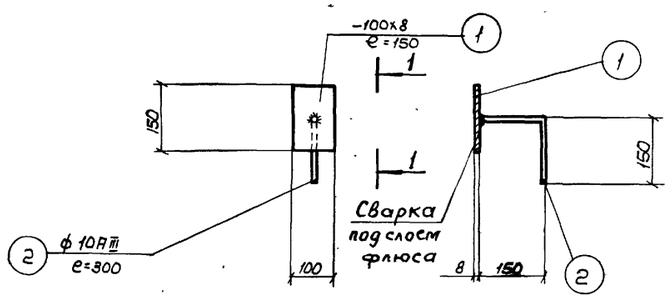

М-1 1-1

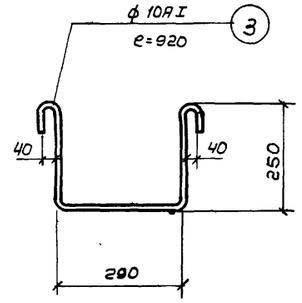

М-2

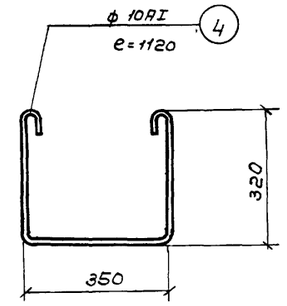

М-3

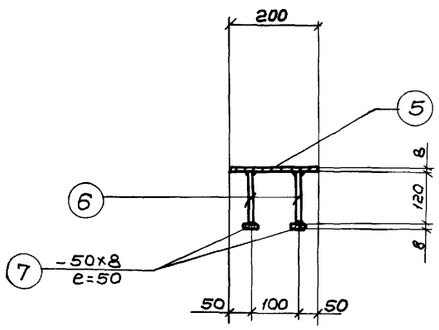

2-2

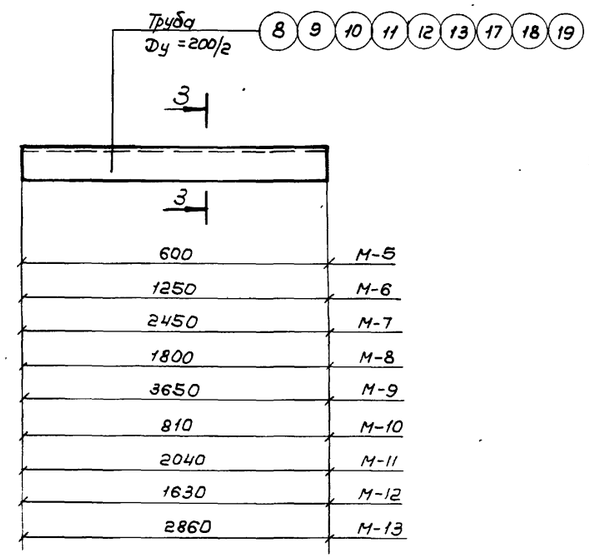

М-5 ÷ М-13

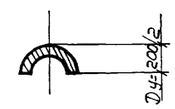

3-3

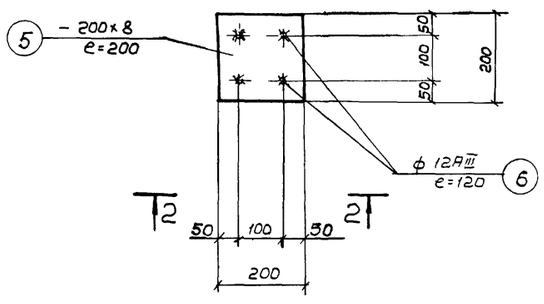

М-4

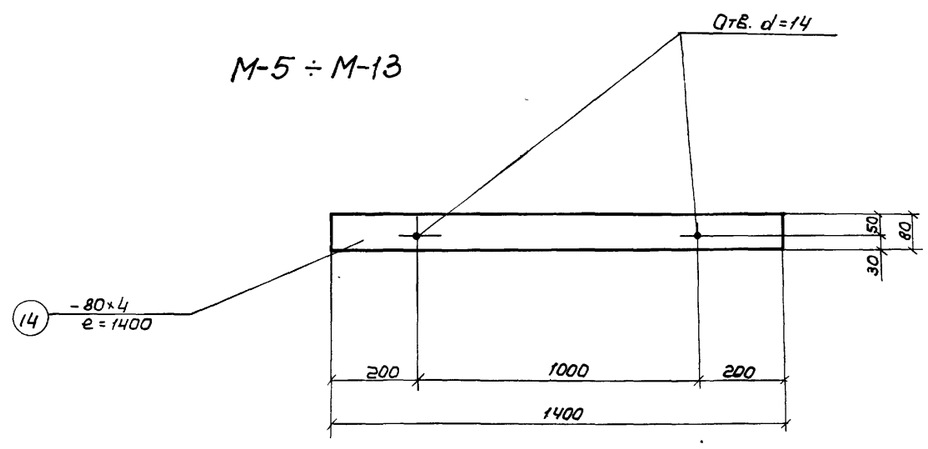

МН-1

Прокат ВСт3кп2

Спецификация металла на 1 изделие

Марка	NN поз.	Профиль	Длина мм	Кол-во шт.	Вес, кг 1 шт	Вес, кг Всех	Вес, кг Марки	Примеч.
М-1	1	-100x8	150	1	0.9	0.9	1.1	
	2	ф 10АIII	300	1	0.2	0.2		
М-2	3	ф 10АI	920	1	0.6	0.6	0.6	
М-3	4	ф 10АI	1120	1	0.7	0.7	0.7	
М-4	5	-200x8	200	1	2.5	2.5	3.5	
	6	ф 12АIII	120	4	0.1	0.4		
	7	-50x8	50	4	0.15	0.6		
М-5	8	Труба Ду=200/2	600	1	8.7	8.7	8.7	
М-6	9	Труба Ду=200/2	1250	1	18.2	18.2	18.2	
М-7	10	Труба Ду=200/2	2450	1	35.5	35.5	35.5	
М-8	11	Труба Ду=200/2	1800	1	26.2	26.2	26.2	
М-9	12	Труба Ду=200/2	3650	1	53.0	53.0	53.0	
М-10	13	Труба Ду=200/2	810	1	11.8	11.8	11.8	
МН-1	14	-80x4	1400	1	3.5	3.5	3.5	
Отдельные элементы	15	Газ тр. d=3/4"	200	1	0.3	0.3	0.3	
	16	Болт ф 16АI с гайками и шайбами	250	1	0.4	0.4	0.4	
М-11	17	Труба Ду=200/2	2040	1	29.6	29.6	29.6	
М-12	18	Труба Ду=200/2	1630	1	23.6	23.6	23.6	
М-13	19	Труба Ду=200/2	2860	1	41.5	41.5	41.5	

Примечание:

Толщину сварного шва принять по наименьшей толщине свариваемых элементов. Сварку производить электродами Э-42 по ГОСТ 9467-60.

Госстрой СССР Союзводоканалпроект г. Москва 1975 г.	Монолитный бетон и железобетон Закладные детали.	Типовой проект 902-2-264	
Аэротенки-смесители четырехкоридорные с размерами коридора 9x5,2x150 из сборного железобетона		Альбом I	
		Лист АС-65	

Типовой проект
Лист АС-65
Инв. N
Т-2313

Нач. отдела Андриянов
Гл. инж. пр. Чирков
Рук. группы Горбуз
Инженер Цветкова
Исполнитель Андреева
Проверил
Разработал

13945-01 72

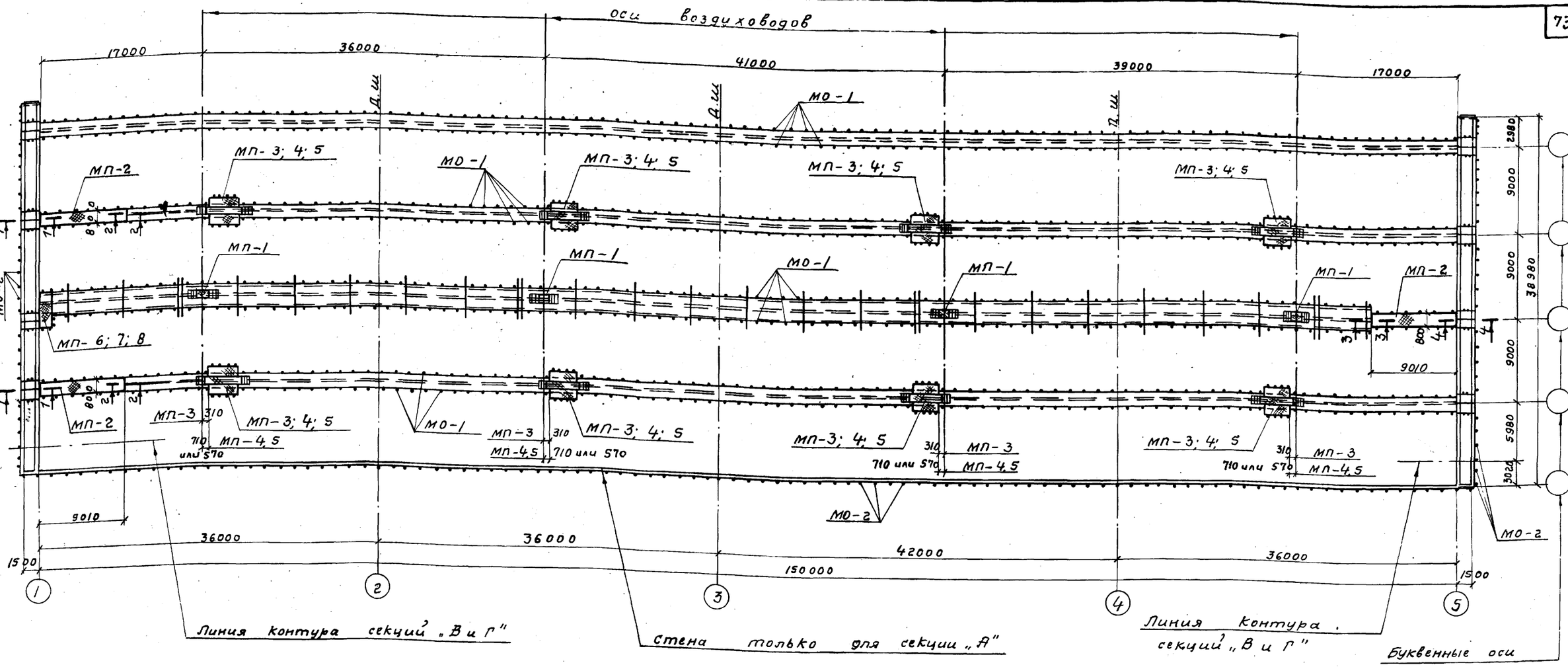

План переходных мостиков

Выборка переходных мостиков на 1 секцию

Секция „А"						Секция „В или Г"					
Марка элемента	К-во шт.	Вес кг 1 шт.	Вес кг Всех	№ листа проекта	Примечания	Марка элемента	К-во шт.	Вес кг 1 шт.	Вес кг Всех	№ листа проекта	Примечания
МП-1	4	208,0	832,0	АС-68		МП-1	4	208,0	832,0	АС-68	
МП-2	3	869,0	2607,0	АС-69		МП-2	3	869,0	2607,0	АС-69	
МП-3	8	516,0	4128,0	АС-70	для 7 рядов аэраторов	МП-3	8	516,0	4128,0	АС-70	для 7 рядов аэраторов
МП-4	8	620,0	4960,0	АС-71	для 14 рядов аэраторов	МП-4	8	620,0	4960,0	АС-71	для 14 рядов аэраторов
МП-5	8	826,0	6608,0	АС-72	для 21 ряда аэраторов	МП-5	8	826,0	6608,0	АС-72	для 21 ряда аэраторов
МП-6	1	185,0	185,0	АС-74	для лотка 900 х 1200	МП-6	1	185,0	185,0	АС-74	для лотка 900 х 1200
МП-7	1	207,0	207,0	АС-74	для лотка 1300 х 1200	МП-7	1	207,0	207,0	АС-74	для лотка 1300 х 1200
МП-8	1	223,0	223,0	АС-74	для лотка 1600 х 1200	МП-8	1	223,0	223,0	АС-74	для лотка 1600 х 1200
МО-1	п.м. 1224	—	10787,0	АС-69		МО-1	п.м. 1224	—	10787,0	АС-69	
МО-2	п.м. 231	—	766,0	АС-69		МО-2	п.м. 72	—	220,0	АС-69	

Примечания:

1. Совместно с данным см. л.л. АС-68 ÷ 74.
2. Сечения 1-1; 2-2; 3-3; 4-4 см. л. АС-67.
3. Сварку производить электродами типа Э-42, ГОСТ 9467-60.

Госстрой СССР СОЮЗВОДОКАНАЛПРОЕКТ г. Москва 1975г	Крайняя секция „А" и средние секции „В и Г"	Типовой проект 902-2-264	
Аэротенки - смесители четырехкоридорные с размерами коридора 9х5,2х150 из сборного железобетона	Монтажный план переходных мостиков.	Альбом I	Лист АС-66

Типовой проект
Лист АС-66
Инв. № Т-2313

Согласовано
Отдел № 15 Гозшевская

Нач. отдела	Андрианов	
Гл. инж. пр.	Чирков	
Рук. группы	Гарбуз	
Ст. инженер	Цветкова	
Проверил	Воробьева	

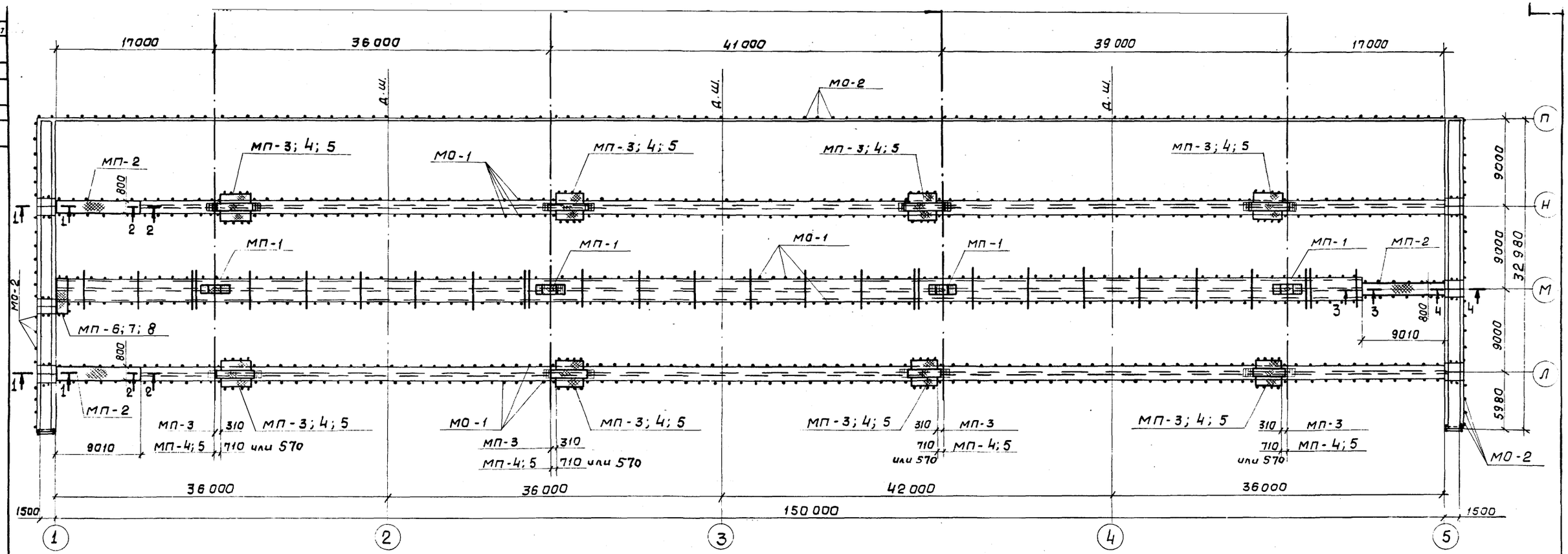

План переходных мостиков

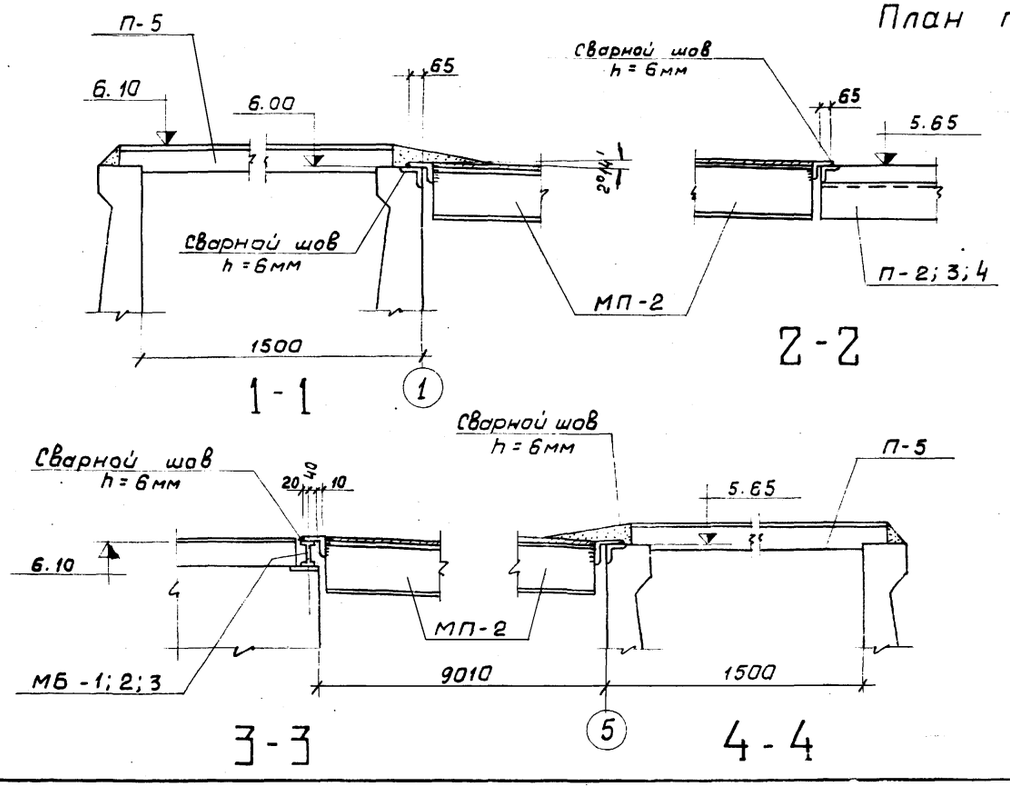

Выборка переходных мостиков на 1 секцию					
Марка элемента	К-во шт.	Вес кг 1 шт.	Вес кг Всех	№ листа проекта	Примечания
МП-1	4	208.0	832.0	АС-68	
МП-2	3	869.0	2607.0	АС-69	
МП-3	8	516.0	4128.0	АС-70	для 7 рядов аэраторов
МП-4	8	620.0	4960.0	АС-71	для 14 рядов аэраторов
МП-5	8	826.1	6608.8	АС-72	для 21 ряда аэраторов
МП-6	1	185.0	185.0	АС-74	для лотка 900×1200
МП-7	1	207.0	207.0	АС-74	для лотка 1300×1200
МП-8	1	223.0	223.0	АС-74	для лотка 1600×1200
МО-1	п. м. 918	—	8093.0	АС-69	
МО-2	п. м. 219	—	726.0	АС-69	

Примечания.

1. Совместно с данным см. л.л. АС-68÷74.
2. Сварку производить электродами типа Э-42, ГОСТ 9467-60.

Госстрой СССР СОЮЗВОДОКАНАЛПРОЕКТ г. Москва 1975г.	Крайняя секция „Б". Монтажный план переходных мостиков.	Типовой проект 902-2-264
Аэротенки-смесители четырехкоридорные с размерами коридора 9×5.2×150 из сборного железобетона		Альбом I
		Лист АС-67

Гл. инж. пр. Чирков
Рук. группы Гордуз
Исполнит. Цветкова
Проверил Воробьева
Отдел N15 Гозникель

139 15-01 74

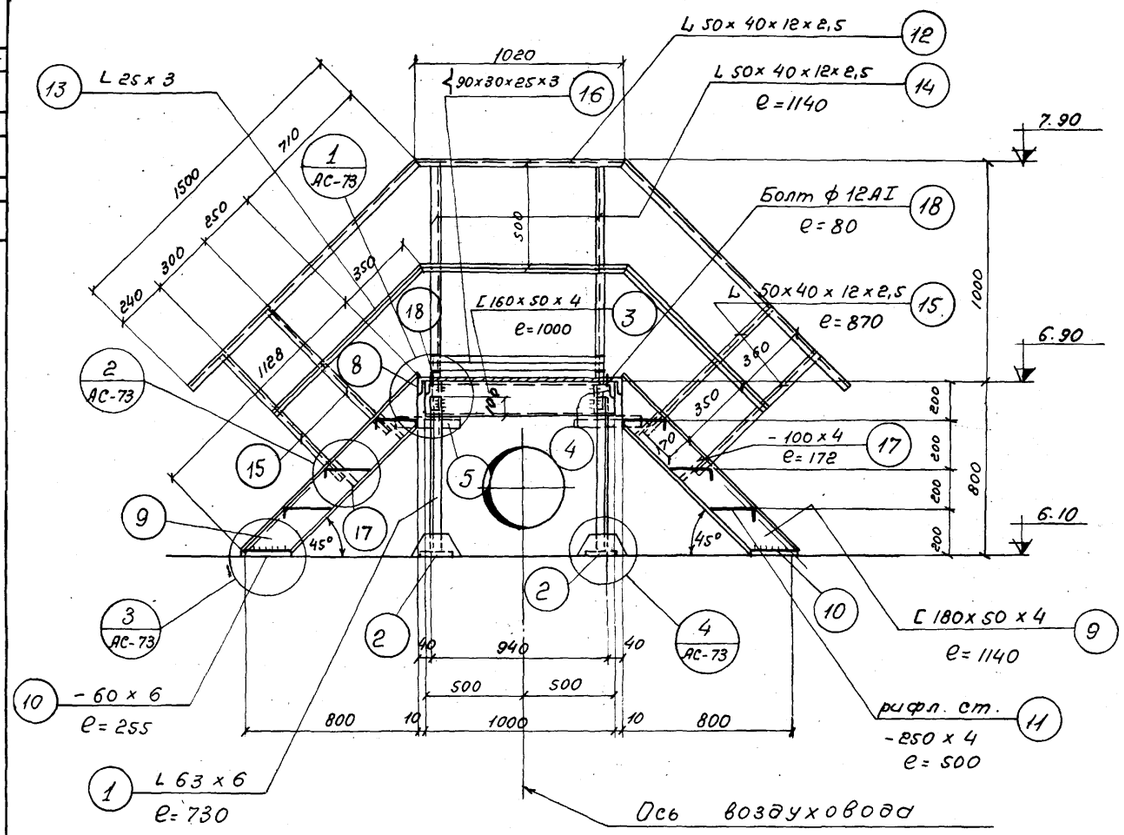

1 - 1

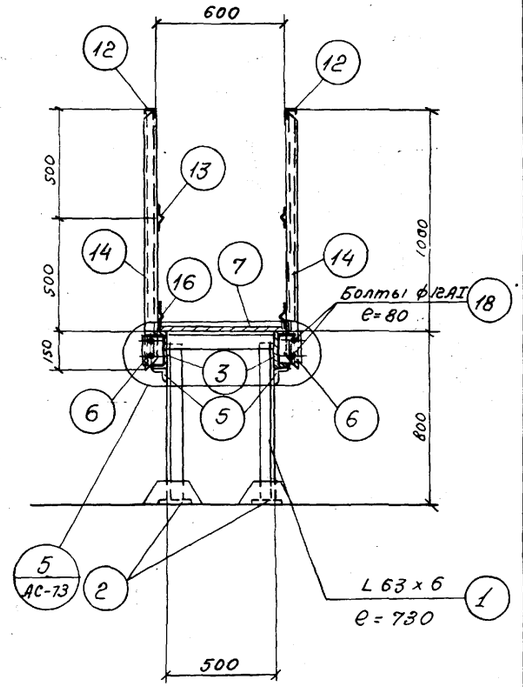

2 - 2

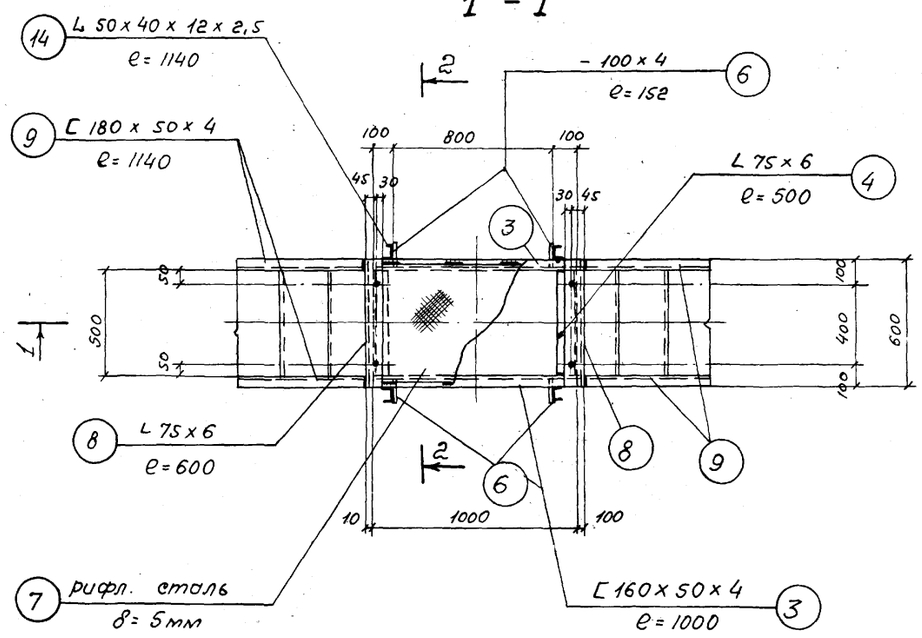

План на отм. 6.90

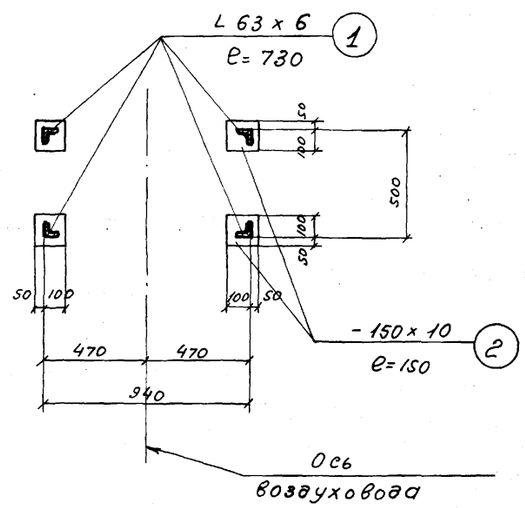

План стоек

Спецификация металла ~~ВСт3кп2~~ на 1 марку

Марка	№ поз.	Профиль	Длина мм	К-во шт.	Вес кг 1шт.	Вес кг всех	Марки	ГОСТ, ТУ
МП-1	1	L 63×6	730	4	4,2	16,8	208,0	8509-72
	2	-150×10	150	4	1,8	7,2		103-57*
	3	[160×50×4	1000	2	7,7	15,4		8278-63
	4	L 75×6	500	2	3,5	7,0		8509-72
	5	L 56×5	280	4	1,2	4,8		8509-72
	6	-100×4	152	4	0,5	2,0		103-57*
	7	рифл. сталь δ=5мм	м² 0,56	—	—	23,7		8568-57*
	8	L 75×6	600	2	4,2	8,4		8509-72
	9	[180×50×4	1140	4	9,5	38,0		8278-63
	10	-60×6	255	4	0,7	2,8		103-57*
	11	рифл. сталь -250×4	500	6	4,3	25,8		8568-57*
	12	L 50×40×12×2,5	4020	2	7,2	14,4		8281-69
	13	L 25×3	2950	2	3,3	6,6		8509-72
	14	L 50×40×12×2,5	1140	4	2,0	8,0		8281-69
	15	L 50×40×12×2,5	870	8	1,6	12,8		8281-69
	16	∤90×30×25×3	940	2	3,6	7,2		4МТУ2-130-70
	17	-100×4	172	8	0,5	4,0		103-57*
	18	Болт ф 12АI	80	28	0,07	2,0		5781-61*
	Наплавленный металл				0,5%	1,1		

Выборка металла

Профиль	[180×50×4	[160×50×4	L 75×6	L 63×6	L 56×5	L 25×3	Рифл. ст. δ=4мм	Рифл. ст. δ=5мм
Вес кг	38.0	15.4	15.4	16.8	4,8	6,6	25.8	23.7
-δ=10	-δ=6	-δ=4	L 50×40×12×2,5		∤90×30×25×3		Болт ф 12АI	Наплавл. металл.
7,2	2-8	6,0	35,2		7,2		2,0	1,1
Итого:								208.0

Примечания:

1. Монтажные чертежи см. л.л. АС-66; 67.
2. Все дыры d=15мм.
3. Все сварные швы h=4мм.
   Сварку производить электродами типа Э-42, ГОСТ 9467-60.
4. Узлы см. л. АС-73.

Типовой проект			
Лист			
АС-68			
Инв. №			
Т-2313			
Согласовано	Отдел N 15	Подшивевская	
Нач. отдела	Андриянов		
Гл. инж. пр.	Чирков		
Рук. группы	Гарбуз		
Исполнитель	Цветкова		
Проверил	Воробьева		

Госстрой СССР
СОЮЗВОДОКАНАЛПРОЕКТ
г. Москва 1975 г.

Аэротенки-смесители четырехкоридорные с размерами коридора 9×5,2×150 из сборного железобетона

Переходной мостик МП-1

Типовой проект 902-2-264
Альбом I
Лист АС-68

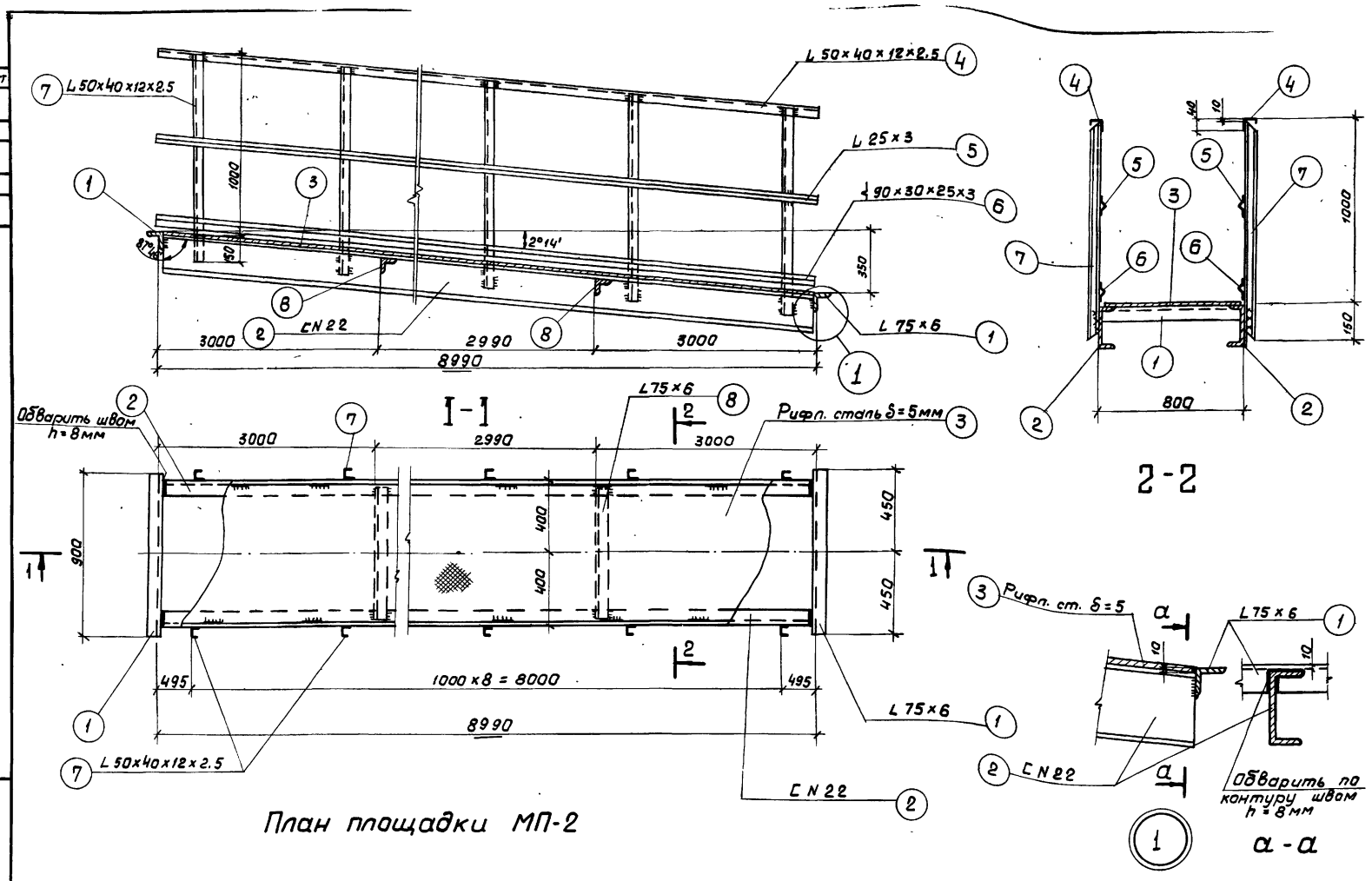

План площадки МП-2

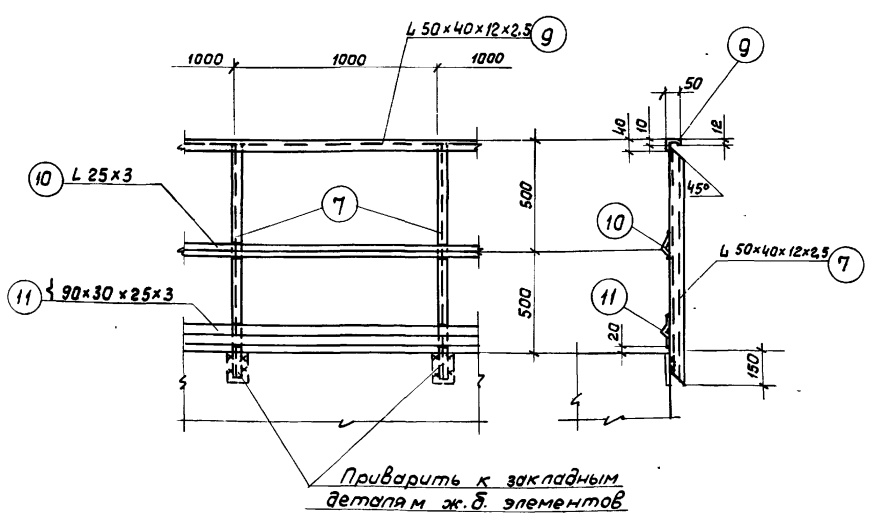

Деталь перильного ограждения МО-1

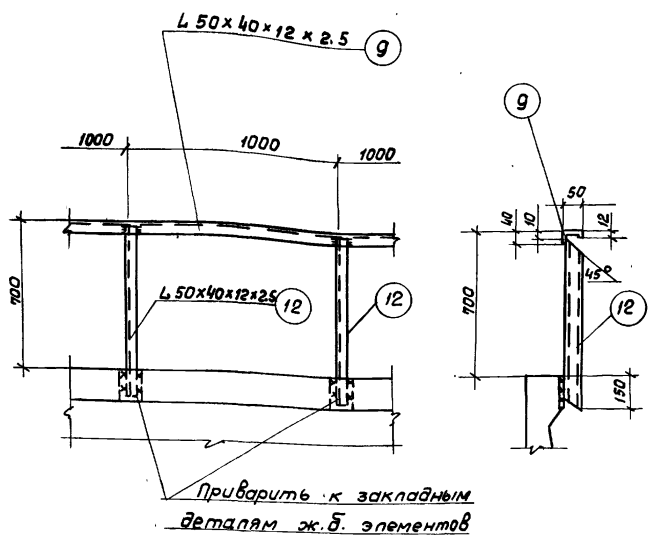

Деталь перильного ограждения МО-2

Спецификация металла ВСТ 3кп2 на 1 марку

76

Марка	N поз	Профиль	Длина мм	К-во шт.	Вес кг 1шт	Вес кг Всех	Марки	ГОСТ
МП-2	1	L75×6	900	2	6.2	12.4	869.0	8509-72
	2	C N22	9005	2	189.1	378.2		8240-72
	3	РИФЛ. СТАЛЬ δ=5мм	м²7.2	—	—	304.6		8568-57*
	4	L50×40×12×2.5	9020	2	16.2	32.4		8281-69
	5	L 25×3	9020	2	10.1	20.2		8509-72
	6	∢90×30×25×3	9020	2	34.8	69.6		4мту2-130-70
	7	L50×40×12×2.5	1140	18	2.0	36.0		8281-69
	8	L75×6	784	2	5.4	10.8		8509-72
		Наплавленный металл 0,5%				4.8		
Перильное ограждение МО-1 Секция „А"...„В" или „Г"	7	L50×40×12×2.5	1140	1224	2.0	2448.0	10787.0	8281-69
	9	L50×40×12×2.5	п.м 1224	—	—	2203.0		8281-69
	10	L 25×3	п.м 1224	—	—	1370.0		8509-72
	11	∢90×30×25×3	п.м. 1224	—	—	4713.0		4мту2-130-70
		Наплавленный металл 0,5%				53.0		
Перильное ограждение МО-1 Секция „Б"	7	L50×40×12×2.5	1140	918	2.0	1836.0	8093.0	8281-69
	9	L50×40×12×2.5	п.м 918	—	—	1655.0		8281-69
	10	L 25×3	п.м 918	—	—	1028.0		8509-72
	11	∢90×30×25×3	п.м 918	—	—	3534.0		4мту2-130-70
		Наплавленный металл 0,5%				40.0		
Перильное ограждение МО-2 Секция „А"	9	L50×40×12×2.5	п.м 231	—	—	416.0	766.0	8281-69
	12	L50×40×12×2.5	840	231	1.5	346.5		8281-69
		Наплавленный металл 0,5%				3.5		
Перильное ограждение МО-2 Секция „Б"	9	L50×40×12×2.5	п.м. 219	—	—	394.0	726.0	8281-69
	12	L50×40×12×2.5	840	219	1.5	328.5		8281-69
		Наплавленный металл 0,5%				3.5		
Перильное ограждение МО-2 Секция „В" или „Г"	9	L50×40×12×2.5	п.м. 72	—	—	120.0	220.0	8281-69
	12	L50×40×12×2.5	840	66	1.5	99.0		8281-69
		Наплавленный металл 0,5%				1.0		

Выборка металла

Площадка		Профиль	C N 22	L75×6	L 25×3	Рифл. ст δ=5	L50×40×12×2.5	∢90×30×25×3	Напл. металл	Итого
МП-2		Вес кг	378.2	23.2	20.2	304.6	68.4	69.6	4.8	869.0
Перильное ограждение МО-1 и МО-2	Секция „А"	Профиль	L25×3	L50×40×12×2.5	∢90×30×25×3	Наплавл. металл	Итого			
		Вес кг	1370.0	5413.5	4713.0	56.5	11553.0			
	Секция „Б"	Профиль	L25×3	L50×40×12×2.5	∢90×30×25×3	Наплавл. металл	Итого			
		Вес кг	1028.0	4213.5	3534.0	43.5	8819.0			
	Секция „Вили Г"	Профиль	L25×3	L50×40×12×2.5	∢90×30×25×3	Наплавл. металл	Итого			
		Вес кг	1370.0	4870.0	4713.0	54.0	11007.0			

Примечание: Все сварные швы h=4мм, кроме оговоренных. Сварку производить электродами Э-42 ГОСТ 9467-60

Госстрой СССР СОЮЗВОДОКАНАЛПРОЕКТ г. Москва 1975г	Металлическая площадка МП-2. Перильные ограждения МО-1 и МО-2.	Типовой проект 902-2-264
Аэротенки-смесители четырехкоридорные с размерами коридора 9×5.2×150 из сборного железобетона		Альбом I
		Лист АС-69

Типовой проект	
Лист	АС-69
Инв. №	Т-2313

Нач. отдела	Андриянов	
Гл. инж. пр.	Чирков	
Рук. группы	Гарбуз	
Исполнит.	Цветкова	
Проверил	Вородьева	

13945-01 76

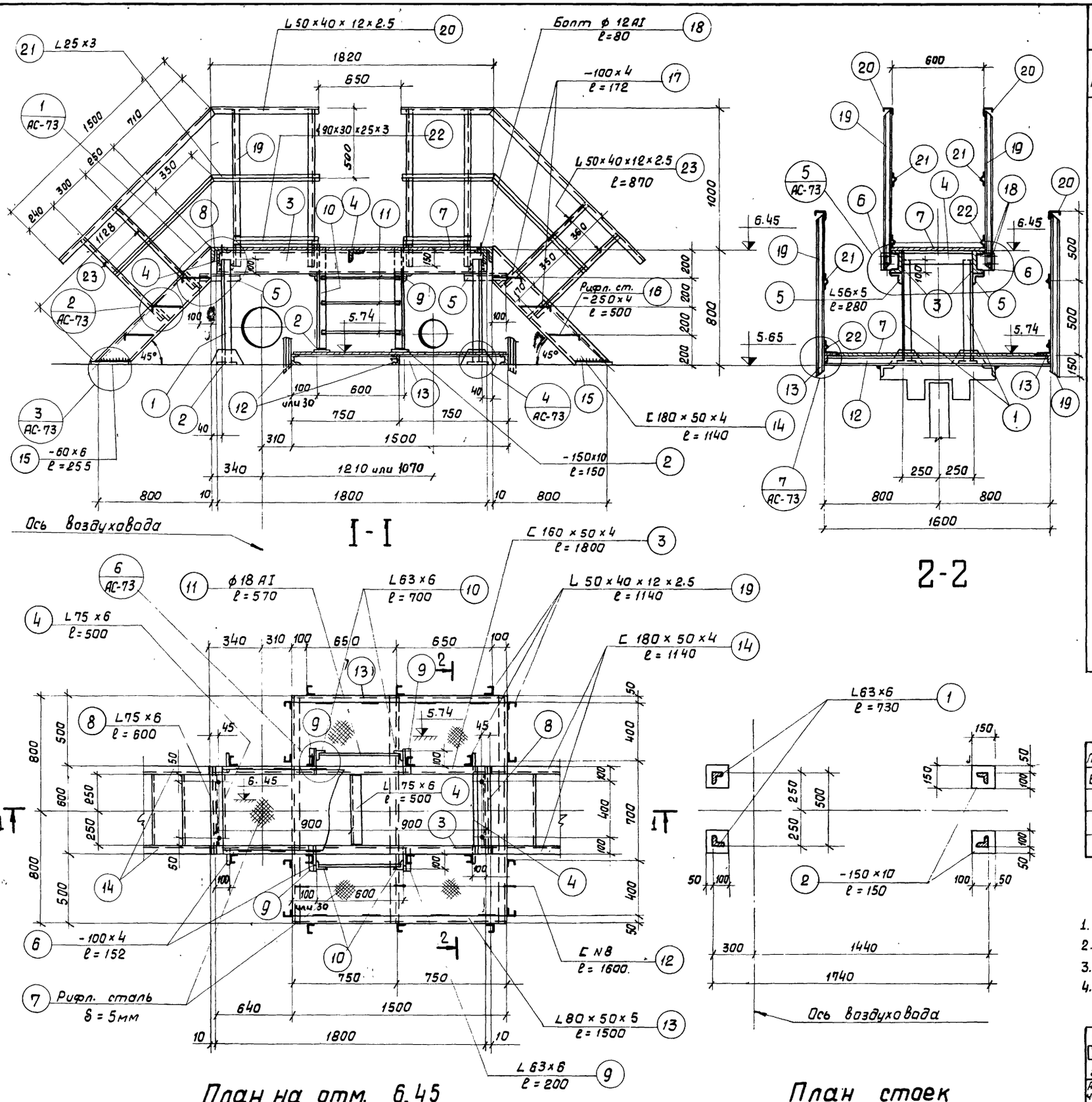

Спецификация металла ВСт3кп2 на 1 марку

Марка	N поз.	Профиль	Длина мм	К-во шт.	Вес кг 1шт.	Вес кг всех	Вес кг марки	ГОСТ
МП-3	1	L63×6	730	4	4.2	16.8	516.0	8509-72
	2	-150×10	150	8	1.8	14.4		103-57*
	3	C 180×50×4	1800	2	13.9	27.8		8278-63
	4	L 75×6	500	3	3.5	10.5		8509-72
	5	L 56×5	280	4	1.2	4.8		8509-72
	6	-100×4	152	8	0.5	4.0		103-57*
	7	Рифл. сталь δ=5мм	м² 3,4	—	—	144.0		8568-57*
	8	L 75×6	600	2	4.2	8.4		8509-72
	9	L 63×6	200	4	1.2	4.8		8509-72
	10	L 63×6	700	4	4.2	16.8		8509-72
	11	ф 18 АI	570	6	1.2	7.2		5781-61*
	12	C N8	1600	3	11.3	33.9		8240-72
	13	L 80×50×5	1500	2	7.5	15.0		8510-72
	14	C 180×50×4	1140	4	9.5	38.0		8278-63
	15	-60×6	255	4	0.7	2.8		103-57*
	16	Рифл. сталь -250×4	500	6	4.3	25.8		8568-57*
	17	-100×4	172	8	0.5	4.0		103-57*
	18	Болт ф 12 АI	80	36	0.07	2.5		5781-61*
	19	L 50×40×12×2.5	1140	24	2.0	48.0		8281-69
	20	L 50×40×12×2.5	п.м. 14.6	—	—	26.3		8281-69
	21	L 25×3	п.м. 12.1	—	—	13.6		8509-72
	22	∠90×30×25×3	п.м. 8.2	—	—	31.5		4МТУ2-130-70
	23	L 50×40×12×2.5	870	8	1.6	12.8		8281-69
		Наплавленный металл 0,5% 2.3						

Выборка металла

Профиль	C N8	L 80×50×5	L 75×6	L 63×6	L 56×5	L 25×3	Рифл. ст. -δ=5	Рифл. ст. -δ=4	-δ=10
Вес кг	33.9	15.0	18.9	38.4	4.8	13.6	144.0	25.8	14.4
-δ=6	-δ=4	ф 18 АI	Болт ф 12 АI	L 50×40×12×2.5		∠90×30×25×3		C 180×50×4	C 160×50×4
2.8	8.0	7.2	2.5	87.1		31.5		38.0	27.8
Итого с наплавленным металлом - 2.3 кг									516.0

Примечания:

1. Монтажные чертежи см. л.л. АС-66, 67.
2. Все дыры d=15мм.
3. Узлы см. л. АС-73.
4. Все сварные швы h=4мм. Сварку производить электродами типа Э-42 ГОСТ 9467-60.

Госстрой СССР СОЮЗВОДОКАНАЛПРОЕКТ г. Москва 1975 г.	Переходной мостик МП-3.	Типовой проект 902-2-264
Аэротенки-смесители четырехкоридорные с размерами коридора 9×5,2×150 из сборного железобетона		Альбом I
		Лист АС-70

Согласовано: Отдел N 15 Гавшиевская

Нач. отдела	Андрианов	
Гл. инж. пр.	Чирков	
Рук. группы	Гарбуз	
Исполнитель	Цветкова	
Проверил	Воробьева	

Типовой проект | Лист АС-70 | Инв. № Т-2313

13945-01 77

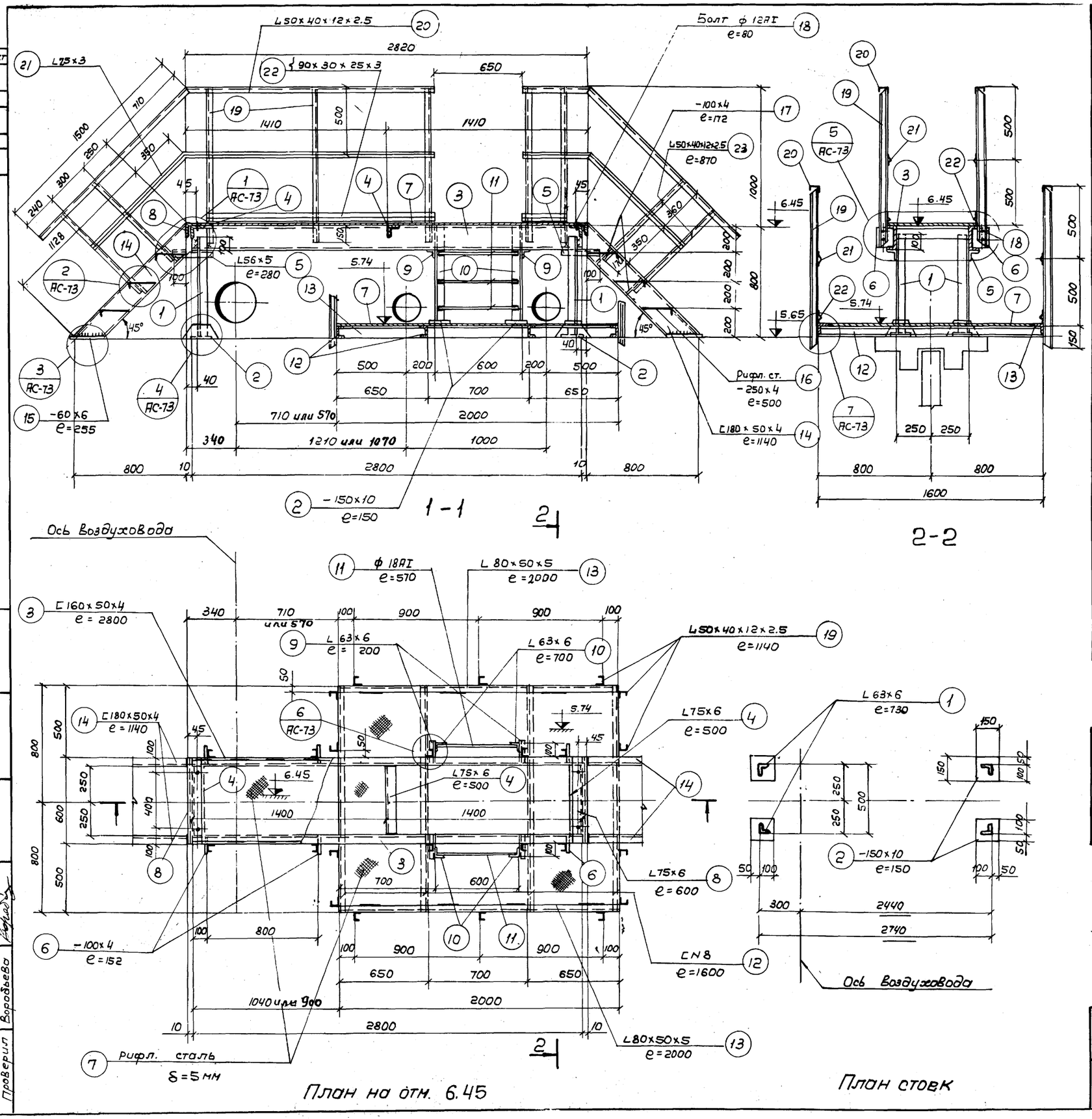

Спецификация металла Вст3 кп2 на 1 марку

Марка	N поз.	Профиль	Длина мм	К-во шт	Вес кг 1 шт.	Вес кг всех	Марки	ГОСТ'ы
МП-4	1	L 63×6	730	4	4.2	16.8	620.0	8509-72
	2	-150×10	150	8	1.8	14.4		103-57*
	3	C160×50×4	2800	2	21.6	43.2		8278-63
	4	L75×6	500	3	3.5	10.5		8509-72
	5	L56×5	280	4	1.2	4.8		8509-72
	6	-100×4	152	10	0.5	5.0		103-57*
	7	Рифл. сталь δ=5мм	м² 4.70	—	—	200.0		8568-57*
	8	L75×6	600	2	4.2	8.4		8509-72
	9	L63×6	200	4	1.2	4.8		8509-72
	10	L63×6	700	4	4.2	16.8		8509-72
	11	ф18АI	570	6	1.2	7.2		5781-61*
	12	CN8	1600	4	11.3	45.2		8240-72
	13	L80×50×5	2000	2	10.0	20.0		8510-72
	14	C180×50×4	1140	4	9.5	38.0		8278-63
	15	-60×6	255	4	0.7	2.8		103-57*
	16	Рифл. сталь -250×4	500	6	4.3	25.8		8568-57*
	17	-100×4	172	8	0.5	4.0		103-57*
	18	Болт ф 12АI	80	36	0.07	2.5		5781-61*
	19	L50×40×12×2.5	1140	24	2.0	48.0		8281-69
	20	L50×40×12×2.5	п.м. 16.5	—	—	29.7		8281-69
	21	L25×3	п.м. 15.5	—	—	17.4		8509-72
	22	⊂ 90×30×25×3	п.м 10.0	—	—	38.5		4МТУ 2-130-70
	23	L 50×40×12×2.5	870	8	1.6	12.8		8281-69
		Наплавленный металл 0.5%				3.4		

Выборка металла

Профиль	CN 8	L80×50×5	L75×6	L63×6	L56×5	L25×3	Рифл. ст. -δ=5	Рифл. ст. -δ=4	-δ=10
Вес, кг	45.2	20.0	18.9	38.4	4.8	17.4	200.0	25.8	14.4
-δ=6	-δ=4	ф18АI	Болт ф12АI	L50×40×12×2.5		⊂ 90×30×25×3		C180×50×4	C160×50×4
2.8	9.0	7.2	2.5	90.5		38.5		38.0	43.2
Итого с наплавленным металлом								3.4кг	620.0

Примечания:

1. Монтажные чертежи см. л.л. АС-66,67.
2. Узлы см. л. АС-73.
3. Все дыры d=15мм.
4. Все сварные швы h=4мм. Сварку производить электродами типа Э-42 ГОСТ 9467-60.

Госстрой СССР
СОЮЗВОДОКАНАЛПРОЕКТ
г. Москва 1975г.

Аэротенки-смесители четырехкоридорные с размерами коридора 9×5.2×150 из сборного железобетона

Переходной мостик МП-4

Типовой проект 902-2-264
Альбом I
Лист АС-71

13945-01 78

Типовой проект
Лист АС-71
Инв. N Т-2313

Согласовано
Отдел N15 Годышевская

Нач. отдела	Андрианов	
Гл. инж. пр.	Чирков	
Рук. группы	Гарбуз	
Исполнитель	Цветкова	
Проверил	Воробьева	

Типовой проект

Лист АС-72

Инв. № Т-2313

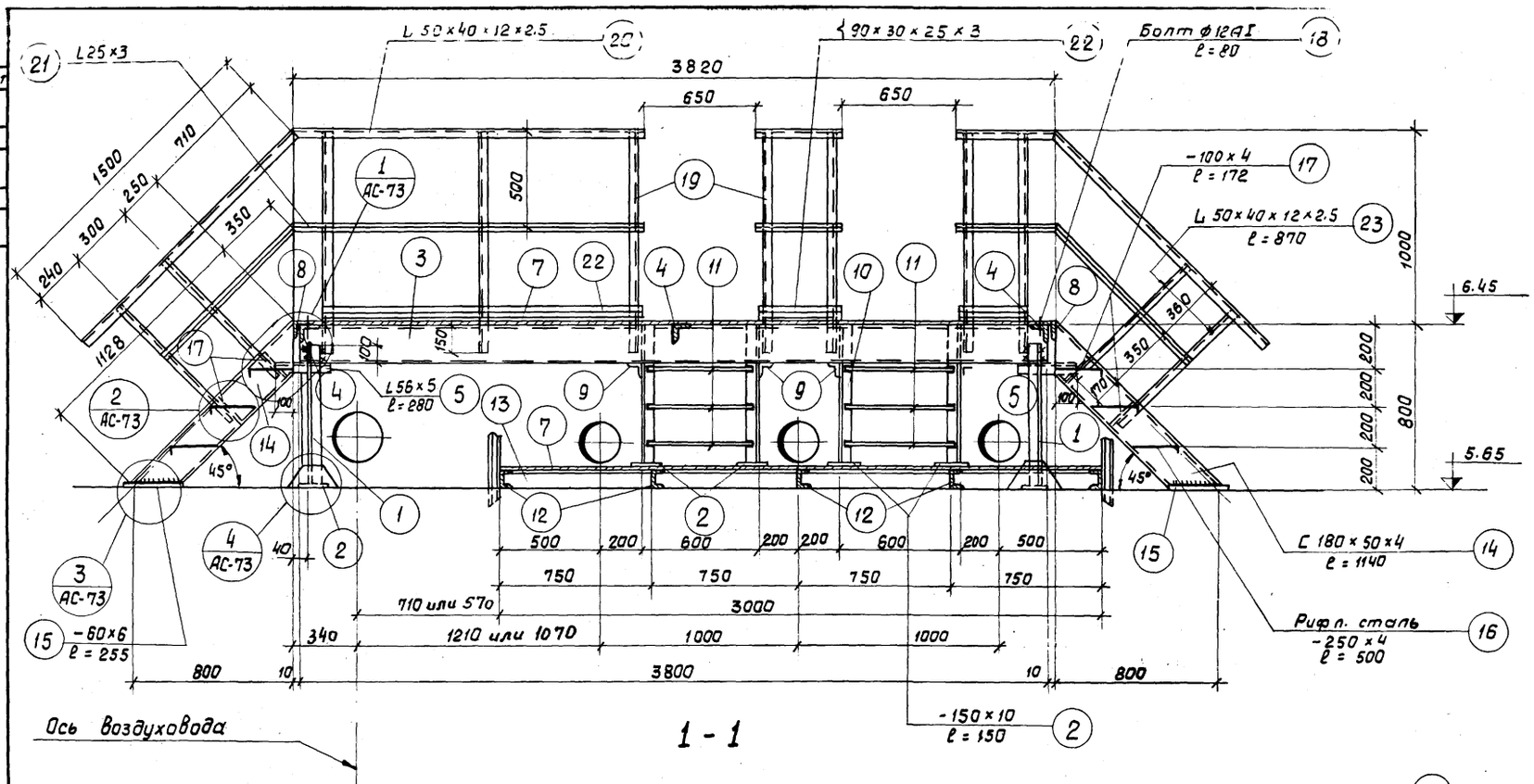

1 - 1

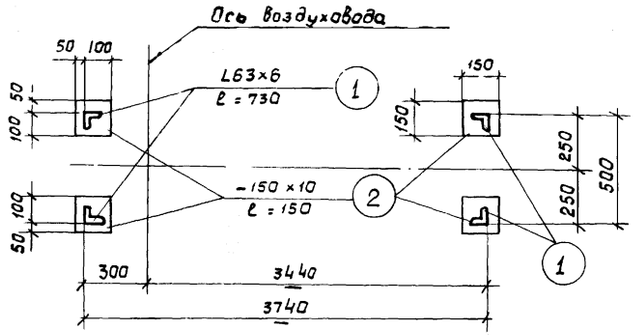

План стоек

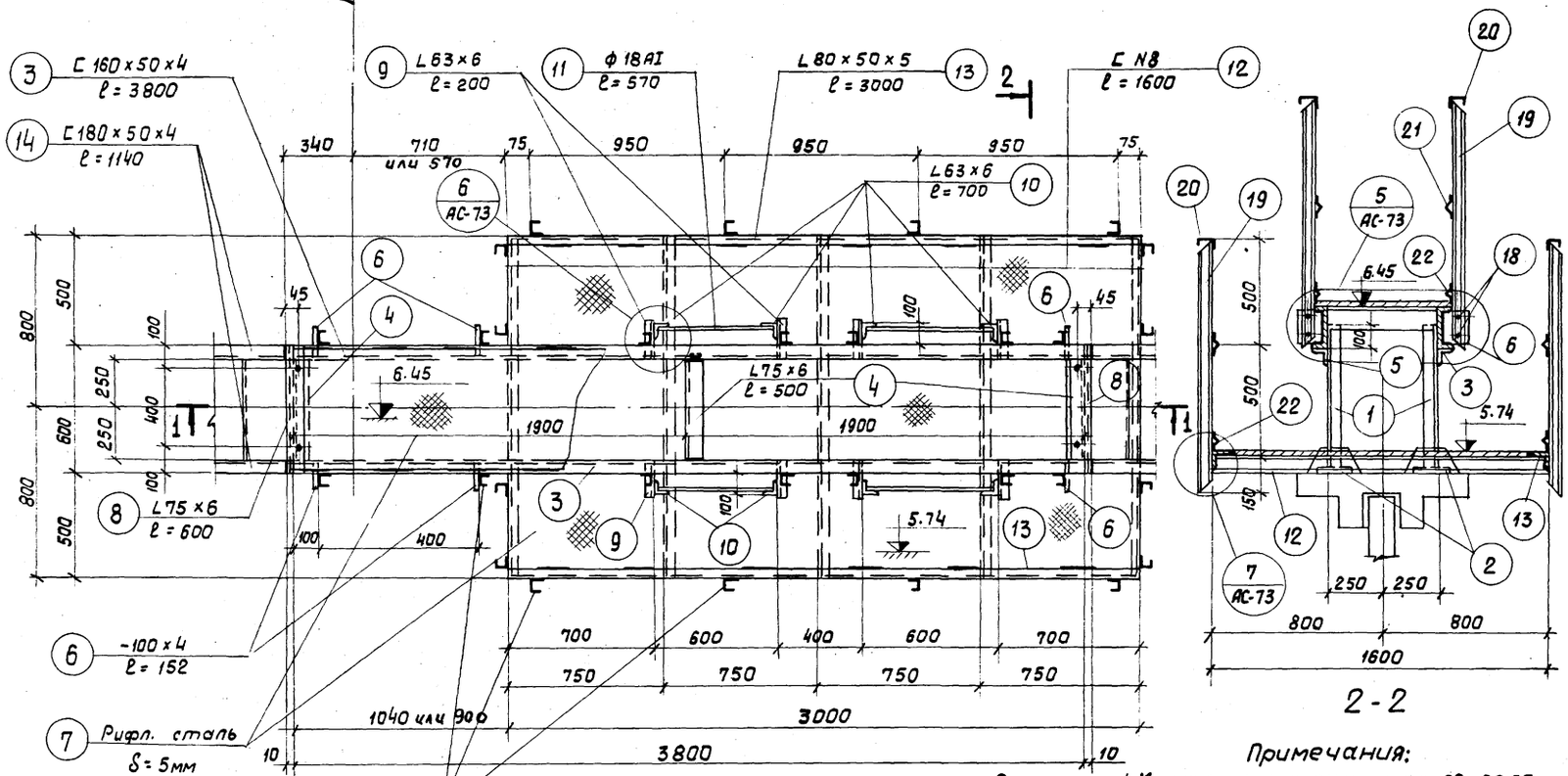

План на отм. 6.45

2 - 2

Примечания:

1. Монтажные чертежи см. л.л. АС-66,67.
2. Все дыры d=15мм.
3. Все сварные швы h=4мм. Сварку производить электродами типа Э-42. ГОСТ 9467-60.

Спецификация металла ВСт3кп2 на 1 марку

Марка	N поз.	Профиль	Длина мм	К-во шт	Вес кг 1шт.	Вес кг Всех	Вес кг Марки	ГОСТ
МП-5	1	L63×6	730	4	4.2	16.8	826.0	8509-72
	2	-150×10	150	12	1.8	21.6		103-57*
	3	C 160×50×4	3800	2	29.3	58.6		8278-63
	4	L 75×6	500	3	3.5	10.5		8509-72
	5	L 56×5	280	4	1.2	4.8		8509-72
	6	-100×4	152	14	0.5	7.0		103-57*
	7	РИФЛ. СТАЛЬ δ=5мм	м² 6.9	—	—	292.0	Наплавленный металл 0,5% - 3.9	8568-57*
	8	L 75×6	600	2	4.2	8.4		8509-72
	9	L63×6	200	8	1.2	9.6		8509-72
	10	L63×6	700	8	4.2	33.6		8509-72
	11	ф 18АI	570	12	1.2	14.4		5781-61*
	12	C N8	1600	5	11.3	56.5		8240-56
	13	L80×50×5	3000	2	15.0	30.0		8510-72
	14	C 180×50×4	1140	4	9.5	38.0		8278-63
	15	-60×6	255	4	0.7	2.8		103-57*
	16	РИФЛ. СТАЛЬ -250×4	500	6	4.3	25.8		8568-57*
	17	-100×4	172	8	0.5	4.0		103-57*
	18	Болт ф 12АI	80	48	0.07	3.4		5781-61*
	19	L50×40×12×2.5	1140	30	2.0	60.0		8281-69
	20	L50×40×12×2.5	п.м. 20.5	—	—	37.0		8281-69
	21	L 25×3	п.м. 18.0	—	—	20.3		8509-72
	22	∠90×30×25×3	п.м 14.0	—	—	54.2		4МТУ2-130-70
	23	L50×40×12×2.5	870	8	1.6	12.8		8281-69

Выборка металла

Профиль	C N8	L80×50×5	L 75×6	L63×6	L56×5	L25×3	РИФЛ. СТ -δ=5	РИФЛ. СТ -δ=4	-δ=10
Вес кг	56.5	30.0	18.9	60.0	4.8	20.3	292.0	25.8	21.6
-δ=6	-δ=4	ф 18АI	Болт ф 12АI	L 50×40×12×2.5		∠90×30×25×3		C180×50×4	C160×50×4
2.8	11.0	14.4	3.4	109.8		54.2		38.0	58.6
Итого с наплавленным металлом 3.9 кг									826.0

Госстрой СССР
СОЮЗВОДОКАНАЛПРОЕКТ
г. Москва 1975г.

Аэротенки-смесители четырехкоридорные с размерами коридора 9×5.2×150 из сборного железобетона

Переходной мостик МП-5.

Типовой проект 902-2-264

Альбом I

Лист АС-72

Согласовано	Отдел N15	Подшивевская
Нач. отдела	Гидроанов	
Гл. инж. пр.	Чирков	
Рук. группы	Гарбуз	
Исполнитель	Цветкова	
Проверил	Воробьева	

13945-01 73

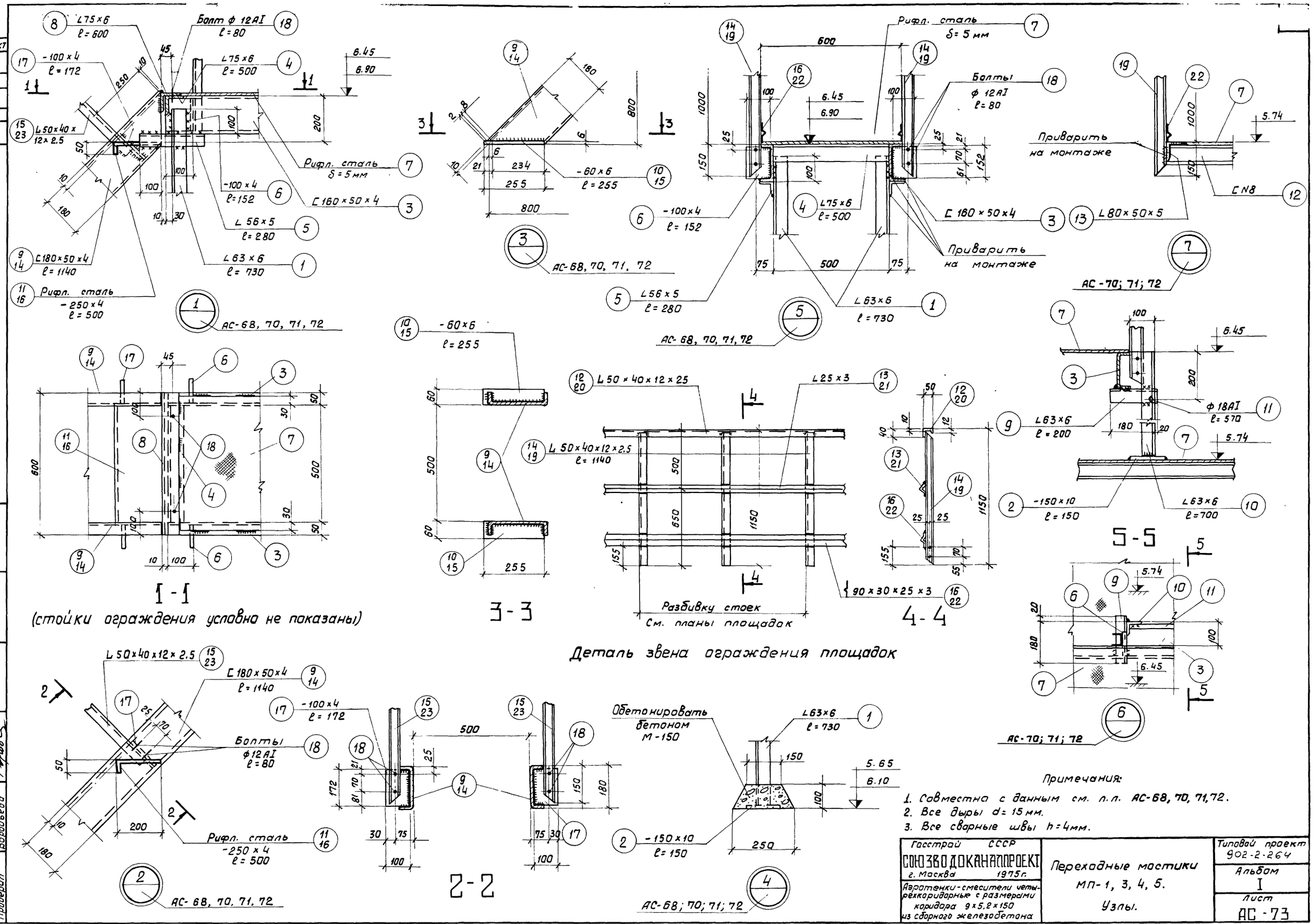

Примечания:

1. Совместно с данным см. л.л. АС-68, 70, 71, 72.
2. Все дыры d=15 мм.
3. Все сварные швы h=4мм.

Госстрой СССР Союзводоканалпроект г. Москва 1975г.	Переходные мостики МП-1, 3, 4, 5. Узлы.	Типовой проект 902-2-264	
Аэротенки-смесители четырехкоридорные с размерами коридора 9×5.2×150 из сборного железобетона		Альбом I	
		Лист АС-73	

Рук. группы Гарбуз
Исполнит. Цветкова
Проверил Бородьева

13945-01 80

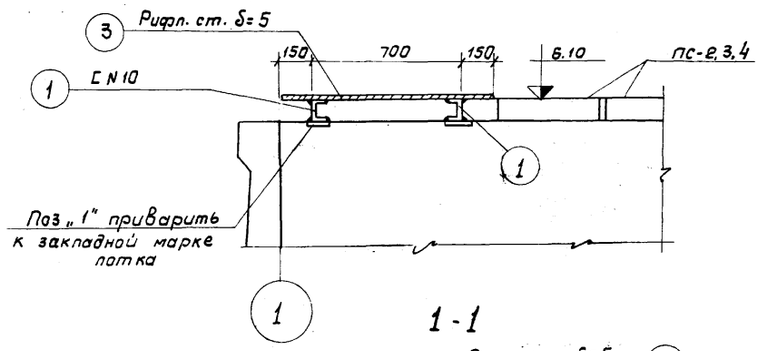

1-1

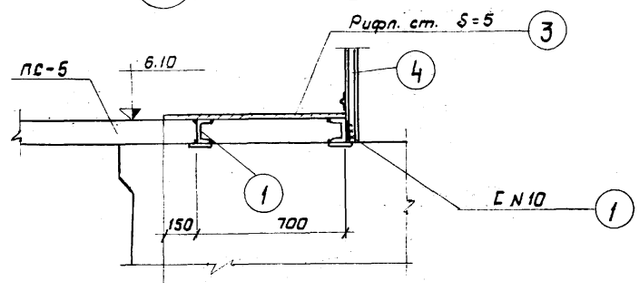

2-2

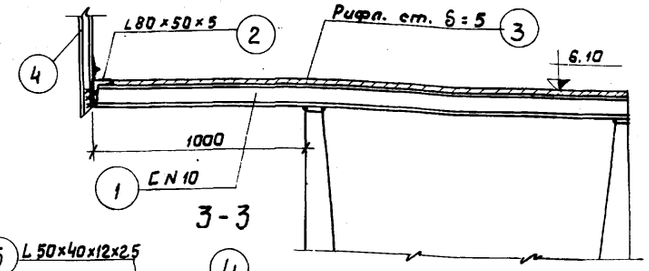

3-3

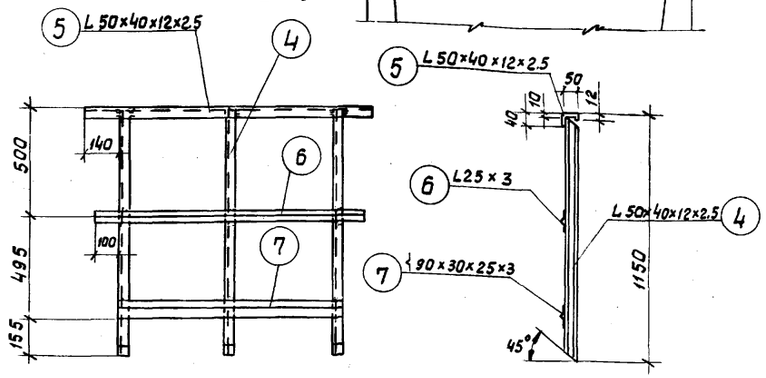

Деталь ограждения

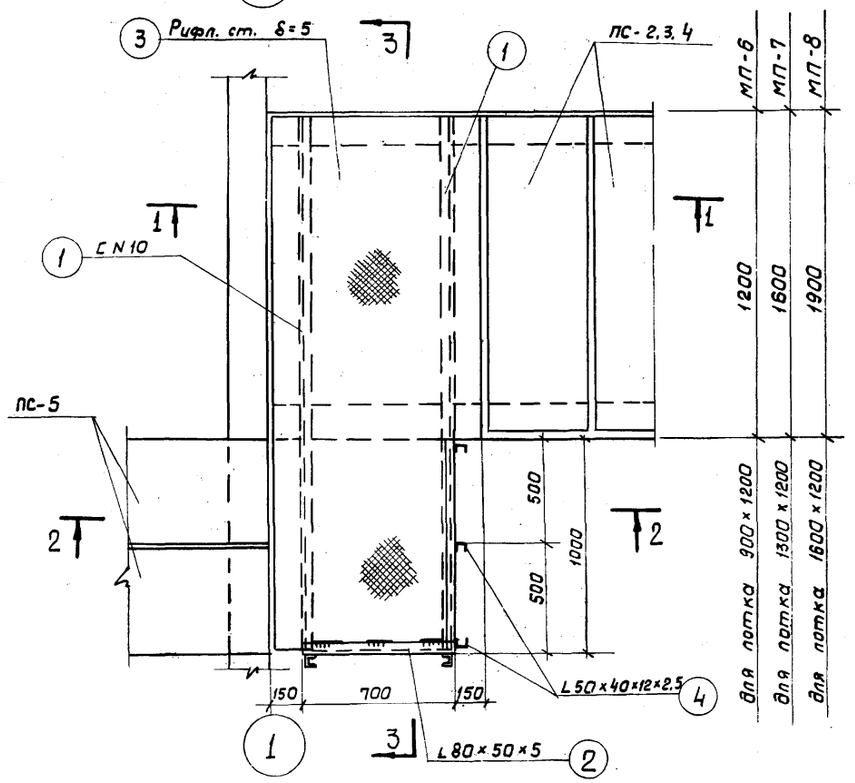

План площадок МП-6,7,8.

Спецификация металла ВСт3 кп2 1 площадку для лотка 1300×1200

Марка	N поз.	Профиль	Длина мм	К-во шт.	Вес кг 1 шт.	Вес кг всех	Марки	ГОСТ
МП-7	1	C N10	2600	2	22.5	45.0	182.0	8240-72
	2	L 80×50×5	700	1	3.5	3.5		8510-72
	3	Рифл. сталь δ=5мм	м² 2.6	—	—	111.0		8568-57*
	4	L 50×40×12×2.5	1140	5	2.0	10.0		8281-69
	5	L 50×40×12×2.5	1700	—	—	3.1		8281-69
	6	L 25×3	1700	—	—	1.9		8509-72
	7	∤90×30×25×3	1700	—	—	6.6		4мТУ2-130-70
								8510-72
	Наплавленный металл 0,5%					0.9		

Выборка металла на МП-7

Профиль	C N10	L80×50×5	L25×3	Рифл. ст. δ=5	L 50×40 ×12×2.5	∤90×30 ×25×3	Наплавл. металл		Итого
Вес кг	45.0	3.5	1.9	111.0	13.1	6.6	0.9		182.0

Спецификация металла ВСт3 кп2 на 1 площадку для лотка 1600×1200

Марка	N поз	Профиль	Длина мм	К-во шт	Вес кг 1 шт.	Вес кг всех	Марки	ГОСТ
МП-8	1	C N10	2900	2	25.0	50.0	194.5	8240-72
	2	L 80×50×5	700	1	3.5	3.5		8510-72
	3	Рифл. сталь δ=5мм	м² 2.8	—	—	118.5		8568-57*
	4	L 50×40×12×2.5	1140	5	2.0	10.0		8281-69
	5	L 50×40×12×2.5	1700	—	—	3.1		8281-69
	6	L 25×3	1700	—	—	1.9		8509-72
	7	∤90×30×25×3	1700	—	—	6.6		4мТУ2-130-70
								8510-72
	Наплавленный металл 0,5%					0.9		

Выборка металла на МП-8

Профиль	C N10	L80×50×5	L25×3	Рифл. ст. δ=5	L 50×40 ×12×25	∤90×30 ×25×3	Наплавл. металл		Итого
Вес кг	50.0	3.5	1.9	118.5	13.1	6.6	0.9		194.5

Спецификация металла ВСт3 кп2 на 1 площадку для лотка 900×1200

Марка	N поз.	Профиль	Длина мм	К-во шт.	Вес кг 1 шт.	Вес кг всех	Марки	ГОСТ
МП-6	1	C N10	2200	2	19.0	38.0	165.5	8240-72
	2	L 80×50×5	700	1	3.5	3.5		8510-72
	3	Рифл. сталь δ=5 мм	м² 2.4	—	—	101.5		8568-57*
	4	L 50×40×12×2.5	1140	5	2.0	10.0		8281-69
	5	L 50×40×12×2.5	1700	—	—	3.1		8281-69
	6	L 25×3	1700	—	—	1.9		8509-72
	7	∤90×30×25×3	1700	—	—	6.6		4мТУ2-130-70
								8510-72
	Наплавленный металл 0,5%					0.9		

Выборка металла на МП-6

Профиль	C N10	L80×50×5	L25×3	Рифл. ст. δ=5	L50×40 ×12×2.5	∤90×30 ×25×3	Наплавл. металл		Итого
Вес кг.	38.0	3.5	1.9	101.5	13.1	6.6	0.9		165.5

Примечания:

1. Монтажные планы см. л.л. АС-66,67.
2. Все сварные швы h=4мм. Сварку производить электродами типа Э-42 ГОСТ 9467-60.

Госстрой СССР СОЮЗВОДОКАНАЛПРОЕКТ г. Москва 1975г.	Металлические площадки МП-6; 7; 8.	Типовой проект 902-2-264
Аэротенки-смесители четырехкоридорные с размерами коридора 9×5.2×150 из сборного железобетона		Альбом I
		Лист АС-74

Типовой проект		
Лист АС-74		
Инв. № Т-2313		
Согласовано	Отдел N 15	Вагиновская
Нач. отдела	Андрианов	
Гл. инж. пр.	Чирков	
Рук. группы	Гордуз	
Исполнитель	Цветкова	
Проверил	Воробьева	

13945-01 81

Типовой проект

Лист АС-75

Инв. № Т-2313

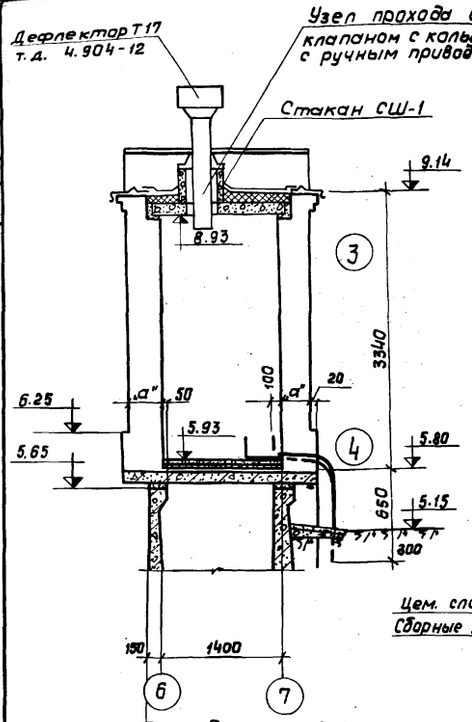

Разрез 1-1

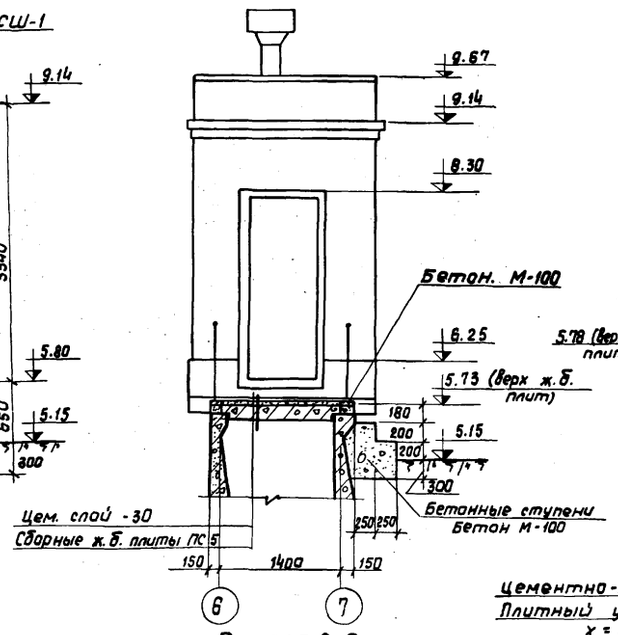

Разрез 2-2 (Фасад 6-7)

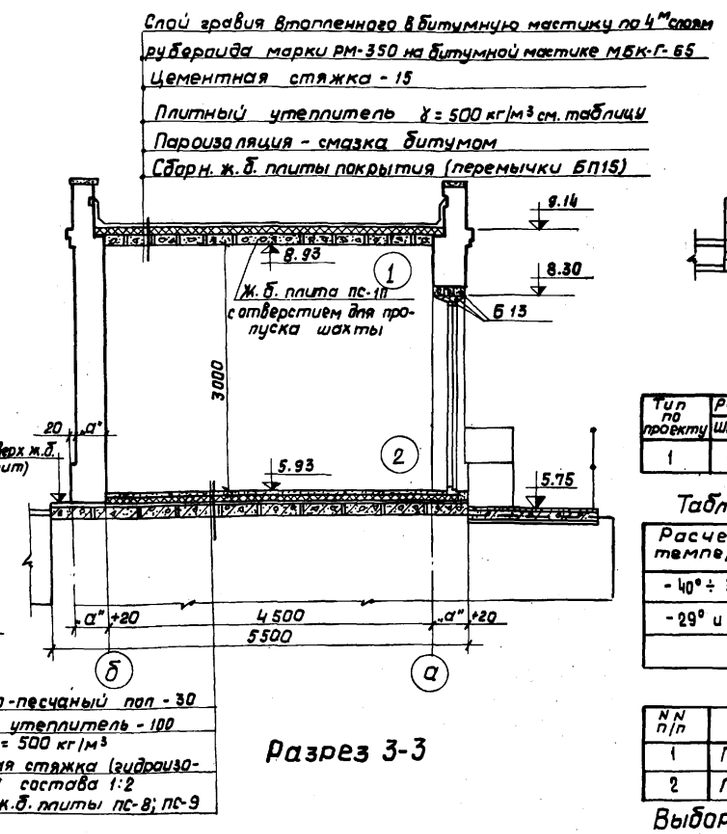

Разрез 3-3

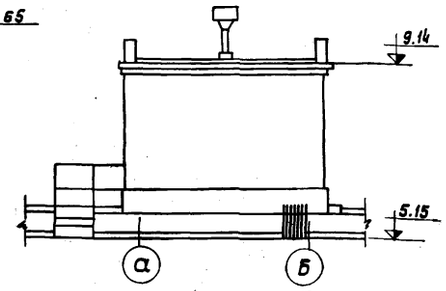

Фасад а-б

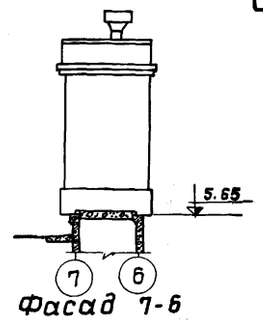

Фасад 7-6

Экспликация проемов дверей

Тип по проекту	Размеры проема: Ширина	Высота	Количество: На 1 будку	Всего	Тип блока	ГОСТ	Примечание
1	1060	2400	1		Д53-АПВ	14624-69	С порогом

Таблица толщин стен и утеплителя кровли

Расчетная температура	Стены „а"	Расчетная температура	Плитный утеплитель γ = 500 кг/м³
-40° ÷ 30°	510	-40° ÷ -30°	100
-29° и выше	380	-29° ÷ -20°	80
		-19° и выше	60

Выборка металла на 1 будку

№№ п/п	Марки	Кол-во	Вес в кг	Примечание
1	Газовые трубы ф 40	16 п.м.	21.84	
2	Полоса - 100×8; ℓ=200	4 шт.	5.03	

Выборка сборных железобетонных элементов на 1 будку

Наименование	Расчетн. темпер.	Марки элементов	Кол-во	Стандарт или лист проекта	Примечание
Плиты	-40° ÷ -30°	ПС-8	11	альбом II АС-24	
	-29° и выше	ПС-9	11		
	—	ПС-10	1		
Стакан	—	СШ-1	1	"	
Перемычки	—	БП 15	10	ГОСТ 948-66	
	-29° и выше	Б 13	3		
	-40° ÷ -30°	Б 13	4		

Примечания:

1. Расположение будок КИП на аэротенке см. компоновочные чертежи аэротенков.
2. За относительную отм. 0,00 принят верх железобетонного днища аэротенка и соответствует абсолютной отм. ☐
3. Стены из обыкновенного глиняного кирпича марки 75 на цементном растворе марки 25. Кладку вести с подбором кирпича и с расшивкой швов по фасадам. Одновременно с кладкой швы с внутренних сторон гладка затереть.
4. Внутренние поверхности стен окрасить клеевой краской, потолок побелить известью. Откосы дверного проема оштукатурить и побелить, цоколь оштукатурить цементным раствором состава 1:2.

Основные показатели.

Расчетная температура	Площадь застройки	Строительный объем
-40° ÷ -30°	13.8 м²	48.2 м³
-29° и выше	12.4 м²	40.6 м³

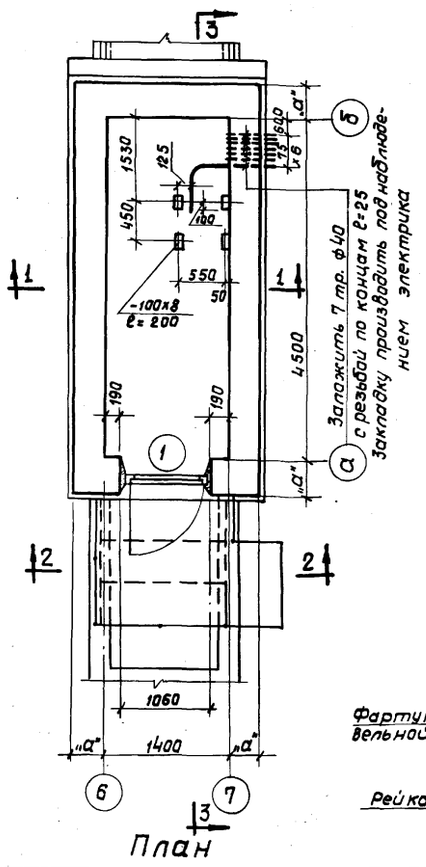

План

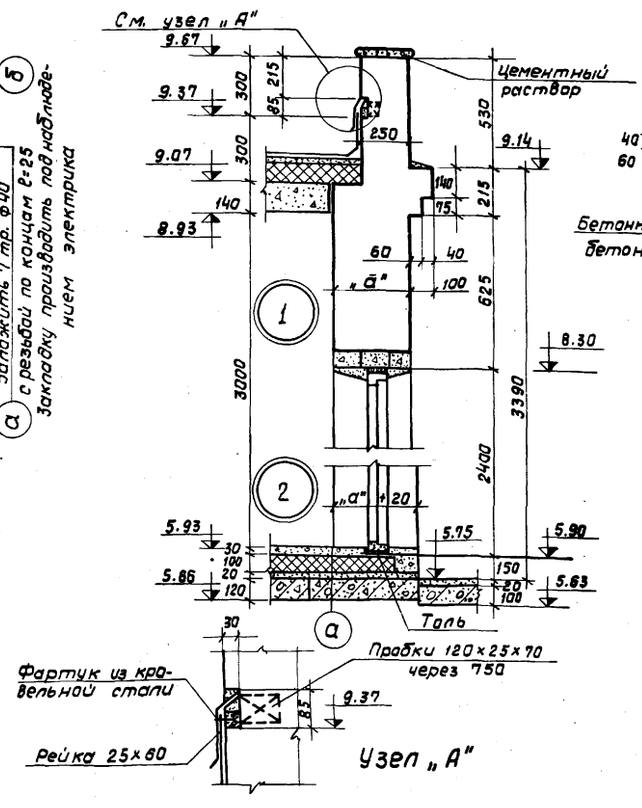

Узел „А"

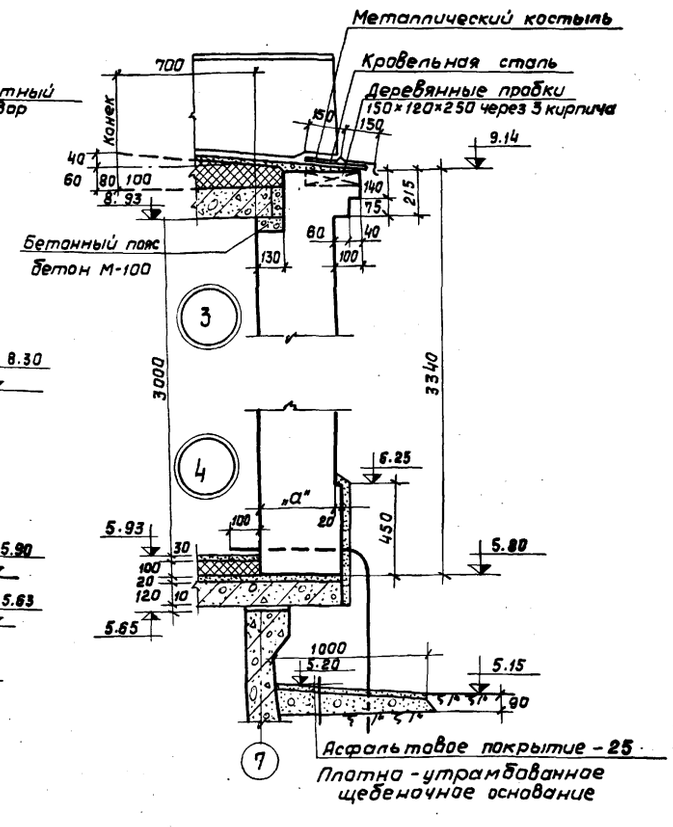

Согласовано	Отдел N16	Зарецкая	
Нач. отдела	Андрианов		
Гл. инж. пр.	Чирков		
Рук. группы	Гордуз		
Исполнитель	Цветкова		
Проверил	Дмитренко		

Госстрой СССР
СОЮЗВОДОКАНАЛПРОЕКТ
г. Москва 1975 г.

Аэротенки-смесители четырехкоридорные с размерами коридора 9×5.2×150м из сборного железобетона

Будка КИП.
План, разрезы, фасады, детали.

Типовой проект 902-2-264
Альбом I
Лист АС-75

Раму затвора заложить по механическим чертежам т.п. 3.901.8 выпуск 9

Ограждение

Рамы затворов

Набетонка М-150

Бетон М-150

Заложить по механическим чертежам

Штукатурка из цемент. р-ра состава 1:2 с железнением поверхности - 25
Жел. бет. днище - 200
Бетонная подготовка - 100, М-50
Уплотненное основание

Разрез 1-1

Бетонная опора

Раны затворов заложить по механическим чертежам т.п. 3.901.8 выпуск 9

Разрез 2-2

Бетонная опора 350 × 900 × 700(h) м-150

Ограждение

Раны затворов

Бетон М-150

Заложить по механическим чертежам

План по А-А

Рама затвора

Штробной бетон укладывать после установки рамы затвора

Водослив из органического стекла δ=200 l=100

Водослив

Выпуски приварить к раме затвора

Рама затвора

Примечания

1. Арматурные чертежи см. листы АС-77; 78; 79; 80.
2. Закладные марки, лестницы и ограждение см. лист АС-86
3. Все внутренние поверхности торкретировать цементным раствором состава 1:2 в два слоя общей толщиной 25 мм с железнением поверхности.
4. Для изготовления водослива принять стекло органическое поделочное ТУМХП 26-54

Нач отд	Андрианов		
Гл. инж. пр.	Чурков		
Рук. группы	Гарбуз		
Исполнитель	Лосева		
Проверил	Воробьева		

Согласовано: Отд. № 12 Петухова; Отд. № 15 Годзишевская

Госстрой СССР
СОЮЗВОДОКАНАЛПРОЕКТ
г. Москва 1975 г.

Аэротенки-смесители четырехкоридорные с размерами коридора 9 × 5,2 × 150 из сборного железобетона.

Камера распределения ило № 1. Опалубочный чертеж. План, разрезы.

Типовой проект 902-2-264
Альбом I
Лист АС-76

13945-01 83

Лист АС-76
Инв. N Т-2313

Типовой проект
Лист АС-77
Инв № Т-2313

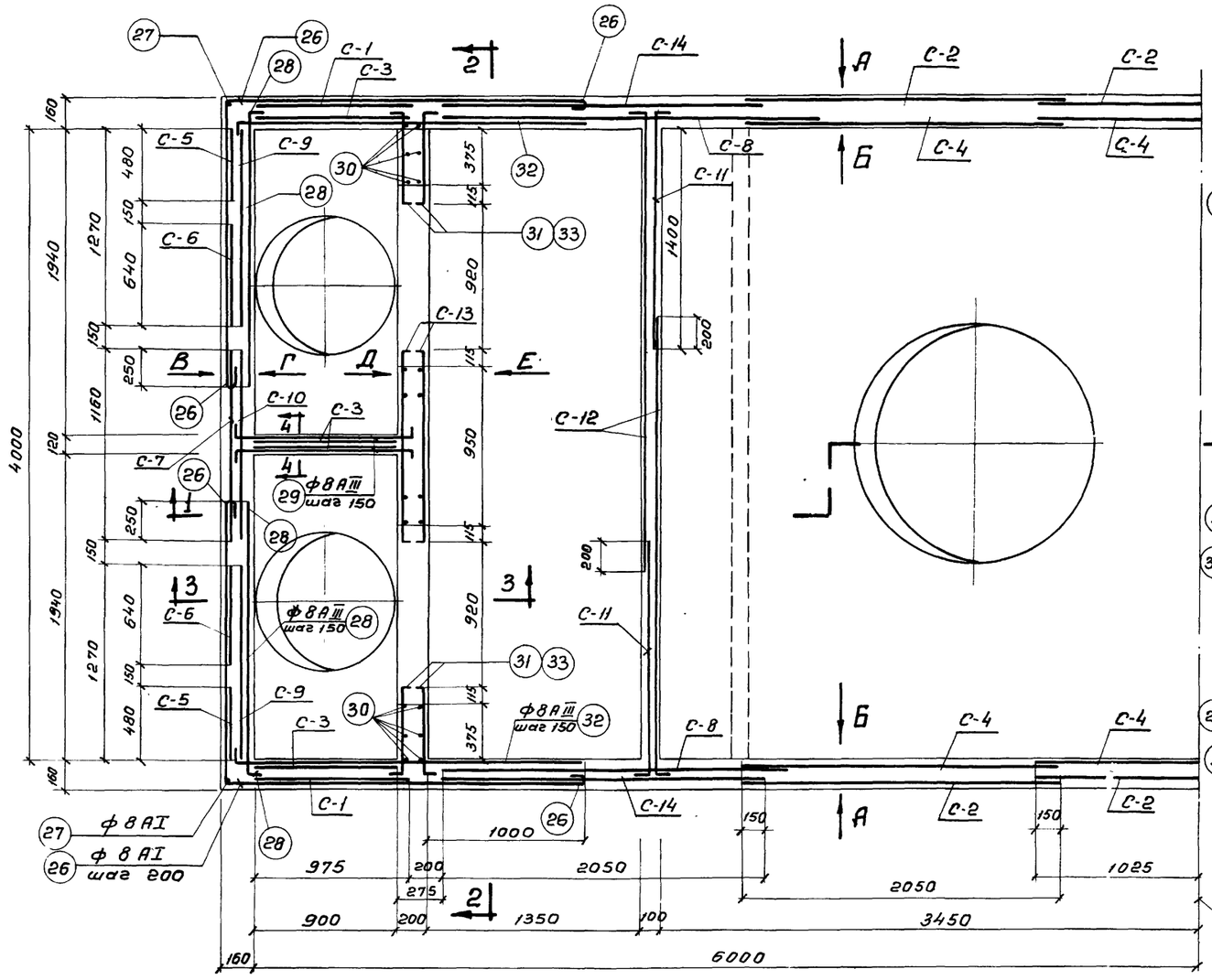

План армирования стен

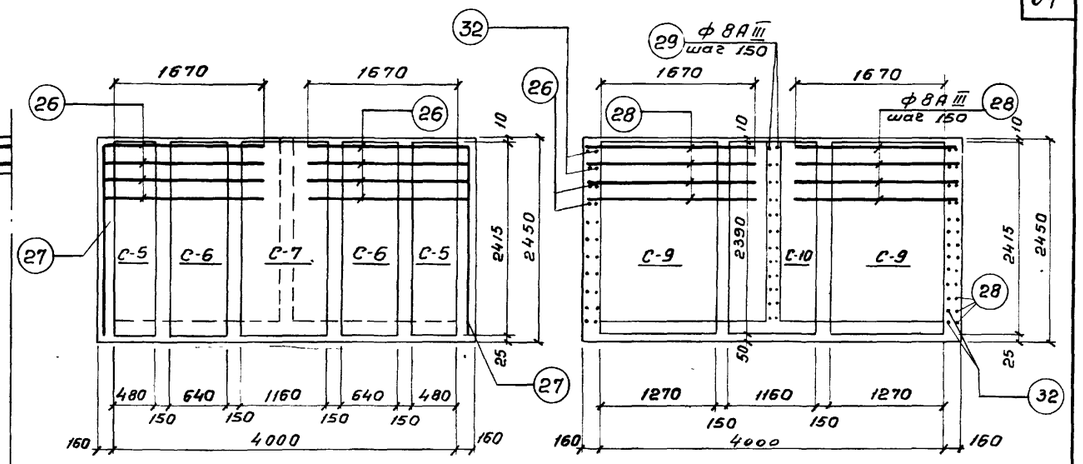

Раскладка арматуры по стрелке „В" Раскладка арматуры по стрелке „Г"

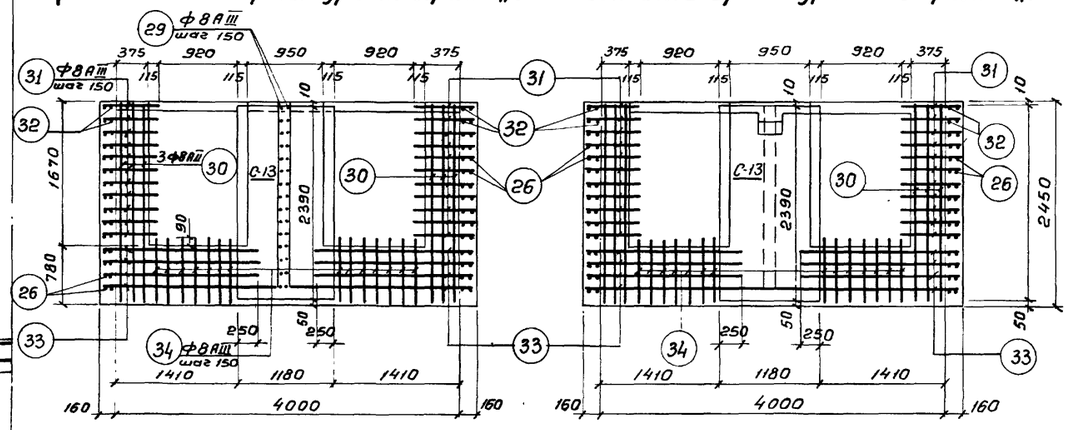

Раскладка арматуры по стрелке „Д" Раскладка арматуры по стрелке „Е"

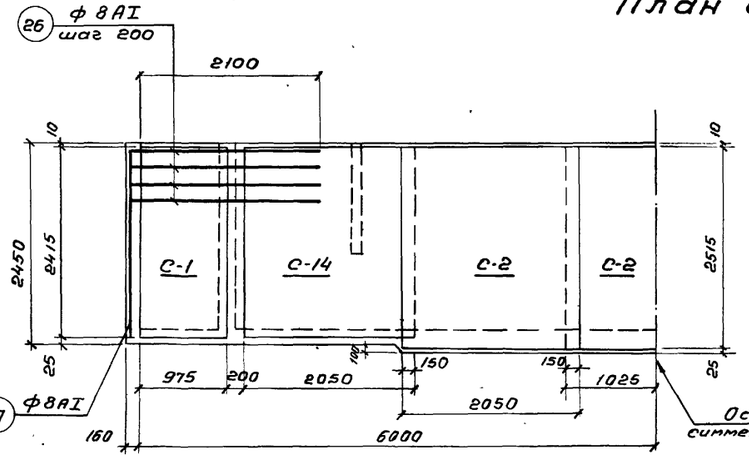

Раскладка арматуры по стрелке „А"

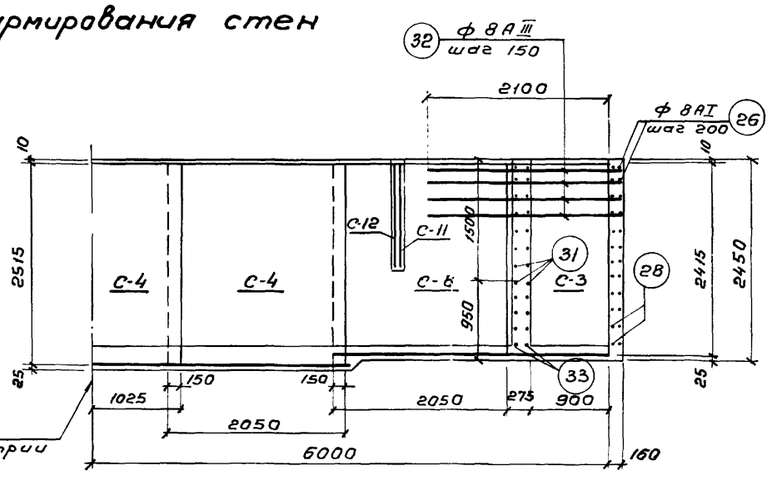

Раскладка арматуры по стрелке „Б"

Расход материалов

Наименование элемента	* Марка бетона	На 1 элемент: Бетон м³	Сталь кг: AI	Сталь кг: A III	Сталь кг: Итого	К-во шт	Всего: Бетон м³	Всего: Сталь кг: AI	Всего: Сталь кг: A III	Всего: Сталь кг: Итого
Камера №1	М-Мрз 8	28.43	743.8	1004.4	1748.2	1	28.43	743.8	1004.4	1748,2

*- Принимать по таблице 1 (Альбом I)
Расход бетона М 150 - 67,0 м³

Примечания:

1. Опалубочный чертеж см. л. АС-76
2. Совместно с данным см. л.л. АС-78; 79; 80
3. Защитный слой бетона - 25 мм

Госстрой СССР СОЮЗВОДОКАНАЛПРОЕКТ г. Москва 1975г.	Камера распределения или №1. Арматурный чертеж. План. Раскладка сеток в стенах.	Типовой проект 902-2-264
Аэротенки-смесители четырехкоридорные с размерами коридора 9×5,2×150 из сборного железобетона.		Альбом I
		Лист АС-77

Гл. инж. пр-та	Чирков	
Рук. группы	Гарбуз	
Исполнил	Лосева	
Проверил	Воробьева	

13945-01 84

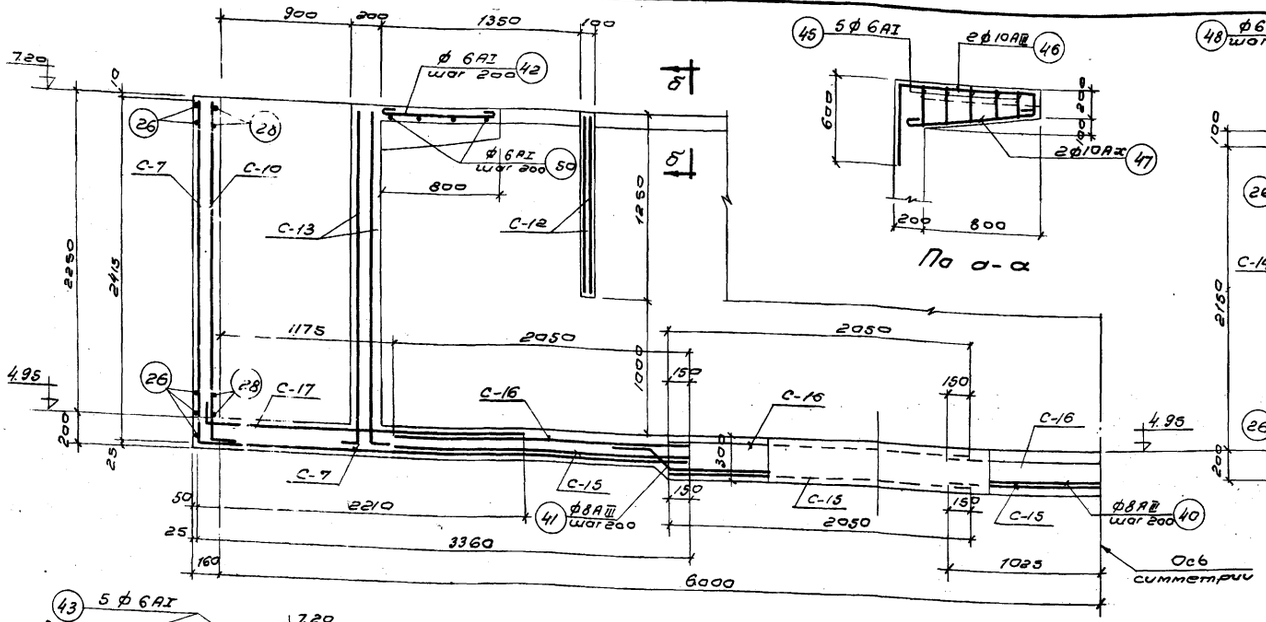

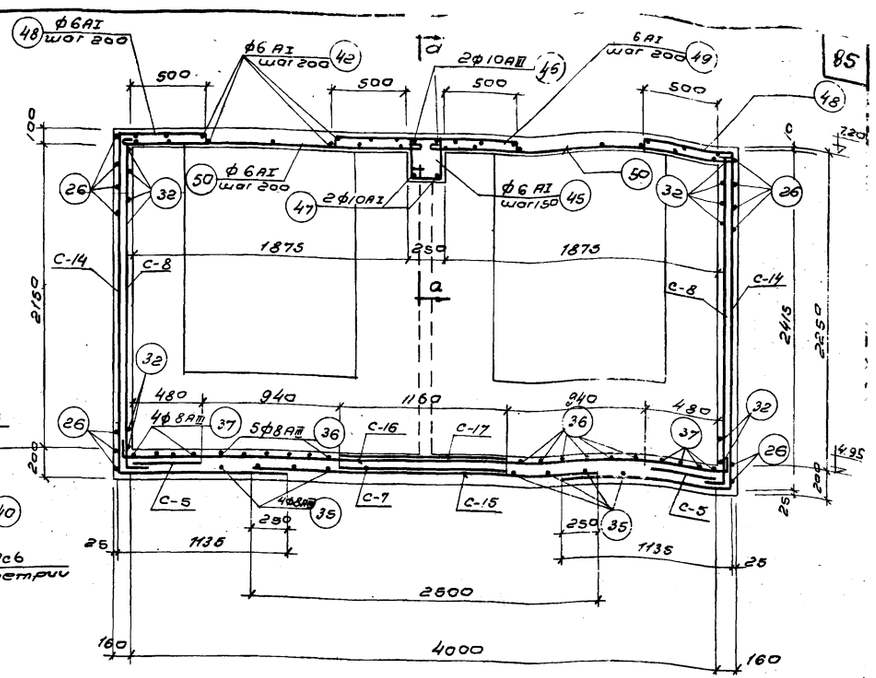

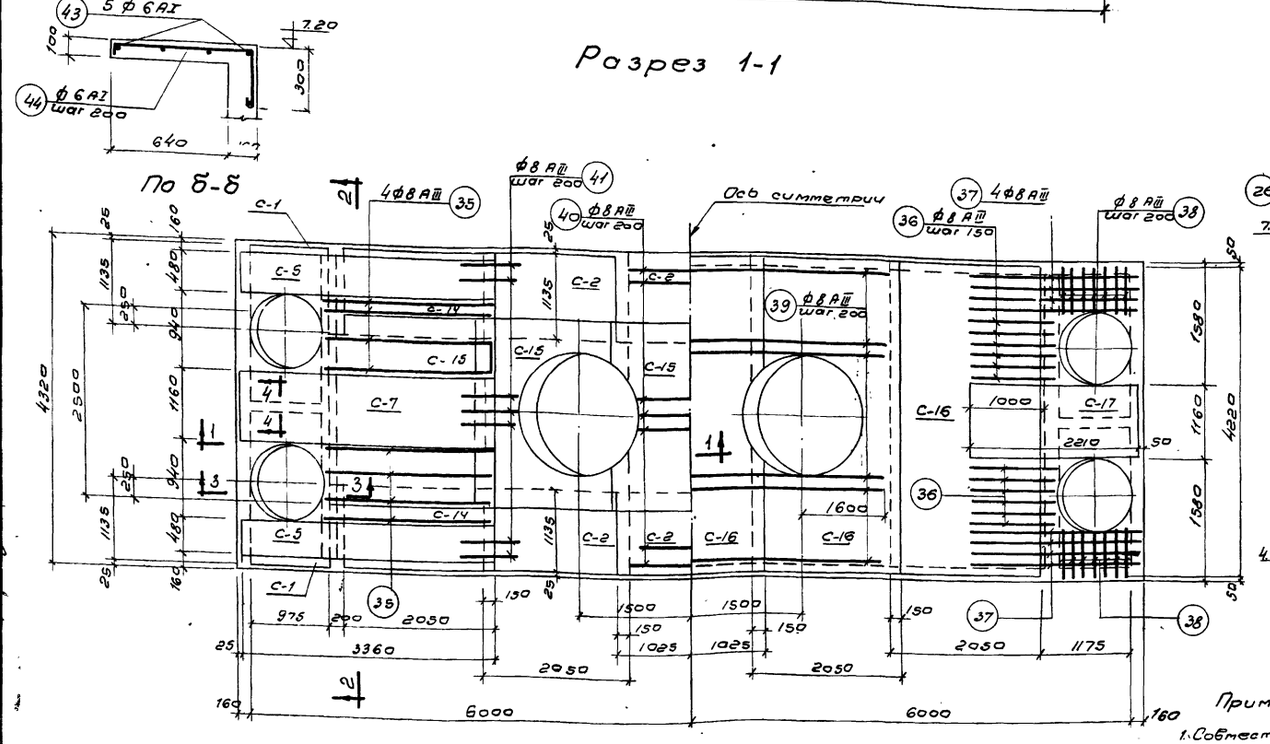

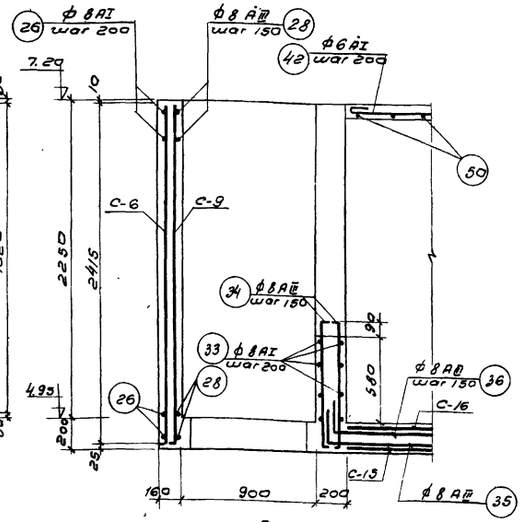

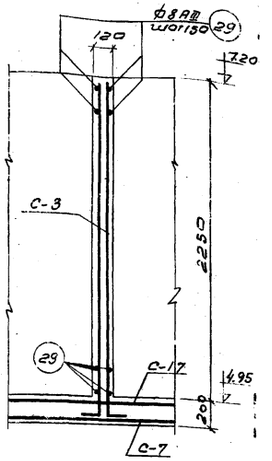

Нижняя арматура. Верхняя арматура.

План армирования днища.

Примечания

1. Совместно с данным см. л.л. АС-77; 79; 80
2. Защитный слой бетона в плащадках -20 мм.

Госстрой СССР Союзводоканалпроект г. Москва 1975г.	Камера распределения узла №1 Арматурный чертеж. Разрезы 1-1 ÷ 4-4. Раскладка сеток в днище.	Типовой проект 902-2-264	
Аэротенки-смесители четырехкоридорные с размерами коридора 9+3+2+1,50 из сборного железобетона		Альбом I	
		Лист АС-78	

Гл. инж. пр.	Чурков		
Рук. группы	Горбуз		
Исполнил	Лосева		
Проверил	Воробьева		

Типовой пр-т

Лист АС-78

Инв. № Т-2313

13945-01 85

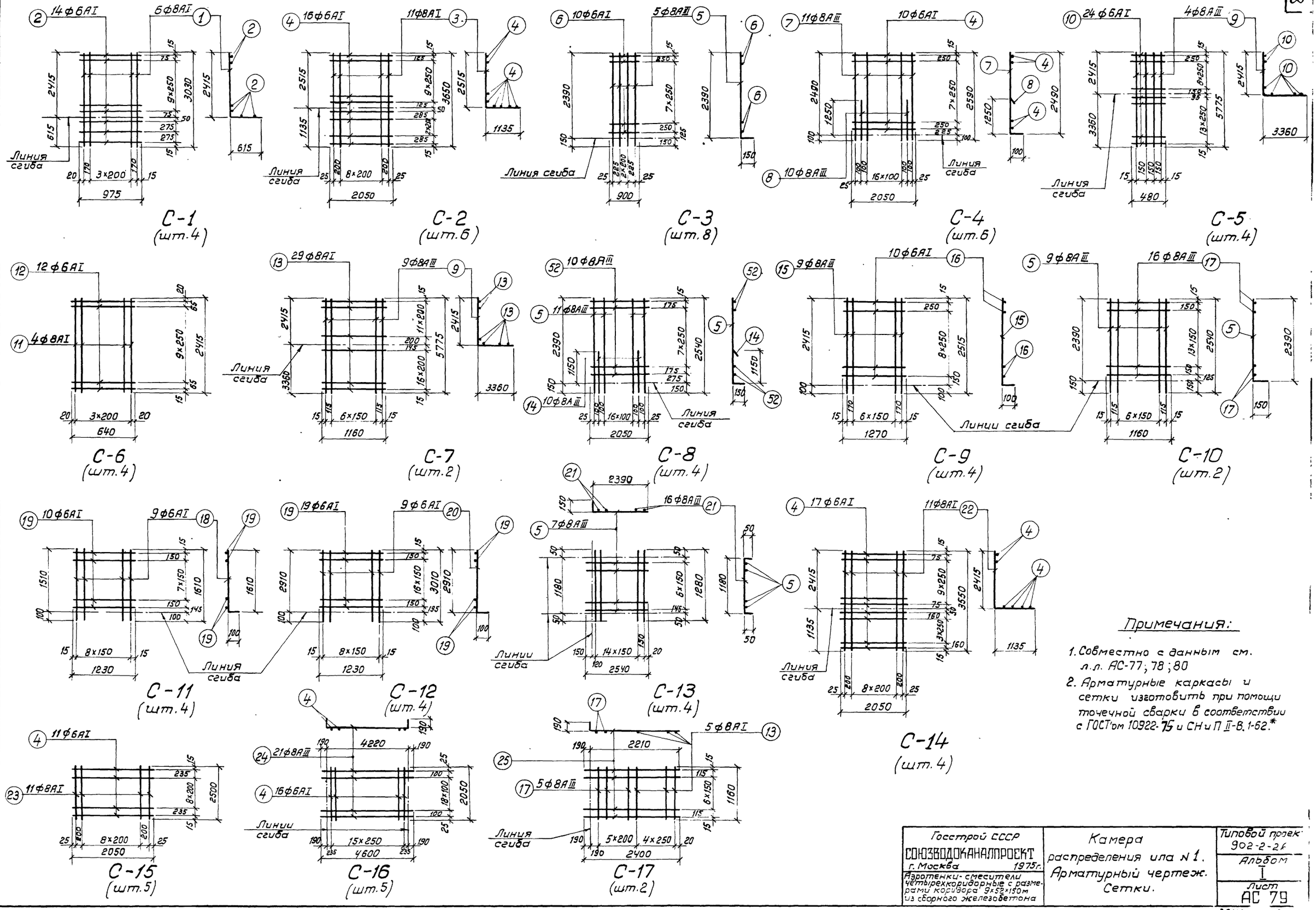

Примечания:

1. Совместно с данным см. л.л. АС-77; 78; 80
2. Арматурные каркасы и сетки изготовить при помощи точечной сварки в соответствии с ГОСТ'ом 10922-75 и СНиП II-В.1-62.*

Госстрой СССР СОЮЗВОДОКАНАЛПРОЕКТ г. Москва 1975г. Аэротенки-смесители четырехкоридорные с размерами коридора 9×52×1,50м из сборного железобетона	Камера распределения ила N 1. Арматурный чертеж. Сетки.	Типовой проект 902-2-24 Альбом I Лист АС 79	

Типовой проект
Лист АС-79
Инв. № Т-2313

Нач. отдела Мирванов
Гл. инж. пр. Чурков
Рук. группы Гарбуз
Исполнил Лосева
Проверил Воробьева

3946 8

Типовой проект

Лист АС-80

Инв. № Т-2313

Спецификация арматуры на 1 элемент

Наименование эл-та, колич. шт.	Марка сеток и количество	Эскиз	N поз.	ф мм	Длина мм	К-во стержней в 1 ой сетке	К-во стержней в 1 ом элем.	Общая длина в м	На 1 элемент ф мм	На 1 элемент Общая длина в м	На 1 элемент Вес в кг	На все элем. в кг
1	2	3	4	5	6	7	8	9	10	11	12	13
Камера № 1	С-1 (шт. 4)	2415 615	1	8AI	3030	6	24	72,7	6AI	54,6	12,1	12,1
		975	2	6AI	975	14	56	54,6	8AI	72,7	28,7	28,7
									Итого		40,8	40,8
	С-2 (шт. 6)	2515 1135	3	8AI	3650	11	66	240,9	6AI	196,8	43,7	43,7
		2050	4	6AI	2050	16	96	196,8	8AI	240,9	95,7	95,7
									Итого		138,9	138,9
	С-3 (шт. 8)	2390 150	5	8AIII	2540	5	40	101,6	6AI	72,0	16,0	16,0
		900	6	6AI	900	10	80	72,0	8AIII	101,6	40,1	40,1
									Итого		56,1	56,1
	С-4 (шт. 6)	2490 100	7	8AIII	2590	11	66	171,0	6AI	123,0	27,3	27,3
		1250 100	8	8AIII	1350	10	60	81,0	8AIII	252,0	99,5	99,5
		2050	4	6AI	2050	10	60	123,0	Итого		126,8	126,8
	С-5 (шт. 4)	2415 3360	9	8AIII	5775	4	16	92,4	6AI	46,1	10,2	10,2
		480	10	6AI	480	24	96	46,1	8AIII	92,4	36,5	36,5
									Итого		46,7	46,7
	С-6 (шт. 4)	2415	11	8AI	2415	4	16	38,6	6AI	30,7	6,8	6,8
		640	12	6AI	640	12	48	30,7	8AI	38,6	15,2	15,2
									Итого		22,0	22,0
	С-7 (шт. 2)	2415 3360	9	8AIII	5775	9	18	104,0	8AI	67,3	26,6	26,6
		1160	13	8AI	1160	29	58	67,3	8AIII	104,0	41,1	41,1
									Итого		67,7	67,7
	С-8 (шт. 4)	2390 150	5	8AIII	2540	11	44	111,8				
		1150 150	14	8AIII	1300	10	40	52,0	8AIII	245,8	97,1	97,1
		2050	54	8AIII	2050	10	40	82,0	Итого		97,1	97,1
	С-9 (шт. 4)	2415 100	15	8AIII	2515	9	36	90,5	6AI	50,8	11,3	11,3
		1270	16	6AI	1270	10	40	50,8	8AIII	90,5	35,7	35,7
									Итого		47,0	47,0
	С-10 (шт. 2)	2390 150	5	8AIII	2540	9	18	45,7	8AIII	82,8	32,7	32,7
		1160	17	8AIII	1160	16	32	37,1				
									Итого		32,7	32,7
	С-11 (шт. 4)	1510 100	18	6AI	1610	9	36	58,0	6AI	107,2	23,8	23,8
		1230	19	6AI	1230	10	40	49,2				
									Итого		23,6	23,6
	С-12 (шт. 4)	1230	19	6AI	1230	19	76	93,5	6AI	201,8	44,8	44,8
		2910 100	20	6AI	3010	9	36	108,3	Итого		44,8	44,8
	С-13 (шт. 4)	2390 150	5	8AIII	2540	7	28	71,1	8AIII	153,0	60,4	60,4
		50 1180 50	21	8AIII	1280	16	64	81,9	Итого		60,4	60,4
	С-14 (шт. 4)	2415 1135	22	8AI	3550	11	44	156,2	6AI	139,4	30,9	30,9
		2050	4	6AI	2050	17	68	139,4	8AI	156,2	61,7	61,7
									Итого		92,6	92,6
	С-15 (шт. 5)	2050	4	6AI	2050	11	55	112,8	6AI	112,8	25,0	25,0
		2500	23	8AI	2500	11	55	137,5	8AI	137,5	54,3	54,3
									Итого		79,3	79,3
	С-16 (шт. 5)	2050	4	6AI	2050	16	80	164,0	6AI	164,0	36,4	36,4
		130 4220 130	24	8AIII	4600	21	105	483,0	8AIII	483,0	190,8	190,8
									Итого		227,2	227,2

Выборка арматуры

1	2	3	4	5	6	7	8	9	10	11	12	13
Камера № 1	С-17 (шт. 2)	1160	17	8AIII	1160	5	10	11,6	8AI	11,6	4,6	4,6
		2210 190	25	8AIII	2400	9	18	43,2	8AIII	54,8	21,3	21,3
		1160	13	8AI	1160	5	10	11,6	Итого:		25,9	25,9
	Отдельные стержни	1805 2235	26	8AI	4140	–	52	216,3	6AI	229,9	51,0	51,0
									8AI	292,1	115,4	115,4
		2415	27	8AI	2515	–	4	10,5	8AIII	873,1	344,9	344,9
		1780 180	28	8AIII	1960	–	64	115,4	10AI	4,4	2,7	2,7
		160 1160 160	29	8AIII	1480	–	64	94,7	10AIII	6,9	4,3	4,3
		2415 160	30	8AIII	2575	–	24	61,0	Итого:		518,3	518,3
		600 180 50	31	8AIII	830	–	96	79,7				
		150 2210	32	8AIII	2360	–	64	151,0				
		150 1770	33	8AI	2040	–	32	65,3				
		820 150 150	34	8AIII	1120	–	48	53,8				
		2350 150	35	8AIII	2500	–	16	40,0				
		1150 300	36	8AIII	1450	–	20	29,0				
		2235 300	37	8AIII	2535	–	16	40,6				
		975 300	38	8AIII	1275	–	20	25,5				
		6200	39	8AIII	6200	–	16	99,2				
		1480	40	8AIII	1480	–	21	31,1				
		230 350 230 45° 685	41	8AIII	1265	–	42	52,1				
		780	42	6AI	870	–	40	34,8				
		п.м.	43	6AI	п.м.	–	–	50,0				
		90 760 290	44	6AI	1185	–	42	55,5				
		210 от 250 до 330 290 от 180 до 260 e_1 = 930	45	6AI	$e_{ср.}$ 1010	–	10	10,0				
		960 580 180 960	46	10AIII	1720	–	4	6,9				
			47	10AI	1110	–	4	4,4				
		630 290 90	48	6AI	1055	–	20	21,1				
		1250 90 90	49	6AI	1430	–	10	14,3				
		2120	50	6AI	2210	–	20	44,2				
		Тр. d = 3/4"	51		200	–	12	2,4				

Ст. 3 ГОСТ 380-71 кл. AI Сортамент по ГОСТ 5781-61	ф AI мм	6	8	10			Итого
	Вес кг	339,3	401,8	2,7			743,8
Ст. 25Г2С ГОСТ 380-71 кл. AIII сортамент по ГОСТ 5781-61	ф AIII мм	8	10				Итого
	Вес кг	1000,1	4,3				1004,4
						Всего	1748,2

Выборка сеток

N п/п	Марка сеток	Кол-во шт.	Вес 1 шт кг	Общий вес кг
1	С-1	4	10,2	40,8
2	С-2	6	23,15	138,9
3	С-3	8	7,01	56,1
4	С-4	6	21,13	126,8
5	С-5	4	11,7	46,7
6	С-6	4	5,5	22,0
7	С-7	2	33,85	67,7
8	С-8	4	24,27	97,1
9	С-9	4	11,75	47,0
10	С-10	2	16,35	32,7
11	С-11	4	5,95	23,8
12	С-12	4	11,2	44,8
13	С-13	4	15,1	60,4
14	С-14	4	23,15	92,6
15	С-15	5	15,86	79,3
16	С-16	5	45,44	227,2
17	С-17	2	12,95	25,9

Примечание

1. Совместно с данным см. л.л. АС-77; 78; 79.

Гл. инж. пр. Чирков			
Рук. группы Гарбуз			
Исполнил. Лосева			
Проверил Воробьева			

Госстрой СССР
СОЮЗВОДОКАНАЛПРОЕКТ
г. Москва 1975 г.

Аэротенки-смесители четырехкоридорные с размерами коридора 9х3,2х150 из сборного железобетона.

Камера распределения илa N1. Арматурный чертеж. Спецификация арматуры.

Типовой проект 902-2-264

Альбом I

Лист АС-80

13945-01 87

Типовой проект

Лист АС-81

Инв. № Т-2313

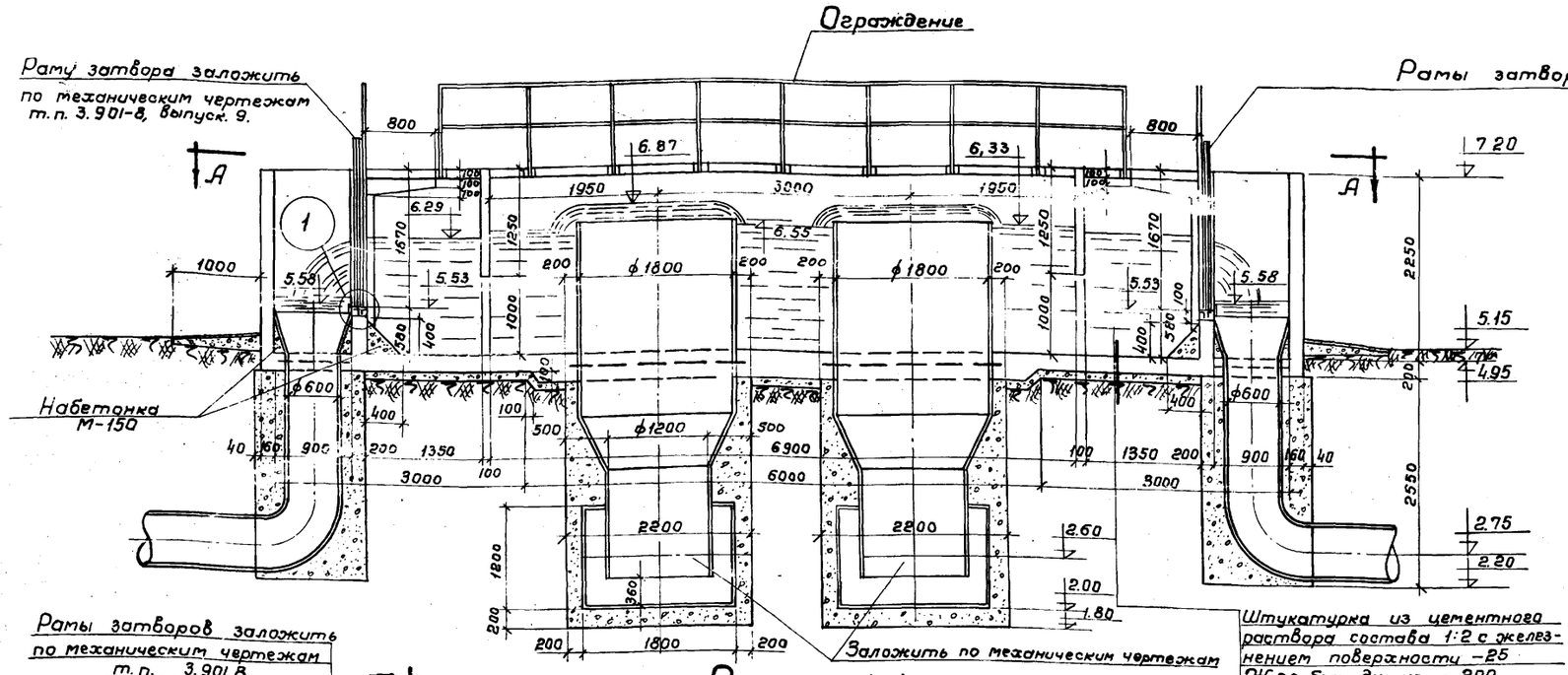

Разрез 1-1

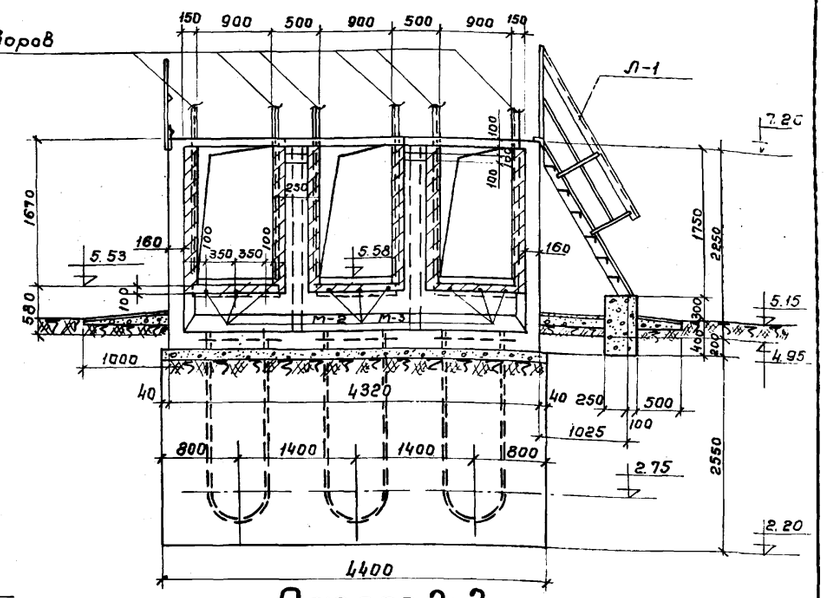

Разрез 2-2

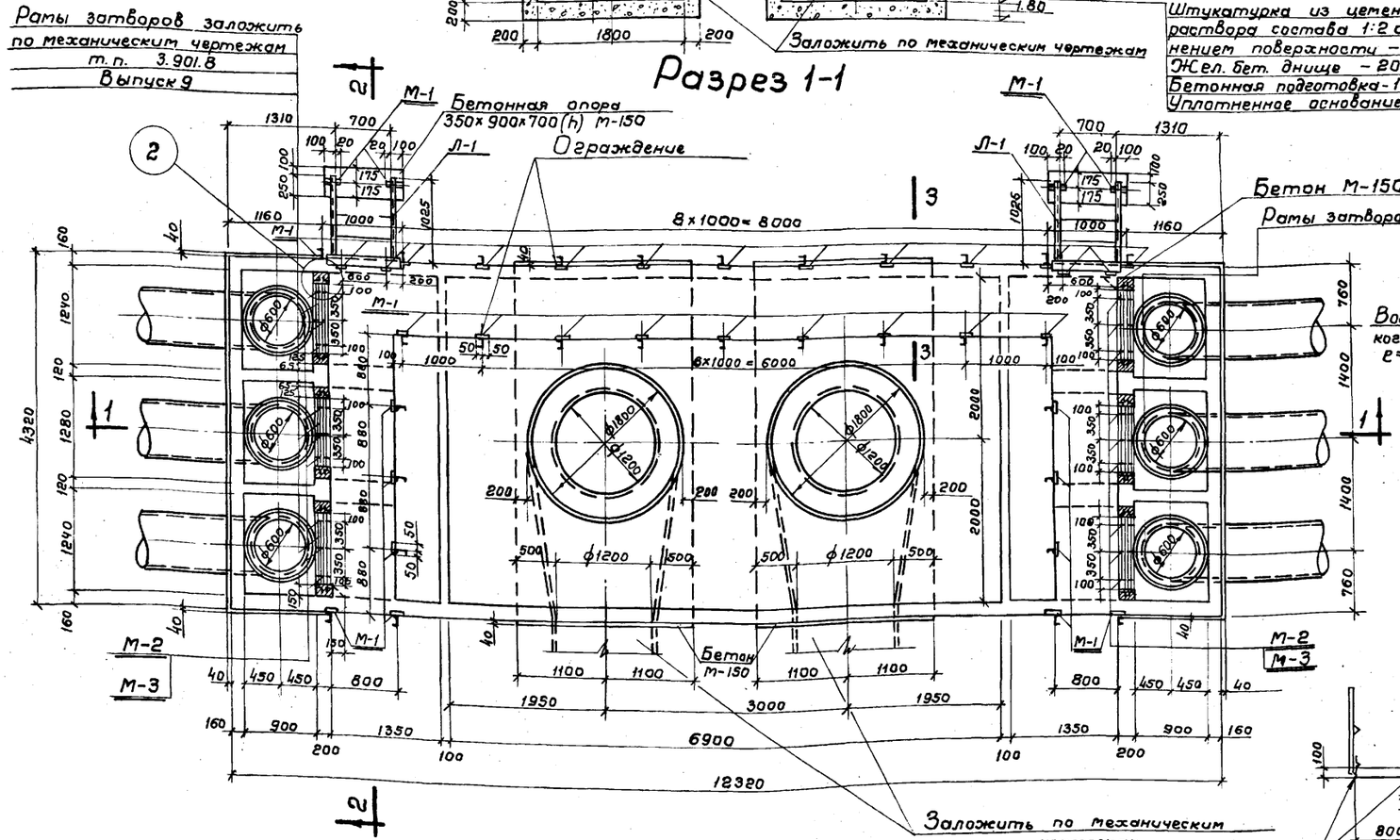

План по А-А

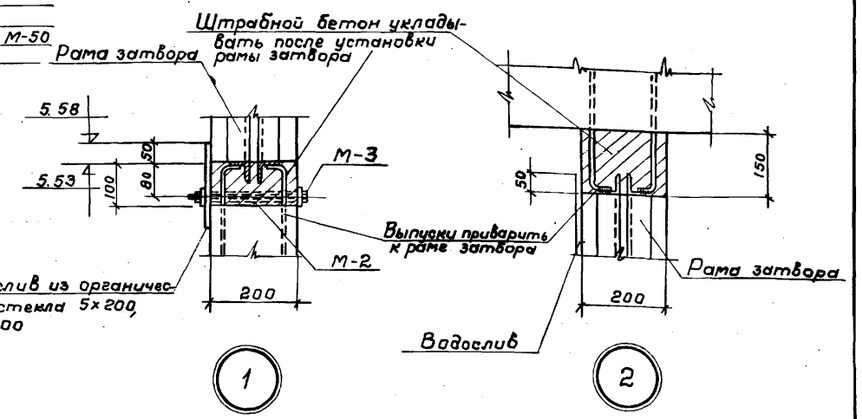

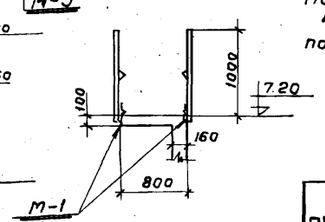

3-3

Примечания:

1. Арматурные чертежи см. листы АС-82, 83, 84, 85.
2. Закладные марки, лестницы и ограждение см. лист. АС-86
3. Все внутренние поверхности торкретировать цементным раствором состава 1:2 в 2 слоя общей толщиной - 25мм с железнением поверхности.
4. Для изготовления водослива применять стекло органическое поделочное ТУМХП 26-54.

Согласовано			
Отв. № 12	Петухова		
Отд. № 15	Гадзиевская		
Нач. отд.	Андрианов		
Гл. инж. пр-та	Чурков		
Рук. группы	Горбуз		
Исполнил	Лосева		
Проверил	Воробьева		

Госстрой СССР
СОЮЗВОДОКАНАЛПРОЕКТ
г. Москва 1975 г.

Аэротенки-смесители четырехкоридорные с размерами коридора 9×5,2×150 из сборного железобетона

Камера распределения или №2
Опалубочный чертеж
План, разрезы

Типовой проект 902-2-264
Альбом I
Лист АС-81

13945-01 88

Типовой проект
Лист АС-82
Инв. N Т-2313

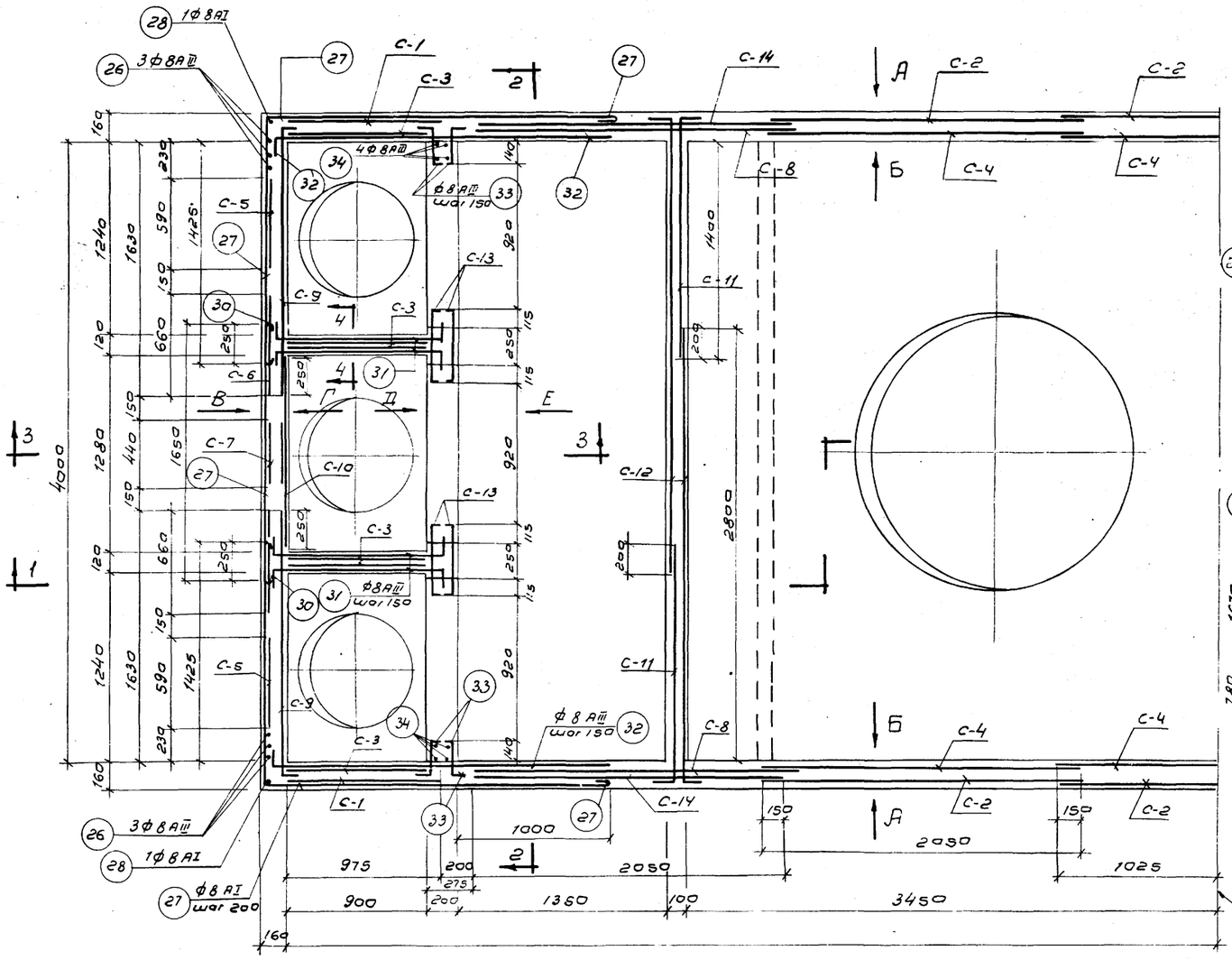

План армирования стен

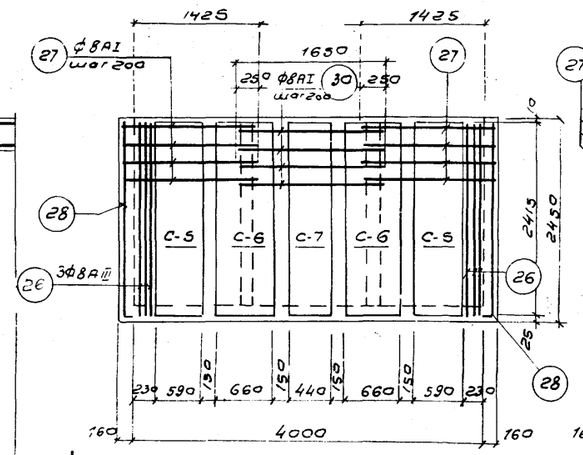

Раскладка арматуры по стрелке „В"

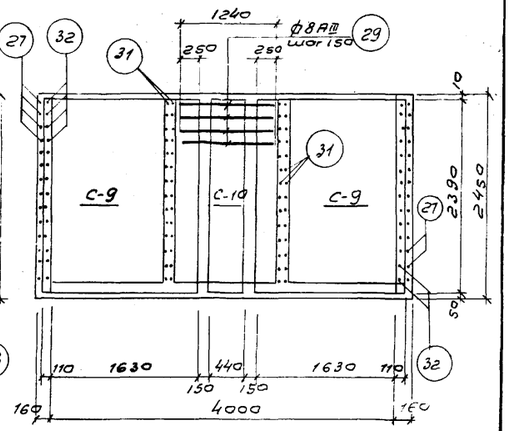

Раскладка арматуры по стрелке „Г"

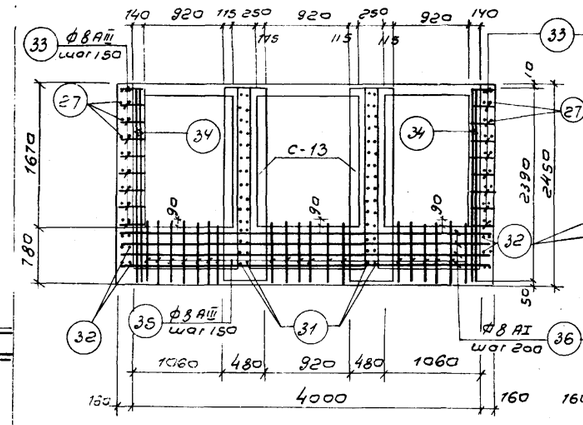

Раскладка арматуры по стрелке „Д"

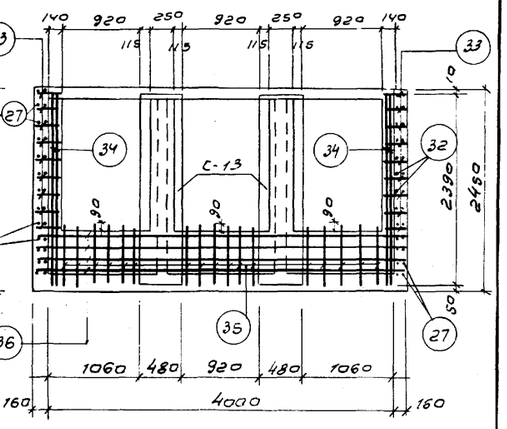

Раскладка арматуры по стрелке „Е"

Расход материалов.

Наименование элемента	* Марка бетона	На 1 элемент: Бетон м³	Сталь кг. АI	Сталь кг. АIII	Сталь кг. Итого	К-во шт.	Всего: Бетон м³	Сталь кг. АI	Сталь кг. АIII	Сталь кг. Итого
Камера №2	М-мрз-В	28,44	729.1	1127.1	1856,2	1	28,44	729.1	1127.1	1856.2

* Принять по таблице 1/ Альбом I/
Расход бетона М-150 - 70.0 м³

Примечания:

1. Опалубочный чертеж см. л. АС-81
2. Совместно с данным см. л.л. АС-83; 84; 85
3. Защитный слой бетона - 25 мм.

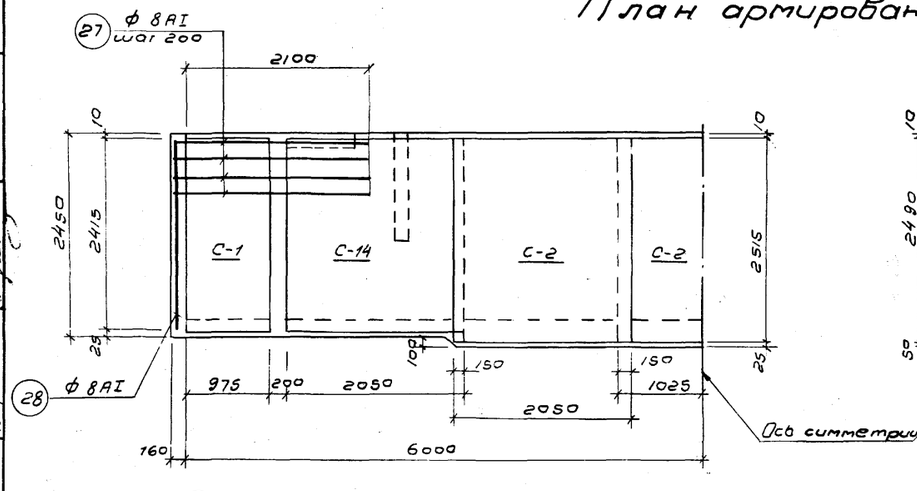

Раскладка арматуры по стрелке „А"

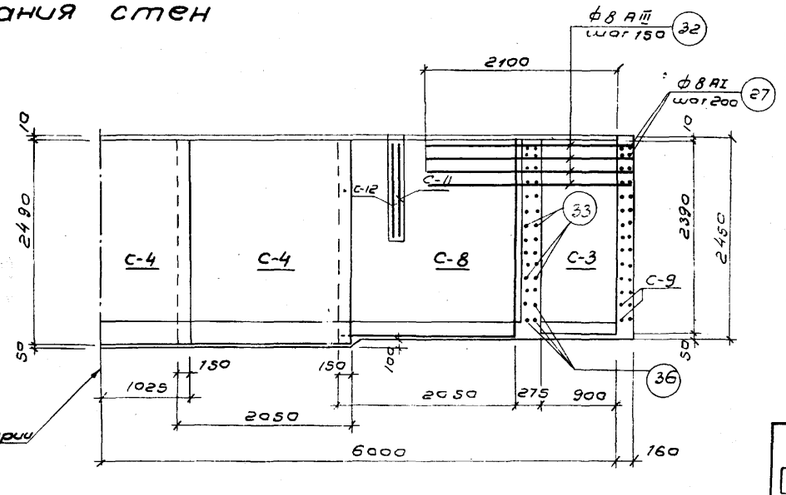

Раскладка арматуры по стрелке „Б"

Госстрой СССР Союзводоканалпроект г. Москва 1975г. Аэротенки-смесители четырехкоридорные с размерами коридора 9×6,2×150 из сборного железобетона.	Камера распределения или №2 Арматурный чертеж. План. Раскладка сеток в стенах.	Типовой проект 902-2-264 Альбом I Лист АС-82

Гл. инж. пр. Чирков
Рук. группы Горбуз
Исполнил Лосева
Проверил Воробьева

13345-01 89

Типовой проект

Лист АС-83

Инв. № Т-2313

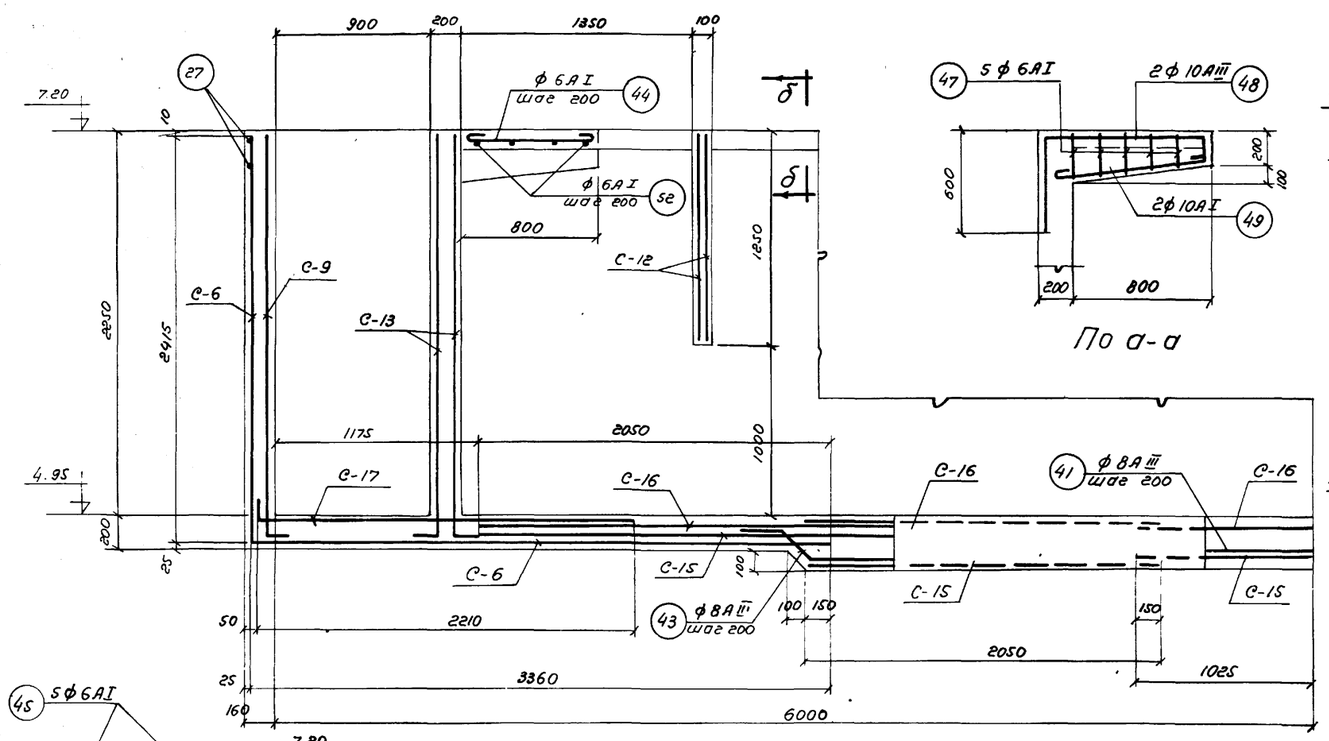

Разрез 1-1

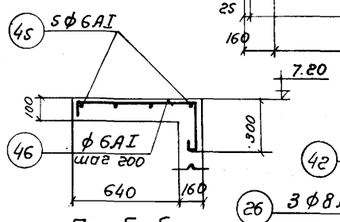

По б-б

По а-а

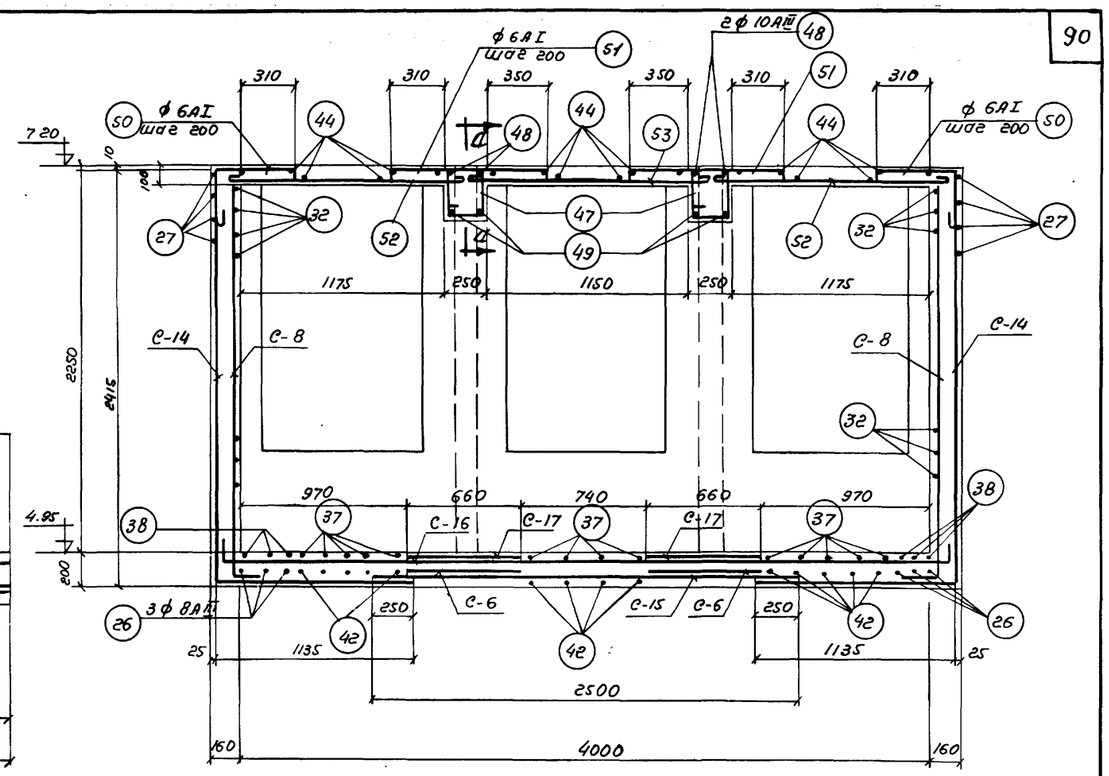

Разрез 2-2

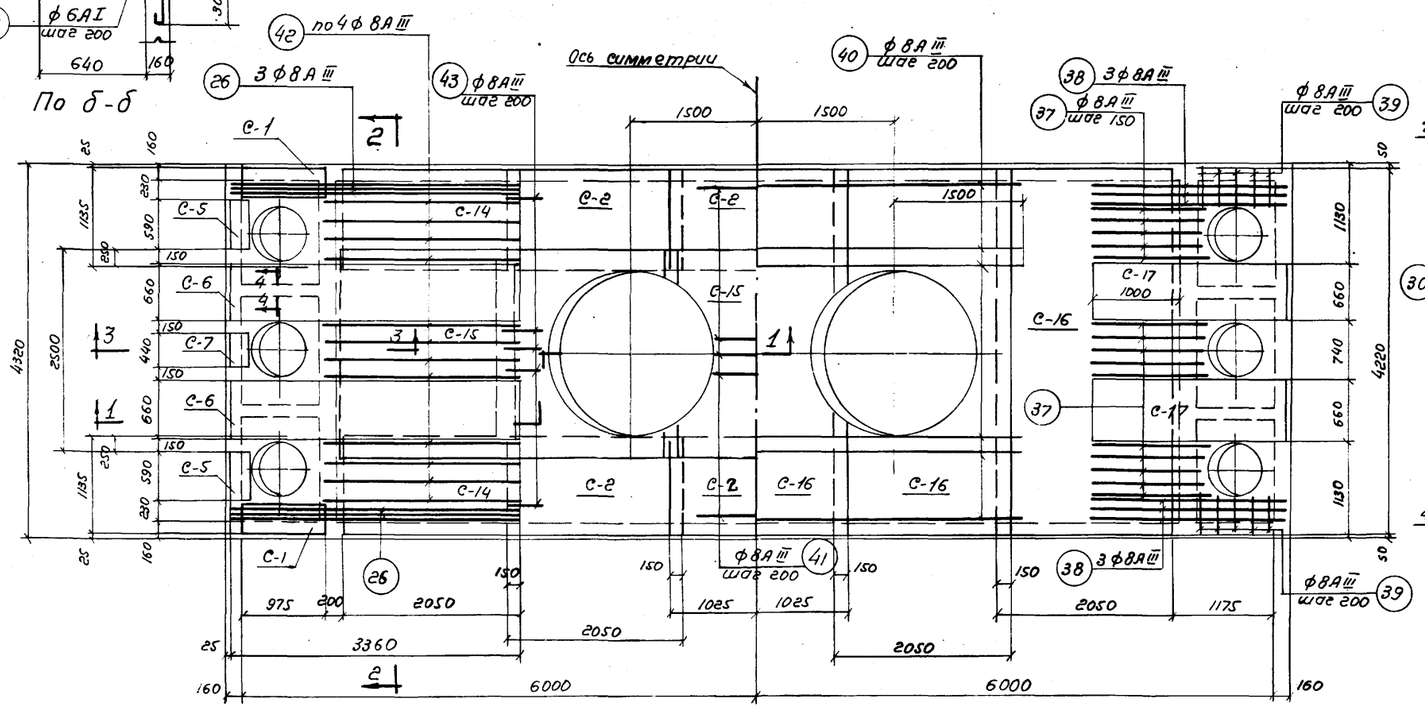

Нижняя арматура Верхняя арматура

План армирования днища

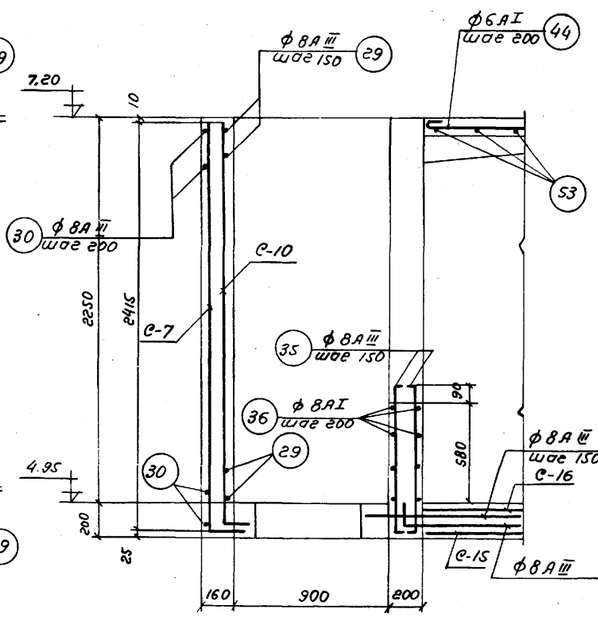

По 3-3

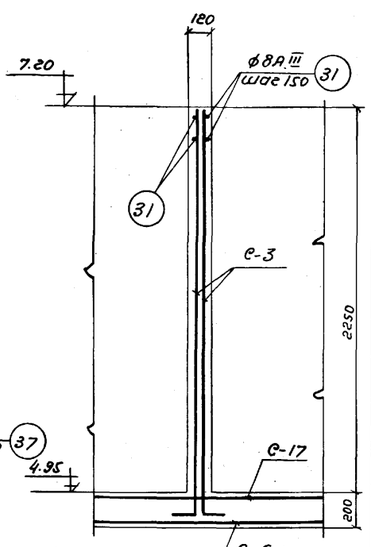

По 4-4

Изм.	Кол. уч.	Лист	№ док.
Гл. инж. пр.	Чирков		
Рук. группы	Гарбуз		
Исполнил	Лосева		
Проверил	Воробьева		

Госстрой СССР
СОЮЗВОДОКАНАЛПРОЕКТ
г. Москва 1975 г

Аэротенки-смесители четырехкоридорные с размерами коридора 9×5,2×150 из сборного железобетона

Камера распределения или №2

Арматурный чертеж

Разрезы 1-1; 2-2; 3-3; 4-4;

Раскладка сеток в днище.

Типовой проект 902-2-264

Альбом I

Лист АС-83

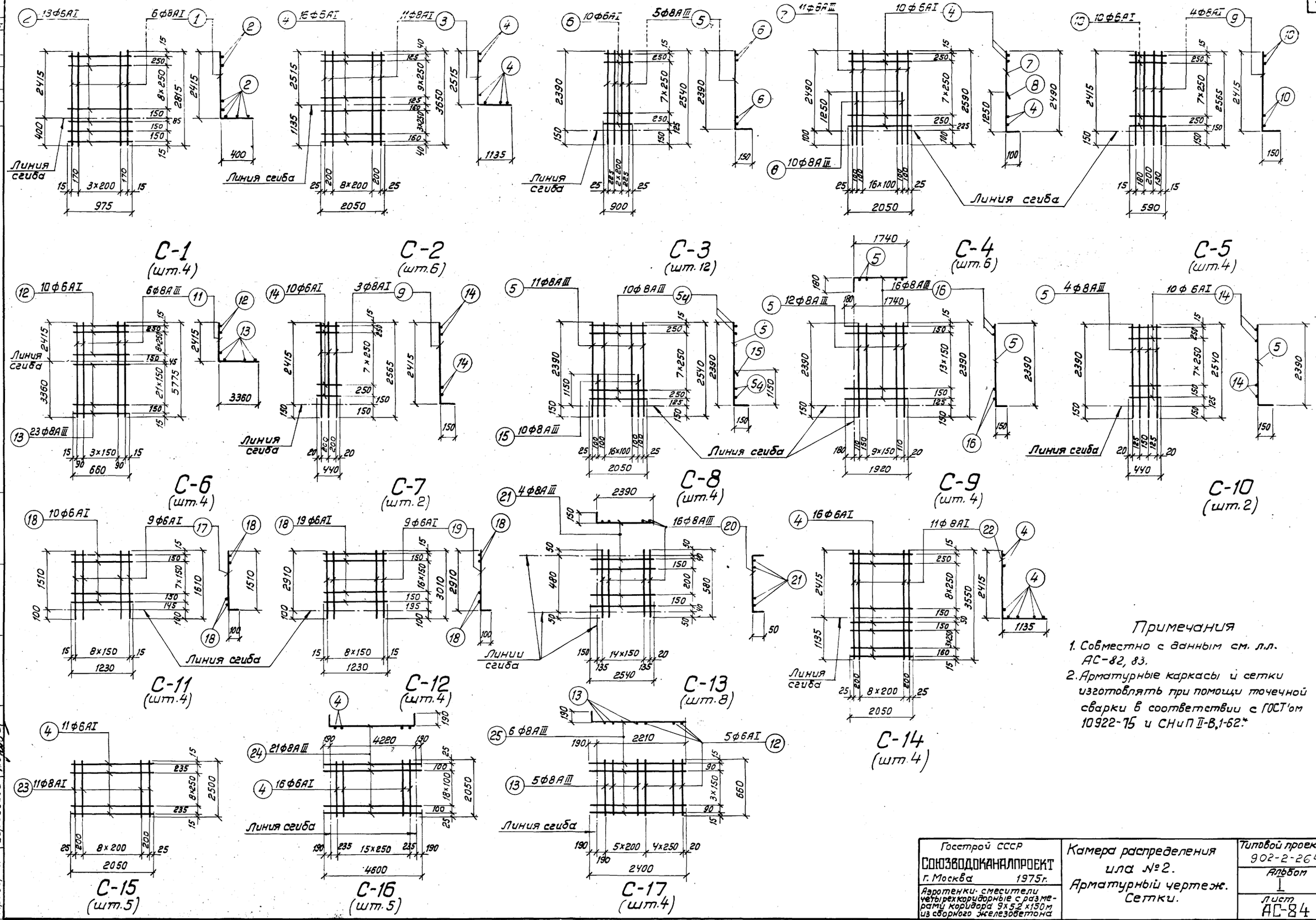

Примечания

1. Совместно с данным см. л.л. АС-82, 83.
2. Арматурные каркасы и сетки изготовлять при помощи точечной сварки в соответствии с ГОСТ'ом 10922-75 и СНиП II-В,1-62.*

Госстрой СССР СОЮЗВОДОКАНАЛПРОЕКТ г. Москва 1975г. Аэротенки-смесители четырехкоридорные с размерами коридора 9х5,2х150м из сборного железобетона	Камера распределения или №2. Арматурный чертеж. Сетки.	Типовой проект 902-2-264 Альбом I Лист АС-84	

Исполнил Лосева
Проверил Воробьева

Типовой проект	
Лист	АС-85
Инв. №	Т-2313

Спецификация арматуры на 1 элемент

Наименование элем. и колич.	Марка сетки и кол-во	Эскиз	N поз.	ф мм	Длина мм	Кол-во стержней в сетке	Кол-во стержней в элем	Общая длина в м	Выборка ар-ры: На 1 элемент ф мм	Общая длина в м	Вес в кг	На все элементы вес в кг
1	2	3	4	5	6	7	8	9	10	11	12	13
Камера N2	С-1 (шт. 4)	2415 / 400	1	8AI	2815	6	24	67,6	6AI	50,7	11,3	11,3
		975	2	6AI	975	13	32	50,7	8AI	67,6	26,7	26,7
									Итого:		38,0	38,0
	С-2 (шт. 6)	2515 / 135	3	8AI	3650	11	66	241,0	6AI	196,8	43,7	43,7
		2050	4	6AI	2050	16	96	196,8	8AI	241,0	95,2	95,2
									Итого:		138,9	138,9
	С-3 (шт. 12)	2390 / 150	5	8AIII	2540	5	60	152,4	6AI	108,0	24,0	24,0
		900	6	6AI	900	10	120	108,0	8AIII	152,4	60,2	60,2
									Итого:		84,2	84,2
	С-4 (шт. 6)	2490 / 100	7	8AIII	2590	11	66	171,0	6AI	123,0	27,3	27,3
		1250 / 100	8	8AIII	1350	10	66	81,0	8AIII	252,0	99,5	99,5
		2050	4	6AI	2050	10	60	123,0	Итого:		126,9	126,8
	С-5 (шт. 4)	2415 / 150	9	8AI	2565	4	16	41,0	6AI	23,6	5,2	5,2
		590	10	6AI	590	10	40	23,6	8AI	41,0	16,2	16,2
									Итого:		21,4	21,4
	С-6 (шт. 4)	2415 / 336	11	8AIII	5775	6	24	138,6	6AI	26,4	5,9	5,9
		660	12	6AI	660	10	40	26,4	8AIII	199,3	78,7	78,7
		660	13	8AIII	660	23	92	60,7	Итого:		84,6	84,6
	С-7 (шт. 2)	2415 / 150	9	8AI	2565	3	6	15,4	6AI	8,8	2,0	2,0
		440	14	6AI	440	10	20	8,8	8AI	15,4	6,1	6,1
									Итого:		8,1	8,1
	С-8 (шт. 4)	2390 / 150	5	8AIII	2540	11	44	111,8				
		1150 / 150	15	8AIII	1300	10	40	82,0	8AIII	289,0	114,2	114,2
		2050	54	8AIII	2050	10	40	95,2	Итого:		114,2	114,2
	С-9 (шт. 4)	2390 / 150	5	8AIII	2540	12	48	121,9	8AIII	244,8	96,7	96,7
		1920	16	8AIII	1920	16	64	122,9				
									Итого:		96,7	96,7
	С-10 (шт. 2)	2390 / 150	5	8AIII	2540	4	8	20,3	6AI	8,8	2,0	20
		440	14	6AI	440	10	20	8,8	8AIII	20,3	8,0	8,0
									Итого:		10,0	10,0
	С-11 (шт. 4)	1510 / 100	17	6AI	1610	9	36	58,0	6AI	107,2	23,8	23,8
		1230	18	6AI	1230	10	40	49,2				
									Итого:		23,8	23,8
	С-12 (шт. 4)	2910 / 100	19	6AI	3010	9	36	108,4	6AI	201,9	44,8	44,8
		1230	18	6AI	1230	19	76	93,5	Итого:		44,8	44,8
	С-13 (шт. 8)	480 / 50 / 130	20	8AIII	580	16	128	74,2	8AIII	155,5	61,4	61,4
		2390	21	8AIII	2540	4	32	81,3	Итого:		61,4	61,4
	С-14 (шт. 4)	2415 / 1130	22	8AI	3550	11	44	156,2	6AI	131,2	29,1	29,1
		2050	4	6AI	2050	16	64	131,2	8AI	156,2	61,7	61,7
									Итого:		90,8	90,8
	С-15 (шт. 5)	2050	4	6AI	2050	11	55	112,8	6AI	112,8	25,0	25,0
		2500	23	8AI	2500	11	55	137,5	8AI	137,5	54,3	54,3
									Итого:		79,3	79,3
	С-16 (шт. 5)	4220 / 190 / 190	24	8AIII	4600	21	105	483,0	6AI	164,0	36,4	36,4
		2050	4	6AI	2050	16	80	164,0	8AIII	483,0	190,8	190,8
									Итого:		227,2	227,2
Камера N2 Отделения стержней	С-17 (шт. 4)	2210 / 130	25	8AIII	2400	6	24	57,6	6AI	13,2	2,9	2,9
		660	12	6AI	660	5	20	13,2	8AIII	70,8	28,0	28,0
		660	13	8AIII	660	5	20	13,2	Итого:		30,9	30,9
		3360 / 2415	26	8AIII	5775	–	12	69,3	6AI	234,6	52,1	52,1
		2235 / 1765	27	8AI	4100	–	52	213,2	8AI	315,2	124,5	124,5
		2415 / 100	28	8AI	2635	–	4	10,5	8AIII	951,5	375,8	375,8
		1240	29	8AIII	1240	–	32	39,7	10AI	8,9	5,5	5,5
		1650	30	8AI	1770	–	26	46,0	10AIII	13,8	8,5	8,5
		1160 / 190 / 150	31	8AIII	1500	–	128	192,0	Итого		566,4	566,4
		2210 / 150	32	8AIII	2400	–	64	153,6				
		250 / 190 / 50	33	8AIII	490	–	96	47,0				
		2390 / 130	34	8AIII	2520	–	16	40,3				
		820 / 50 / 150	35	8AIII	1020	–	84	85,7				
		4220 / 130 / 130	36	8AIII	4480	–	16	71,7				
		1300	37	8AIII	1300	–	30	39,0				
		2235 / 300	38	8AIII	2535	–	12	30,4				
		340 / 300	39	8AIII	640	–	20	12,8				
		6000	40	8AIII	6000	–	14	84,0				
		1180	41	8AIII	1180	–	22	26,0				
		2350 / 150	42	8AIII	2500	–	24	60,0				
		250 / 350 / 450 / 230 / 485	43	8AI	1085	–	42	45,5				
		780	44	6AI	870	–	34	29,6				
		п.м.	45	6AI	п.м.	–	–	50,0				
		260 / 90 / 290	46	6AI	1185	–	42	49,8				
		от 250 210 от 180 до 330 290 до 260 l_1 = 530 l_2 = 1090; l_3 = 540	47	6AI	Ср = 1610	–	20	20,0				
		580 / 960 / 180	48	10AIII	1720	–	8	13,8				
		960	49	10AI	1110	–	8	8,9				
		290 / 440 / 90	50	6AI	870	–	20	17,4				
		90 / 910 / 90	51	6AI	1090	–	20	21,8				
		1470	52	6AI	1560	–	20	31,2				
		1400	53	6AI	1480	–	10	14,8				

Выборка арматуры

Ст. 3 ГОСТ 380-71 кп. AI сортамент по ГОСТ 5781-61	ф AI мм	6	8	10			Итого
	Вес кг	335,5	384,7	8,9			729,1
Ст. 25 Г2С ГОСТ 380-71 Кл. AIII сортамент по ГОСТ 5781-61	ф AIII мм	8	10				Итого
	Вес кг	1113,3	13,8				1127,1
						Всего:	1856,2

Выборка сеток

N п/п	Марка сетки	Кол-во шт	Вес 1 шт кг	Общий вес кг
1	С-1	4	9,5	38,0
2	С-2	6	21,5	138,9
3	С-3	12	7,0	84,2
4	С-4	6	21,13	126,8
5	С-5	4	5,35	21,4
6	С-6	4	21,15	84,6
7	С-7	2	4,05	8,1
8	С-8	4	28,6	114,2
9	С-9	4	24,17	96,7
10	С-10	2	5,0	10,0
11	С-11	4	5,95	23,8
12	С-12	4	11,2	44,8
13	С-13	8	7,67	61,4
14	С-14	4	22,7	90,8
15	С-15	5	15,86	79,3
16	С-16	5	45,44	227,2
17	С-17	4	7,72	30,9

Примечание

Совместно с данным см. лл АС-82; 83; 84.

Гл. инж. отд.	Ландманов		
Гл. инж. пр.	Чарков		
Рук. группы	Гарбуз		
Исполнил	Лосева		
Проверил	Воробьева		

Госстрой СССР
СОЮЗВОДОКАНАЛПРОЕКТ
г. Москва 1975г

Аэротенки-отстойники четырехкоридорные с размерами коридора 9х5,2х150 из сборного железобетона.

Камера распределения илла № 2.
Арматурный чертеж.
Спецификация арматуры.

Типовой проект 902-2-224
Альбом I
Лист АС-85

Типовой проект

Лист АС-86

Инв.N Т-2313

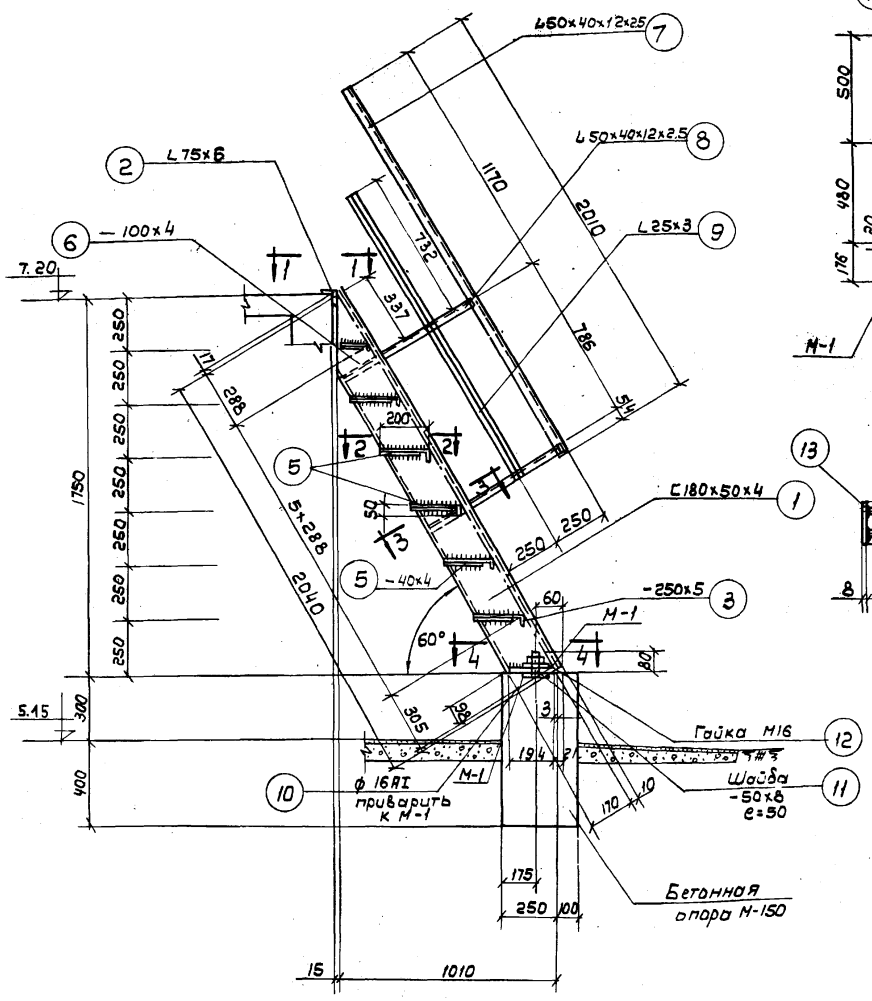

Лестница Л-1

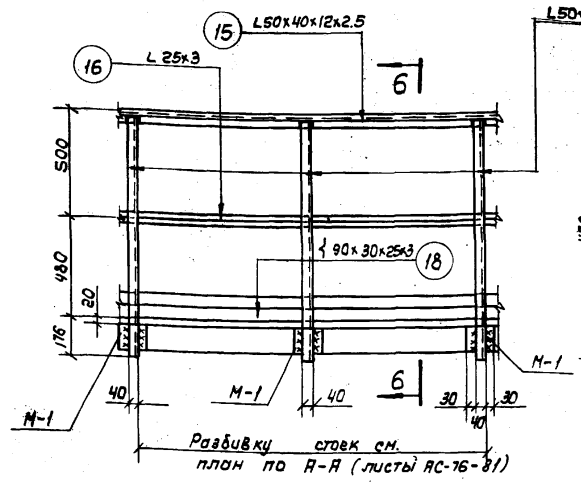

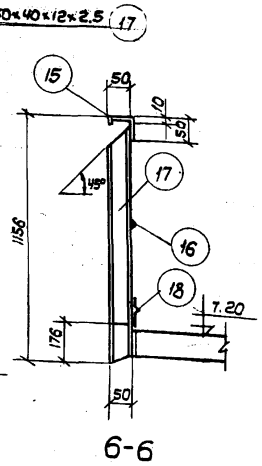

Деталь ограждения площадки

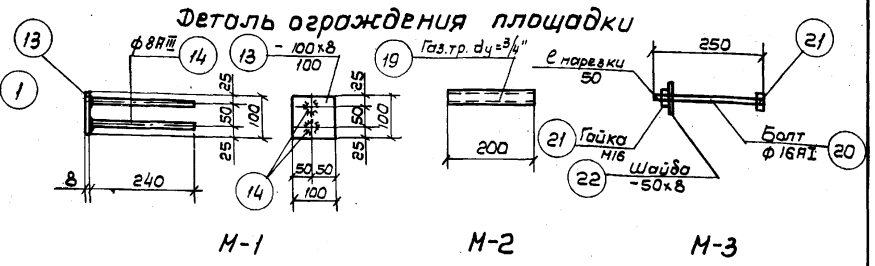

Выборка отправочных марок

Наименование элемента	Отправочная марка	Кол. шт.	Вес в кг 1шт.	Вес в кг Общий
Камера N1 и N2	Л-1	2	88.81	177.62
	M-1	38	0.8	30.4
	M-2	12	0.3	3.6
	M-3	12	0.49	5.88
	Ограждение площадки			240.6
			Всего:	458.1

Спецификация металла Вст.3кл.2 на 1 марку изделия

Марка элемента	Марка изделия	№ поз.	Профиль	Длина мм	Кол. шт.	Вес, кг 1шт.	Вес, кг Всех	Марка	ГОСТ'ы или ТУ
Камера N1 и N2	Лестница Л-1	1	C 180x50x4	2056	2	17.3	34.6	88.81	8278-63
		2	L 75x6	800	1	5.5	5.5		8509-72
		3	Рифл. ст. -250x5	700	6	4.3	25.8		8706-58
		4	-60x6	215	2	0.6	1.2		103-57
		5	-40x4	185	12	0.2	2.4		103-57
		6	-100x4	172	4	0.5	2.0		103-57
		7	L50x40x12x2.5	2010	2	3.8	7.6		СТУ71-33-64
		8	L50x40x12x2.5	660	4	1.2	4.8		СТУ71-33-64
		9	L 25x3	1570	2	1.8	3.6		8509-72
		10	ф 16AI	100	2	0.2	0.4		7798-70
		11	Шайба -50x8	50	2	0.01	0.03		
		12	Гайка M16	—	2	0.04	0.08		5915-70
			Наплавленный металл 1%				0.8		
	M-1	13	-100x8	100	1	0.6	0.6	0.8	103-57
		14	ф 8AIII	240	2	0.1	0.2		
	M-2	19	Газ. труба dy=3/4"	200	1	0.3	0.3	0.3	7798-70
	M-3	20	Болт ф 16AI	250	1	0.4	0.4	0.49	5781-61
		21	Гайка M16	—	2	0.04	0.08		5915-70
		22	Шайба -60x8	50	1	0.01	0.01		
	Ограждение площадки	15	L50x40x12x2.5	п.м 25000	—	—	46.7	240.6	СТУ71-33-64
		16	L 25x3	п.м 25000	—	—	28.0		8509-72
		17	L50x40x12x2.5	1146	30	2.2	66.0		СТУ71-33-64
		18	{ 90x30x25x3	п.м 25000	—	—	97.5		ТУ1-20-61
			Наплавленный металл 1%				2.4		

Выборка арматуры и проката на 1 элемент

Марка элемента	Профиль	C180x50x4	L 75x6	L 25x3	L50x40x12x2.5	{90x30x25x3	δ=4	δ=5	δ=6	δ=8	ф 8AIII	Анкер ф16AI	Гайка M16	Шайба -50x8	Газ. тр. d=3/4"	Напл. металл	Итого
Камера N1	Вес кг	69.2	11.0	35.2	137.5	97.5	8.8	51.6	2.4	22.8	7.6	5.6	1.12	0.18	3.6		454.1
	Всего с наплавленным металлом 1%															4.0	458.1

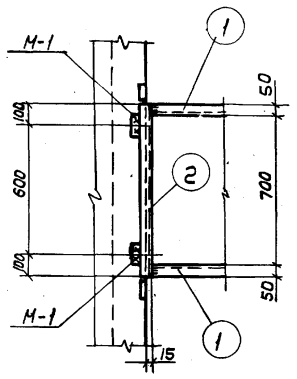

1-1

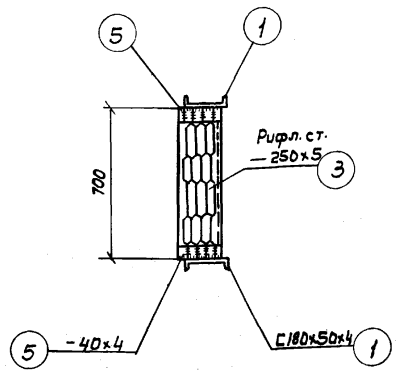

2-2

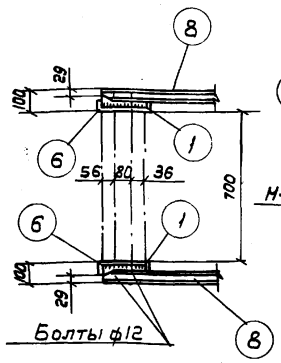

3-3

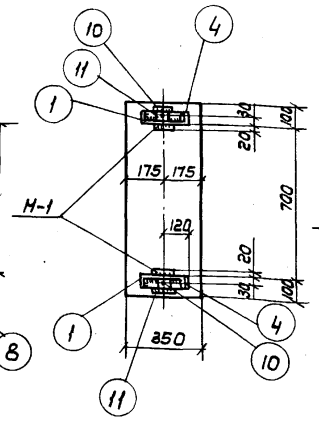

4-4

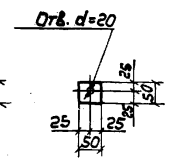

Позиция "11" (шайба)

Примечания:

1. Опалубочные чертежи см. л.л. АС-76; 81.
2. Все сварные швы h = 4мм
3. Сварку производить электродами Э-42, ГОСТ 9467-60.

Госстрой СССР Союзводоканалпроект г. Москва 1975г.	Камеры распределения шла N1 и N2. Лестницы, закладные детали	Типовой проект 902-2-264	
Аэротенки - смесители четырехкоридорные с размерами коридора 9x5.2x150 из сборного железобетона		Альбом I	
		Лист АС-86	

Гл.инж.пр. Чирков; Рук.группы Горбуз; Исполнил Лосева; Проверил Воробьева

13945-01 93

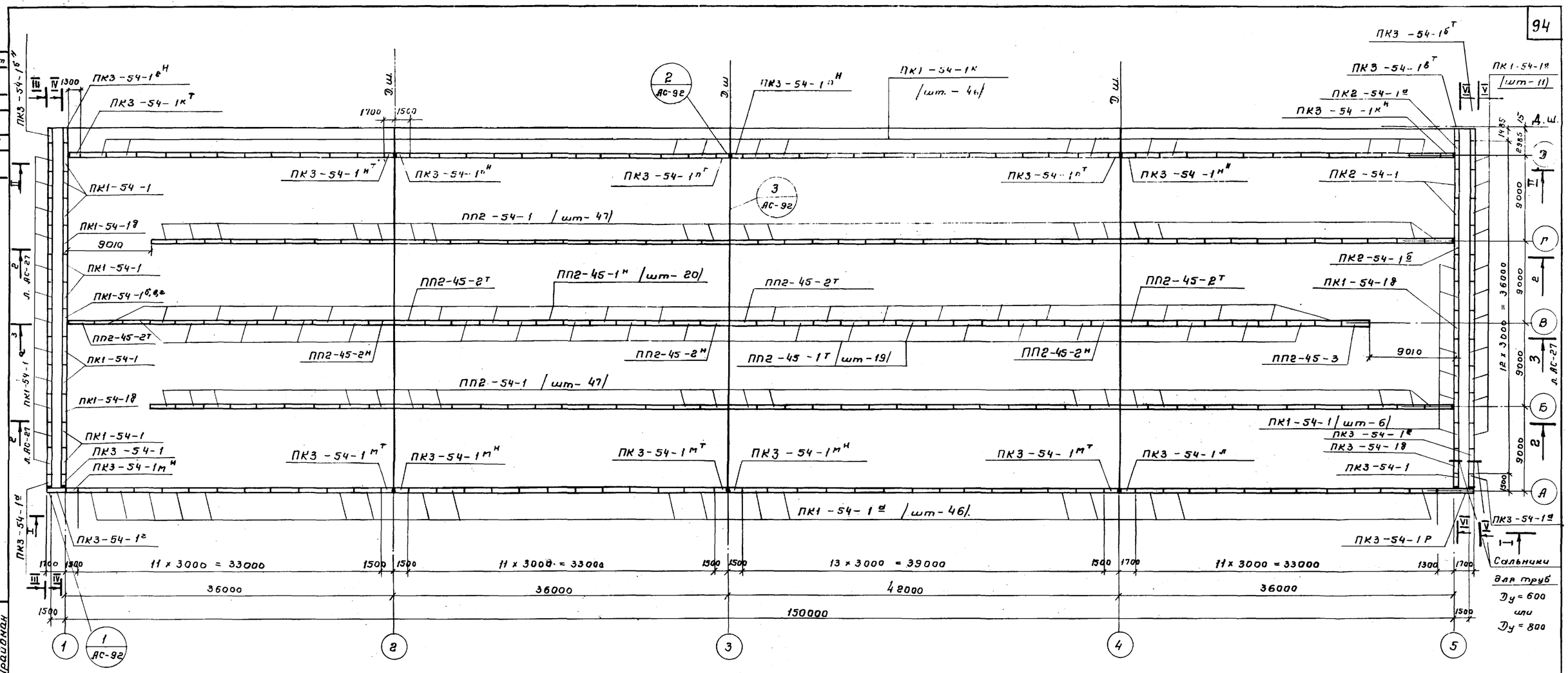

План

Выборка сборных железобетонных элементов

Наим. эл-та	Марка элемента	К-во шт	Вес 1го эл-та т	Стандарт или лист проекта альбома II	Примеч.
1	2	3	4	5	6
Стеновые панели	ПК1-54-1	15	9.38	Серия 3.900-2в.2	
	ПК1-54-1а	69	9.38	Серия 3.900-2 вып. 2 и проект л. АС-1	
	ПК1-54-1з	3	9.38		
	ПК1-54-1к	46	9.38		
	ПК1-54-1б	1	8.85	Проект л. АС-1	для лотка 900×1200
	ПК1-54-1в	1	8.65		для лотка 1300×1200
	ПК1-54-1г	1	8.48		для лотка 1600×1200
	ПК2-54-1	2			
	ПК2-54-1а	1			
	ПК2-54-1б	1			
	ПК3-54-1	2			
	ПК3-54-1а	2			

1	2	3	4	5	6
Стеновые панели	ПК3-54-1Р	1		Проект л. АС-5	
	ПК3-54-1в^Т/Н	1+1			
	ПК3-54-1в^Т/Н	1+1			
	ПК3-54-1г	1			
	ПК3-54-1з	1			
	ПК3-54-1г	1			
	ПК3-54-1к^Т/Н	1+1			
	ПК3-54-1л	1			
	ПК3-54-1м^Т/Н	3+3			
	ПК3-54-1н^Т/Н	1+1			
	ПК3-54-1п^Т/Н	2+2			
Перегородочные панели	ПП2-45-1^Т/Н	19/20	6.08		
	ПП2-45-2^Т/Н	4/3	6.08		
	ПП2-45-3	1	6.08		
	ПП2-54-1	94	7.45		

Примечания:

1. Данный вариант аэротенков-смесителей выполняется с полносборными стенами из однотипных панелей без монолитных участков. В пересечениях стен и в местах деформационных швов стеновые панели устанавливаются с зазором в 30мм, водонепроницаемость которого обеспечивается устройством гибкого сопряжения, допускающего свободные или частично ограниченные деформации панелей. (авторское свидетельство N 326337).
2. Узлы „1÷3" даны на листе АС-92.
3. Совместно с данным см. л.л АС-88÷91.

Госстрой СССР СОЮЗВОДОКАНАЛПРОЕКТ г. Москва 1975г.	Крайняя секция „А". Монтажный чертеж стен и перегородок. План. Вариант с полносборными стенами и гибкими сопряжениями стеновых панелей в углах.	Типовой проект 902-2-264
Аэротенки-смесители четырехкоридорные с размерами коридора 9×5.2×150 из сборного железобетона		Альбом I
		Лист АС-87

Согласовано: ЦНИИ промзданий; Уш...ков; Черномаз; Шрайбман

Нач. отдела Андрианов; Гл. инж. пр. Чирков; Рук. группы Горбуз; Исполнитель Цветкова; Проверил Петроповский

Типовой проект; Лист АС-87; Инв. № Т-2313

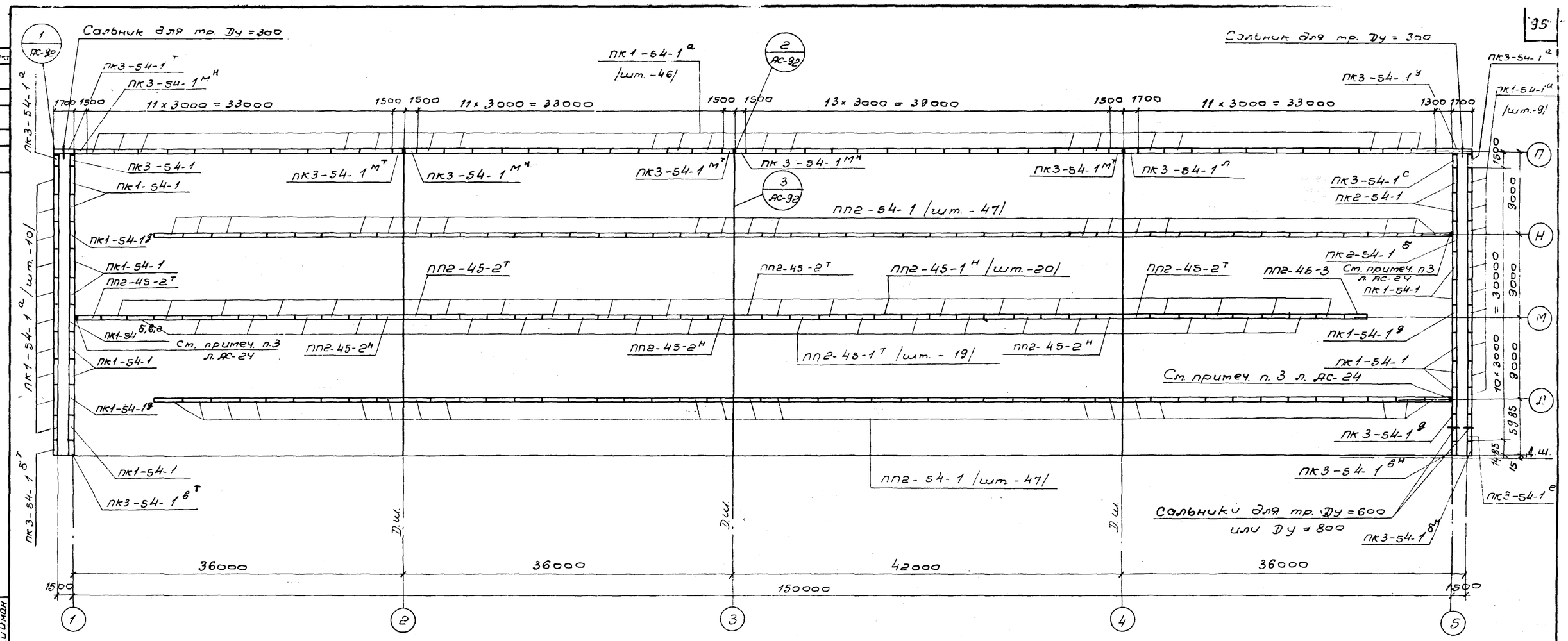

План

Выборка сборных железобетонных элементов

Наим. эл-та	Марка элемента	К-во шт.	Вес 1-го эл-та т	Стандарт или лист проекта альбома II	Примеч.
1	2	3	4	5	6
Стеновые панели	пк1-54-1	12	9,38	Серия 3.900-26.2	
	пк1-54-1а	65	9,38	Серия 3.900-26.2 и проект л. АС-1	
	пк1-54-1д	3	9,38		
	пк1-54-1б	1	8,85	Проект л. АС-1	Для лотка 900×1200
	пк1-54-1в	1	8,65		Для лотка 1300×1200
	пк1-54-1г	1	8,48		Для лотка 1600×1200
	пк2-54-1	2			
	пк2-54-1б	1			
	пк3-54-1	1			
	пк3-54-1а	2			
	пк3-54-1бт/н	1+1			
	пк3-54-1вт/н	1+1			

1	2	3	4	5	6
Стеновые панели	пк3-54-1д	1			
	пк3-54-1е	1			
	пк3-54-1л	1			
	пк3-54-1мт/н	3+3			
	пк3-54-1с	1			
	пк3-54-1т	1			
	пк3-54-1у	1			
Перегородочные панели	пп2-45-1т	19	6.08	Проект л. АС-5	
	пп2-45-1н	20	6.08		
	пп2-45-2т	4	6.08		
	пп2-45-2н	3	6.08		
	пп2-45-3	1	6.08		
	пп2-54-1	94	7.45		

Примечания:

1. Данный вариант аэротенков-смесителей выполняется с полносборными стенами из однотипных панелей без монолитных участков.
   В пересечениях стен и в местах деформационных швов стеновые панели устанавливаются с зазором в 30 мм, водонепроницаемость которого обеспечивается устройством гибкого сопряжения, допускающего свободные или частично ограниченные деформации панелей (авторское свидетельство №326337).
2. Узлы „1÷3" даны на л. АС-92.

Госстрой СССР СОЮЗВОДОКАНАЛПРОЕКТ г. Москва 1975г.	Крайняя секция „Б" Монтажный чертеж стен и перегородок. План.	Типовой проект 902-2-264
Аэротенки-смесители четырехкоридорные с размерами коридора 9×5,2×150 из сборного железобетона.	Вариант с полносборными стенами и гибкими сопряжениями стеновых панелей в углах.	Альбом I
		Лист АС-88

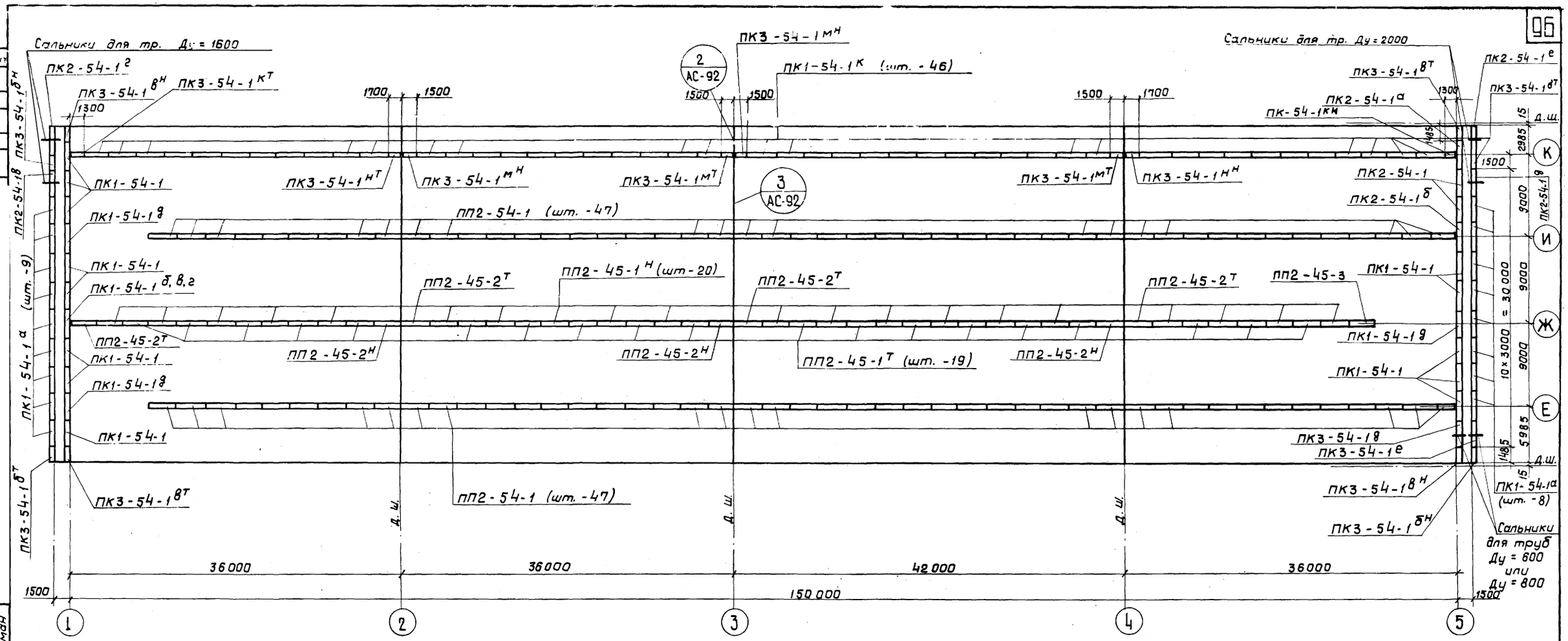

План

Выборка сборных железобетонных элементов.

Наим. эл-та	Марка элемента	К-во шт.	Вес 1го эл-та т	Стандарт или лист проекта альбома II	Примеч.
1	2	3	4	5	6
Стеновые панели	ПК1-54-1	13	9.38	Серия 3.900-28.2 и проект л. АС-1	
	ПК1-54-1а	17	9.38		
	ПК1-54-1д	3	9.38		
	ПК1-54-1к	46	9.38		
	ПК1-54-1б	1	8.85	Проект л. АС-1	для лотка 900×1200
	ПК-54-1в	1	8.65		для лотка 1300×1200
	ПК1-54-1г	1	8.48		для лотка 1600×1200
	ПК2-54-1	2			
	ПК2-54-1а	1			
	ПК2-54-1б	1			
	ПК2-54-1в	1			
	ПК2-54-1г	1			
Стеновые панели	ПК2-54-1д	1			
	ПК2-54-1е	1			
	ПК3-54-1бт/н	2+2			
	ПК3-54-1вт/н	2+2			
	ПК3-54-1д	1			
	ПК3-54-1е	1			
	ПК3-54-1кт/н	1+1			
	ПК3-54-1нт/н	1+1			
	ПК3-54-1мт/н	2+2			
Перегородочные панели	ПП2-45-1т/н	19/20	6.08		
	ПП2-45-2т/н	4/3	6.08		
	ПП2-45-3	1	6.08		
	ПП2-54-1	94	7.45		

Примечания:

1. Данный вариант аэротенков - смесителей выполняется с полносборными стенами из однотипных панелей без монолитных участков. В пересечениях стен и в местах деформационных швов стеновые панели устанавливаются с зазором в 30 мм, водонепроницаемость которого обеспечивается устройством гибкого сопряжения, допускающего свободные или частично ограниченные деформации панелей (авторское свидетельство № 326337).
2. Узлы „2; 3" даны на л. АС-92.

Госстрой СССР СОЮЗВОДОКАНАЛПРОЕКТ г. Москва 1975г. Аэротенки - смесители четырехкоридорные с размерами коридора 9×5.2×150 из сборного железобетона.	Средняя секция „В". Монтажный чертеж стен и перегородок. План. Вариант с полносборными стенами и гибкими сопряжениями стеновых панелей в углах.	Типовой проект 902-2-264 Альбом I Лист АС-89

13945-01 96

Согласовано: ЦНИИ Промзданий — Рук. отдела Ушаков; Гл. инж. пр-та Черномаз; Рук. группы Шройбман

Нач. отдела Андриянов; Гл. инж. пр. Чижов; Рук. группы Гарбуз; Исполнитель Цветкова; Проверил Петроградская

Типовой проект; Лист АС-89; Инв. № Т-2313

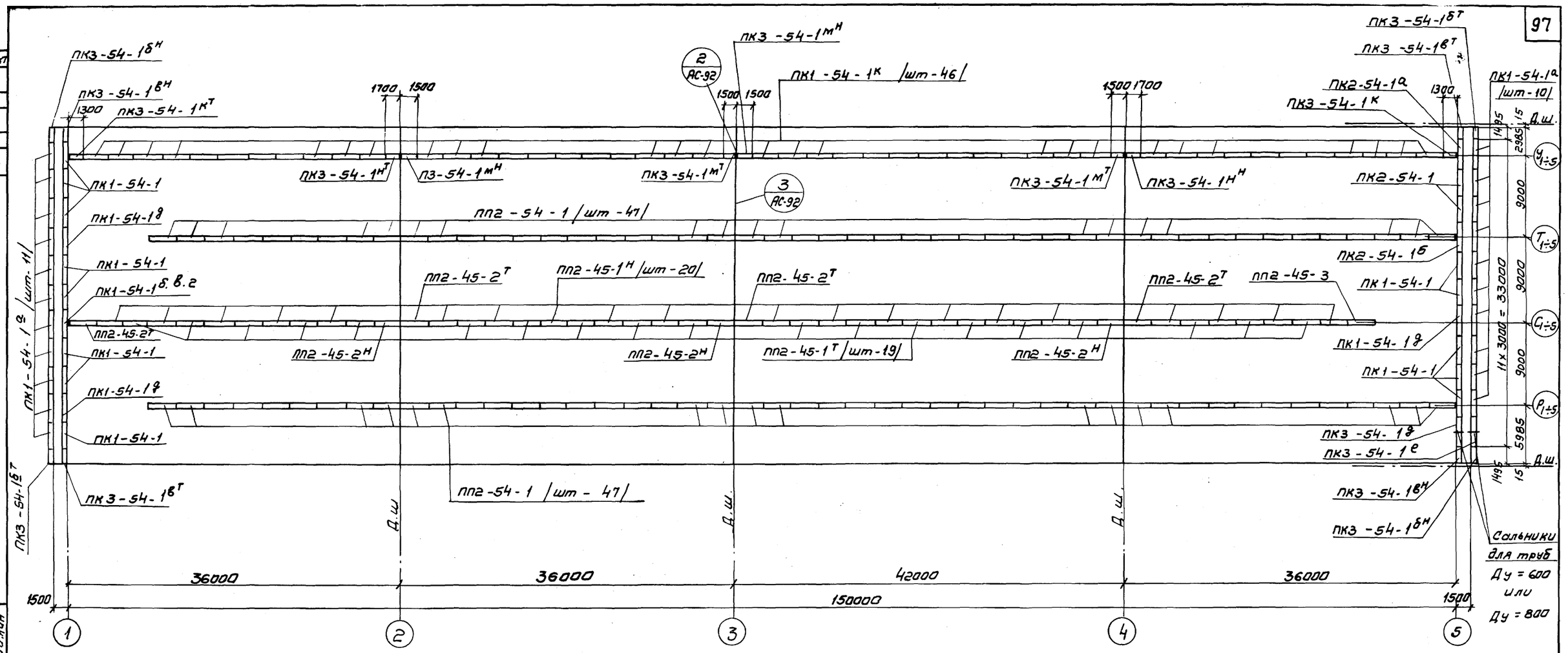

План

Выборка сборных железобетонных элементов

Наим. эл-та	Марка элемента	К-во шт.	Вес 1 го эл-та т	Стандарт или лист проекта альбома II	Примеч.
1	2	3	4	5	6
Стеновые панели	ПК1-54-1	13	9.38	серия 3.900-2в.2	
	ПК1-54-1а	21	9.38	серия 3.900-2в.2 и проект л. АС-1	
	ПК1-54-1д	3	9.38		
	ПК1-54-1к	46	9.38		
	ПК1-54-1б	1	8.85	Проект л. АС-1	для лотка 900х1200
	ПК1-54-1в	1	8.65		для лотка 1200х1200
	ПК1-54-1г	1	8.48		для лотка 1600х1200
	ПК2-54-1	2			
	ПК2-54-1а	1			
	ПК2-54-1б	1			
	ПК3-54-1б^т/н	2+2			
	ПК3-54-1в^т/н	2+2			

1	2	3	4	5	6
Стеновые панели	ПК3-54-1д	1			
	ПК3-54-1е	1			
	ПК3-54-1к^т/н	1+1			
	ПК3-54-1н^т/н	1+1			
	ПК3-54-1м^т/н	2+2			
Перегородочные панели	ПП2-45-1^т/н	19/20	6.08	Проект л. АС-5	
	ПП2-45-2^т/н	4/3	6.08		
	ПП2-45-3	1	6.08		
	ПП2-54-1	94	7.45		

Примечания:

1. Данный вариант аэротенков-смесителей выполняется с полносборными стенами из однотипных панелей без монолитных участков. В пересечениях стен и в местах деформационных швов стеновые панели устанавливаются с зазором в 30мм, водонепроницаемость которого обеспечивается устройством гибкого сопряжения, допускающего свободные или частично ограниченные деформации панелей (авторское свидетельство N 326337)
2. Узлы „2.3" даны на л. АС-92.

Госстрой СССР СОЮЗВОДОКАНАЛПРОЕКТ г. Москва 1975г	Средняя секция „Г" Монтажный чертеж стен и перегородок. План. Вариант с полносборными стенами и гибкими сопряжениями стеновых панелей в углах.	Типовой проект 902-2-264
Аэротенки-смесители четырех коридорные с размерами коридора 9х5,2х150 из сборного железобетона		Альбом I
		Лист АС-90

Рук. отдела		Гл. инж. пр-та	
Рук. группы		Рук. группы	
Исполнитель	Гарбуз	Исполнитель	Чернокоз
Проверил	Цветкова	Проверил	Шраер
Рук. группы	Петроградская		

Инв. № 2313

Типовой проект
Лист АС-91
Инв. N Т-2313

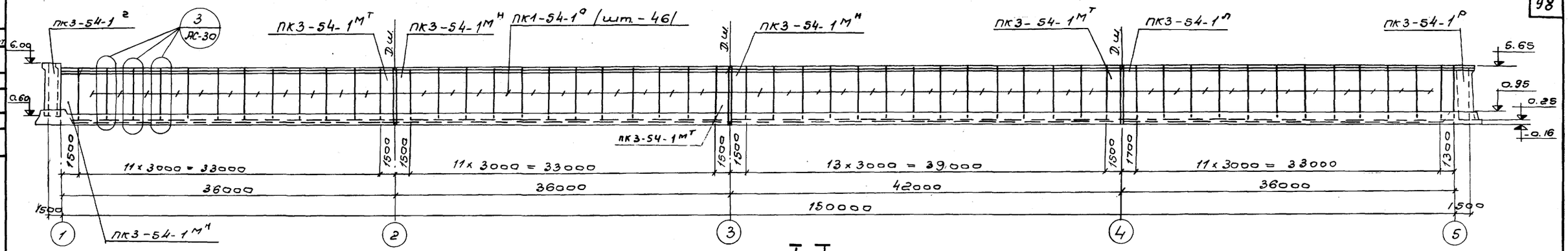

I-I

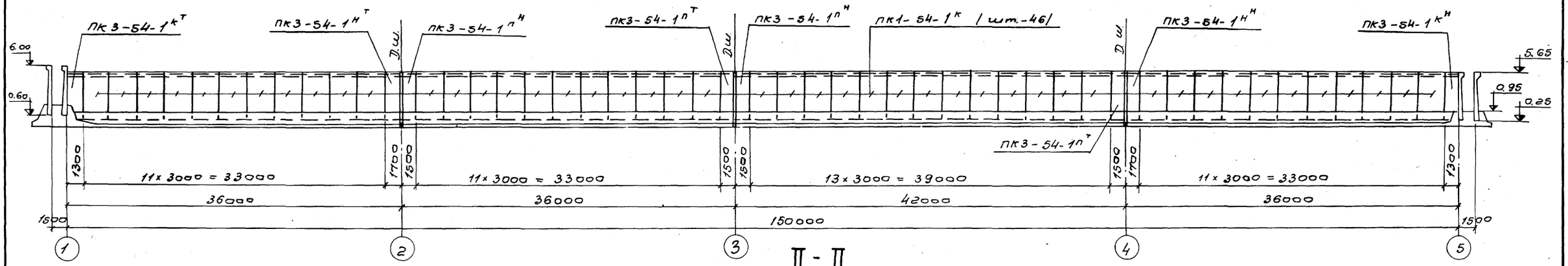

II-II

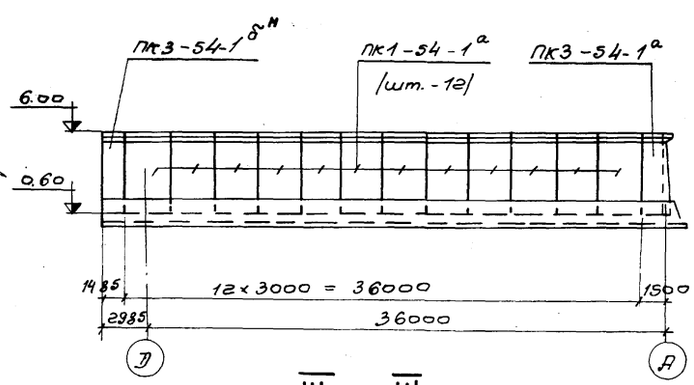

III - III

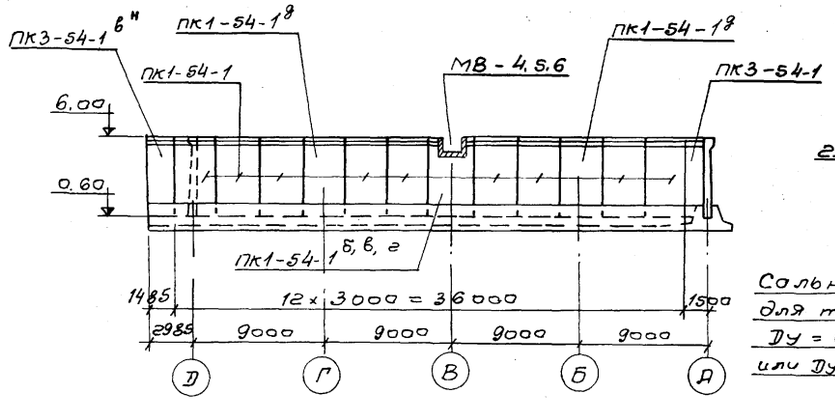

IV - IV

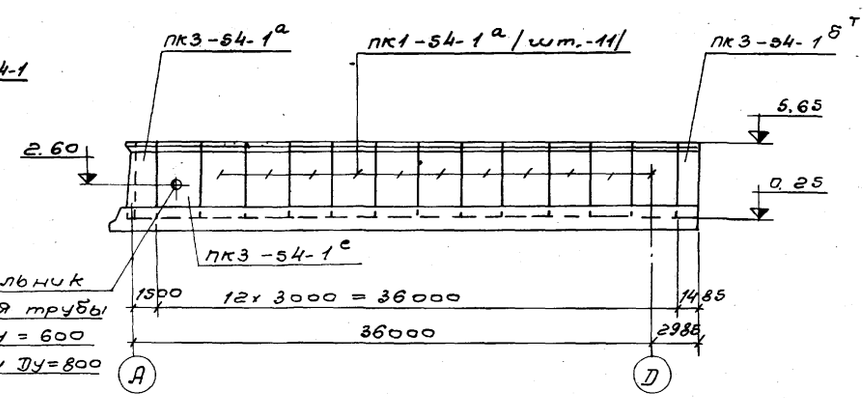

V - V

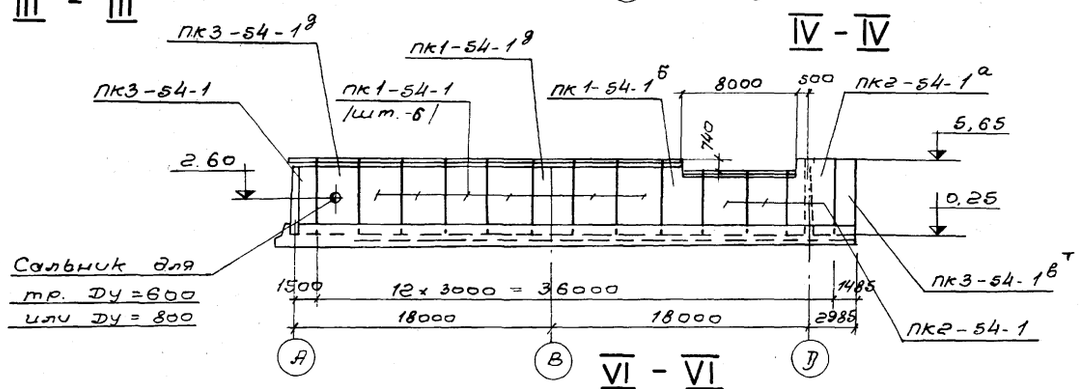

VI - VI

Примечание:
Совместно с данным см. л. АС-87

Госстрой СССР **СОЮЗВОДОКАНАЛПРОЕКТ** г. Москва 1975г.	Монтажный чертеж стен и перегородок. Виды I-I ÷ VI-VI.	Типовой проект 902-2-26-
Аэротенки-смесители четырехкоридорные с размерами коридора 9×5,2×150 из сборного железобетона.	Вариант с полносборными стенами и гибкими сопряжениями стеновых панелей в углах.	Альбом I
		Лист АС-91

Согласовано
ЦНИИ промзданий
Рук. отдела Ушаков
Гл. инж. пр-та Черномаз
Рук. группы Шрайбман

Нач. отдела	Андриянов	
Гл. инж. пр.	Чурков	
Рук. группы	Гарбуз	
Исполнитель	Цветкова	
Проверил	Петроградская	

13945-01 98

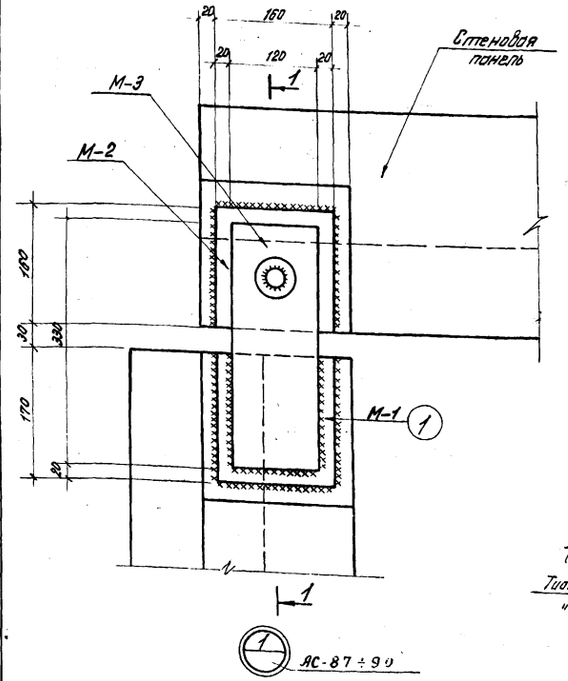

1 АС-87÷90

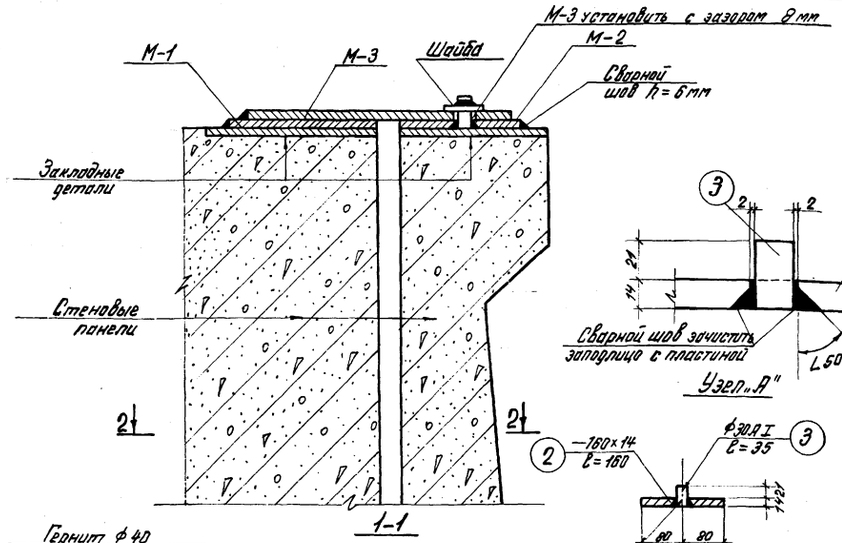

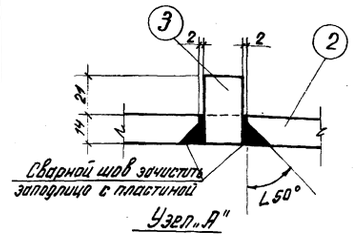

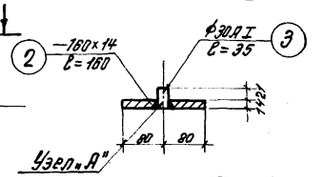

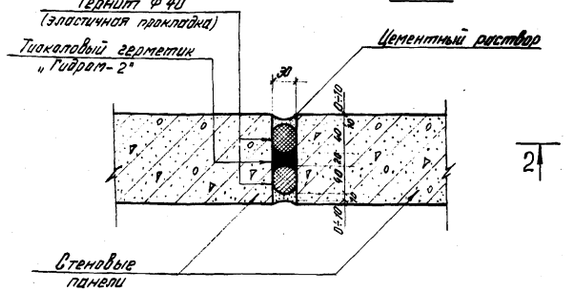

2 АС-87÷90

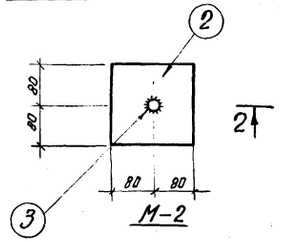

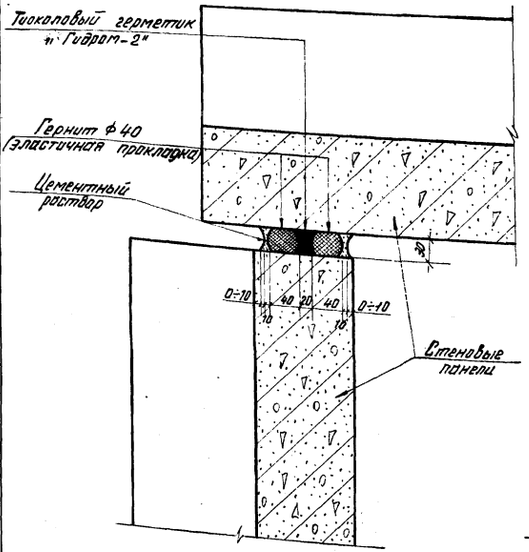

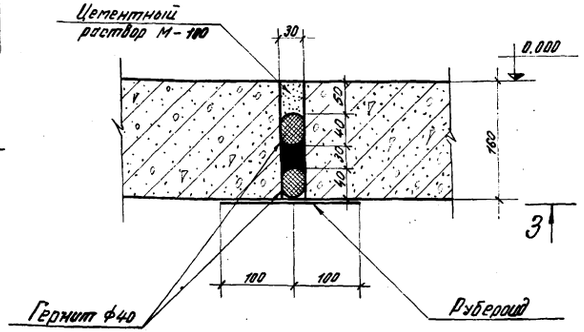

3 АС-87÷90

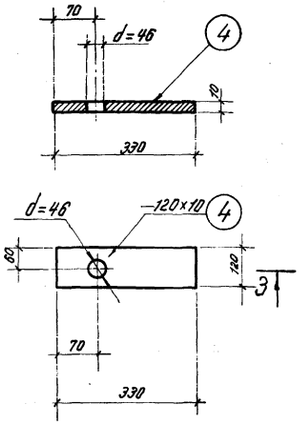

Спецификация металла							
Марка элемента	N N поз.	Профиль	Длина мм	К-во шт	Вес в кг: Одной штуки	Вес в кг: Всех штук	Вес в кг: Марка
М-1	1	—160×10	170	1	2,1	2,1	2,1
М-2	2	—160×10	160	1	2,8	2,8	3,0
	3	ф 30 А I	35	1	0,2	0,2	
М-3	4	—120×10	330	1	3,1	3,1	3,1

Примечания:

1. Гибкие сопряжения стеновых панелей выполняются с применением тиоколового герметика „Гидром-2," который в жидком виде заливается сверху в вертикальный канал стыка и через сутки превращается в эластичную резинообразную штонку, прочно соединенную с примегающими поверхностями бетона. Канал стыка образуется двумя шнурами гернита, помещенными в зазор между панелями (авт. св. N 328337). Шнуры гернита, играющие роль упругой прокладки для тиоколового герметика, закрепляются в зазоре стыка цементным раствором низкой марки.
2. Деформационные швы в днище приняты аналогичной конструкции. Жидкий тиоколовый герметик заливается в подготовленный открытый горизонтальный канал на шнур гернита, после чего в него вводится сверху второй шнур гернита, для предохранения, которого от механических повреждений укладывается слой цементного раствора.
3. Тиоколовый герметик „Гидром-2" изготавливается заводом им. С.М. Кирова, г. Пермь и заводом РТИ г. Казань.
4. Подробная технология выполнения гибких сопряжений и армирование угловых панелей (марки ЛК3) изложены в разработанных ЦНИИпромзданий „Рекомендациях по проектированию и строительству емкостных сооружений с полносборными стенами и гибкими сопряжениями стеновых панелей в углах" (тема 155-2-718 г. Москва, 1972г).

1975г	Аэротенки-смесители четырехкоридорные с размерами коридора 9×5,2×150 м из сборного железобетона.	Вариант с полносборными стенами и гибкими сопряжениями стеновых панелей в углах. Узлы 1÷3.	Типовой проект 902-2-264	Альбом IV	Лист АС-92

ЦНИИПромзданий МОСКВА-1975г.

13345-01 99