ТИПОВОЙ ПРОЕКТ
902-1-72.83

КАНАЛИЗАЦИОННАЯ НАСОСНАЯ СТАНЦИЯ ПРОИЗВОДИТЕЛЬНОСТЬЮ 200-1200 м³/ч НАПОРОМ 12-27м С РЕШЕТКАМИ-ДРОБИЛКАМИ ПРИ ГЛУБИНЕ ЗАЛОЖЕНИЯ ПОДВОДЯЩЕГО КОЛЛЕКТОРА 5,5м

(монолитный вариант)

АЛЬБОМ VI

Подземная часть. Изделия.

19184-02

ЦЕНА 0-57

				Привязан:	
Инв.№					

ЦЕНТРАЛЬНЫЙ ИНСТИТУТ ТИПОВОГО ПРОЕКТИРОВАНИЯ
ГОССТРОЯ СССР

Москва, А-445, Смольная ул., 22

Сдано в печать 1983 г.

Заказ № 74782 Тираж 600 экз.

ТИПОВОЙ ПРОЕКТ
902-1-72.83

КАНАЛИЗАЦИОННАЯ НАСОСНАЯ СТАНЦИЯ ПРОИЗВОДИТЕЛЬНОСТЬЮ 200-1200 м³/ч НАПОРОМ 12-27 м С РЕШЕТКАМИ-ДРОБИЛКАМИ ПРИ ГЛУБИНЕ ЗАЛОЖЕНИЯ ПОДВОДЯЩЕГО КОЛЛЕКТОРА 5,5 м (монолитный вариант)

СОСТАВ ПРОЕКТА:

Альбом I	Пояснительная записка (из т п 902-1-70.83)
Альбом II	Технологические решения. Внутренний водопровод и канализация. Отопление и вентиляция (из т п 902-1-70.83)
Альбом III	Архитектурно-строительные решения. Надземная часть. Общие чертежи, узлы и детали (из т п 902-1-70.83)
Альбом IV	Строительные решения. Подземная часть. Монолитный вариант (открытый способ в сухих грунтах).
Альбом V	Надземная часть. Изделия (из т п 902-1-70.83)
Альбом VI	Подземная часть. Изделия.
Альбом VII	Электрооборудование, автоматизация и технологический контроль (из т п 902-1-70.83)
Альбом VIII	Спецификация оборудования (из т п 902-1-70.83)
Альбом IX	Сборник спецификаций оборудования (из т п 902-1-70.83)
Альбом X	Ведомости потребности в материалах.
Альбом XI	Сметы. Общая часть (из т п 902-1-70.83)
Альбом XII	Сметы. Подземная часть. Монолитный вариант (открытый способ в сухих грунтах).

Альбом VI

Разработан проектным институтом „Харьковский Водоканалпроект"

Главный инженер института Г.А. Бондаренко

Главный инженер проекта В.С. Лялюк

Утвержден протоколом Технического совета института „Союзводоканалпроект" от 27.06 1983 г. № 32 и введен в действие В/О „Союзводоканалниипроект" приказ № 259 от 28.10 1983 г.

				Привязан:
				Инв. №

Формат	Обозначение	Наименование	Стр.	Прим.
А3	902-1-72.83-КЖИ-ДО	Содержание листа выпуска	2	
А4	—ТТ2	Технические требования к		
		изготовлению арматур-		
		ных и закладных изде-		
		лий	3	
А4	—С1	Арматурная сетка С1	3	
А4	—С2	То же С2	4	
А4	—С3	" С3	4	
А4	—КР1	Каркас плоский КР1	5	
А4	—КР2	То же КР2	5	
А4	—КР3	" КР3	6	
А4	—КР4	" КР4	6	
А4	—КР5	" КР5	7	
А4	—КР6	" КР6	7	
А4	—КР7	" КР7	8	
А4	—КР8	" КР8	8	
А4	—КР9	" КР9	9	
А4	—КР10	" КР10	9	
А4	—КР12	" КР12	10	
А4	—КР11	" КР11	10	
А4	—КР13; КР14	" КР13; КР14	11	
А4	—КР13; КР14-СБ	" КР13; КР14(СБ)	11	
		рочный чертеж)		

Формат	Обозначение	Наименование	Стр.	Прим.
А4	902-1-72.83—КЖИ-МН1	Изделие закладное МН1	12	
А4	—МН2	То же МН2	12	
А4	—МН3	" МН3	13	
А4	—МС1	Изделие соединительное МС1	13	

Привязан:

Инв. №

Нач.отд	Шейка	
Н.контр.	Власенко	
Рук.гр.уп.	Кунцевич	
Ст.инж.	Шмандий	
Ст.техн.	Чурилова	

ТП 902-1-72.83 -КЖИ-ДО

Содержание листов выпуска

Стадия	Лист	Листов
Р		1

Госстрой СССР
Союзводоканалниипроект
Харьковский
Водоканалпроект

Технические требования к изготовлению арматурных и закладных изделий.

1. Плоские арматурные изделия следует изготовлять при помощи контактной точечной сварки. Сварку сеток и каркасов производить во всех точках пересечения стержней.
2. Размеры сеток и каркасов даны по осям и торцам стержней.
3. Сварку производить в соответствии с ГОСТ 19292-73 „Соединения сварных элементов закладных деталей сборных железобетонных конструкций" и СН 393-78.
4. Сварку тавровых соединений круглых стержней с листовым прокатом закладных изделий выполнять под слоем флюса.
5. Материал прокатной стали закладных изделий принять марки ВСт3 кп2-1 для сварных конструкций по ТУ 14-1-3023-80 и ВСТ3кп2 по ГОСТ 535-79.

Толщину сварных швов принять по наименьшей толщине свариваемых элементов.

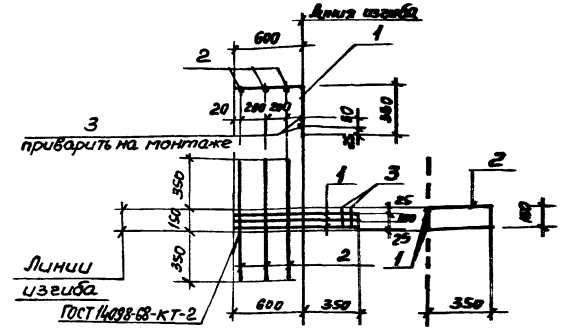

Формат	Зона	Поз.	Обозначение	Наименование	Кол.	Прим.
				Документация		
А4			902-1-72.83 КЖИ-ТТ2	Технические требования		
				Детали		
Б.Ч		1		ФС18Б ГОСТ 5781-82, ℓ=950	3	0,9кг
Б.Ч		2		ФС6АII ГОСТ 5781-82, ℓ=850	3	0,2кг
Б.Ч		3		ФС6АI ГОСТ 5781-82, ℓ=150	2	0,1кг

Привязан:

Инв. №

Взам. инв. №

Подпись и дата

Инв. № подл.

Н.отдела	Шейко		
Н.контр.	Власенко		
Рук.гр.	Кунцевич		
Ст.инж.	Штандий		
Инж.	Литвиненко		

ТП 902-1-72.83 -КЖИ-С1

Арматурная сетка С1

Стадия	Масса	Масштаб
Р	3,5 кг	5/м

Лист | Листов 1

Госстрой СССР Союзводоканалпроект Харьковский Водоканалпроект

19184-02 4

Привязан

Инв. №

Нач.отд.	Шейко		
Н.контр.	Власенко		
Рук.гр.	Кунцевич		
Ст.инж.	Штандий		
Ст.техн.	Каменский		

ТП 902-1-72.83 -КЖИ-ТТ2

Технические требования к изготовлению арматурных и закладных изделий.

Стадия	Лист	Листов
Р		1

Госстрой СССР Союзводоканалпроект Харьковский Водоканалпроект

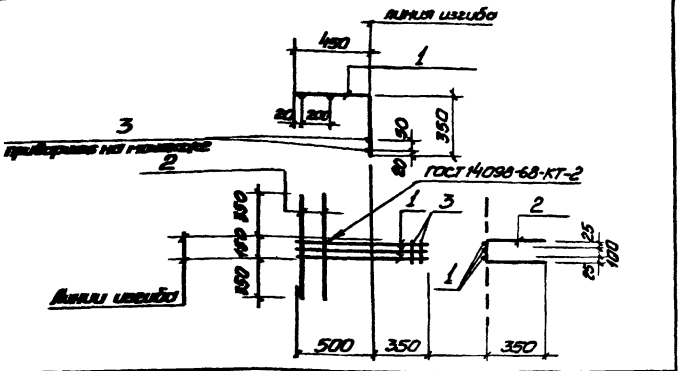

Формат	Зона	Поз.	Обозначение	Наименование	Кол.	Прим.
				Документация		
А4			902-1-72.83 -КЖИ-ТТ2	Технические требования		
				Детали		
Б.4		1		ф12АIII ГОСТ 5781-82, ℓ=800	3	0,8кг
Б.4		2		ф6АI ГОСТ 5781-82, ℓ=850	2	0,2кг
Б.4		3		ф6АI ГОСТ 5781-82, ℓ=150	2	0,1кг

Привязан:

Инв.№

Нач.отд.	Шейко		
Н.контр.	Власенко		
Рук.гр.	Кунцевич		
Ст.инж.	Шманий		
Инж.	Литвиненко		

ТП 902-1-72.83 -КЖИ-С2

Арматурная сетка С2

Стадия	Масса	Масштаб
Р	3,0 кг	6/м
Лист	Листов 1	

Госстрой СССР Сантехнический институт Водоканалпроект

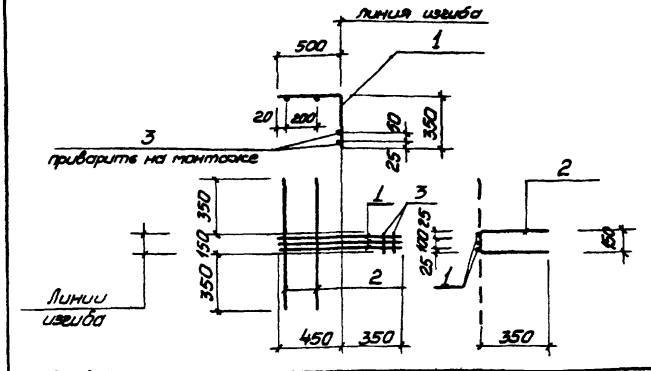

Формат	Зона	Поз.	Обозначение	Наименование	Кол.	Прим.
				Документация		
А4			902-1-72.83 -КЖИ-ТТ2	Технические требования		
				Детали		
Б.4		1		ф12АIII ГОСТ 5781-82, ℓ=850	3	0,8кг
Б.4		2		ф6АI ГОСТ 5781-82, ℓ=850	2	0,2кг
Б.4		3		ф6АI ГОСТ 5781-82, ℓ=150	2	0,1кг

Привязан:

Инв.№

Нач.отд.	Шейко		
Н.контр.	Власенко		
Рук.гр.	Кунцевич		
Ст.инж.	Шманий		
Инж.	Литвиненко		

ТП 902-1-72.83 -КЖИ-С3

Арматурная сетка С3

Стадия	Масса	Масштаб
Р	3,0 кг	6/м
Лист	Листов 1	

Госстрой СССР Сантехнический институт Водоканалпроект

Инв.№ подл. | Подпись и дата | Взам.инв.№

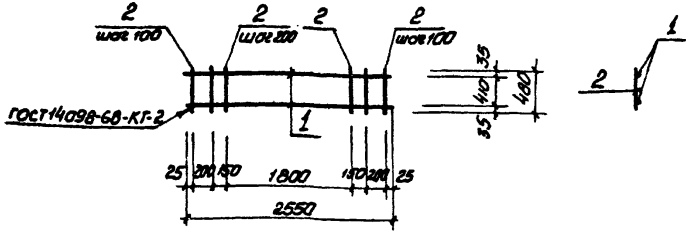

Формат	Зона	Поз.	Обозначение	Наименование	Кол.	Прим.
				Документация		
А4			902-1-72.83 -КЖН-ТТ2	Технические требования		
				Детали		
Б.4		1		ф16АIII ГОСТ 5781-82 ℓ=2550	2	4,0 кг
Б.4		2		ф6АI ГОСТ 5781-82 ℓ=480	16	0,1 кг

Привязан:

Инв. №

Нач.отд	Шейко		
Н.контр.	Власенко		
Рук.гр.	Кунцевич		
Ст.инж.	Шпандий		
Инж.	Литвиненко		

ТП902-1-72.83 -КЖН-КР1

Каркас плоский КР1

Стадия	Масса	Масштаб
Р	9,6 кг	1:50
Лист	Листов 1	

Госстрой СССР Союзводоканалниипроект Харьковский Водоканалпроект

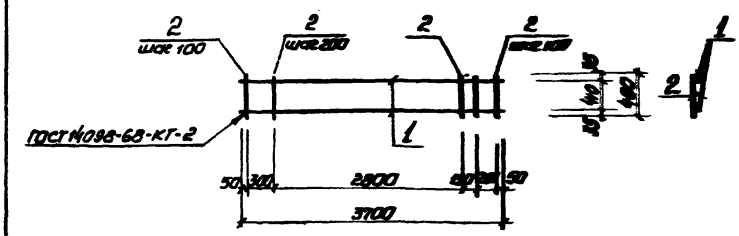

Формат	Зона	Поз.	Обозначение	Наименование	Кол.	Прим.
				Документация		
А4			902-1-72.83 -КЖН-ТТ2	Технические требования		
				Детали		
Б.4		1		ф16АIII ГОСТ 5781-82 ℓ=3100	2	5,8 кг
Б.4		2		ф6АI ГОСТ 5781-82 ℓ=480	22	0,1 кг

Привязан:

Инв. №

Нач.отд	Шейко		
Н.контр.	Власенко		
Рук.гр.	Кунцевич		
Ст.инж.	Шпандий		
Инж.	Литвиненко		

Инв. № подл. | Подпись и дата | Взам. инв. №

ТП902-1-72.83 -КЖН-КР2

Каркас плоский КР2

Стадия	Масса	Масштаб
Р	13,8 кг	1:50
Лист	Листов 1	

Госстрой СССР Союзводоканалниипроект Харьковский Водоканалпроект

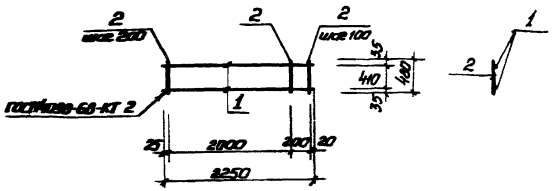

Формат	Зона	Поз.	Обозначение	Наименование	Кол.	Прим.
				Документация		
А4			902-1-72.83-КЖИ-ТТ2	Технические требования		
				Детали		
Б4		1		ф16АIII ГОСТ 5781-82 ℓ=2250	2	3,5 кг.
Б4		2		ф6АI ГОСТ 5781-82 ℓ=480	13	0,1 кг.

Привязан:

Инв. №

Нач. отд.	Шейко	
Н. контр.	Власенко	
Рук. гр.	Кунцевич	
Ст. инж.	Шмандий	
Инж.	Литвиненко	

ТП902-1-72.83 -КЖИ-КР3

Каркас плоский КР3

Стадия	Масса	Масштаб
Р	8,3 кг	1:50
Лист	Листов 1	

Госстрой СССР Союзводоканалпроект Харьковский Водоканалпроект

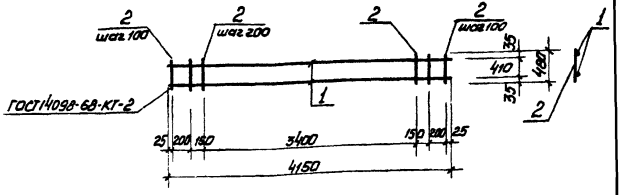

Формат	Зона	Поз.	Обозначение	Наименование	Кол.	Прим.
				Документация		
А4			902-1-72.83-КЖИ-ТТ2	Технические требования		
				Детали		
Б4		1		ф16АIII ГОСТ 5781-82 ℓ=4150	2	6,5 кг.
Б4		2		ф6АI ГОСТ 5781-82 ℓ=480	24	0,1 кг.

Привязан:

Инв. №

Нач. отд.	Шейко	
Н. контр.	Власенко	
Рук. гр.	Кунцевич	
Ст. инж.	Шмандий	
Инж.	Литвиненко	

ТП902-1-72.83 -КЖИ-КР4

Каркас плоский КР4

Стадия	Масса	Масштаб
Р	8,9 кг	1:50
Лист	Листов 1	

Госстрой СССР Союзводоканалпроект Харьковский Водоканалпроект

Инв. № подл. | Подпись и дата | Взам. инв. №

Альбом VI

Типовой проект 902-1-72.83

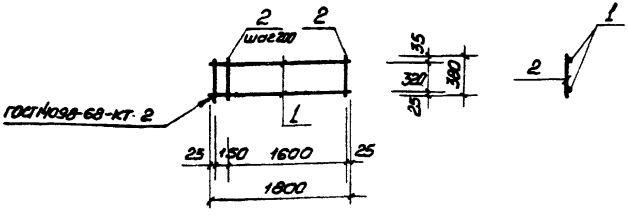

Формат	Зона	Поз.	Обозначение	Наименование	Кол.	Примеч.
				Документация		
А4			902-1-72.83 -КЖИ-ТТ2	Технические требования		
				Детали		
Б.ч.		1		ф16А III ГОСТ 5781-82 ℓ=1800	2	2,9 кг
Б.ч.		2		ф6А I ГОСТ 5781-82 ℓ=380	10	0,1 кг

Привязан:

Инв. №

ТП 902-1-72.83 -КЖИ-КР5

Каркас плоский КР5

Стадия	Масса	Масштаб
Р	6,8 кг	1:50

Лист | Листов 1

Госстрой СССР Союзводоканалниипроект Харьковский Водоканалпроект

Нач.отд	Шейко	
Н.контр	Власенко	
Рук.гр.	Кунцевич	
Ст.инж.	Шманович	
Инж.	Литвиненко	

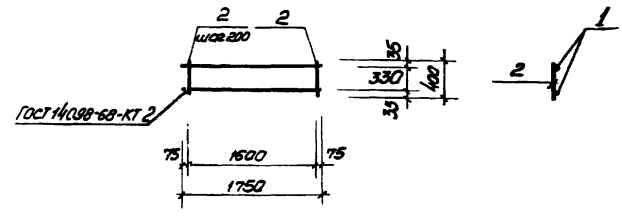

Формат	Зона	Поз.	Обозначение	Наименование	Кол.	Примеч.
				Документация		
А4			902-1-72.83- КЖИ-ТТ2	Технические требования		
				Детали		
Б.ч.		1		ф16А III ГОСТ 5781-82 ℓ=1750	2	2,9 кг
Б.ч.		2		ф6А I ГОСТ 5781-82 ℓ=400	9	0,1 кг

Взам. инв. №

Подпись и дата

Инв. № подл.

Привязан:

Инв. №

ТП 902-1-72.83 -КЖИ-КР6

Каркас плоский КР6

Стадия	Масса	Масштаб
Р	6,7 кг	1:50

Лист | Листов 1

Госстрой СССР Союзводоканалниипроект Харьковский Водоканалпроект

Нач.отд	Шейко	
Н.контр	Власенко	
Рук.гр.	Кунцевич	
Ст.инж.	Шманович	
Инж.	Литвиненко	

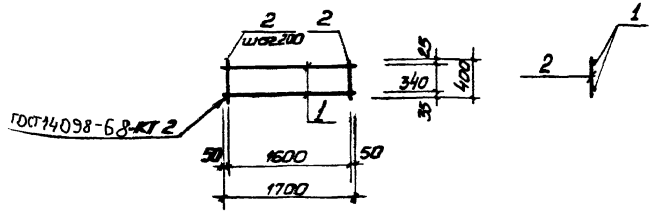

Формат	Зона	Поз	Обозначение	Наименование	Кол.	Прим.
				Документация		
А4			902-1-72.83 -КЖИ-ТТ2	Технические требования		
				КР7		
				Детали		
Б.ч.		1		ф12А III ГОСТ 5781-82 ℓ=1700	2	1,5 кг
Б.ч.		2		ф6АI ГОСТ 5781-82 ℓ=400	9	0,1 кг

Привязан:

Инв. №

Нач.отд.	Шейко	
Н.контр.	Власенко	
Рук.гр.	Кунцевич	
Ст.инж.	Шмандий	
Инж.	Литвиненко	

ТП 902-1-72.83 -КЖИ-КР7

Каркас плоский КР7

Стадия	Масса	Масштаб
Р	3,9 кг	1:50
Лист	Листов 1	

Госстрой СССР Союзводоканалниипроект Харьковский Водоканалпроект

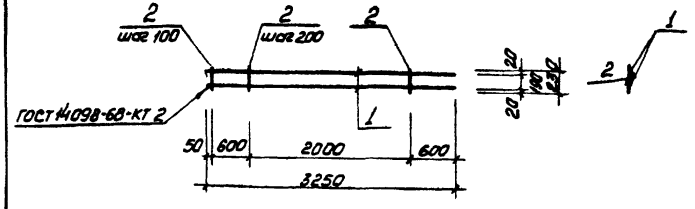

Формат	Зона	Поз	Обозначение	Наименование	Кол.	Прим.
				Документация		
А4			902-1-72.83 -КЖИ-ТТ2	Технические требования		
				Детали		
Б.ч.		1		ф16А III ГОСТ 5781-82 ℓ=3250	2	5,2 кг
Б.ч.		2		ф8АI ГОСТ 5781-82 ℓ=230	17	0,1 кг

Привязан:

Инв. №

Нач.отд.	Шейко	
Н.контр.	Власенко	
Рук.гр.	Кунцевич	
Ст.инж.	Шмандий	
Инж.	Литвиненко	

Взам. инв. № | Подпись и дата | Инв. № подл.

ТП 902-1-72.83 -КЖИ-КР8

Каркас плоский КР8

Стадия	Масса	Масштаб
Р	12,1 кг	1:50
Лист	Листов 1	

Госстрой СССР Союзводоканалниипроект Харьковский Водоканалпроект

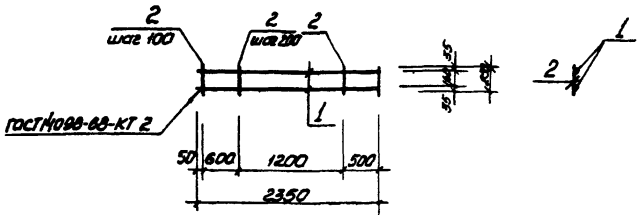

Формат	Зона	Поз.	Обозначение	Наименование	Кол	Прим.
				Документация		
А4			902-1-72.83 -КЖИ-ТТ2	Технические требования		
				Детали		
Б.4		1		ф16А III ГОСТ 5781-82 ℓ=2350	2	3,8кг
Б.4		2		ф8АI ГОСТ 5781-82 ℓ=230	13	0,1кг

Привязан:

Инв.№

Нач.отд.	Шейко		
Н.контр.	Власенко		
Рук.гр.	Кунцевич		
Ст.инж.	Шпандий		
Инж.	Литвиненко		

ТП 902-1-72.83 -КЖИ-КР9

Каркас плоский КР9

Стадия	Масса	Масштаб
Р	8,9 кг	1:50
Лист	Листов 1	

Госстрой СССР Союзводоканалниипроект Харьковский Водоканалпроект

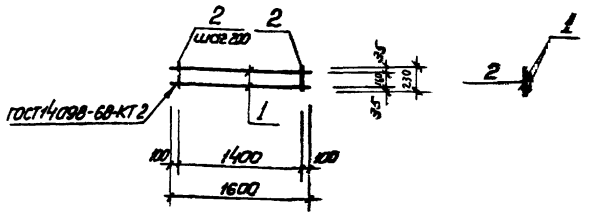

Формат	Зона	Поз.	Обозначение	Наименование	Кол.	Прим.
				Документация		
А4			902-1-72.83-КЖИ-ТТ2	Технические требования		
				Детали		
Б.4.		1		ф16А III ГОСТ 5781-82 ℓ=1600	2	2,5кг
Б.4.		2		ф6АI ГОСТ 5781-82 ℓ=230	7	0,05кг

Привязан:

Инв.№

Нач.отд.	Шейко		
Н.контр.	Власенко		
Рук.гр.	Кунцевич		
Ст.инж.	Шпандий		
Инж.	Литвиненко		

ТП 902-1-72.83 -КЖИ-КР10

Каркас плоский КР10

Стадия	Масса	Масштаб
Р	5,35 кг	1:50
Лист	Листов 1	

Госстрой СССР Союзводоканалниипроект Харьковский Водоканалпроект

Взам. инв. № | Подпись и дата | Инв. № подл.

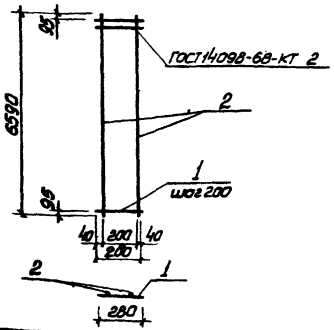

Формат	Зона	Поз.	Обозначение	Наименование	Кол.	Прим.
				Документация		
А4			902-1-72.83-КЖИ-ТТ2	Технические требования		
				Детали		
Б.Ч.		1		ф10А III ГОСТ 5781-82 ℓ=280	33	0,17 кг
Б.Ч.		2		ф10А III ГОСТ 5781-82 ℓ=6590	2	4,07 кг

Привязан:

Инв. №

Нач. отд.	Шейко		
Н. контр.	Власенко		
Рук. гр.	Кунцевич		
Гл. инж.	Литвинов		
Гл. арх.	Бентковская		

ТП 902-1-72.83 -КЖИ-КР12

Каркас плоский КР12

Стадия	Масса	Масштаб
Р	13,7 кг	1/м
Лист	Листов 1	

Госстрой СССР Союзводоканалниипроект Харьковский Водоканалпроект

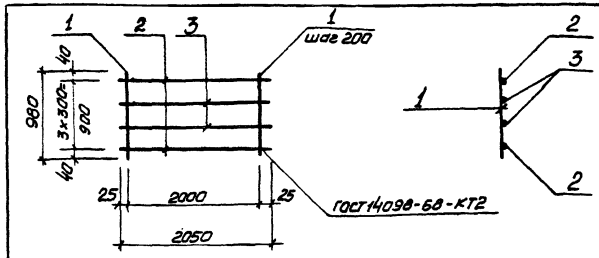

Формат	Зона	Поз.	Обозначение	Наименование	Кол.	Прим.
				Документация		
А4			902-1-72.83-КЖИ-ТТ2	Технические требования		
				Детали		
Б.Ч.		1		ф6А I ГОСТ 5781-82 ℓ=980	11	0,22 кг
Б.Ч.		2		ф16А III ГОСТ 5781-82 ℓ=2050	2	3,24 кг
Б.Ч.		3		ф10А III ГОСТ 5781-82 ℓ=2050	2	1,26 кг

Привязан:

Инв. №

Нач. отд.	Шейко		
Н. контр.	Власенко		
Рук. гр.	Кунцевич		
Гл. инж.	Литвинов		
Гл. техн.	Чурилова		

Взам. инв. №

Подпись и дата

Инв. № подл.

ТП 902-1-72.83 -КЖИ-КР11

Каркас плоский КР11

Стадия	Масса	Масштаб
Р	11,4 кг	1/м
Лист	Листов 1	

Госстрой СССР Союзводоканалниипроект Харьковский Водоканалпроект

Формат	Зона		Обозначение	Наименование	Кол.	Прим.
				Документация		
А4			902-1-72.83-КЖИ-ТТ2	Технические требования		
			-КЖИ-КР13,КР14СБ	Сборочный чертеж		
				КР13		
				Детали		
Б4		1		ф10АI ГОСТ 5781-82 ℓ=2560	2	1,58кг.
Б4		2		ф12АIII ГОСТ 5781-82 ℓ=385	12	0,34кг
				Кр 14		
				Детали		
Б4		1		ф10АI ГОСТ 5781-82 ℓ=3840	2	2,37кг
Б4		2		ф12АIII ГОСТ 5781-82 ℓ=385	18	0,34кг

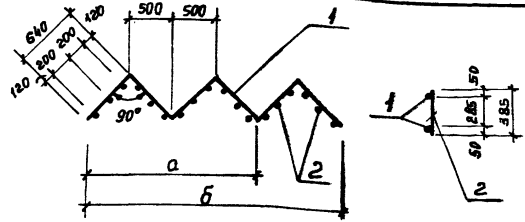

Марка	а мм	б мм	Масса кг
Кр 13	2000		7.24
Кр 14		3000	10.86

Привязан

Инв. №

Нач.отд.	Шейко		
Н.контр.	Власенко		
Рук.гр.	Кунцевич		
Ст.инж.	Шмандий		
Ст.техн.	Чурилова		

ТП 902-1-72.83-КЖИ-КР13, КР14

Каркас плоский Кр13, Кр14

Стадия	Лист	Листов
Р		1

Госстрой СССР Союзводоканалниипроект Харьковский Водоканалпроект

Привязан:

Инв. №

Нач.отд.	Шейко		
Н.контр.	Власенко		
Рук.гр.	Кунцевич		
Ст.инж.	Шмандий		
Ст.техн.	Чурилова		

ТП 902-1-72.83-КЖИ-КР13, КР14 СБ

Каркас плоский Кр 13; Кр 14. (Сборочный чертеж)

Стадия	Масса	Масштаб
Р	см. табл.	5/м
Лист	Листов 1	

Госстрой СССР Союзводоканалниипроект Харьковский Водоканалпроект

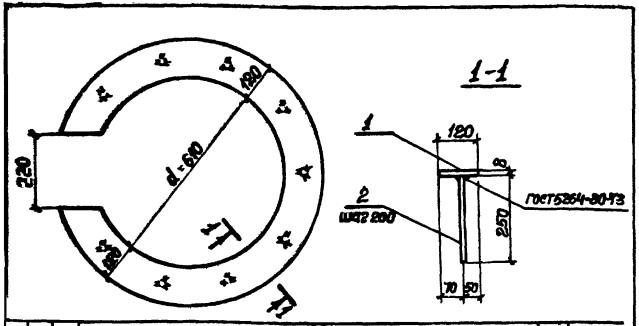

Формат	Зона	Поз	Обозначение	Наименование	Кол.	Прим.
				Документация		
А4			902-1-72.83-КЖИ-ТТ2	Технические требования		
				Детали		
Б4		1		Лист $\frac{\text{В ГОСТ 19903-74}}{\text{Вст3кп2-1 ТУ14-1-3023-80}}$	1	17.33 кг
Б4		2		ф10 AIII ГОСТ 5781-82 ℓ=250	11	0,2 кг

Привязан

Инв. №

Нач.отд.	Шейко		
Н.контр.	Власенко		
Рук.гр.	Кунцевич		
Ст.инж.	Шмандий		
Инж.	Литвиненко		

ТП 902-1-72.83 -КЖИ-МН1

Изделие закладное МН1

Стадия	Масса	Масштаб
Р	19.53 кг	—
Лист	Листов 1	

Госстрой СССР Союзводоканалниипроект Харьковский Водоканалпроект

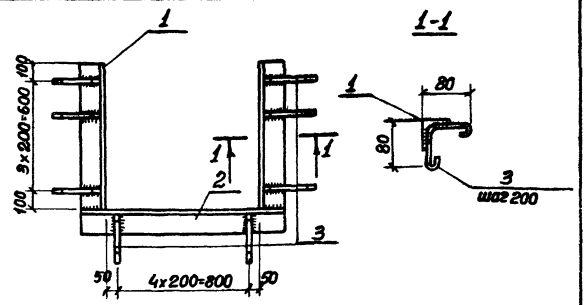

Формат	Зона	Поз	Обозначение	Наименование	Кол.	Примеч.
				Документация		
А4			902-1-72.83-КЖИ-ТТ2	Технические требования		
				Детали		
Б4		1		Уголок $\frac{\text{Б-50x50x5 ГОСТ 8509-72*}}{\text{Вст3кп2-1 ТУ14-1-3023-80}}$ 800	2	3.02 кг
Б4		2		Уголок $\frac{\text{Б-50x50x5 ГОСТ 8509-72*}}{\text{Вст3кп2-1 ТУ14-1-3023-80}}$ 1000	1	3,77 кг
Б4		3		ф6 AI ГОСТ 5781-82 ℓ=240	13	0,05 кг

Привязан

Инв. №

Нач.отд.	Шейко		
Н.контр.	Власенко		
Рук.гр.	Кунцевич		
Ст.инж.	Шмандий		
Инж.	Литвиненко		

ТП 902-1-72.83 -КЖИ-МН2

Изделие закладное МН2

Стадия	Масса	Масштаб
Р	10.46 кг	—
Лист	Листов 1	

Госстрой СССР Союзводоканалниипроект Харьковский Водоканалпроект

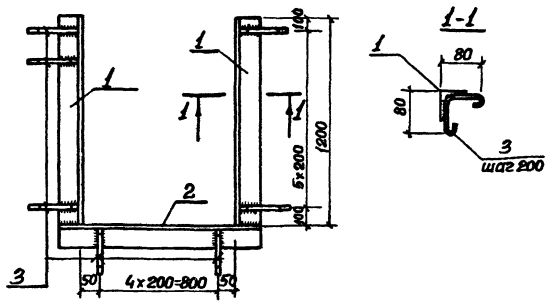

Формат	Зона	Поз.	Обозначение	Наименование	Кол.	Примеч.
				Документация		
А4			902-1-72.83-КЖИ-ТТ2	Технические требования		
				Детали		
Б4		1		Щеголок $\frac{Б\text{-}50\times50\times5\ ГОСТ\ 8509\text{-}72^{*}}{Вст3кп2\text{-}1\ ТУ14\text{-}1\text{-}3023\text{-}80}$ 1200	2	4.52 кг
Б4		2		Щеголок $\frac{Б\text{-}50\times50\times5\ ГОСТ\ 8509\text{-}72^{*}}{Вст3кп2\text{-}1\ ТУ14\text{-}1\text{-}3023\text{-}80}$ 1000	1	3.77 кг
Б4		3		⌀6 AI ГОСТ 5781-82 ℓ=240	19	0.05 кг

Привязан:

Инв. №

Нач. отд.	Шейко		
Н. контр.	Власенко		
Рук. гр.	Куниевич		
Ст. инж.	Шмандий		
Инжен.	Литвиненко		

ТП 902-1-72.83-КЖИ-МН3

Изделие закладное МН3

Стадия	Масса	Масштаб
Р	13,76 кг	1/м
Лист	Листов 1	

Госстрой СССР Союзводоканалниипроект Харьковский Водоканалпроект

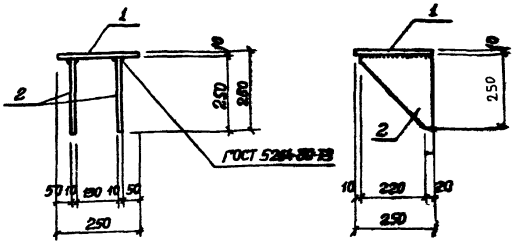

Формат	Зона	Поз.	Обозначение	Наименование	Кол.	Примеч.
				Документация		
А4			902-1-72.83-КЖИ-ТТ2	Технические требования		
				Детали		
Б4		1		Лист. $\frac{10\times250\ ГОСТ\ 82\text{-}70}{Вст3кп2\text{-}1\ ТУ14\text{-}1\text{-}3023\text{-}80}$ 250	1	4,9 кг
Б4		2		Лист. $\frac{10\times25\ ГОСТ\ 82\text{-}70}{Вст3кп2\text{-}1\ ТУ14\text{-}1\text{-}3023\text{-}80}$ 240	2	4,7 кг

Привязан

Инв. №

Нач. отд.	Шейко		
Н. контр.	Власенко		
Рук. гр.	Куниевич		
Ст. инж.	Шмандий		
Инжен.	Литвиненко		

ТП 902-1-72.83-КЖИ-МС1

Изделие соединительное МС1

Стадия	Масса	Масштаб
Р	14,3 кг	1/м
Лист	Листов 1	

Госстрой СССР Союзводоканалниипроект Харьковский Водоканалпроект

Инв. № подл. | Подпись и дата | Взам. инв. №