ТИПОВОЙ ПРОЕКТ

264-12-155

СЕЛЬСКИЙ ДОМ КУЛЬТУРЫ СО ЗРИТЕЛЬНЫМ ЗАЛОМ НА 300 МЕСТ

СОСТАВ ПРОЕКТА

АЛЬБОМ	О	ЧЕРТЕЖИ НУЛЕВОГО ЦИКЛА РАБОТ
АЛЬБОМ	I	АРХИТЕКТУРНО-СТРОИТЕЛЬНЫЕ ЧЕРТЕЖИ
АЛЬБОМ	II	САНИТАРНО-ТЕХНИЧЕСКИЕ ЧЕРТЕЖИ
АЛЬБОМ	III	ЭЛЕКТРОТЕХНИЧЕСКИЕ ЧЕРТЕЖИ
АЛЬБОМ	IV	МОНТАЖНЫЕ УЗЛЫ И ДЕТАЛИ
АЛЬБОМ	V	ИЗДЕЛИЯ ЗАВОДСКОГО ИЗГОТОВЛЕНИЯ
АЛЬБОМ	VI	МЕХАНИЧЕСКОЕ ОБОРУДОВАНИЕ СЦЕНЫ
АЛЬБОМ	VII	СМЕТЫ
АЛЬБОМ	VIII	ЗАКАЗНЫЕ СПЕЦИФИКАЦИИ

АЛЬБОМ V
ИЗДЕЛИЯ ЗАВОДСКОГО ИЗГОТОВЛЕНИЯ

РАЗРАБОТАН
ИНСТИТУТОМ
УКРНИИПГРАЖДАНСЕЛЬСТРОЙ

УТВЕРЖДЕН И
ВВЕДЕН В ДЕЙСТВИЕ
ИНСТИТУТОМ
УКРНИИПГРАЖДАНСЕЛЬСТРОЙ
ПРИКАЗ №110 ОТ 18.V.1977г.

К.Ф. ЦИТП ИНВ. N 7019/0

Наименование листов	NN листов	NN страниц альбома
Общая часть		
Обложка	1	1
Содержание альбома.	2	2
Деревянные изделия.		
Дверь Д-1. Узлы, сечения.	КД-1	3
Дверная ручка ДР-1.	КД-2	4
Ворота В-1. Спецификация материалов.	КД-3	5
Ворота В-2. Спецификация материалов.	КД-4	6
Ворота В-1 и В-2. Узлы «1"—«7".	КД-5	7
Щиты разборных перегородок ЩП-1, ЩП-2. Дверь Д-2.	КД-6	8
Дверь ИБС 28-12б.	КД-7	9
Дверь ИБС 28-18б.	КД-8	10
Блоки остекленных перегородок БОП-1, БОП-2, БОП-3. Вентиляционные решетки ВР-1 ÷ ВР-5. Сборные щиты ЩС-1, ЩС-2, ЩС-3.	КД-9	11
Щиты кабин санузлов СК-2. Дверь СД-1. Сечения. Специфик.	КД-10	12
Дверные ручки ДР-2, ДР-2Н, ДР-3, ДР-4 и ДР-5. Подоконная доска ПДО-1. Подоконный кронштейн КП-1. Дверца ревизии.	КД-11	13
Щиты Щ-1 и Щ-2.	КД-12	14
Деревянная лестница ЛД-1.	КД-13	15
Железобетонные изделия		
Колонна КЖР-342-14-1.	КЖ-1	16
Колонна КСР-333-14-1.	КЖ-2	17
Колонна КВК-333-14-1.	КЖ-3	18
Брусковая усиленная перемычка БУ-30.	КЖ-4	19
Опорная подушка ОП5-5	КЖ-5	20
Плоская плита ПП 12-12 с отв. ф 700	КЖ-6	21

Наименование листов.	NN листов	NN страниц альбома
Бортовая балка ББ 19-2.	КЖ-7	22
Плита люка ЛПВ-6.	КЖ-8	23
Плита люка ЛП 11-6	КЖ-9	24
Кольцо К-1, крышка КР-1.	КЖ-10	25
Кольцо К-1, крышка КР-1. Арматурные издел	КЖ-11	26
Парапетная плита ПП 10-5.	КЖ-12	27
Металлические изделия.		
Элементы ограждения ОЛН-1, ОЛН-2.	КМ-1	28
Элементы ограждения ОЛН-3, ОЛН-4.	КМ-2	29
Элементы ограждения ОБН-1. Ограждение балкона спортивного зала ОБС-2.	КМ-3	30
Жалюзийная решетка ИЖЛ-1. Металлические изделия ИМ-7, ИМ-8.	КМ-4	31
Металлические изделия ИМ-1 ÷ ИМ-6, МСК-1.	КМ-5	32
Металлические изделия (закладные детали) М3-1 ÷ М3-4.	КМ-6	33
Рамы ворот МР-1, МР-2.	КМ-7	34
Шпингалет верхний ШВ-1. Шпингалет нижний ШН-1. Щеколда шалевая ЩФ-А.	КМ-8	35
Анкера МС-1 ÷ МС-7, МА-1 ÷ МА-3, ММ-9.	КМ-9	36
Анкера МСП-1 ÷ МСП-3,	КМ-10	37
Сетки С-01 ÷ С-04.	КМ-11	38
Каркасы К-1, К-2, сетки КС-1 КС-2.	КМ-12	39
Сетки С-1 ÷ С-7.	КМ-13	40
Решетчатые двери РД 15-22	КМ-14	41
Ограждения ОЛВ-1, ОЛВ-2.	КМ-15	42
Ограждения ИМОК-1, ИМОК-2, ИМОК-3.	КМ-16	43
Стойка сидения бара.	КМ-17	44
Стремянка МС 17. Лестничный марш МВ 15.	КМ-18	45
Опора ОТ для крепления радиостойки	КМ-19	46
Опора ОТ-1 для крепления телеантенны	КМ-20	47

Согласовано:
Зам. гр. арх. Мурзалиева
Зам. гр. инж. Ежова
Зам. гл. инж. Закирченко
Гл. инж. проекта Гинкелес
Гл. арх. проекта Мурзалиева
Гл. арх. пр. Ковтун

Зам. гл. арх. Ефимов
Зам. гл. инж. Ефремин
Гл. инж. проекта Стрейнбергер
Гл. арх. проекта Шестерова
Гл. инж. пр. Кенгарова

Укр. НИИПромгражданзельстрой

1976	Сельский дом культуры со зрительным залом на 300 мест.	Содержание альбома.	Типовой проект 264-12-155	Альбом V	Лист 2

Инв. N 7019/1

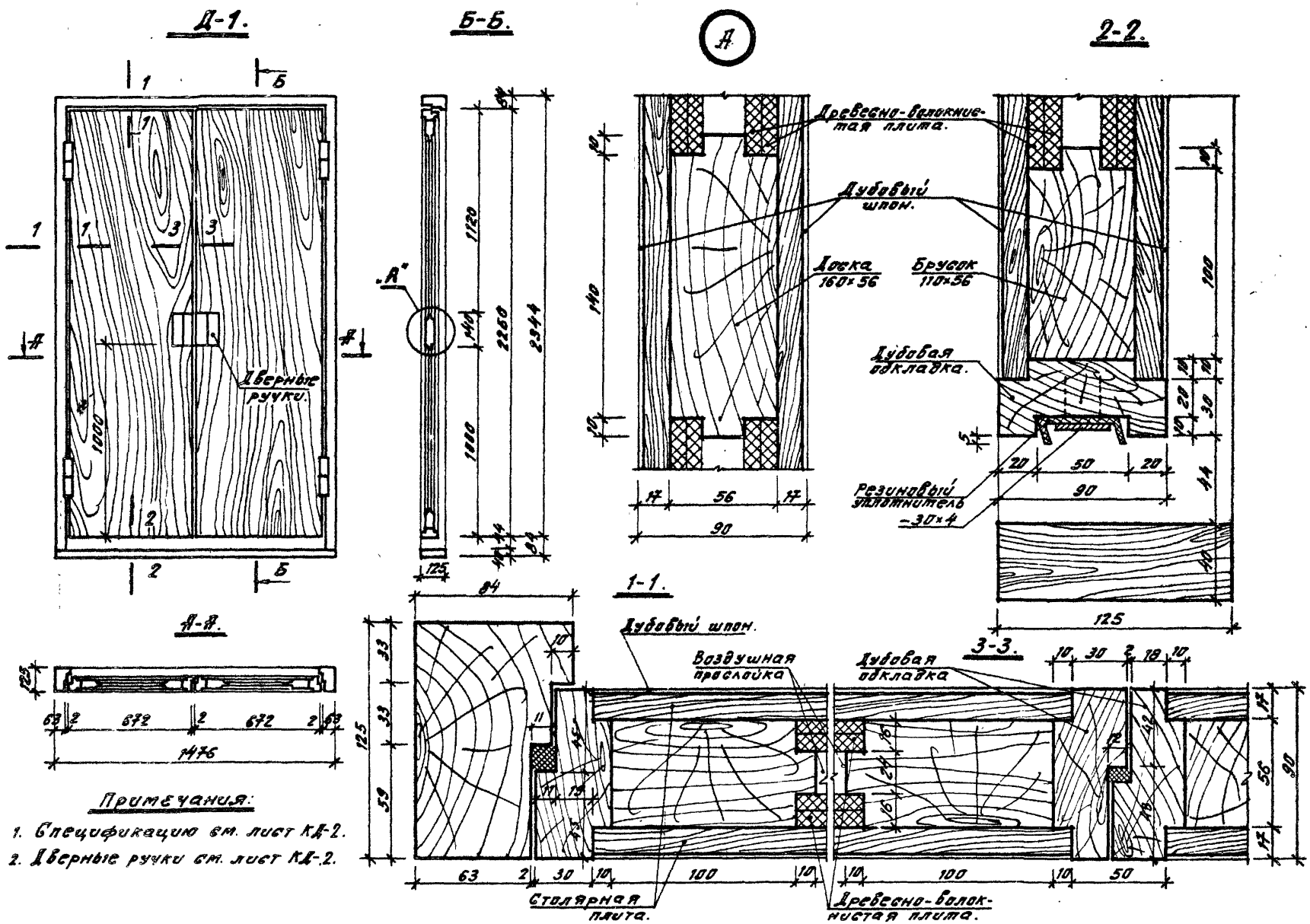

Примечания:

1. Спецификацию см. лист КД-2.
2. Дверные ручки см. лист КД-2.

1976	Сельский дом культуры со зрительным залом на 300 мест.	Дверь Д-1. Узлы, сечения.	Типовой проект 264-12-155	Альбом V

N 7019/V

Согласовано:

Укр НИИП-гражданэнергострой

Рук. отдела Сосмин; Рук. гр. арх. Штейнберг; Рук. гр. инж. Разработал Нестеров; Ст. арх. гр. Проверил Котиева; Ст. арх. пр. Котиева; Рук. мастерской Бухратьева; Зазарченко; Бородавко; Бухратьева; Яровая

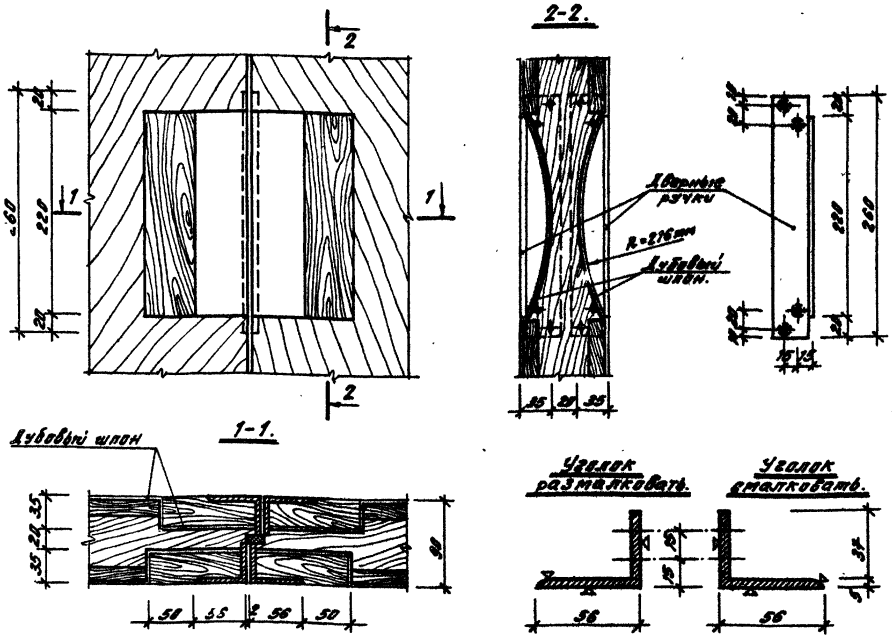

Спецификация на 1 изделие Д-1

Древесина коробки	м³	0,076
Древесина обкладки	м³	0,025
Древесина каркаса	м³	0,074
Столярная плита δ=16	м²	8,848
Дубовый шпон	м²	5,848
Древесно-волокнистые плиты ГОСТ 4598-74	м²	2,900
Петли ПНЦ-130 ГОСТ 5088-72.	шт.	4
Шпингалеты ШВ ГОСТ 5090-73.	шт.	2
Остановы дверной ГОСТ 5091-72	шт.	2
Амортизатор из губчатой резины.	шт.	4
Замок ЗВЦ ГОСТ 5089-73	шт.	1

Примечания:

1. Настоящий лист рассматривать совместно с листами КД-1 и СД-29, СД-30 (Альбом IV)
2. Поверхности, отмеченные знаком ▽, зачистить.
3. Полки дверных ручек разталкивать и сталкивать.

Гл. инженер проекта	Шпаковский	Гл. спец.	Шпаковский	Нач. отдела	Ковтонюк	Гл. инж. проекта Ковтонюк
Рук. гр. арх.	Ковтонюк	Рук. гр. инж.	Ковтонюк	Гл. арх. проекта	Шпаковский	Гл. арх. пр. Ковтонюк
Согласовано:						
Укрпроектстальконструкция		Захарченко		Бородкин		Кравченко
Укрпромгражданпроект		Разработал	Шпаковский	Проверил	Ковтонюк	Проверил Ковтонюк

1976	Сельский дом культуры со зрительным залом на 300 мест.	Дверная ручка ДР-1.	Типовой проект 264-12-155	Альбом V	Лист КД-2

N7019/V

Ворота В-1.

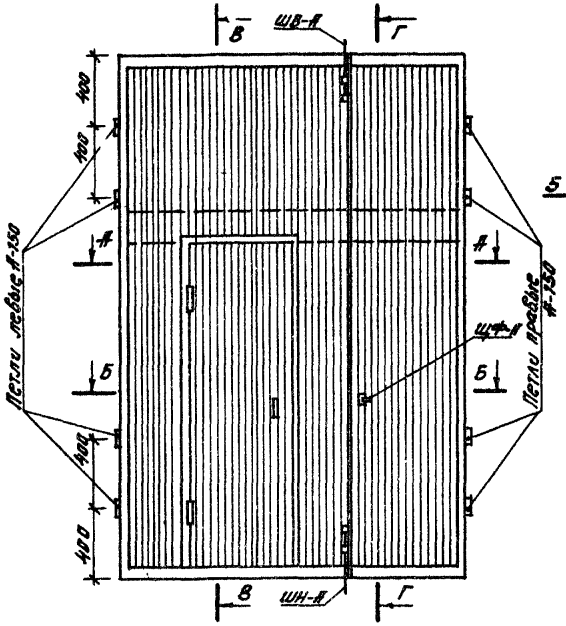

В-В. Г-Г.

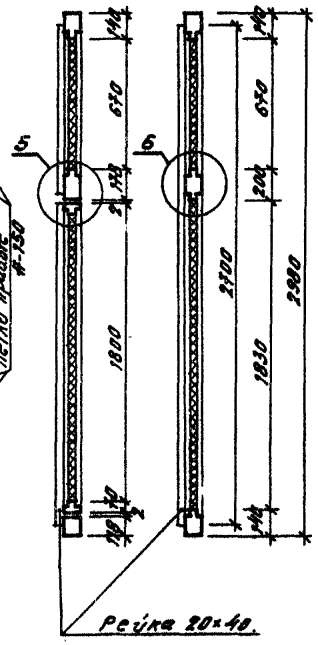

А-А

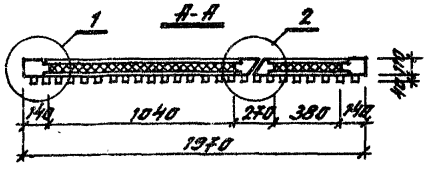

Б-Б.

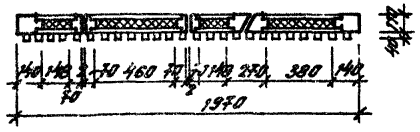

Спецификация материалов.

Наим. изд.	N п/п	ГОСТ или лист пр-та	Наименование	Ед. изм.	К-во	Вес, кг. Един.	Вес, кг. Общий
Ворота В-1.	1	8875-56	Сталь кровельная δ=0.4	м²	5.9	3.17	18.70
	2	2850-58	Асбестовый картон δ=5	м³	0.03	900	27.00
	3	—	Обвязочн. брусок 140×110 70×110	-и-	0.24 0.064	—	—
	4	—	Средние брусья 200×110	-и-	0.040	—	—
	5	—	Доски h=20	-и-	0.08	—	—
	6	103-57	Планка металлическая 50×4	п.м	2.7	1.57	4.23
	7	5088-72	Петли правые А-150	шт.	4	—	—
	8	5088-72	Петли левые А-150	-и-	4	—	—
	9	1145-70	Шурупы 5×70	-и-	100	—	—
	10	—	Шпингалет верхний ШВ-А	-и-	1	—	2.70
	11	—	Шпингалет нижний ШН-А	-и-	1	—	3.20
	12	—	Щеколда фалебая ШФ-А	-и-	1	—	—
	13	—	Пеньковый канат ф16	п.м	8.0	—	—
	14	—	Столярная плита δ=20	м²	4.00	—	—
	15	4640-66	Минеральная вата	м³	0.30	150	4.50
	16	—	Рейки 20×40	п.м	135	—	—

Примечания:

1. Древесина - сосна с влажностью не более 23%.
2. Узлы см. лист КД-5.
3. К петлям А-150 ГОСТ 5088-72 приварить пластинки 40×150×3 для правых - с правой стороны, для левых - с левой стороны (см. лист КМ-8)
4. Кровельную сталь прокрасить с двух сторон.

N 7019/8

1976	Сельский дом культуры со зрительным залом на 300 мест.	Ворота В-1. Спецификация материалов.	Типовой проект 264-12-155	Альбом V	Лист КД-3

Согласовано

Инв. N 11/11 Гражданпроект

Ворота В-2.

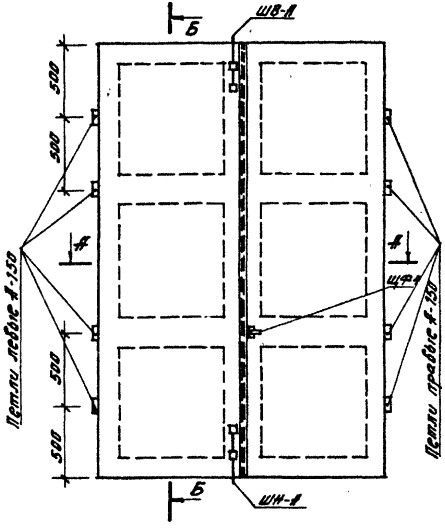

Б-Б.

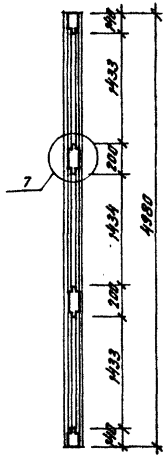

А-А

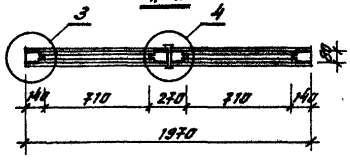

Спецификация материалов.

Наим. изд.	№№ п/п	ГОСТ или лист пр-ма	Наименование	Ед. изм.	К-во	Вес, кг.	
						Вес ед.	Общ.
Ворота В-2	1	8075-56*	Сталь кровельная δ=0.4	м²	19.6	3.17	62.1
	2	2850-58*	Асбестовый картон δ=5	м³	0.096	980	89.2
	3	—	Доски h=20	-и-	0.27	—	—
	4	—	Обвязочный брус 140×80	-и-	0.27	—	—
	5	—	Средние брусья 200×80	-и-	0.06	—	—
	6	103-57*	Планка металлическ. 50×4	п.м	10.0	1.57	15.7
	7	5088-72	Петли правые А-150	шт.	4	—	—
	8	5088-72	Петли левые А-150	-и-	4	—	—
	9	1145-70*	Шурупы 5×70	-и-	100	—	—
	10	л. КМ-8	Шпингалет верхний ШВ-А	-и-	1	—	—
	11	л. КМ-8	Шпингалет нижний ШН-А	-и-	1	—	—
	12	л. КМ-8	Щеколда фалевая ЩФ-А	шт.	1	—	—

Примечания:

1. Древесина - сосна с влажностью не более 23%.
2. Узлы см. лист КД-5.
3. К петлям А-150 ГОСТ 5088-72 приварить пластинки 40×150×3, для правых - с правой стороны, для левых - с левой стороны (см. лист КМ-8).
4. Кровельную сталь проолифить с обеих сторон.

1970	Сельский дом культуры со зрительным залом на 300 мест.	Ворота В-2. Спецификация материалов.	Типовой проект 264-12-155	Альбом V	Лист КД-4

№ 7019/17

Укр НИИП зрамдансельстрой

Гл. инж. проекта Сергеев; Рук. отдела Сафиулин; Рук. гр. ОПК Шитвойер; Рук. гр. ОВК Шитвойер; Ст. инж. гр. ОВК Шитвойер; Ст. инж. пр. Шитвойер; Гл. спец. Шитвойер; Гл. спец. Шитвойер; Гл. спец

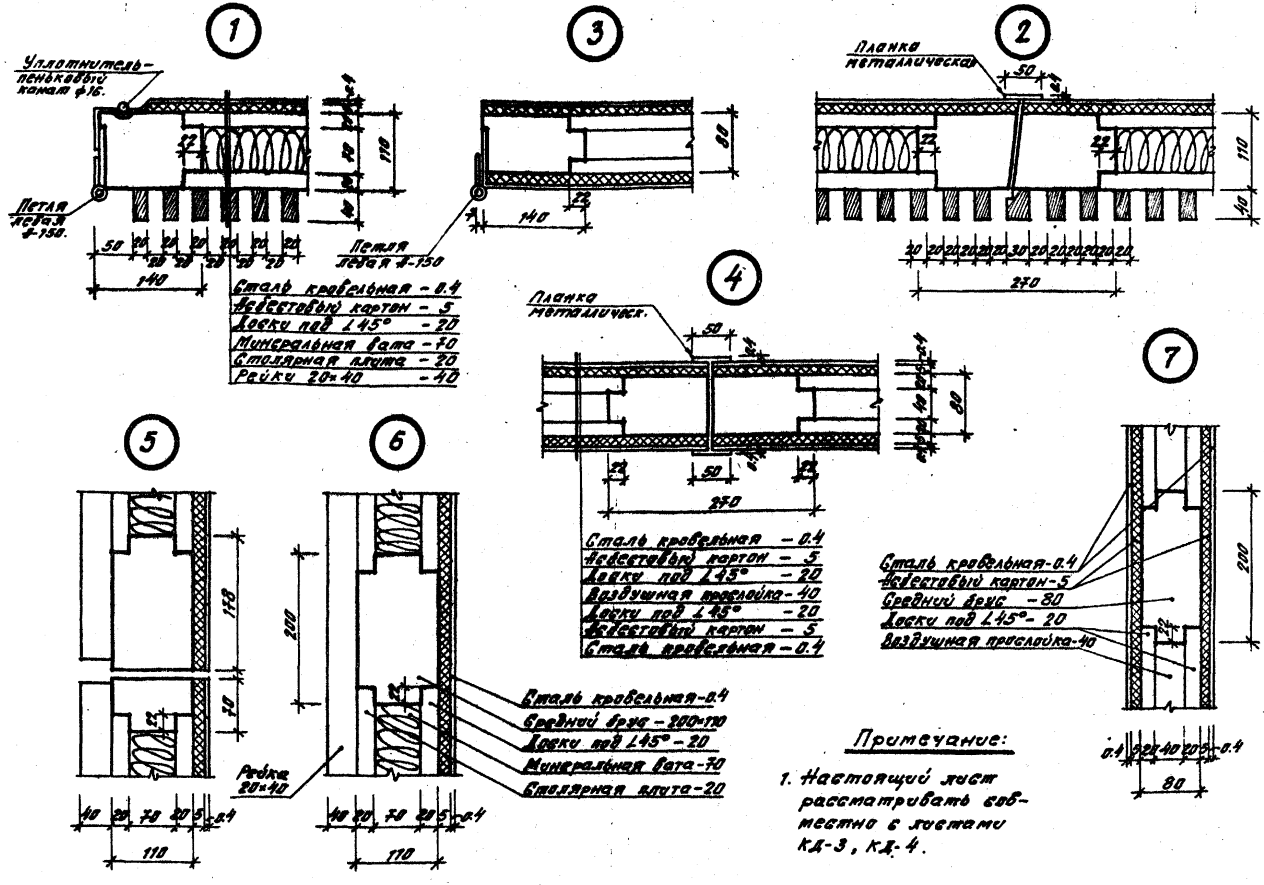

Примечание:

1. Настоящий лист рассматривать совместно с листами КД-3, КД-4.

N 7019/V

1976	Сельский дом культуры со зрительным залом на 300 мест.	Ворота В-1, В-2. Узлы „1"—„7".	Типовой проект 264-12-155	Альбом V	Лист КД-5

Согласовано:

Инв. № подл. | Подп. и дата | Взам. инв. №

Гл. инж. проекта Шпитенберг | Гл. инж. пр. Нестеров | Гл. арх. пр. Котиков

Рук. гр. арх. Ковалева | Рук. гр. инж. Ковалева | Разработал Ковалева | Проверил Нестеров

Утверждено: Госгражданстрой СССР

Щиты ЩП-1 и ЩП-2.

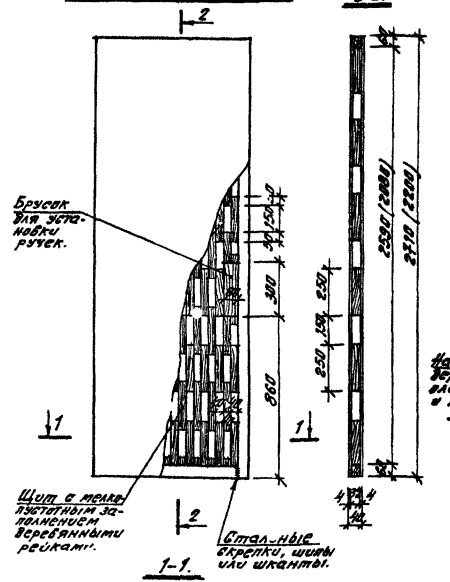

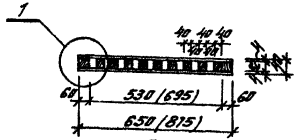

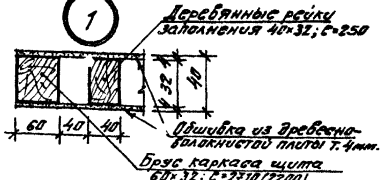

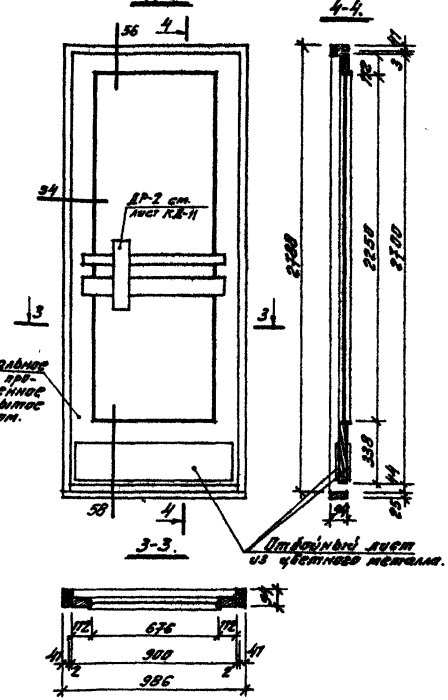

Спецификация на 1 изделие.

Наименование	Ед. изм.	Щиты ЩП-1	Щиты ЩП-2	Д-2
Древесина коробки	м³	—	—	0.048
Древесина полотна	м³	0.1439	0.1630	0.058
Стекло оконное ГОСТ 111-65 1875×700×5 I сик	м²	—	—	1.312
Петли ПНЦ 130 ГОСТ 5089-72	шт	—	—	3
Защелка ЗВР ГОСТ 5089-73*	-и-	—	—	1
Замок ЗВЦ ГОСТ 5089-73*	-и-	—	—	1
Ручка (см. данный проект).	шт.	—	—	2
Ограничитель ГОСТ 5091-72	-и-	—	—	1
Отбойный лист из цветного металла	м²	—	—	0.35
Амортизатор из губчатой резины	шт.	—	—	3
Пружина ПСП ГОСТ 5091-73	-и-	—	—	1
Древесно-волокнистая плита т. 4мм.	м²	3.523	3.919	

Примечания:

1. Приборы на чертежах щитов ЩП-1, ЩП-2 и Д-2 условно не показаны.
2. Ручки для щитов разборных перегородок см. лист КД-2, альбом V.
3. Сечения 54, 56 и 58 см. серия 1.135-1, альбом I, лист 112.
4. В скобках даны размеры для щита ЩП-2.

Согласовано:

Рук. гр. ОПС	Шефер	Разработал	Ананьев
Рук. гр. ОАС	Шефер	Проверил	Шефер
Разработал	Шефер	Проверил	Шефер
Главный инженер проекта	Шефер	Утверждал	Шефер
Рук. отдела	Шефер	Гл. арх. отд.	Шефер
Гл. арх. пр.	Шефер	Гл. инж. пр.	Шефер

Укрпромгражданпроект

1976	Сельский дом культуры со зрительным залом на 300 мест.	Щиты разборных перегородок ЩП-1 и ЩП-2. Дверь Д-2.	Типовой проект 264-12-155	Альбом V	Лист КД-6

N 7019 IV

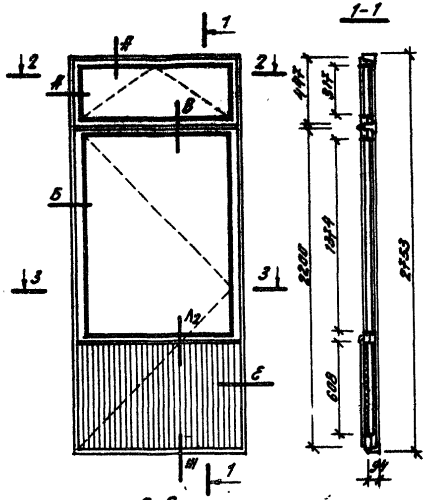

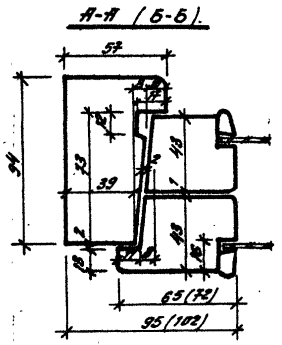

Спецификация
на одно изделие ИБС 28-12В.

Древесина коробки	м³	0.049
Древесина полотна	м³	0.074
Древесно-волокнистая плита изоляционная.	м²	0.574
Твердая древесно-волокнистая плита	м²	1.48
Петли оконные бесшпинтные Б 100 ГОСТ 5088-72	шт.	3
Петли оконные разъемные Б 75 ГОСТ 5088-72	шт.	3
Ручка оконная скоба	шт.	2
Дверной шпингалет	шт.	2
Стяжки винтовые М8-60 ГОСТ 5090-73	шт.	6
Завертки оконные врезные Г или ГК ГОСТ 5090-73	шт.	3
Оконное стекло по ГОСТ 111-65* т. 4мм		
940×1390	шт.	4
955×330	шт.	4

Примечания:

1. Сечения В, Е и М см. на листе КД-8.
2. Сечение $А_2$ см. ГОСТ 17214-65*, лист 14.
3. Расход древесины определен по черновым заготовкам.
4. Изготовление, приемку, хранение и транспортирование изделия производить по ГОСТ 475-70*

Согласовано					
Гл. инж. проекта	Шерстобоев				
Рук. гр. арх.	Шерстобоев				
Разработал	Шитенков				
Проверил	Шерстобоев				
Гл. арх. проекта	Шерстобоев				
Рук. отдела	Шерстобоев				
Ст. арх. пр.	Шитенков				
Гл. арх. пр.	Шерстобоев				

Укр НИИП-гражданпроект

1976	Сельский дом культуры на зрительным залом на 300 мест.	Дверь ИБС 28-12В.	Типовой проект 264-12-155	Альбом V	Лист КД-7

N7019/V

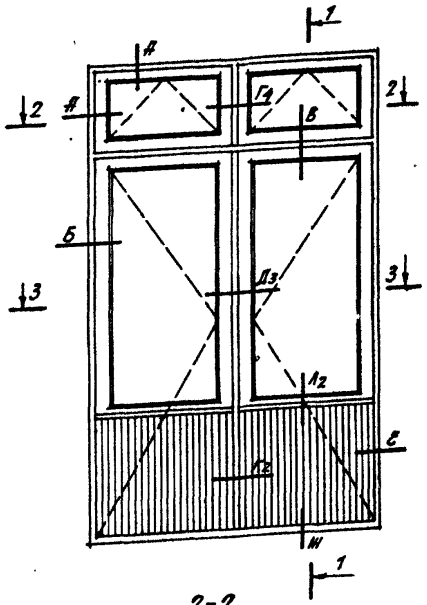

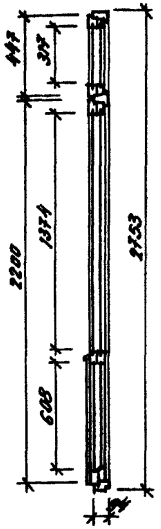

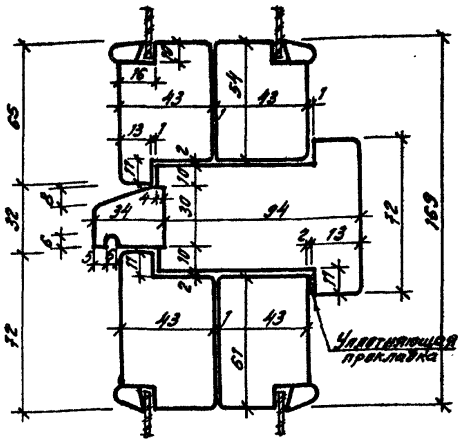

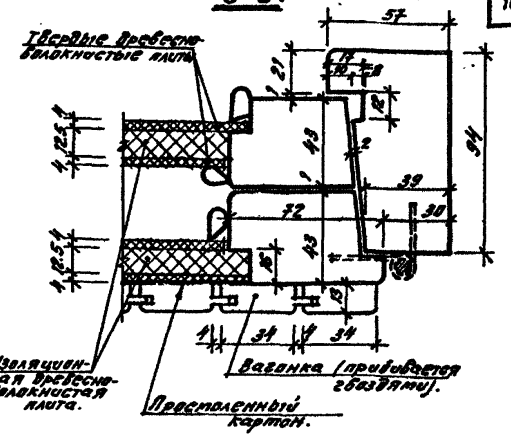

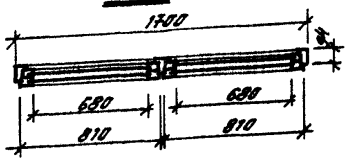

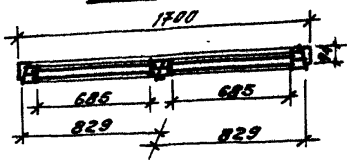

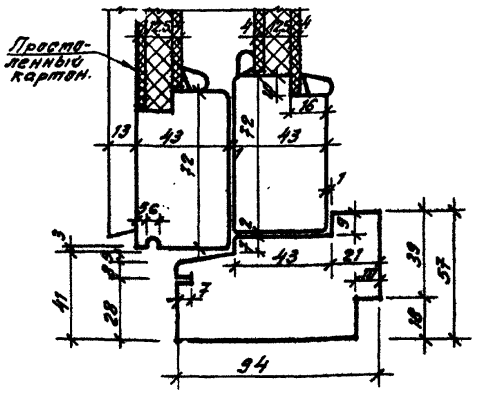

Спецификация на 1 изделие ИБС 28-188.

Древесина коробки	$м^3$	0.075
Древесина полотна	$м^3$	0.125
Древесно-волокнистая плита изоляционная.	$м^2$	1.620
Твердая древесно-волокнистая плита.	$м^2$	0.810
Петли оконные вкладные Б 100, ГОСТ 5088-72	шт.	6
Петли оконные разъемные БС75, ГОСТ 5088-72	шт.	6
Ручка оконная скоба	шт.	2
Дверной шпингалет	шт.	2
Стяжки винтовые М8-6g, ГОСТ 5090-73.	шт.	12
Забертки оконные врезные Гили ГК, ГОСТ 5090-73.	шт.	3
Оконное стекло по ГОСТ 111-85* толщ. 4мм 788×1390	шт.	4
788×330	шт.	4
698×1390	шт.	4
698×330	шт.	4

Примечания: 1. Настоящий лист рассматривать совместно с листом КД-7.
2. Сечения А и Б см. лист КД-7
3. Сечения Г4, Д3, К2, Л2 см. ГОСТ 11214-65* листы 12-14.
4. Расход древесины определен по черновым заготовкам.
5. Изготовление, приемку, хранение и транспортирование изделия производить по ГОСТ 475-70*.

1976	Сельский дом культуры со зрительным залом на 300 мест.	Дверь ИБС 28-188.	Типовой проект 264-12-155	Альбом V	Лист КД-8

N7019/8

Согласовано:

Рук. гр. арх.	Шкуратовская	Шкуратовская
Разработал	Зинкевич	Зинкевич
Проверил	Шкуратовская	Шкуратовская
Контролёр	Ярославская	Ярославская
Рук. отдела	Сергин	
Гл. арх. отд.	Шнейдерс	
Гл. арх. пр.	Шестеров	

Укр НИИПгражданселькострой

БОП-1 и БОП-3.

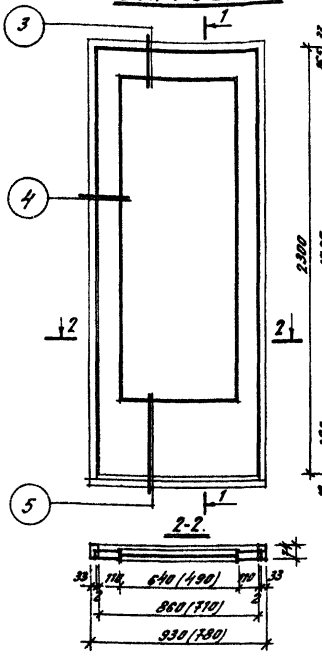

БОП-2.

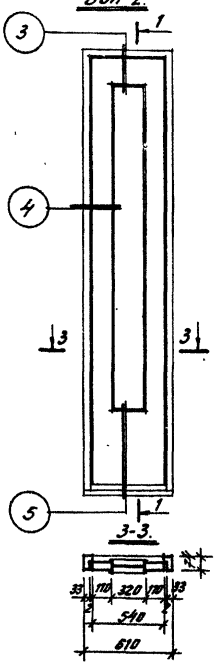

Вентиляционные решетки ВР-1 ÷ ВР-5.

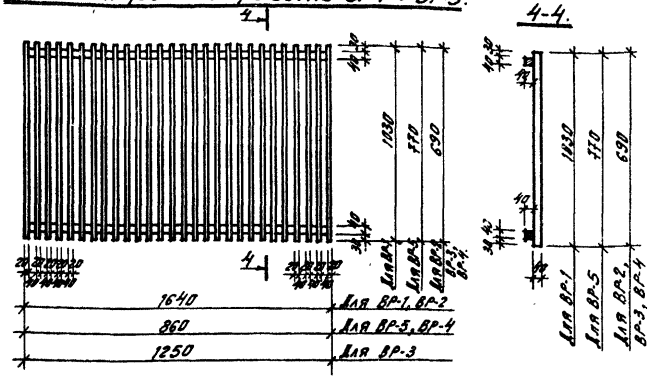

Щитовые щиты ЩС-1, ЩС-2, ЩС-3.

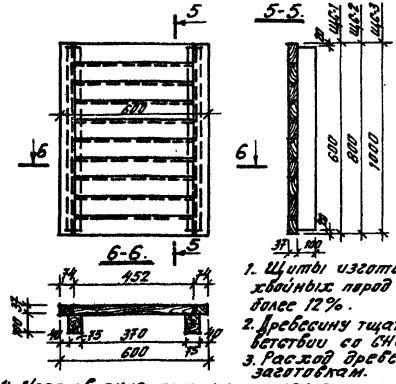

Спецификация на 1 изделие (на щиты).

Марка	Объем древесины м³
ЩС-1	0.0217
ЩС-2	0.0292
ЩС-3	0.0366

Спецификация на 1 изделие.

		БОП-1	БОП-2	БОП-3	ВР-1	ВР-2	ВР-3	ВР-4	ВР-5
Древесина коробки	м³	0.02	0.018	0.019	—	—	—	—	—
Древесина полотна	-и-	0.034	0.027	0.030	0.028	0.015	0.016	0.006	0.009
Стекло оконное толщ. 4 мм									
635×1750	м²	1.111	—	—	—	—	—	—	—
315×1750	-и-	—	0.551	—	—	—	—	—	—
485×1750	-и-	—	—	0.848	—	—	—	—	—

Примечания:

1. Щиты изготавлять из лесоматериала хвойных пород III категории с влажностью не более 12%.
2. Древесину тщательно антисептировать в соответствии со СНиП III-19-75.
3. Расход древесины определен по черновым заготовкам.
4. Изготовление, приемку, хранение и транспорт. изделий выполнять по ГОСТ 475-78*
5. Блоки БОП-1, БОП-2, БОП-3 выполнять по ГОСТ 6629-74.
6. Сечения 3, 4, 5, Б см. ГОСТ 6629-74, стр. 7.
7. Размеры в скобках (см. 2-2) даны для БОП-3.

Согласовано:
Рук. гр. ПТК — Сергеев
Рук. гр. инж. — Штейнберг
Гл. арх. ПТО — Шевелев
Гл. арх. пр. — Петерсон
Разработал — Ушаков
Проверил — Котлярова
Инженер — Жерновой
Нач. отд. — Яковлев
Нач. отд. — Шорин
Гл. инж. — Ж.С.

Инв. № 7019 | V

1976	Сельский дом культуры со зрительным залом на 300 мест.	Блоки остекленных перегородок БОП-1, БОП-2, БОП-3. Вентиляционные решетки ВР-1 ÷ ВР-5. Сбемные щиты ЩС-1, ЩС-2, ЩС-3.	Типовой проект 264-12-155	Альбом V	Лист КД-9

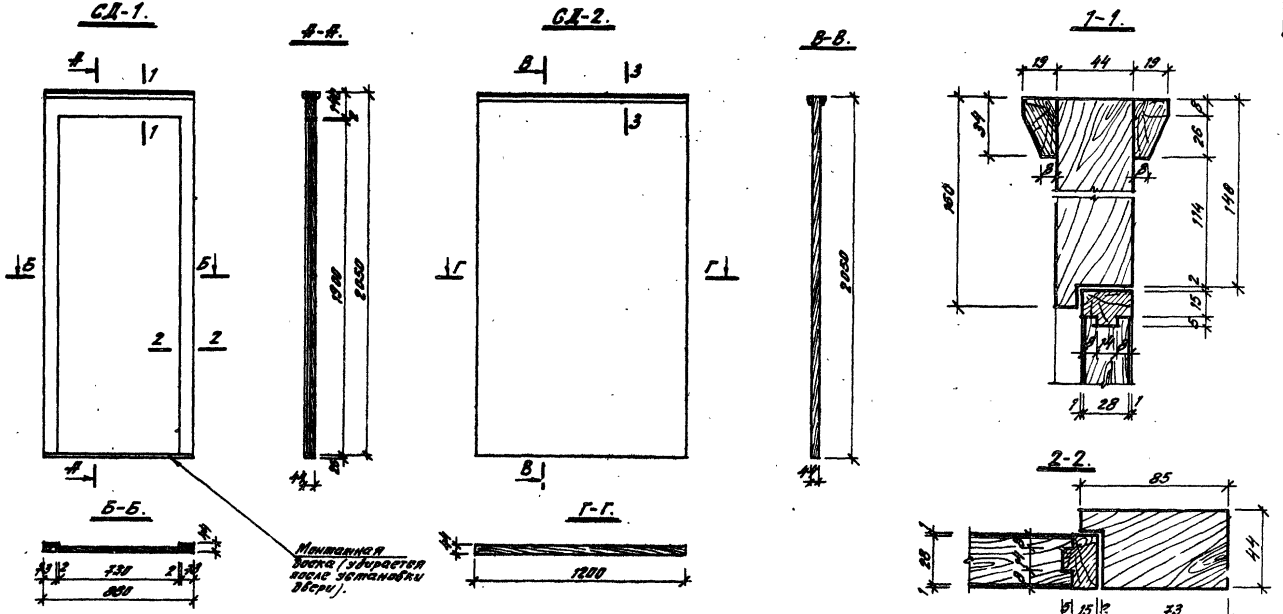

Спецификация древесины.

Наименован. элемента	СД-1 длина м	СД-1 объем м³	СД-2 длина м	СД-2 объем м³	Материал
Брус 44×150	0.85	0.006	—	—	сосна
Брус 44×85	3.80	0.014	—	—	—"—
Обвязка 20×30	5.20	0.003	6.5	0.004	—"—
Брусок 19×34	1.70	0.001	2.4	0.0015	—"—
Полотно	0.70×1.90	1.33 м²	1.20×2.05	2.46	Дерево-плита

Спецификация приборов на 1 изделие.

Наименование	СД-1	СД-2
Петли дверные А-100, ГОСТ 5089-72	2	—
Ручка-кнопка Б=35, ГОСТ 5087-72	2	—
Задвижка, ГОСТ 5090-73	1	—

Согласовано:

Госстроитель	Заказчик	Госстроитель
Гослесхоз	Гослесхоз	Госстроитель
Госстроитель	Госстроитель	Госстроитель
Госстроитель	Госстроитель	Госстроитель

Рук. гр.	Елепчик	
Рук. гр.	Шпинтер	
Гл. арх. пр.	Шпинтер	
Гл. арх. пр.	Шпинтер	
Рук. гр.	Елепчик	
Рук. гр.	Елепчик	
Рук. гр.	Елепчик

Дверная ручка ДР-2.

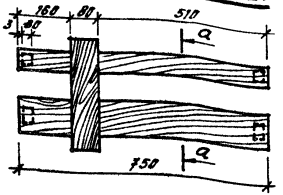

а-а.

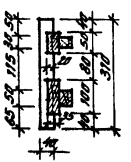

Дверные ручки ДР-4 и ДР-5.

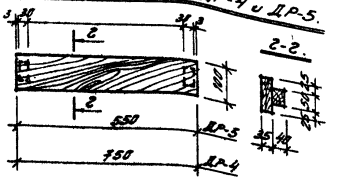

Дверная ручка ДР-2н.

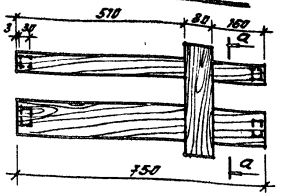

Подоконная доска ИДО-1.

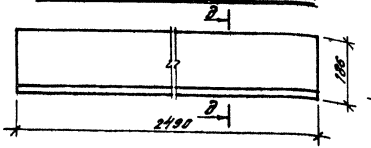

д-д.

Спецификация на 1 изделие.

	ДР-2	ДР-2Н	ДР-3	ДР-4	ДР-5	ИДО-1	КП-1	ИЗГР на ребро
Древесина каркаса м³	—	—	—	—	—	—	—	0.009
Древесина полотна м³	0.005	0.005	0.001	0.003	0.002	0.019	0.001	0.002
Древесно-стружечная плита м²	—	—	—	—	—	—	—	0.072
Петля 4-30×36 РТУ УССР 312-60, шт.	—	—	—	—	—	—	—	2
Защелка А РТУ УССР 312-60, шт.	—	—	—	—	—	—	—	1

Дверная ручка ДР-3.

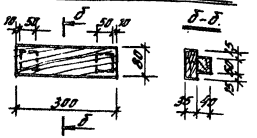

Дверца ревизии.

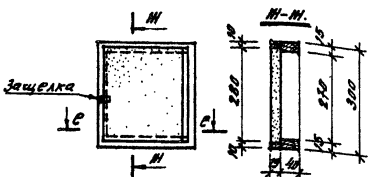

Примечания:

1. Изготовление, приемку, хранение и транспортирование изделий производить по ГОСТ 475-70*.
2. Материал дверцы ревизии — древесно-стружечная плита толщиной 19 мм.
3. Объем древесины дан в черновых заготовках.

Подоконный кронштейн КП-1.

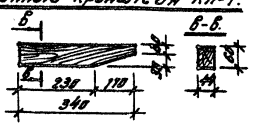

е-е.

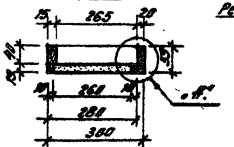

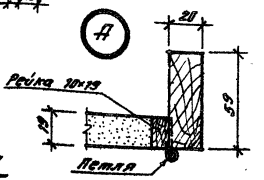

1976	Сельский дом культуры со зрительным залом на 300 мест.	Дверные ручки ДР-2, ДР-2Н, ДР-3, ДР-4, ДР-5. Подоконная доска ИДО-1. Подоконный кронштейн КП-1. Дверца ревизии	Типовой проект 264-12-155	Альбом V	Лист КД-11

№ 7019/7

Согласовано:

Гл. инж. проекта Кучерявый
Гл. инж. пр. отд. Захарченко
Гл. арх. пр. Никелев
Гл. арх. пр. Шпачинский
Гл. арх. пр. Нестерук
Гл. арх. пр. Подвигин
Гл. арх. пр. Лотарев

Гл. инж. отдела Брестин
Рук. отдела Шпачинский
Рук. мастерской Ковальский

Зкр 4-12-11.17.
Ереванпроектстрой

Щ-1.

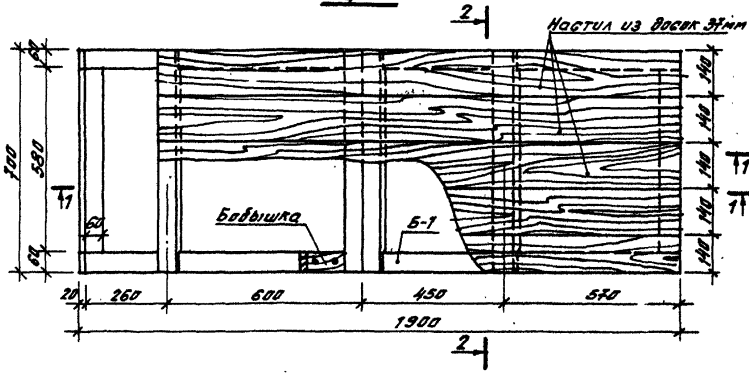

Щ-2.

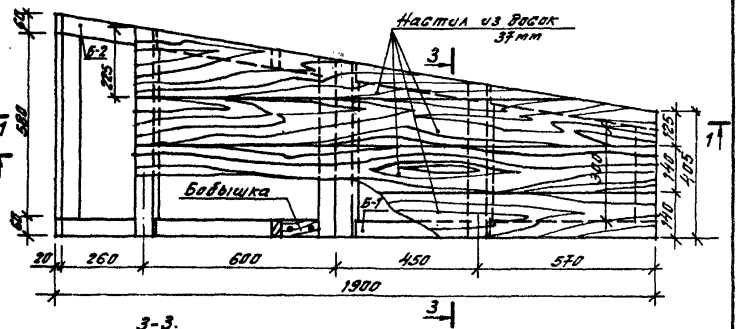

1-1.

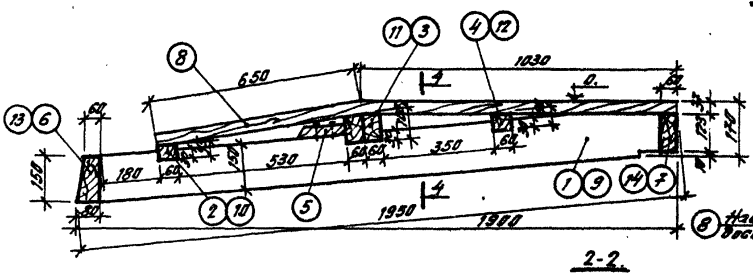

3-3.

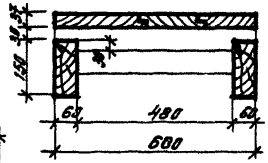

4-4.

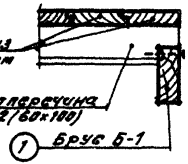

Бобышка

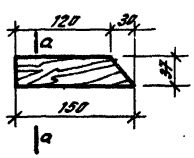

а-а.

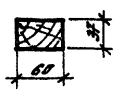

2-2.

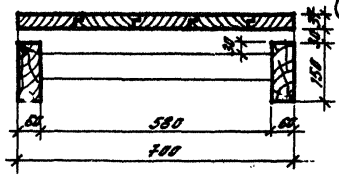

Спецификация деревянных элементов.

	№№ поз.	Наименование элемента	Категория	Длина мм.	Сечение b×h	К-во шт.	Общая длина м	Объем, м³
Щит Щ-1	1	Брус щита Б-1	II	1950	60×150	2	3.90	0.035
	2	Поперечина	II	700	60×45	1	0.70	0.002
	3	— " —	II	700	2(60×100)	1	1.40	0.008
	4	— " —	II	700	60×60	1	0.70	0.003
	5	Бобышка	II	150	60×37	2	0.30	0.001
	6	Опорный брус	II	580	80×150	1	0.58	0.007
	7	— " —	II	580	60×125	1	0.58	0.004
	8	Доски настила	II	1680	140×37	5	8.40	0.044
Щит Щ-2	5	Бобышка	II	150	60×37	2	0.30	0.001
	8	Доски настила	II	1680	140×37	4	6.72	0.035
	9	Брус щита Б-2	II	1980	60×150	1	1.98	0.018
	10	Поперечина	II	670	60×45	1	0.67	0.002
	11	— " —	II	580	2(60×100)	1	1.16	0.007
	12	— " —	II	510	60×60	1	0.51	0.002
	13	Опорный брус	II	600	80×150	1	0.60	0.007
	14	— " —	II	380	60×125	1	0.30	0.002
	1	Брус щита Б-1	II	1950	60×150	1	1.95	0.018

Примечание:
Материал щитов — сосна I-го сорта влажностью не более 25%.

Согласовано:

Гл. инж. проекта	Ремин	Энгелес
Гл. арх. отд.	Ветлицкая	Разработал
Гл. арх. пр.	Настасенко	Соберов

Скр. ГПИИП-Гражданпроект

1976	Сельский дом культуры со зрительным залом на 300 мест.	Щиты Щ-1 и Щ-2.	Типовой проект 264-12-155	Альбом V

N 7019/2

Лист КЖ-12

Лестница ЛД-1.
План.

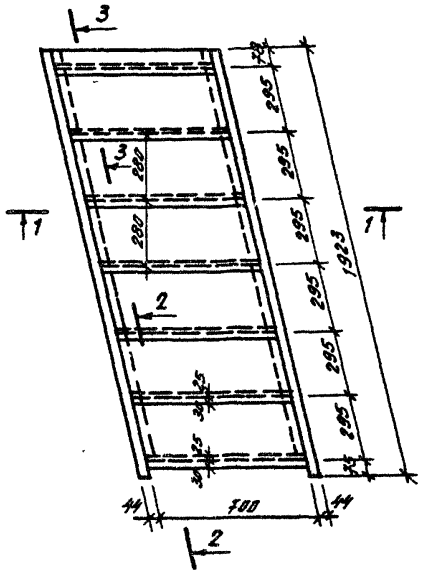

2-2.

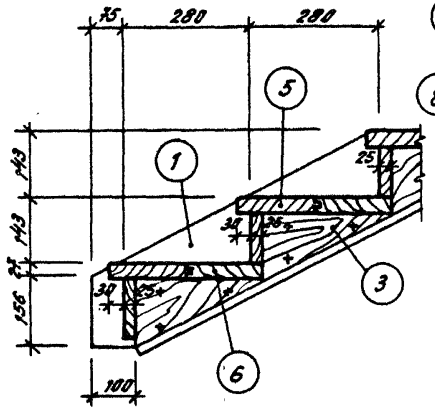

3-3.

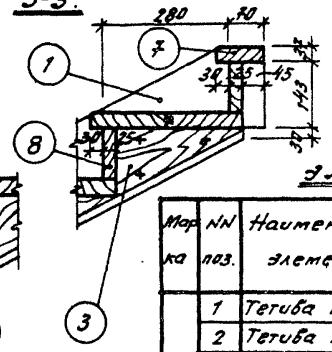

Спецификация элементов лестницы ЛД-1.

Марка	N поз.	Наименован. элемента	Категория	Сечение мм До острожки	Сечение мм После острожки	Длина мм	К-во шт.	Объем до острожки
	1	Тетива правая	II	50×206	44×200	2260	1	0.023
	2	Тетива левая	II	50×206	44×200	2260	1	0.023
	3	Бобышка правая	II	42×143	40×143	285	6	0.010
	4	Бобышка левая	II	42×143	40×143	285	6	0.010
	5	Ступень	II	40×160	37×157	700	6	0.027
	6	—"—	II	40×160	37×158	700	6	0.027
	7	—"—	II	40×104	37×100	700	1	0.003
	8	Подступенок	II	28×110	25×106	700	7	0.015

1-1.

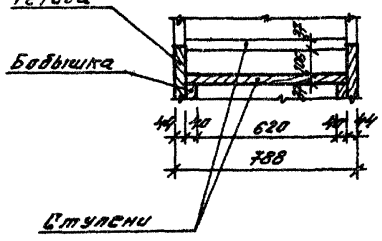

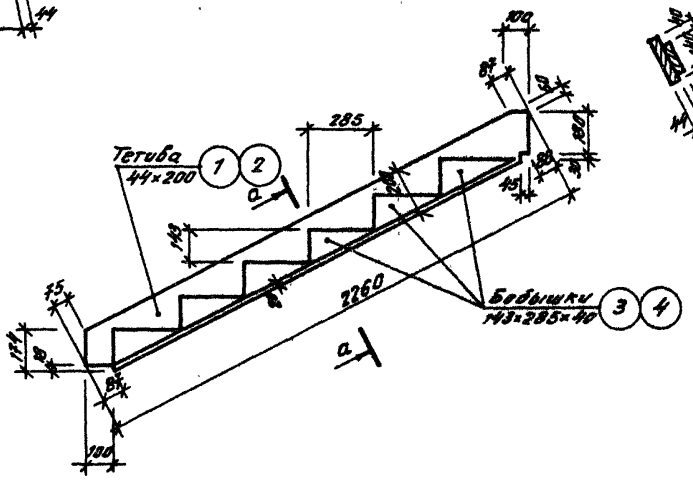

а-а.

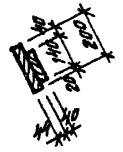

Примечания:

1. Несущие элементы лестницы (тетивы, ступени) изготавливаются из древесины хвойных пород влажностью не более 18%.
2. Все элементы изделий должны быть гладко остроганы и в местах соединения плотно пригнаны.
3. Расход древесины определен по черновым заготовкам.
4. Изготовление, допуски и хранение элементов лестницы должны производиться согласно указаниям ГОСТ'ов, строительных норм и прочих действующих документов.

Согласовано:

Рук. гр. арх.	Сергин	Разработал	Шестеров
Рук. гр. инж.		Проверил	Топилова
Гл. арх. отд.			
Гл. арх. пр.			

Укрнишпроект

N7019 /V

1976	Сельский дом культуры со зрительным залом на 300 мест	Деревянная лестница ЛД-1.	Типовой проект 264-12-155	Альбом V	Лист КД-13

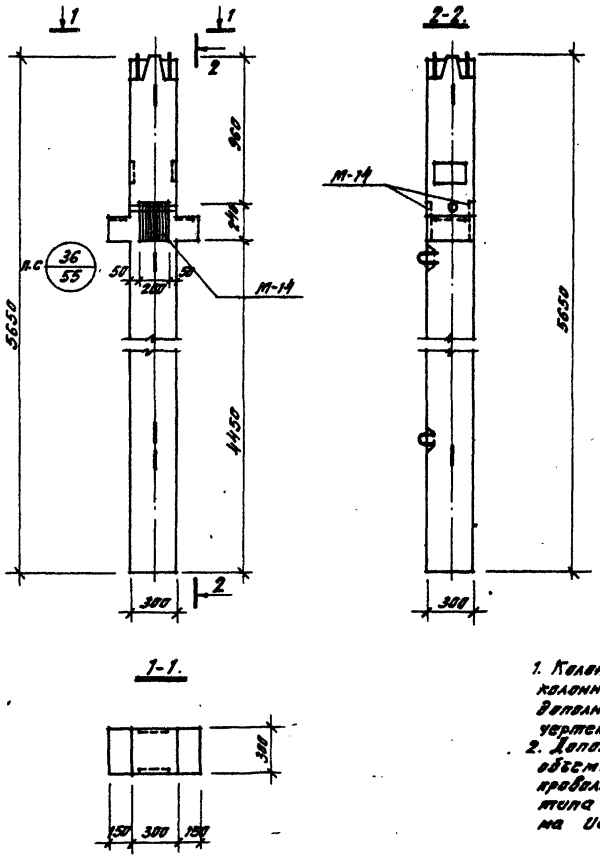

Выборка стали на дополнительные закладные детали, кг.									
Марка закладной дет.	Горячекатанная арматур. сталь ГОСТ 5781-61*				Прокат ГОСТ 103-57*				Всего
	Класс А III				Профиль				
	ф мм.			Итого	∫ мм			Итого	
	18	12			12				
М-14	2.3	0.356		2.656	9.02			9.02	11.68

Спецификация марок дополнительных закладных деталей на один конструктивный элемент.			
Марка конструк. элемента	Марка закладн. детали	Кол-во, шт.	N листа, где изобр. закладн. дет.
КНР-342-14	М-14	1	ИИ-04-2, в.10 к. II, л. 23

Показатели на один элемент				
Марка эл-та	Вес, т.	Марка бетона	Объем бетона м³	Расход стали, кг.
КНР-342-14	1.38	300	0.52	97.6

Примечания:

1. Колонна КНР-342-М-1 изготавливается по чертежам колонны КНР-342-14 (серия ИИ-04-2, в.9, л.9, 28) с дополнительной закладной деталью по настоящему чертежу.
2. Дополнительная закладная деталь крепится к объемному каркасу с применением вязки вязальной проволокой и дуговой электросваркой электродами типа Э50А по типу детали 36, альбома ИИ-04-2, в.9, л.55.

1976	Сельский дом культуры со зрительным залом на 300 мест.	Колонна КНР-342-14-1.	Типовой проект 264-12-155	Альбом V	Лист КН-1

N7019/V

Согласовано

Инв. N подл. | Подп. и дата | Взам. инв. N

Гл. арх. проекта Гл. арх. пр. — Рук. отдела

Рук. арх. гр. — Рук. гр. — Бернин — Разработал

Гл. инж. проекта — Гл. инж. пр. — Гл. конструктор — Гл. специалист — Контролер — Инженер

Инв. N ЦНИИП-архитектурно-строительного комитета

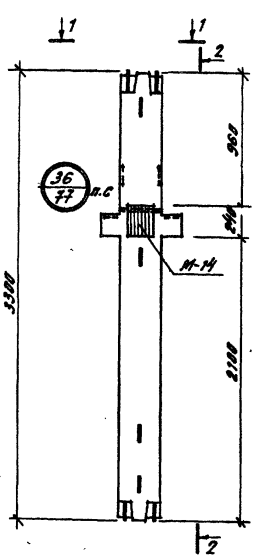

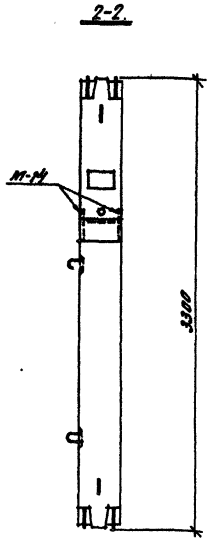

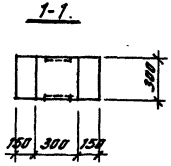

Выборка стали на дополнительные закладные детали.								
Марка закладн. детали	Горячекатанная арматурная сталь ГОСТ 5781-61*				Прокат ГОСТ 103-57*			Всего
	Класс А-II				Профиль			
	ф, мм.			Итого	δ мм.		Итого	
	18	12			12			
М-14	2.3	0.356		2.656	9.02		9.02	11.68

Спецификация марок дополнительных закладных деталей на один конструктивный элемент			
Марка конструктив. элемента	Марка закладн. детали	Кол-во, шт.	N листа, где изображена закладн. деталь
КСР-333-14-1	М-14	1	УИ-84-2 в.7 ч.II л.23

Показатели на 1 элемент.				
Марка эл-та	Вес, т.	Марка бетона	Объем бетона, м³	Расход стали, кг.
КСР-333-14-1	6.75	300	0.30	72.82

Примечания:

1. Колонна КСР-333-14-1 изготавливается по чертежам КСР-333-14 (серия ИИ-84-2 в.7 л.10 «94) с дополнительной закладной деталью по настоящему чертежу.
2. Дополнительная закладная деталь крепится к объемному каркасу с применением вязки вязальной проволокой и дуговой электросваркой электродами типа Э50А по типу детали 36 альбома ИИ-84-2 в.7 л.77.

1976	Сельский дом культуры со зрительным залом на 300 мест.	Колонна КСР-333-14-1.	Типовой проект 264-12-155	Альбом V	Лист КМ-2

N7019/V

Согласовано

Заверстано: Ясинская
Проверил: Ковалевский
Нормоконтр.: Ковалевский
Утверждено: Яровая

Рук. ст. техн. Ю.Ф. Ковалевский
Рук. ст. арх. отд. Ю.Ф. Ковалевский
Гл. арх. пр. Ю.Ф. Ковалевский

Рук. ст. техн. Ю.Ф. Ковалевский
Рук. ст. арх. отд. Ю.Ф. Ковалевский
Гл. арх. пр. Ю.Ф. Ковалевский

Рук. ст. техн. Ю.Ф. Ковалевский
Рук. ст. арх. отд. Ю.Ф. Ковалевский
Гл. арх. пр. Ю.Ф. Ковалевский

Укрпетелинпроект

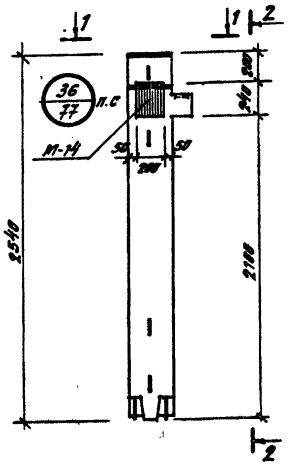

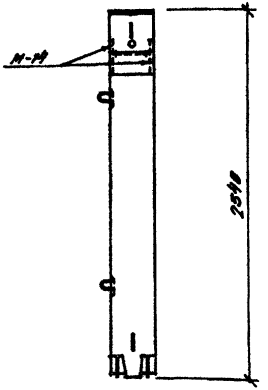

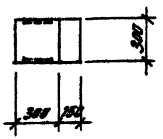

Выборка стали на дополнительные закладные детали.									
Марка закладн. детали	Горячекатанная арматурная сталь ГОСТ 5781-61*				Прокат ГОСТ 103-57*				Вес
	Класс А-II				Профиль				
	ф, мм.				ф, мм.				
	18	12		Итого	12			Итого	
М-14	2.3	0.356		2.656	9.02			9.02	12.03

Спецификация марок дополнительных закладных деталей на один конструктивный элемент			
Марка конструктив. элемента	Марка закладн. детали	Кол-во, шт.	N листа обр. изобр. дет.
КВК-133-14-1	М-14	1	УИ-14-2 в.7, л.29

Показатели на 1 элемент.				
Марка эл-та	Вес, т.	Марка бетона	Объем бетона, м³	Расход стали, кг.
КВК-133-14-1	0.59	300	0.23	52.83

Примечания:

1. Колонна КВК-333-14-1 изготавливается по чертежам КВК-333-14 (серия ИИ-14-2 в.7 л.7 и 30) с дополнительной закладной деталью по настоящему чертежу.
2. Дополнительная закладная деталь крепится к объемному каркасу с применением вязки вязальной проволокой и дуговой электросварки электродами типа Э50А по типу детали 36 альбома ИИ-14-2 в.7 л.77.

1975	Сельский дом культуры со зрительным залом на 300 мест.	Колонна КВК-333-14-1.	Типовой проект 264-12-155	Альбом V	Лист КЖ-3

Укр ПИИ гражданстройпроект

Согласовано:

Рук. гр. инж.		Резникович	
Рук. гр. арх.		Кутыловская	
Гл. арх. пр.		Бондарева	
Гл. арх. пр.		Захарчуков	
		Эрлих	

Рук. отдела	Ефимов	Разработал	Ситников
Гл. инж. пр.		Проверил	Нестеров
		Контролер.	

N 7019/12

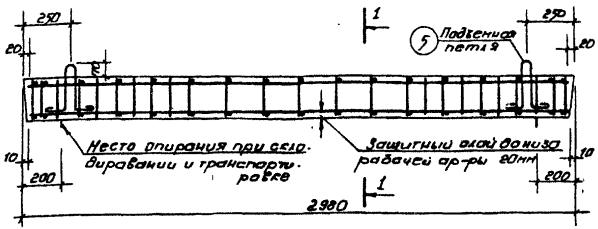

1-1

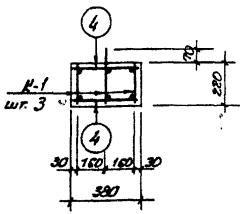

К-1

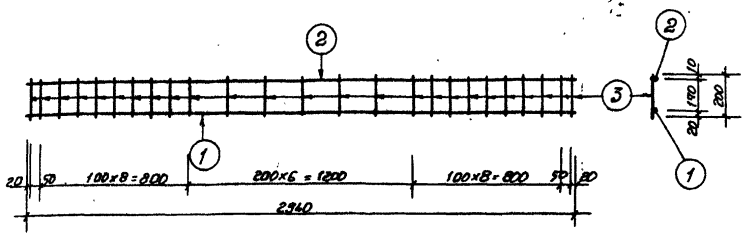

Спецификация арматуры								Выборка арматуры на элемент		
Марка каркаса к-ва шт.	N поз.	ф мм	Длина в мм	К-во шт. в карк.	К-во шт. в элем.	Общая длина м		ф мм	Общая длина м	Вес кг
К-1 шт. 3	1	20АIII	2940	1	3	8.82		20АIII	8.82	21.78
	2	8ВI	2940	1	3	8.82		10АI	1.84	1.14
	3	6ВI	200	25	75	15.0		8ВI	8.82	3.48
Отдел. стерж.	4	6ВI	340	–	34	11.56		6ВI	26.56	5.90
Петля	5	10АI	920	–	2	1.84		Итого		32.30

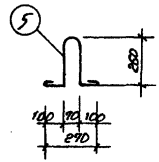

Характеристика изделия		
Вес	кг	625
Объем бетона	м³	0.25
Вес арматуры	кг	32.30
Расход арматуры на 1 м³ бетона	кг	129
Марка бетона	—	200

Расчетная схема

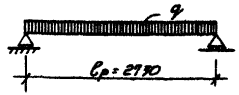

Опирание перемычки

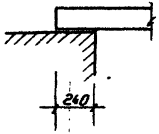

Нагрузки включающие собственный вес

Расчетная нагрузка по несущей способности – 4500 кг/пм

Нормативная нагрузка – 3860 кг/п.м.

Нормативные нагрузки при расчете прогиба

Длительно действующая – 3300 кг/пм

Кратковременно действующая – 560 кг/пм

Расчетный прогиб с учетом длительного действия нагрузки – $\frac{1}{200} l_p$

Примечания

1. Сварные каркасы выполнять в соответствии с СН 393-69 и ГОСТ 8478-66.
2. Каркасы выполнять контактной точечной сваркой.
3. На верхней грани каждой перемычки несмываемой краской поставить индекс „В" (Верх).
4. Поверхности перемычек должны быть ровными гладкими, нижние и боковые грани должны быть подготовлены под окраску.
5. Изготовление, приемку, паспортизацию, хранение и транспортирование перемычек производить с учетом указаний серии 1.139-1, выпуск 1 - N7019 17

Гр. НИИП гражданстройпроект	1976	Сельский дом культуры со зрительным залом на 300 мест	Брусковая усиленная перемычка БУ-30	Типовой проект 264-12-155	Альбом V	Лист КЖ-4	

Согласовано: Стратовская; Гл. инж. проекта: Воскресенский; Рук. группы: Зонкова; Рук. ар. арх. мастерской: Третьяк; Рук. ар. арх. мастерской: Розенфельд; Гл. инж. проекта: Полферов; Гл. арх. проекта: Копиров; Рук. отд. гл. арх. отд.: Ершов; Гл. арх. пр.: Нестерова; Гл. инж. проекта: Штенберг; Гл. арх. проекта: Ершов

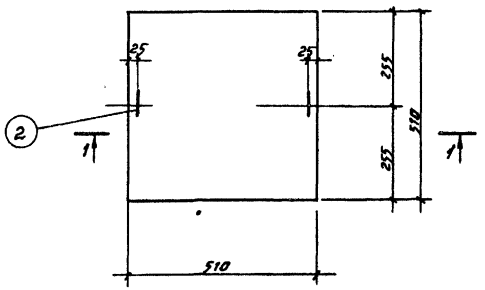

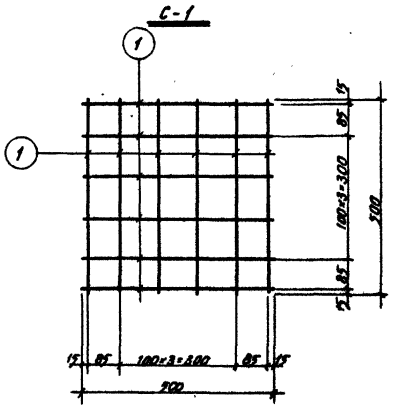

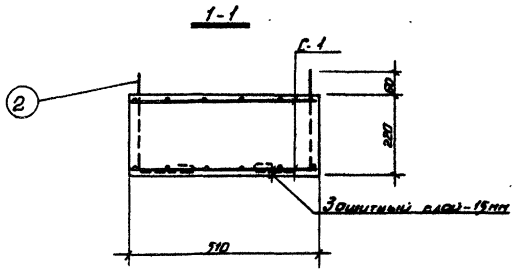

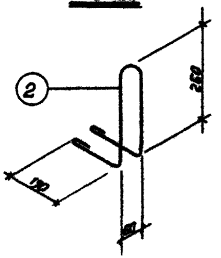

Спецификация арматуры								Выборка арматуры на элемент		
Марка сетки, каркаса и К-ва шт.	N N поз.	ф мм	Длина мм	К-во шт.		Общ. длина м		ф мм	Общая длина м	Вес кг
				На марку	На элемент					
С-1 /шт.2/	1	10АII	500	12	24	12.0		10АII	12	7.44
Петля /шт.2/	2	8АI	950	–	2	1.90		8АI	1.90	0.75
								Итого:		8.19

Характеристика изделия		
Вес	кг	1143
Объем бетона	м3	0.057
Вес арматуры	кг	8.19
Расход арматуры на 1 м3 бетона	"	148
Вес закладн. деталей	"	—
Марка бетона	—	200

Примечания:

1. Сварные сетки изготовлять контактной точечной сваркой в соответствии с СН 393-69.
2. Монтажные петли привязать вязальной проволокой к стержням сеток.
3. Изготовление, приемку, паспортизацию, хранение и транспортирование подушек производить с учетом указаний серии 1.243-2.

N7019/V

1976	Сельский дом культуры со зрительным залом на 300 мест	Опорная подушка ОП5-5.	Типовой проект 264-12-155	Альбом V	Лист 2.ЖИ-5

Согласовано:

Рук. ер. арх.	Рук. ер. инж.	Гладкевич
		Запорожцев
		Пск
Рук. отд.	Гл. арх. отд.	Разработал Шпейдерс
		Проверил Шестеров
		Заказ 247
		Копиров
		Третьяк

Укрниипграждансельстрой

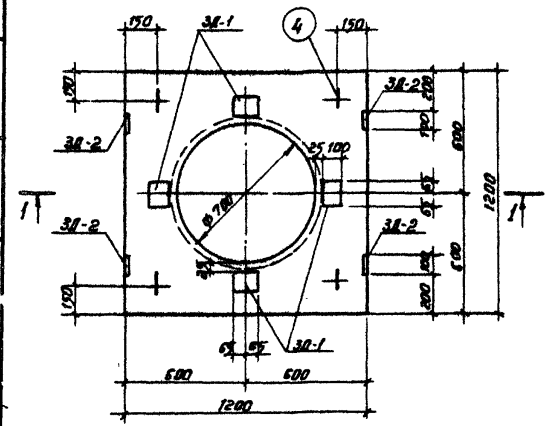

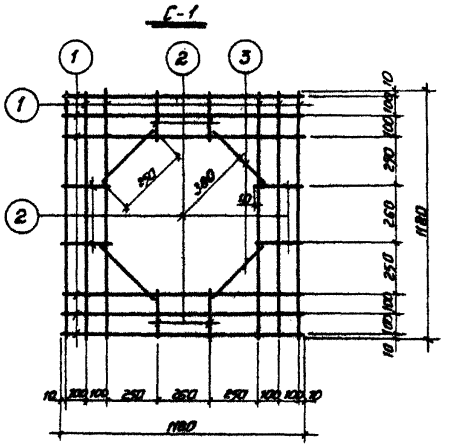

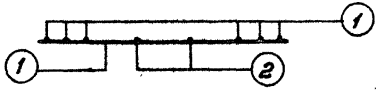

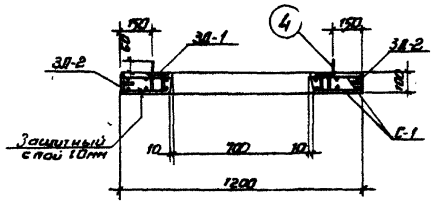

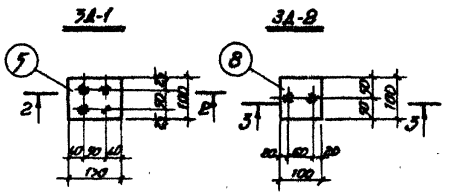

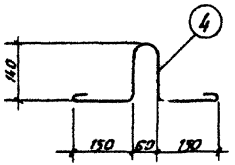

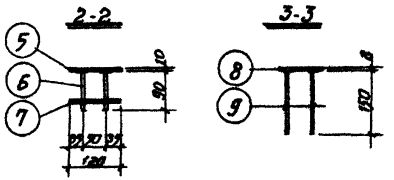

Спецификация арматуры								Выборка арматуры на элемент		
Марка сет. ед. корпуса в к-ве штук	N N поз.	ф мм	длина мм	К-во шт. Р/гол. одной сетки	К-во шт. В/гол. изделия	Общ. длина м		ф мм	Общ. длина м	Вес кг
С-1 /шт. 2/	1	ВВI	1180	12	24	28.32		ВВI	35.36	14.360
	2	ВВI	220	8	16	3.52				
	3	ВВI	250	4	8	2.00				
Петля	4	ВВI	630	4	4	2.52		Итого		14.360
3Д-1 /шт. 4/	5	100×8	130	1	4	0.52		100×8	0.52	4.08
	6	10АI	90	4	16	1.44		10АI	2.40	1.49
	7	10АI	120	2	8	0.96		Итого		6.57
3Д-2 /шт-4/	8	100×8	100	1	4	0.4		100×8	0.4	2.52
	9	10АI	150	2	8	1.2		10АI	1.2	0.744
								Итого:		3.26

Характеристика изделия		
Вес	кг	263
Объем бетона	м3	0.105
Вес арматуры	кг	14.36
Расход арматуры на 1м3 бетона	"	136.9
Вес закладн. деталей	"	10.83
Марка бетона	—	200

Примечания:

1. Сварные сетки изготовлять контактной сваркой в соответствии с СН 393-69.
2. Соединение прутьев стержней с пластинами элементами закладных деталей выполнять электродуговой сваркой под слоем флюса.
3. Для сварки применять электроды Э42-Т и Э50А-Ф
4. Антикоррозийную защиту закладных деталей выполнять в соответствии со СНиП II-28-73.
5. Монтажные петли поз.4 привязать к арматурной сетке.
6. Изготовление, приемку, паспортизацию, хранение и транспортирование изделий производить с учетом указаний серии 1.269-2.

N7019/V

1976	Сельский дом культуры со зрительным залом на 300 мест	Плоская плита ПП12-12 с отверстием ф 700	Типовой проект 264-12-155	Альбом V	Лист КЖ-6

Согласовано:

Укрниипграждансельстрой

Руководитель Кулаченко, Главный инж. Шарченко, Гл. инж. проекта Лев, Гл. инж. проекта Заикина, Гл. инж. проекта Третяк

Рук. гр. арх. Сергин, Рук. гр. инж. Штильбер, Разработ. Проберин, Инженер Копыров

Рук. отд. Гл. арх. отд. Гл. арх. пр.

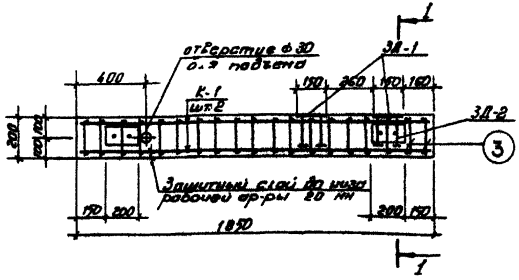

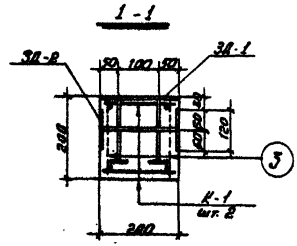

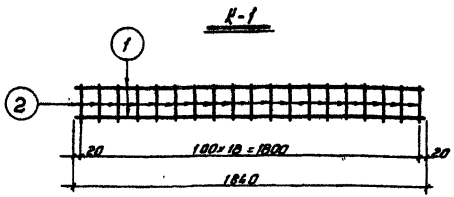

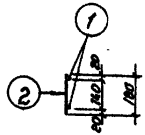

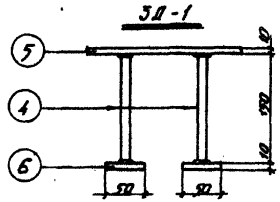

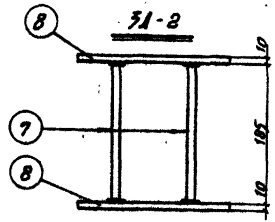

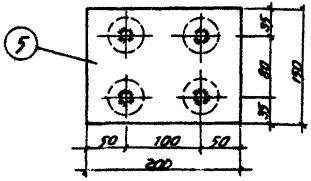

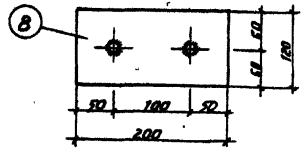

Спецификация арматуры								Выборка арматуры на элемент		
Марка каркас. К-во шт.	поз.	ф мм	Длина мм	К-во шт. в карк.	К-во шт. в эл-те	Общая длина м		ф мм	Общ. длина м	Вес кг
К-1	1	12АIII	1840	2	4	7.36		12АIII	7.36	6.60
шт. 2	2	6АI	180	19	38	6.84		6АI	13.68	2.32
отдельн. стерж.	3	6АI	180	–	38	6.84		Итого		8.92
3П-1 /2шт./	4	12АIII	150	4	8	1.20		12АIII	1.20	1.07
	5	150×40	200	1	2	0.40		150×40	0.40	4.71
	6	прокат. δ=10	d=50	4	8	–		прокат. δ=10	d=50	0.18
								Итого		5.96
3П-2 /2шт/	7	12АIII	185	2	4	0.74		12АIII	0.74	0.66
	8	120×40	200	2	4	0.80		120×40	0.80	7.55
								Итого		8.21

Характеристика изделия		
Вес	кг	185
Объем бетона	м³	0.074
Вес арматуры	кг	8.92
Расход арматуры на 1м³ бетона	кг	121
Вес закладн. деталей	кг	14.17
Марка бетона	–	200

Примечания

1. Сварные каркасы выполнять в соответствии СН 393-69 и ГОСТ 8478-66.
2. Каркасы выполняются контактной точечной сварки.
3. Поверхности балки должны быть ровными гладкими, все грани должны быть подготовлены под окраску.
4. Антикоррозийную защиту закладных деталей выполнять в соответствии со СНиП II-28-73.
5. Изготовление, приемку, паспортизацию, хранение и транспортирование балок производить в учетом указаний серии 1.139-1, в. 1.

Согласовано:

Утвержден гражданснабпроектом

Рук. отд.		Рук. гр. арх.	Злодченко
Гл. арх. отд.		Рук. гр. арх.	Сергеева
		Разработ.	Набиулина
		Проверил.	Зонкина
		Контрол.	Третяк
Рук. ГИП	Еремин	Гл. инж.	
Гл. инж.		Рук. гр. арх.	
		Разработ.	Утешиева
		Нач. отдела	

№ 7019 (V

1976	Сельский дом культуры со зрительным залом на 300 мест	Бортовая балка ББ 19-2	Типовой проект 264-12-155	Альбом V	Лист К-34-9

ЛП8-6.

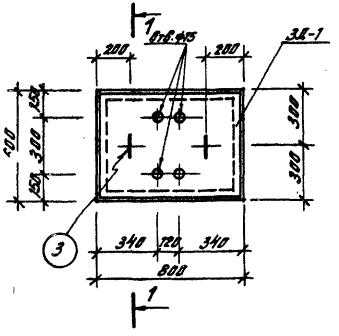

1-1.

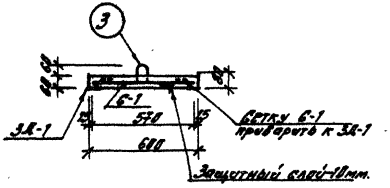

3Д-1.

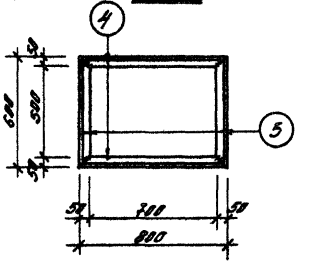

6-1.

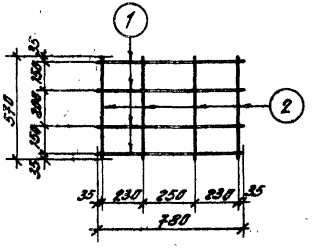

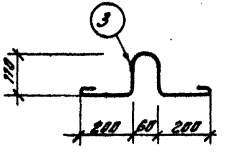

Спецификация арматуры.								Выборка ар-ры на элемент.		
Марка сетки, каркаса и К-во штук	N/N поз.	ф, мм.	Длина, мм.	К-во, шт. в 1 сетке, каркасе	К-во, шт. в 1 элементе	Общая длина, м.		ф, мм.	Общая длина, м.	Вес, кг.
6-1 (шт. 1)	1	4ВI	780	6	6	4.68		4ВI	8.10	8.00
	2	4ВI	570	6	6	3.42		8АI	1.52	0.60
								Итого:		1.40
Петля	3	8АI	760	2	2	1.52				
3Д-1 (шт. 1)	4	180×50×5	800	1	2	1.60		180×50×5	2.80	13.92
	5	180×50×5	600	1	2	1.20				
								Итого:		13.92

Характеристика изделия		
Вес	кг	73
Объем бетона	м³	0.029
Вес арматуры	кг	1.40
Расход арматуры на 1 м³ бетона.	—"—	48.00
Вес закладных деталей.	кг.	13.92
Марка бетона	—	200

Примечания:

1. Сварные сетки выполнить контактной точечной сваркой в соответствии с СН 393-69 и ГОСТ 8478-66.
2. Изготовление, приемку, паспортизацию, хранение и транспортирование изделий производить с учетом указаний серии 1.243-2.
3. Монтажные петли привязать к арматурной сетке 6-1.

Согласовано:					
Заверенная	Заверенная				
Инв. № подл.	Подпись и дата	Взам. инв. №			
Рук. гр. инж.	Рук. гр. арх.	Разработал	Проверил	Утверждал	
	Еремин	Угренович	Петрова		
Рук. отдела	Гл. арх. отд.	Гл. арх. пр.			
Укр НИИПгражданстрой.					

№ 7019/V

1976	Сельский дом культуры со зрительным залом на 300 мест.	Плита люка ЛП8-6.	Типовой проект 264-12-155	Альбом V	Лист КЖ-8

ЛП 11-6

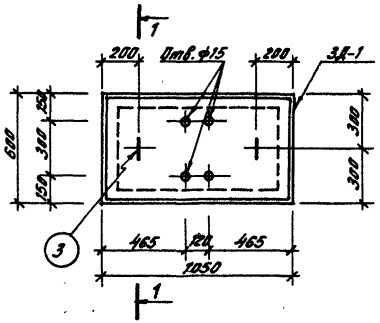

1-1

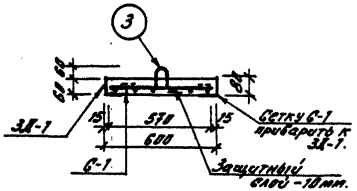

С-1.

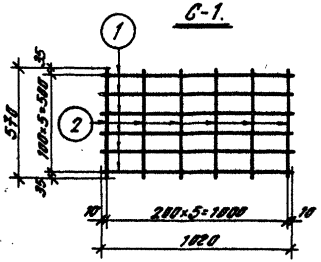

ЗД-1

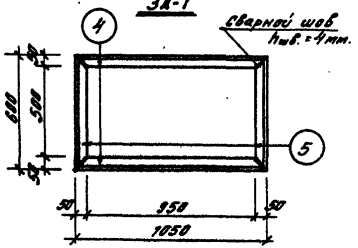

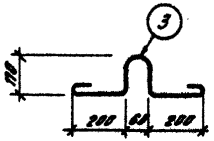

Спецификация арматуры.							Выборка ар-ры на элемент.		
Марка сетки, подъемной петли	№№ поз.	⌀, мм.	Длина, мм.	К-во, шт. в 1 сетке, каркасе	К-во, шт. в 1 элементе	Общая длина, м.	⌀, мм.	Общая длина, м	Вес, кг.
С-1 (шт.1)	1	5ВI	1020	6	6	6.12	5ВI	9.54	1.48
	2	5ВI	570	6	6	3.42	5ВI	1.52	0.60
							Итого:		2.08
Петля	3	8АI	760	2	2	1.52			
ЗД-1 (шт.1)	4	120×50×5	1050	1	2	2.10	120×50×5	3.30	16.40
	5	120×50×5	600	1	2	1.20			
							Итого:		16.40

Характеристика изделия.		
Вес	кг	109
Объем бетона	$м^3$	0.038
Вес арматуры	кг	2.08
Расход арматуры на $1 м^3$ бетона	-и-	54.7
Вес закладных деталей.	кг	16.40
Марка бетона.	—	200

Примечания:

1. Сварные сетки выполнить контактной точечной сваркой в соответствии с СН 393-69 и ГОСТ 8478-66.
2. Изготовление, приемку, паспортизацию, хранение и транспортирование изделий производить с учетом указаний серии 1.243-2.
3. Монтажные петли привязать к арматурной сетке.

№ 7019/V

1976	Сельский дом культуры со зрительным залом на 300 мест.	Плита люка ЛП 11-6.	Типовой проект 264-12-155	Альбом V	Лист КЖ-9

Согласовано:

Зав. сектором		Корытников	
Зав. лабор.		Заикина	
Гл. инж. проекта		Ярцева	
Рук. гр. инж.		Ф.	
Рук. гр. арх.		Ф.	
Ст. инженер		Ф.	
Ст. инженер		Ф.	
Инженер		Ф.	
Техник		Ф.	
Техник		Ф.	
Техник

Кольцо К-1.

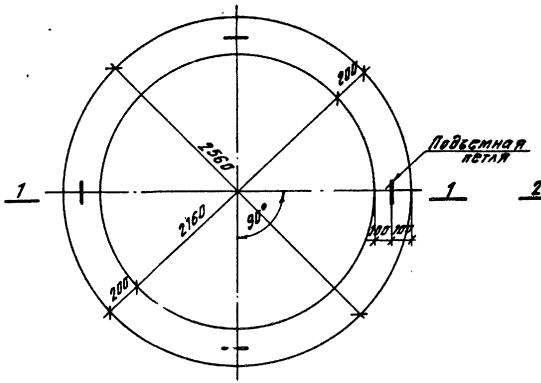

Крышка КР-1.

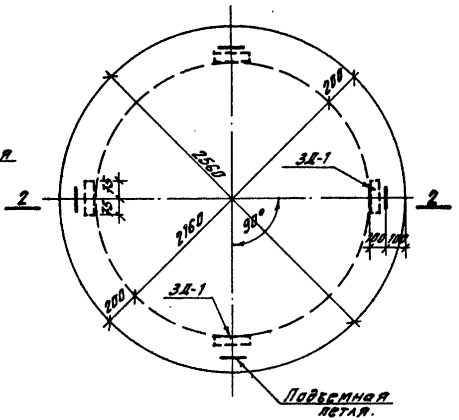

Характеристика изделий.		К-1	КР-1
Вес изделия	кг	300	1180
Объем бетона	м³	0.12	0.45
Вес арматуры	кг.	18.0	39.0
Вес закладных деталей.	-в-	—	4.0
Расход арматуры на 1 м³ бетона	кг.	150	104.0
Марка бетона	—	200	200

Спецификация марок арматурных изделий на элемент.

Марка элемента	Марка изделия	Кол-во, шт.	№№ листа
Кольцо К-1.	С-1	2	КН-11
	поз. 3	96	
	Петля	4	
Крышка КР-1.	С-2	2	КН-11
	С-1	1	
	поз. 7	16	
	Петля	4	
	3Д-1	4	

1-1.

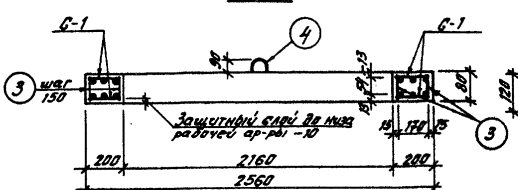

2-2.

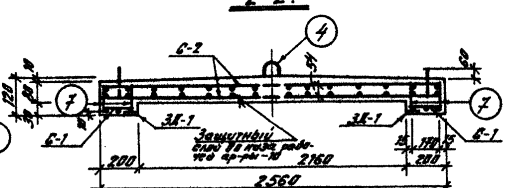

Примечания:

1. Поверхности плит должны быть ровными, гладкими.
2. Стержни поз. 7 устанавливаются с шагом 500 мм.
3. Изготовление, приемку, хранение и транспортирование плит производить с учетом указаний серии 1.243-2.
4. Настоящий лист рассматривать совместно с листом КН-11.

№ 7019/8

1976	Сельский дом культуры со зрительным залом на 300 мест.	Кольцо К-1, крышка КР-1.	Типовой проект 264-12-195	Альбом V	Лист КН-10

Согласовано

Разработал Стрелкова
Заведующий Заславский
Рук. гр. инж. Рук. гр. арх. Ларионова
Гл. инж. проекта Стрелкин
Гл. арх. проекта Штейнберг
Гл. арх. пр. Нестерова
Проверил Ларионова
Утверждено

Укр НИИП-гражданстельпроект

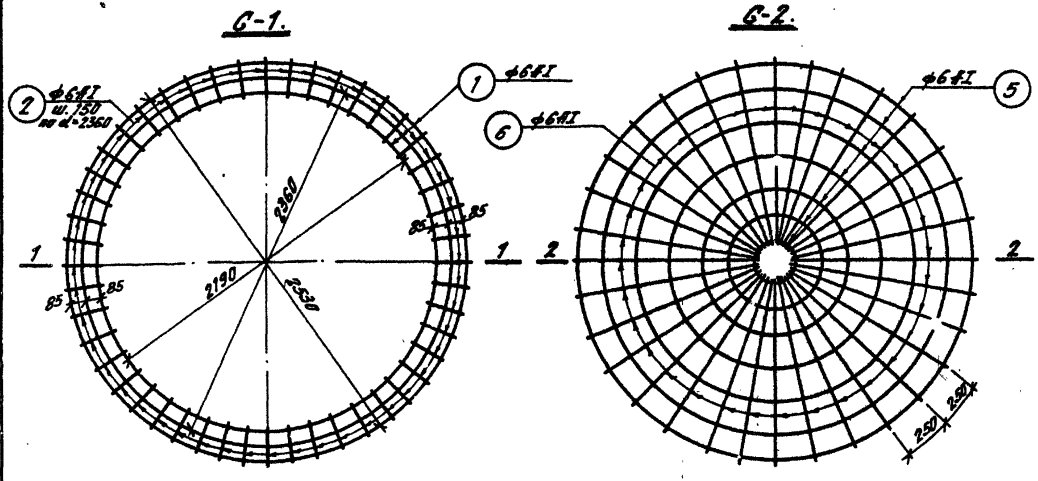

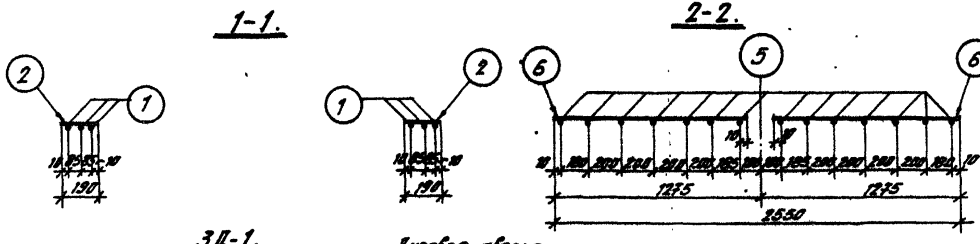

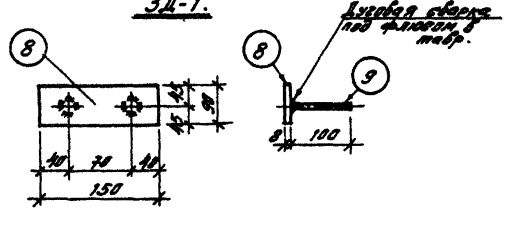

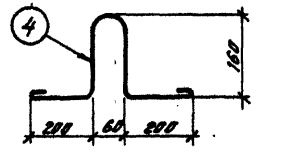

Спецификация арматуры.						Выборка арматуры.		
Марка сетки	№№ поз.	ф, мм.	Длина мм.	К-во, шт.	Общая длина, м.	ф, мм.	Общая длина, м.	Вес, кг.
С-1	1	6АI	7000 7500 8050	3	22.6	6АI	31.7	7.1
	2	6АI	190	48	9.1			
С-2	5	6АI	6750 7700 8050	7	30.7	6АI	68.3	15.2
	6	6АI	1175	32	37.6			
Отдельные стержни.	3	6АI	70	1	0.1	6АI	0.1	0.02
	7	6АI	110	1	0.1	6АI	0.1	0.02
Петля	4	10АI	750	1	0.75	10АI	0.75	0.5
ЗД-1	8	-90×8	150	1	0.15	-90×8	0.15	0.8
	9	12АII	100	2	0.1	12АII	0.2	0.2
						Итого:		1.0

Примечания:

1. Сварные сетки выполнять в соответствии с СН 393-69 и ГОСТом 8478-66.
2. Монтажные петли привязать вязальной проволокой к стержням сеток.
3. Антикоррозийную защиту закладных деталей выполнять в соответствии с СНиП II-28-73.
4. Сетки выполнять контактной точечной сваркой.
5. Сетки С-1 и С-2 объединяются с помощью стержней поз. 3, 7 в пространственный каркас.
6. Стыковку стержней выполнять в нахлестку на сварке.
7. Настоящий лист рассматривать совместно с листом КЖ-10.

Согласовано:

Зав. отделом Бородавкин; Зав. лабор. Замлова; Зав. отделом Эрлихман

Рук. гр. инж. Ряб; Рук. гр. арх. Сидоров; Гл. инж. проекта Ковальский; Гл. арх. проекта Ереймин; Гл. инж. пр. Шестеров; Гл. спец. Тихонов

Укр НИИП гражданпромпроект

1976	Сельский дом культуры со зрительным залом на 300 мест.	Кольцо К-1, крышка КР-1. Арматурные изделия.	Типовой проект 264-12-155	Альбом V	Лист КЖ-11

N 7019/7

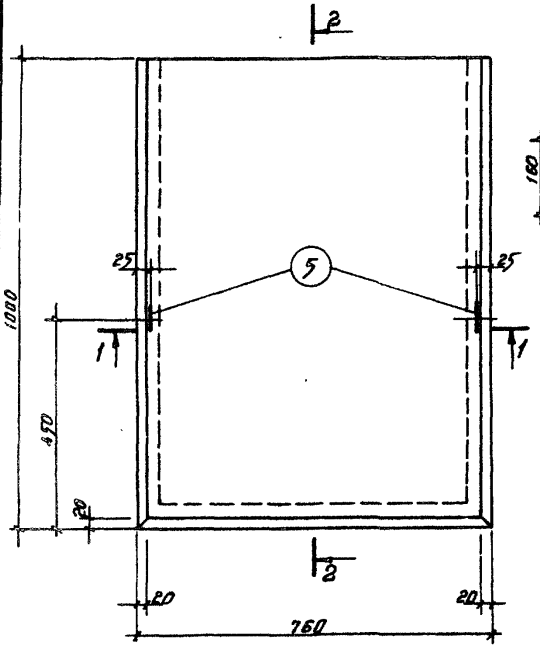

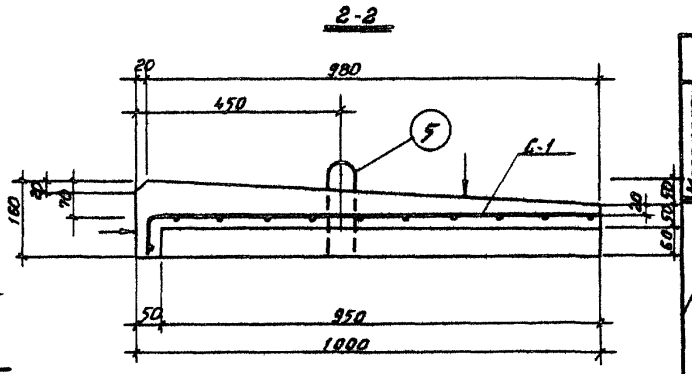

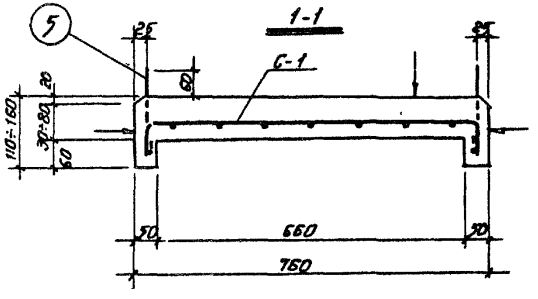

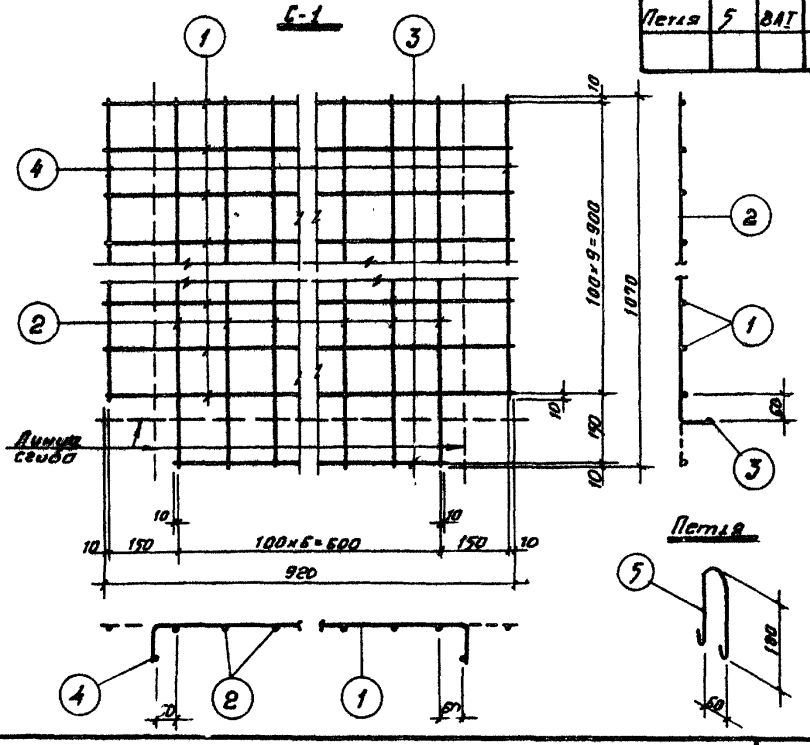

Петля

Спецификация арматуры								Выборка арматуры на лист		
Марка сетки, каркаса и к-во штук	N№ поз	ф мм	Длина мм	К-во шт в 1 каркасе, сетке	К-во шт в 1 элементе	Общая длина м		ф мм	Общая длина м	Вес кг
С-1 /шт. 1/	1	6ВI	920	10	10	9.20		6ВI	18.23	4.05
	2	6ВI	1070	7	7	7.49				
	3	6ВI	620	1	1	0.62				
	4	6ВI	920	3	2	0.92				
Петля	5	8АI	490	–	2	0.98		8АI	0.98	0.387
								Итого:		4.437

Характеристика изделия		
Вес	кг	167
Объем бетона	м3	0.065
Вес арматуры	кг	4.437
Расход арматуры на 1 м3 бетона	кг	68.1
Вес закладных детал.	—	—
Марка бетона	—	200

Примечания:

1. Плоскости, отмеченные знаком !, должны иметь гладкую железненную поверхность.
2. Сварные сетки изготовлять контактной точечной сваркой в соответствии с СН 393-69.
3. Монтажные петли загнуть до стержня и привязать вязальной проволокой.
4. Складирование и транспортирование плит должно выполняться в рабочем положении с учетом указаний серии 1.138-2, в. 1.

N 7019/V

1976	Сельский дом культуры со зрительным залом на 300 мест	Парапетная плита АП10-5	Типовой проект 264-12-155	Альбом V	Лист КЖ-12

Согласовано:

Гипроторг, Загоруйко, Зонкова, Третяк

Арх.-ст. арх.: Ефимов; Арх.-конструк.: Шнейдера; Разработал: Иванов; Проверил: Катыров

Рук. отд.: Ефимов; Гл. арх. отд.: Шнейдера; Гл. арх. пр.: Иванов

Украгипрограждансельстрой

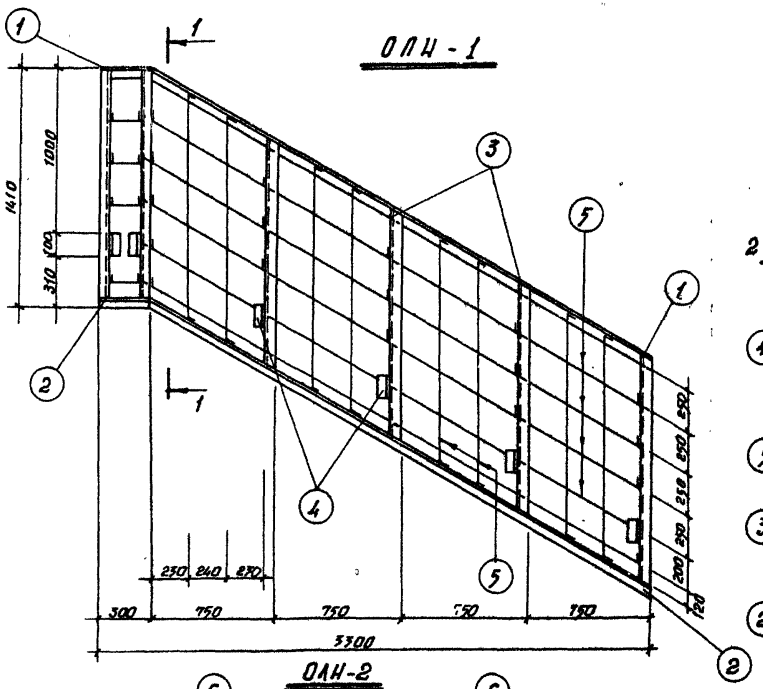

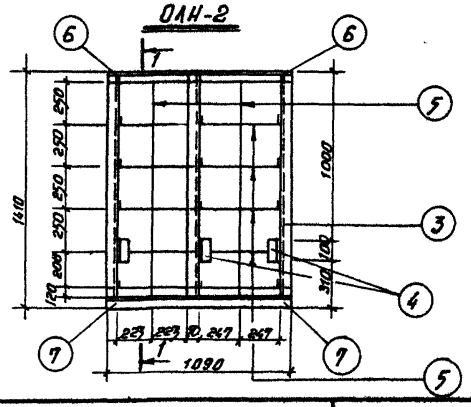

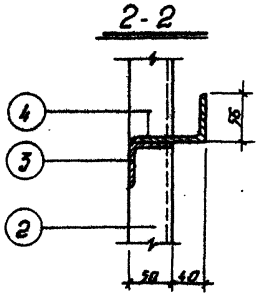

Спецификация металла на марку

Марка	NN поз.	Профиль мм	Длина мм	Кол. шт.	Вес, кг 1 шт	Вес, кг всех	Вес, кг марки	Примечан.
ОЛН-1	1	∠63×40×5	3780	1	14.80	14.80	69.50	
	2	∠50×5	3780	1	14.20	14.20		
	3	∠50×5	1355	6	5.10	30.60		
	4	∠90×56×5,5	100	6	0.617	3.702		
	5	⌀6 AI	28060	1	6.23	6.23		
ОЛН-2	6	∠63×40×5	1090	1	4.26	4.26	27.20	
	7	∠50×5	1090	1	4.10	4.10		
	3	∠50×5	1355	3	5.10	15.30		
	4	∠90×56×5,5	100	3	0.617	1.851		
	5	⌀6 AI	7840	1	1.76	1.76		

Примечания:

1. Материал металлоизделий – сталь класса С 38/23 и арматура класса AI.
2. Сварку производить электродами – Э42.
3. Сварные швы всех марок – $h_w = 5$ мм.

N 7019/7

1976	Сельский дом культуры со зрительным залом на 300 мест	Ограждения ОЛН-1, ОЛН-2.	Типовой проект 264-12-155	Альбом V	Лист КМ-1

Укрупненный грузозахватный строительный

Рук. отд.			
Гл. арх. отд.			
Гл. арх. пр.			
Рук. гр. инж.			
Рук. гр. арх.			
Разработ.	Шгейнберг	Нестерова	
Проверил	Ерегин		
Контрол.			
Зав. отд.			
Зав. лабор.			
Нач. отд.			
Нач. сектора			

ОЛН - 3

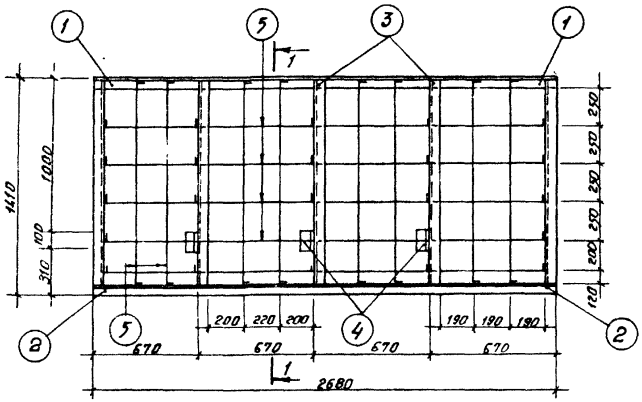

1-1

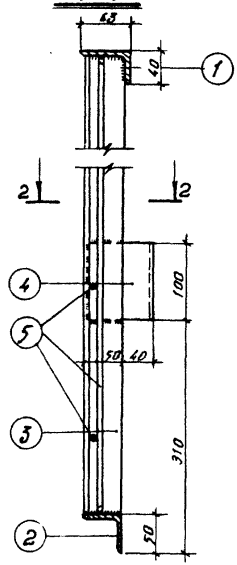

ОЛН - 4

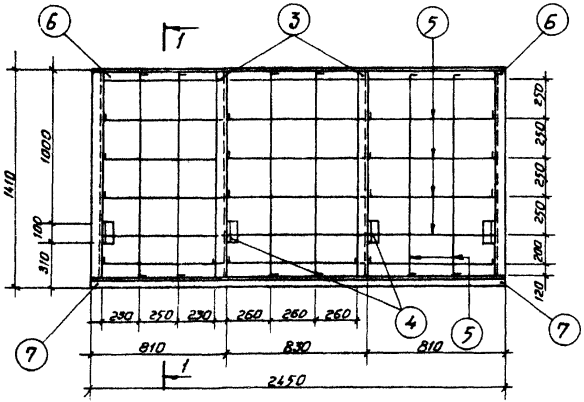

2-2

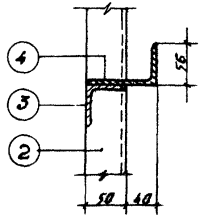

Спецификация металла на марку

Марка	NN поз.	Профиль мм	Длина мм	N-Rs шт	Вес на 1 шт	Вес на всех	марки	Примечан.
ОЛН-3	1	∠63×40×5	2680	1	10.50	10.50	56.60	
	2	∠50×5	2680	1	10.10	10.10		
	3	∠50×5	1355	5	5.11	25.55		
	4	∠90×56×5.5	100	5	0.617	3.085		
	5	⌀6 А I	32820	1	7.29	7.29		
ОЛН-4	6	∠63×40×5	2450	1	9.56	9.56	46.30	
	7	∠50×5	2450	1	9.25	9.25		
	3	∠50×5	1355	4	5.11	20.44		
	4	∠90×56×5.5	100	4	0.617	2.468		
	5	⌀6 А I	20520	1	4.55	4.55		

Примечания:

1. Материал металлоизделий - сталь класса С 38/23 и арматура класса А-I.
2. Сварку производить электродами Э-42.
3. Сварные швы всех марок $h_w = 5$ мм.

N7019/7

1976	Сельский дом культуры со зрительным залом на 300 мест	Ограждения ОЛН-3; ОЛН-4;	Типовой проект 264-12-155	Альбом V	Лист КМ-2

Укрниисп граждансельстроя

Рук. гр. инж.		Гандрченко
Рук. гр. арх.		Гандрабура
Разработ.		Новикова
Проверил		Зонтова
Контроль		Третьяк
Рук. отд.	Ефремин	
Гл. арх. отд.	Штейнберг	
Гл. арх. пр.	Нестеров	

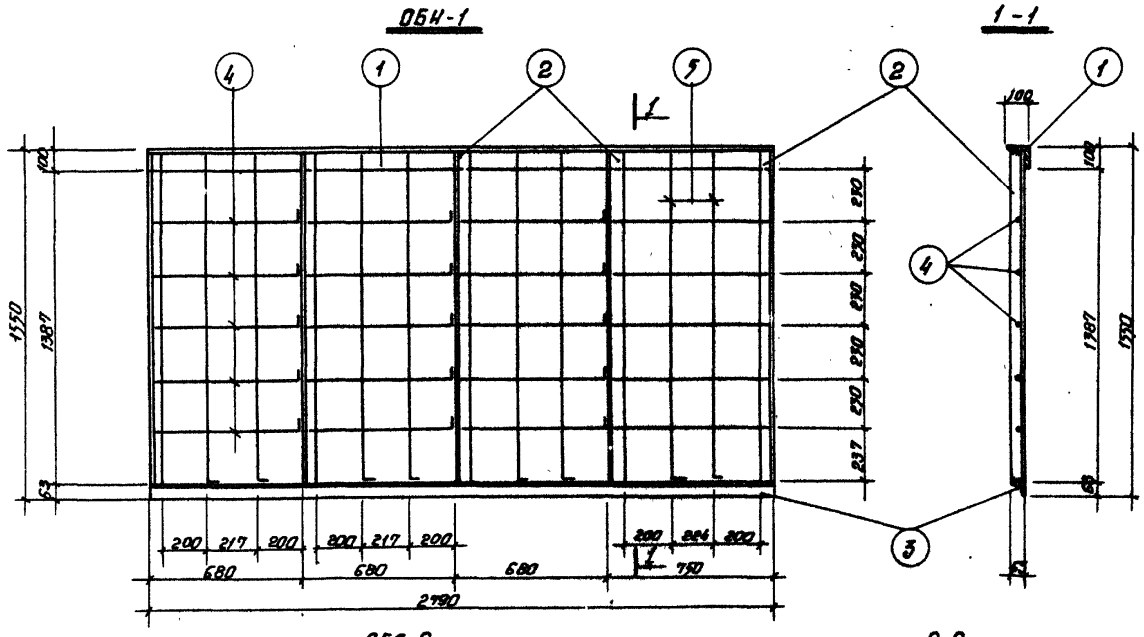

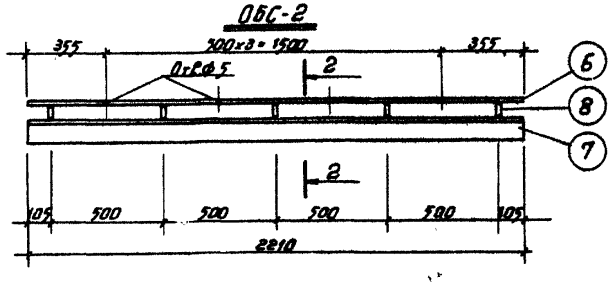

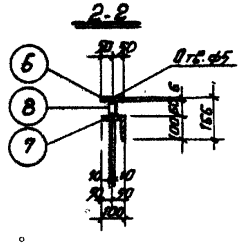

Спецификация металла на марку

Марка	NN поз.	Профиль мм	Длина мм	К-во шт.	Вес, кг 1 шт.	Вес, кг всего	Вес, кг марки	Примечание
ОБН-1	1	L100×10	2790	1	42.20	42.20	106.25	
	2	L63×6	1477	5	8.45	42.25		
	3	L63×6	2790	1	15.96	15.96		
	4	ф6АI	730	20	0.16	3.20		
	5	ф6АI	1500	8	0.33	2.64		
ОБС-2	6	-6×100	2210	1	10.40	10.40	44.35	
	7	L100×10	2210	1	33.40	33.40		
	8	-10×20	70	5	0.11	0.55		

Применения:

1. Материал металлоизделий - сталь класса С 38/23 и арматура класса АI.
2. Сварку производить электродами Э 42
3. Сварные швы всех марок $h_ш = 5$мм.
4. После изготовления изделия ОБС-2 окрасить масляной краской.

Согласовано

Укрниип Гражданспецпроект

Рук. отд.		Гл. арх. отд.	
Гл. арх. пр.		Рук. гр.	Сергеева
Рук. гр.	Ефимов	Рук. гр.	Злоченко
Рук. гр.	Шгейндерс	Разработ.	Лев
Проверил	Чистяков	Проверил	Зонова
Копировр.			Третяк

1976	Сельский дом культуры со зрительным залом на 300 мест	Ограждения ОБН-1; ОБС-2.	Типовой проект 264-12-155	Альбом V	Лист КМ-3

N7019/V

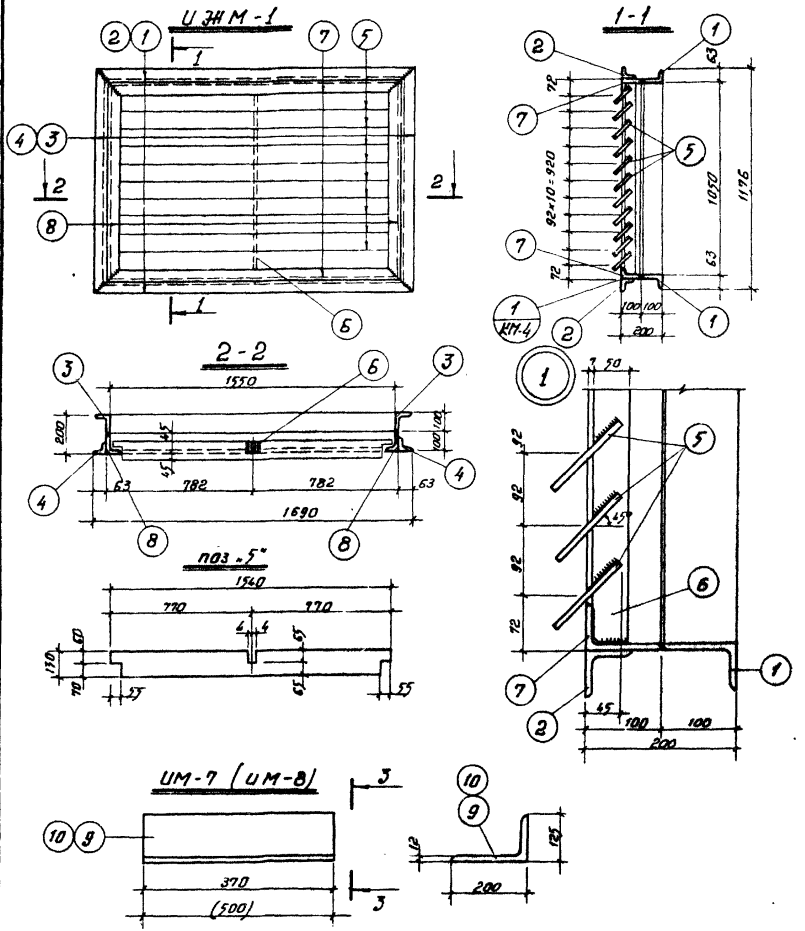

Спецификация металла на марку

Марка	Nº поз.	Профиль мм	Длина мм	К-во шт.	Вес, кг 1 шт	Вес, кг Всех	Вес, кг марки	Примечан.
УЖМ-1	1	L100×63×7	1690	2	14.7	29.4	200.9	
	2	L63×63×6	1690	2	9.7	19.4		
	3	L100×63×7	1176	8	10.2	20.4		
	4	L63×63×6	1176	2	6.7	13.4		
	5	−130×4	1540	14	6.3	69.3		
	6	−50×7	1040	1	2.8	2.8		
	7	L100×63×7	1578	2	13.7	27.4		
	8	L100×63×7	1064	2	9.2	18.4		
УМ-7	9	L200×125×12	370	1	11.0	11.0	11.0	
УМ-8	10	L200×125×12	500	1	14.8	14.8	14.8	

Примечания:

1. Материал металлоизделий - сталь класса С 38/23.
2. Сварные швы всех марок- $h_w=5$.
3. Сварку производить электродами Э-42.
4. После изготовления изделия окрасить масляной краской.
5. Размеры в скобках даны для марки УМ-8.

Согласовано:

Утверждено

Гл. инж. проекта Стуколова

Нач. отд. Новикова

Рук. гр. инж. Зонкова

Рук. гр. арх. Гортман

Разработ. Проворин

Копировал

Инженер Шгенидвед

Чертеж Чистяков

Рук. отд. Ф. Ф.

Гл. арх. отд. Ф. Ф.

Гл. арх. пр.

Укрниипроектстальконструкция

N7019/8

1976	Сельский дом культуры со зрительным залом на 300 мест	Жалюзийная решетка УЖМ-1. Металлические изделия УМ-7 и УМ-8.	Типовой проект 264-12-155	Альбом V	Лист КМ-4.

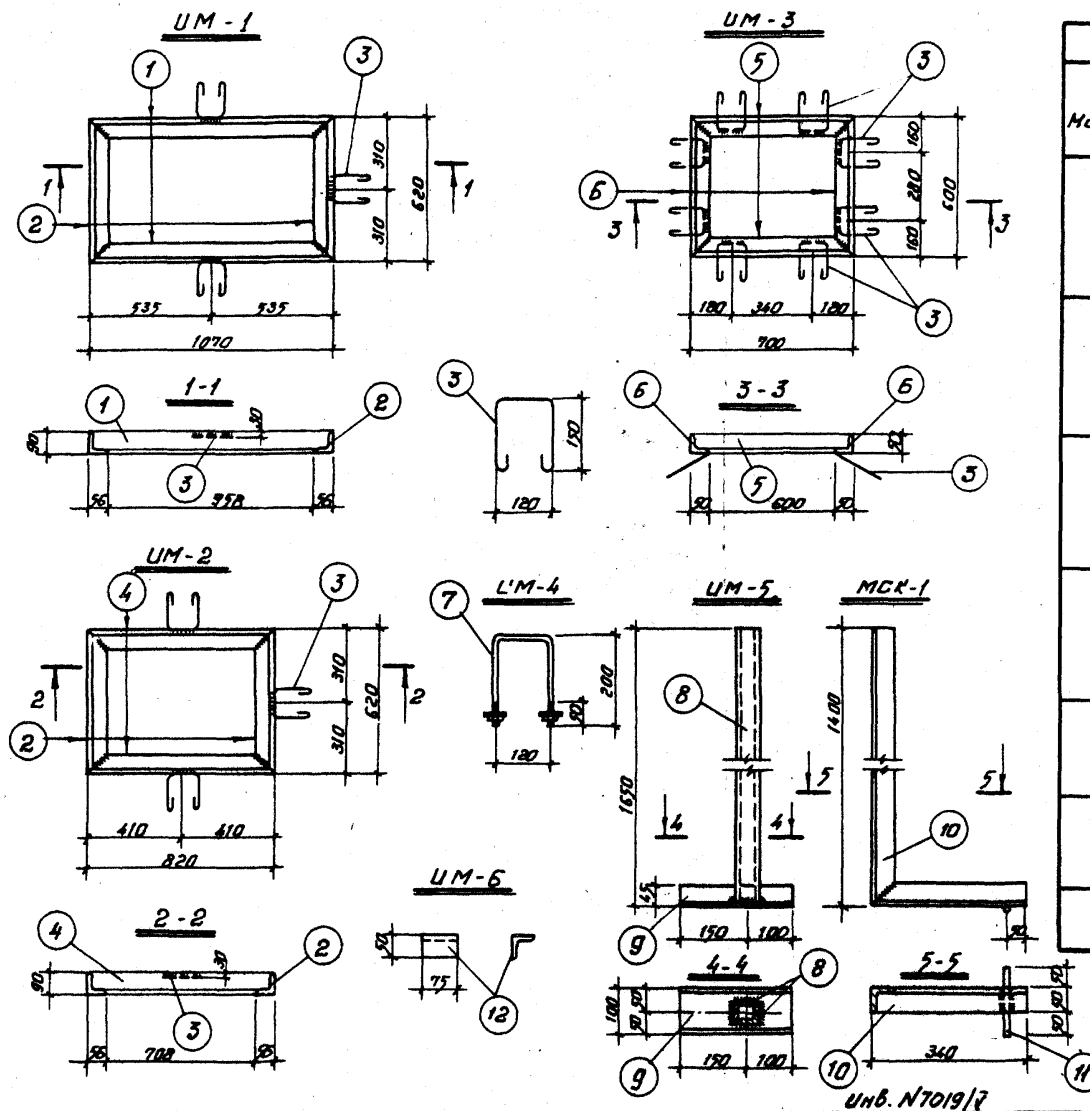

Спецификация металла на марку

Марка	№№ поз.	Профиль мм	Длина мм	Кол. шт.	Вес 1 шт.	Вес всех	Вес марки	Примеч.
УМ-1	1	∟90×56×6	1070	2	7.17	14.34	22.91	
	2	∟90×56×6	620	2	4.15	8.30		
	3	⌀6АI	500	3	0.11	0.33		
УМ-2	2	∟90×56×6	620	2	4.15	8.30	19.73	
	3	⌀6АI	500	3	0.11	0.33		
	4	∟90×56×6	820	2	5.50	11.10		
УМ-3	3	⌀6АI	500	10	0.11	1.10	10.90	
	5	∟50×5	700	2	2.64	5.28		
	6	∟50×5	600	2	2.26	4.52		
УМ-4	7	⌀12АI	550	1	0.49	0.49	0.54	
		Гайка М12	–	2	0.017	0.034		
		Шайба δ=2	–	2	0.006	0.012		
УМ-5	8	∟50×5	1645	2	6.2	12.4	14.55	
	9	[10	250	1	2.15	2.15		
МСК-1	10	∟50×5	1740	1	6.56	6.56	6.59	
	11	⌀6АI	150	1	0.03	0.03		
УМ-6	12	∟50×5	75	1	0.28	0.28	0.28	

7019/V

Примечания:

1. Материал металлоизделий - сталь класса С 38/23.
2. Сварку производить электродами Э-42. hш=5мм.
3. После изготовления изделия окрасить масл. краск.

Согласовано:

Утверждено	Закорчевный	Сергеева	Навикова
Акцепт	Рук. ар. сек.	Разработ.	Проверил
	Еремин	Штейнберг	Мастеров
Одобрено	Рук. отд.	Гл. арх. отд.	Гл. арх. пр.

Укрниипгражданстрой

инв. N7019/7

1976	Сельский дом культуры со зрительным залом на 300 мест	Металлические изделия УМ-1÷УМ-6; МСК-1.	Типовой проект 264-12-155	Альбом V	Лист КМ-5

инв. N7019/7

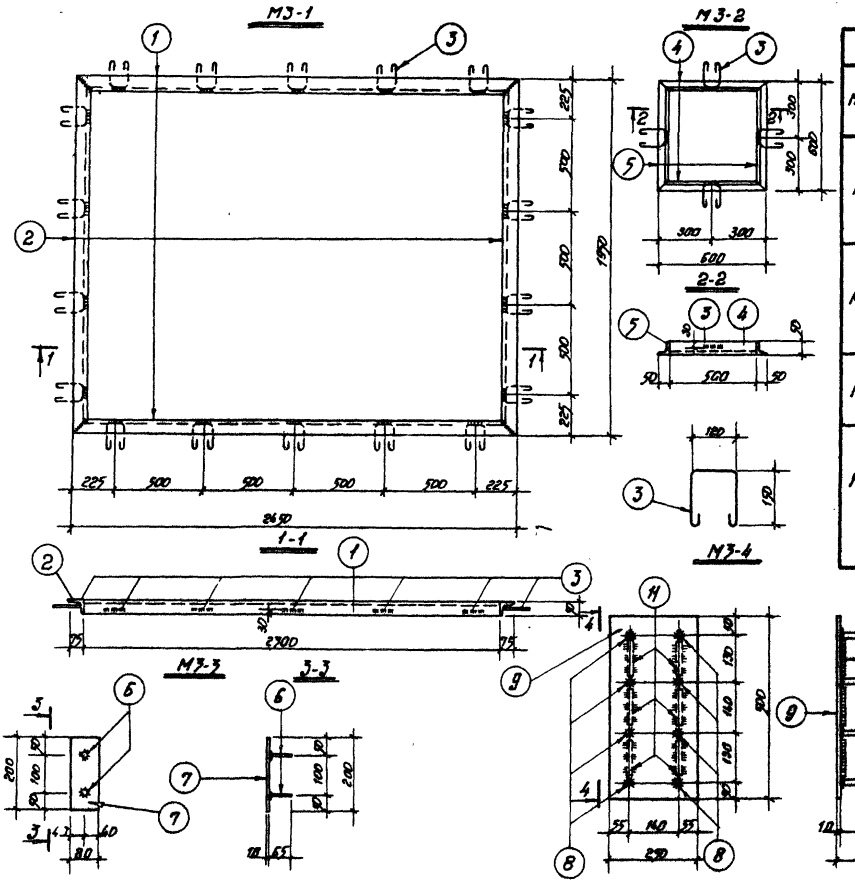

Спецификация металла на марку

Марка	NN поз.	Профиль мм	Длина мм	К-во шт.	Вес, кг: Четырех	Всех	марки	Примечан.
М3-1	1	∠75×50×5	2450	2	11.7	23.4	4×9.98	
	2	∠75×50×5	1950	2	9.3	18.6		
	3	⌀6АI	500	18	0.11	1.98		
М3-2	3	⌀6АI	500	4	0.11	0.44	9.48	
	4	∠50×5	600	2	2.26	4.52		
	5	∠50×5	600	2	2.26	4.52		
М3-3	6	⌀12АII	65	2	0.06	0.12	1.38	
	7	−10×80	200	1	1.26	1.26		
М3-4	8	⌀12АII	360	8	0.32	2.30	12.83	
	9	−10×250	500	1	9.81	9.81		
	10	⌀6АI	200	4	0.04	0.18		
	11	⌀12АII	100	6	0.09	0.54		

Примечания:

1. Материал металлоизделий - сталь класса С38/23 и арнат. классов I и II.
2. Сварные соединения марок М3-1 и М3-2 производить электродами Э42, $h_w = 5$ мм.
3. Сварку закладных деталей М3-3, М3-4 осуществлять под слоем флюса $h_w = 8$ мм.

Согласовано

Утверждено: Госгражданстрой

Рук. группы		Агарышева	
Рук. арх.		Гортовая	
Рук. арх.		Зотова	
Рук. отд.		Вазаров	
Рук. арх. отд.		Ковалева	
Рук. арх. пр.		Третьяк	
Гл. арх. пр.			
Гл. инж.		Ерохин	
Гл. инж.		Штейнберг	
Гл. инж.		Щетинов	
Гл. инж.		Калугов	

1976	Сельский дом культуры со зрительным залом на 300 мест	Металлические изделия/закладные детали/ М3-1÷М3-4	Типовой проект 264-12-155	Альбом V	Лист КМ-6

N7019/7

Рама МР-1.

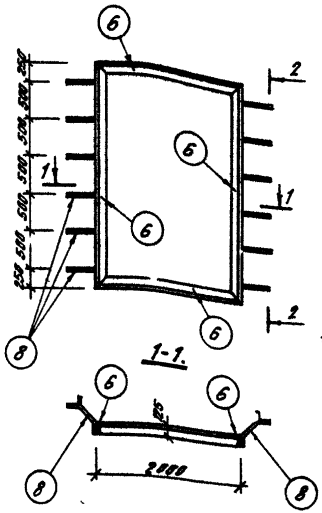

2-2.

Рама МР-2.

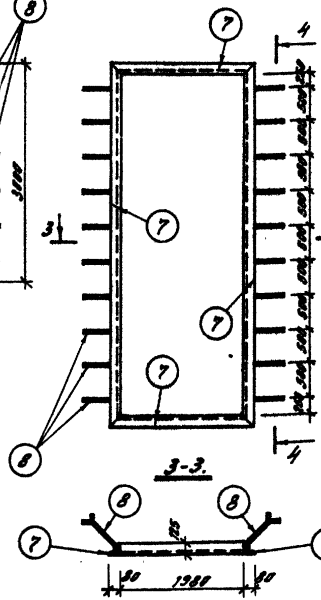

4-4.

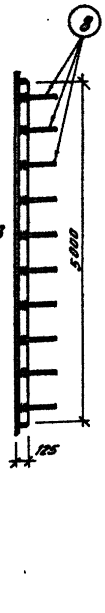

Спецификация металла на марку.

Марка	№№ поз.	Профиль, мм.	Длина, мм.	К-во, шт.	Вес, кг 1 шт.	Вес марки	Примечан.
МР-1	6	L125×80×8	10000	1	125.0	125.0	129.8 сегнуть.
	8	—40×4	300	12	0.4	4.8	
МР-2	7	L125×80×8	13960	1	174.0	174.0	182.0 сегнуть
	8	—40×4	300	20	0.4	8.0	
ШВ-II	1	ф16	600	1	0.95	0.95	2.0 сегнуть
	2	—50×6	125	1	0.30	0.30	
	3	—50×6	200	1	0.47	0.47	
	4	—50×6	115	1	0.27	0.27	
ШН-II	1	ф16	600	1	0.95	0.95	2.55 сегнуть
	2	—50×6	125	1	0.30	0.30	
	3	—50×6	200	1	0.47	0.47	
	4	—50×6	115	1	0.27	0.27	
	5	L45×30×7	120	2	0.27	0.54	сегнуть на месте
ШФ-II	9	ф8	140	1	0.6	0.6	3.90 предварительно обработать сегнуть
	10	—40×10	400	1	1.26	1.26	
	11	—40×10	250	1	0.79	0.79	
	12	—70×5	120	2	0.33	0.66	
	13	—70×5	10	1	—	0.07	
	14	—70×5	120	2	0.33	0.66	
	15	—40×10	52	1	0.16	0.16	
	16	Шайба ГОСТ 22-38	—	2	0.01	0.02	
	17	Гайка М16 ГОСТ 32-38-60	—	2	0.01	0.02	

Примечания:

1. Сварку производить электродами Э42, $h_{шв.}$ = 4 мм.
2. Данный лист рассматривать совместно с листом КМ-8.

Согласовано:

Заказчик	Стратиенко	
Гл. инж.	Новикова	
Рук. гр. инж.	Разработал	Заикова
Рук. гр. арх.	Проверил	Зрибная
Гл. инж.	Нормоконтр.	
Рук. отдела		
Гл. арх. отд.		
Гл. арх. пр.		

УкрНИИПгражданпромстроя

1976	Сельский дом культуры со зрительным залом на 300 мест.	Рамы ворот МР-1 и МР-2.	Типовой проект 264-12-155	Альбом V	Лист КМ-7

N7019/V

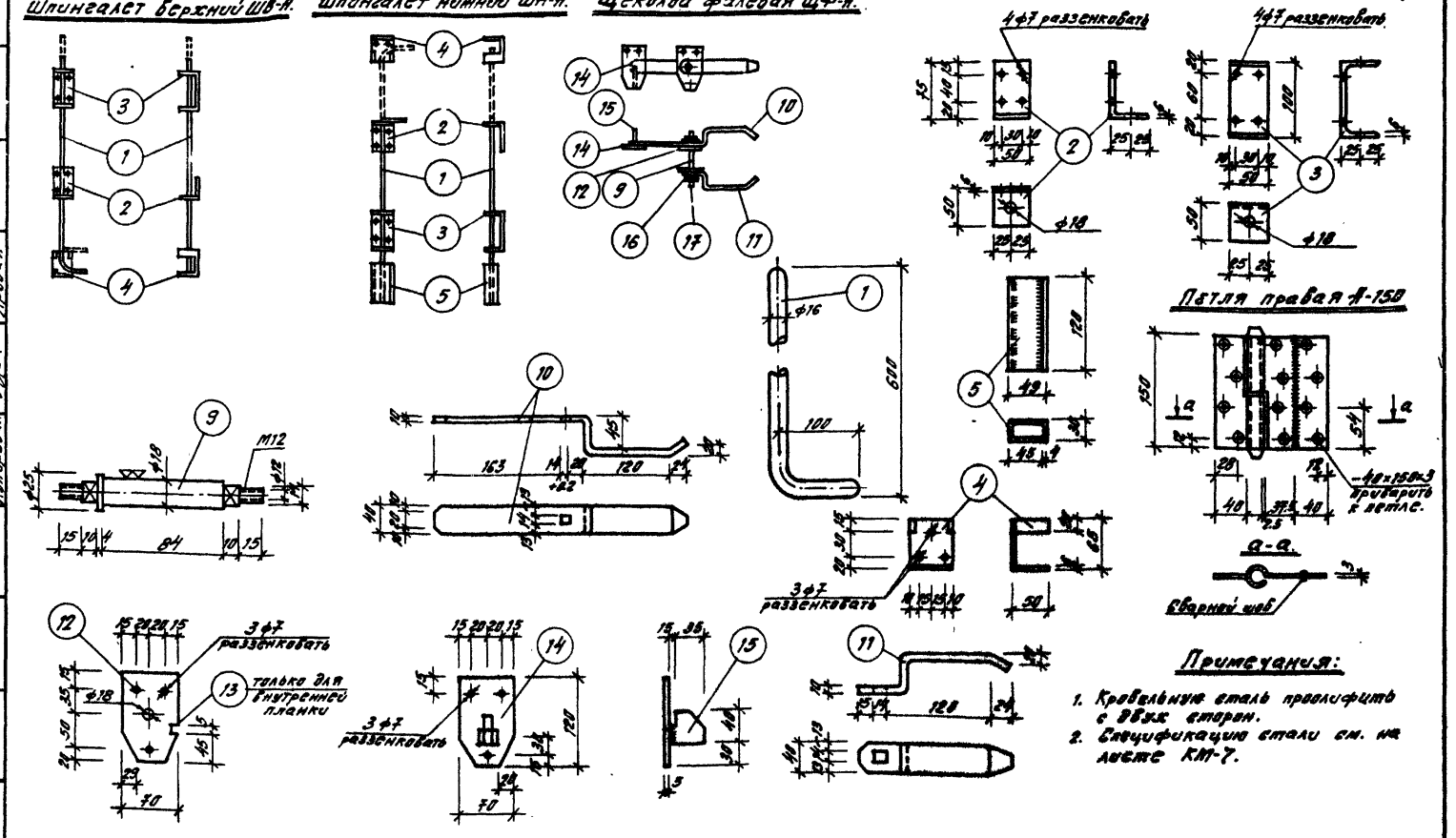

1976	Сельский дом культуры со зрительным залом на 300 мест.	Шпингалет верхний ШВ-А. Шпингалет нижний ШН-А. Щеколда фалевая ЩФ-А.	Типовой проект 264-12-155	Альбом V	Лист КМ-8

N7019 IV

Согласовано

Заказчик Куратовский

Гл. инж. проекта Шкильдер

Рук. гр. инж. Шкильдер

Рук. гр. арх. Разработал Дорофеев

Гл. инж. проекта Шкильдер

Гл. арх. проекта Шкильдер

Гл. арх. пр. Проверил Ярославцев

Гл. инж. пр. Проверил Ярославцев

Укр. НИИПромсельстрой

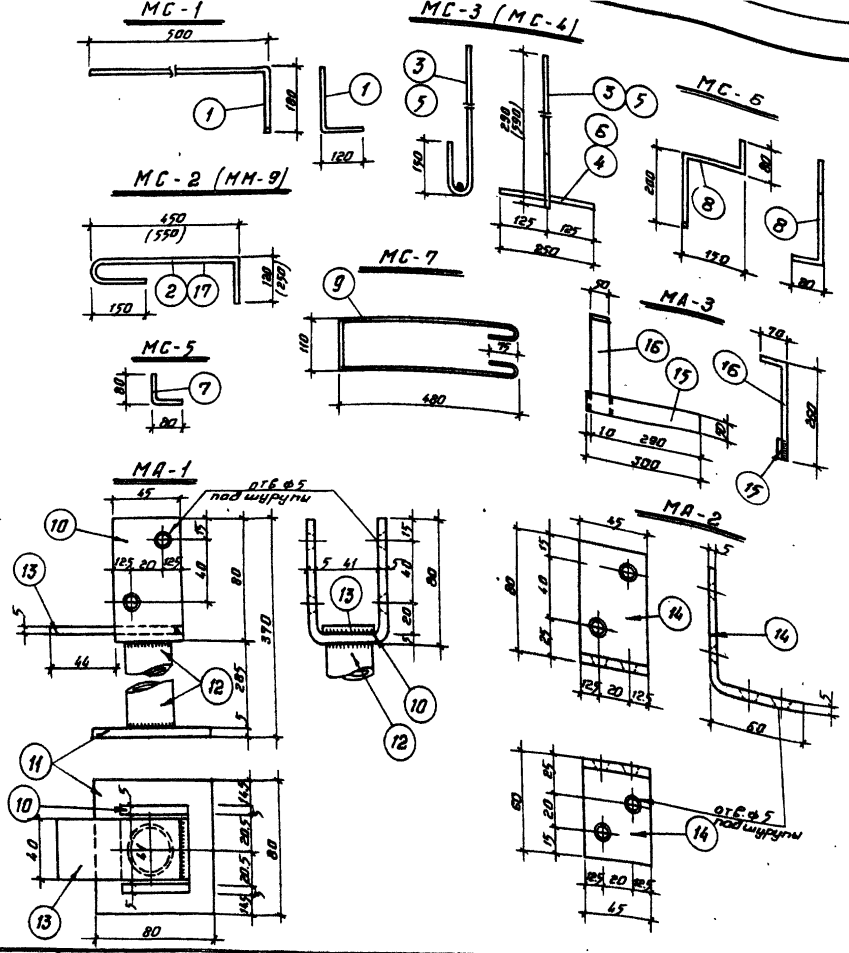

Спецификация металла на марку

Марка	NN поз.	Профиль мм	Длина мм	Кол. шт.	Вес, кг 1 шт.	Вес, кг всех	Вес, кг марки	Примеч.
МС-1	1	ф10АI	800	1	0.49	0.49	0.49	
МС-2	2	ф10АI	720	1	0.44	0.44	0.44	
МС-3	3	ф10АI	440	1	0.27	0.27	0.43	
	4	ф10АI	250	1	0.16	0.16		
МС-4	5	ф10АI	740	1	0.46	0.46	0.62	
	6	ф10АI	250	1	0.16	0.16		
МС-5	7	ф10АI	160	1	0.10	0.10	0.10	
МС-6	8	ф10АI	510	1	0.32	0.32	0.32	
МС-7	9	ф6АI	1220	1	0.27	0.27	0.27	
МА-1	10	-45×5	200	1	0.34	0.34	1.50	
	11	-80×50	80	1	0.25	0.25		
	12	труба ОН-32	285	1	0.82	0.82		ГОСТ 3262-75
	13	-40×5	80	1	0.09	0.09		
МА-2	14	-45×5	140	1	0.25	0.25	0.25	
МА-3	15	-50×5	300	1	0.59	0.59	1.24	
	16	-50×5	330	1	0.65	0.65		
ММ-9	17	ф10АII	950	1	0.59	0.59	0.59	

Примечания:

1. Материал металлоизделий - сталь класса С38/23 и арматура класса АI;
2. Сварку производить электродами Э42, hш=4мм;
3. После изготовления изделия МА-1 и МА-2 окрасить масляной краской;
4. Размеры в скобках относятся соответственно к маркам МС-4, ММ-9.

Укрнии	Рук. отд.	Бронин	Гл. спец.	Гладуненко	
	Гл. арх. отд.	Штейнберг	Рук. гр. арх.	Сергеев	
	Гл. арх. пр.	Сергеев	Разработ.	Новикова	
			Проверил.	Занкова	
			Копиров.	Третяк	

Украинпромгражданстрой	1976	Сельский дом культуры со зрительным залом на 300 мест	Анкера МС-1÷МС-7; МА-1÷МА-3, ММ-9.	Типовой проект 264-12-155	Альбом V	Лист КМ-9

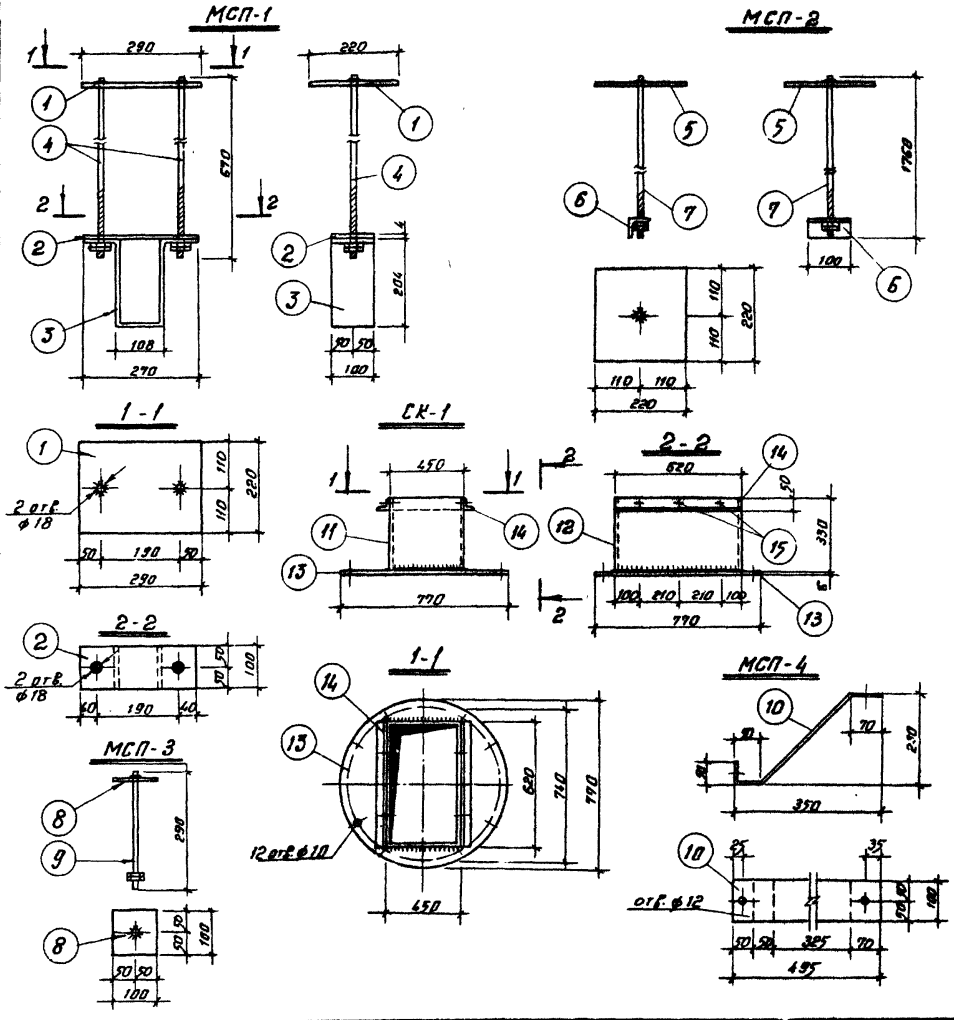

Спецификация металла на марку.

Марка	№№ поз.	Профиль мм	Длина мм	Кол. шт.	Вес, кг 1 шт.	Вес, кг всего	Вес, кг марки	Примечание
МСП-1	1	-280×5	290	1	2.50	2.50	7.98	
	2	-100×4	290	1	0.85	0.85		
	3	-100×4	580	1	2.14	2.14		
	4	Анкерный болт ⌀18	690	2	1.19	2.38		
		Гайка М 18	—	4	0.03	0.12		
МСП-2	5	-220×5	220	1	1.90	1.90	12.48	
	6	L50×5	100	1	0.36	0.36		
	7	Анкерный болт ⌀16	1760	1	10.10	10.10		
		Гайка М16	—	2	0.03	0.06		
МСП-3	8	-100×5	100	1	0.39	0.39	0.61	
	9	Болт ⌀10	200	1	0.20	0.20		
		Гайка М10	—	2	0.01	0.02		
МСП-4	10	100×5	495	1	1.94	1.94	1.94	
СК-1	11	-330×6	450	2	7.00	14.00	54.18	
	12	-330×6	620	2	9.66	19.32		
	13	-770×6	451	1	16.40	16.40		
	14	L50×5	620	2	2.23	4.46		
	15	Болт ⌀3	14	78	—	—		

Примечания:

1. Материал металлоизделий – сталь класса С 38/23.
2. Сварку производить электродами Э42;
3. Сварные швы всех марок $h_w = 5$ мм;

N7019/2

1376	Сельский дом культуры со зрительным залом на 300 мест	Анкера МСП-1 – МСП-3.	Типовой проект 264-12-155	Альбом V	Лист КМ-10

Гипрошип
Организация-строитель

Рук. отд. Фоз
Гл. арх. отд. Ефимин
Рук. гр. инж. Затарченко
Рук. гр. арх. Стрелковская
Разработ. Новикова
Разработ. Шпиндерг
Проверил Зонкова
Контролер Третяк
Нестеров

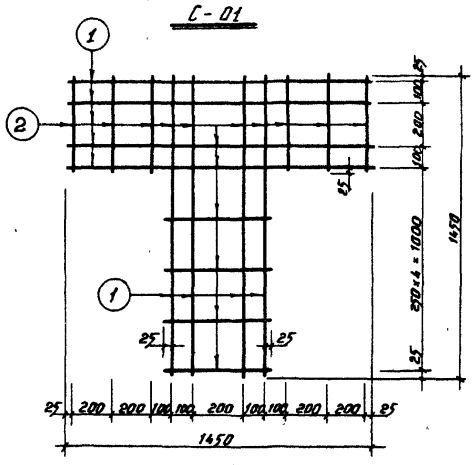

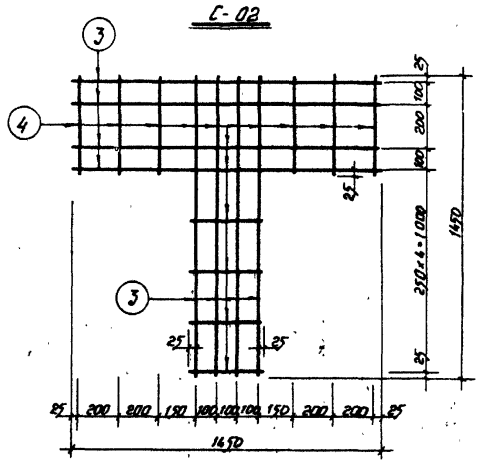

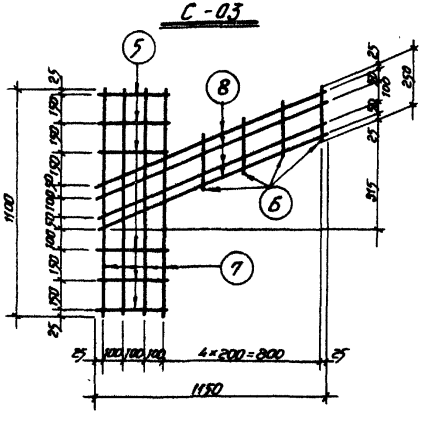

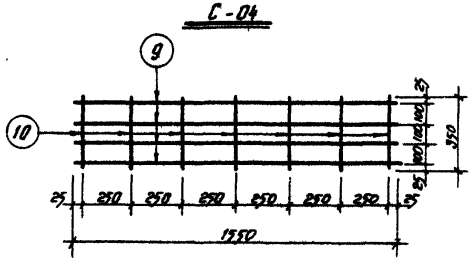

Спецификация арматуры							Выборка арматуры на элемент		
Марка сетки	NN поз	ф мм	Длина мм	К-во шт. Вдоль одной сетки	К-во шт. В элементе	Общая длина м	ф мм	Общая длина м	Вес кг
С-01	1	8АI	1450	8	8	11.60	6АI	4.50	1.0
	2	6АI	450	10	10	4.50	8АI	11.6	4.58
							Итого		5.58
С-02	3	8АI	1450	8	8	11.60	6АI	4.50	1.0
	4	6АI	450	10	10	4.50	8АI	11.6	4.58
							Итого		5.58
С-03	5	6АI	350	6	6	2.10	6АI	3.10	0.69
	6	6АI	250	4	4	1.00	8АI	9.20	3.63
	7	8АI	1100	4	4	4.40	Итого		4.32
	8	8АI	1200	4	4	4.80			
С-04	9	12АII	1750	4	4	6.20	6АI	2.45	0.54
	10	6АI	350	7	7	2.45	12АII	6.20	5.51
							Итого		6.05

Примечание:

Сетки выполнять контактной точечной сваркой в соответствии с СН 393-69 и ГОСТ 8478-66

Укр НИИ гражданстрой	Рук. отд.		Гл. арх. отд.		Гл. арх. пр.		
	Рук. группы	Еремин	Рук. гр. арх.	Штейнберг	Разработ.	Пестерев	Проверил. Копиров
	Рук. гр. инж.		Рук. гр. арх.	Старостенко	Разработ.	Набиков	Заказчик Третяк

1976	Сельский дом культуры со зрительным залом на 300 мест	Сетки С-01÷04	Типовой проект 264-12-155	Альбом V	Лист КМ-11

N7019/V

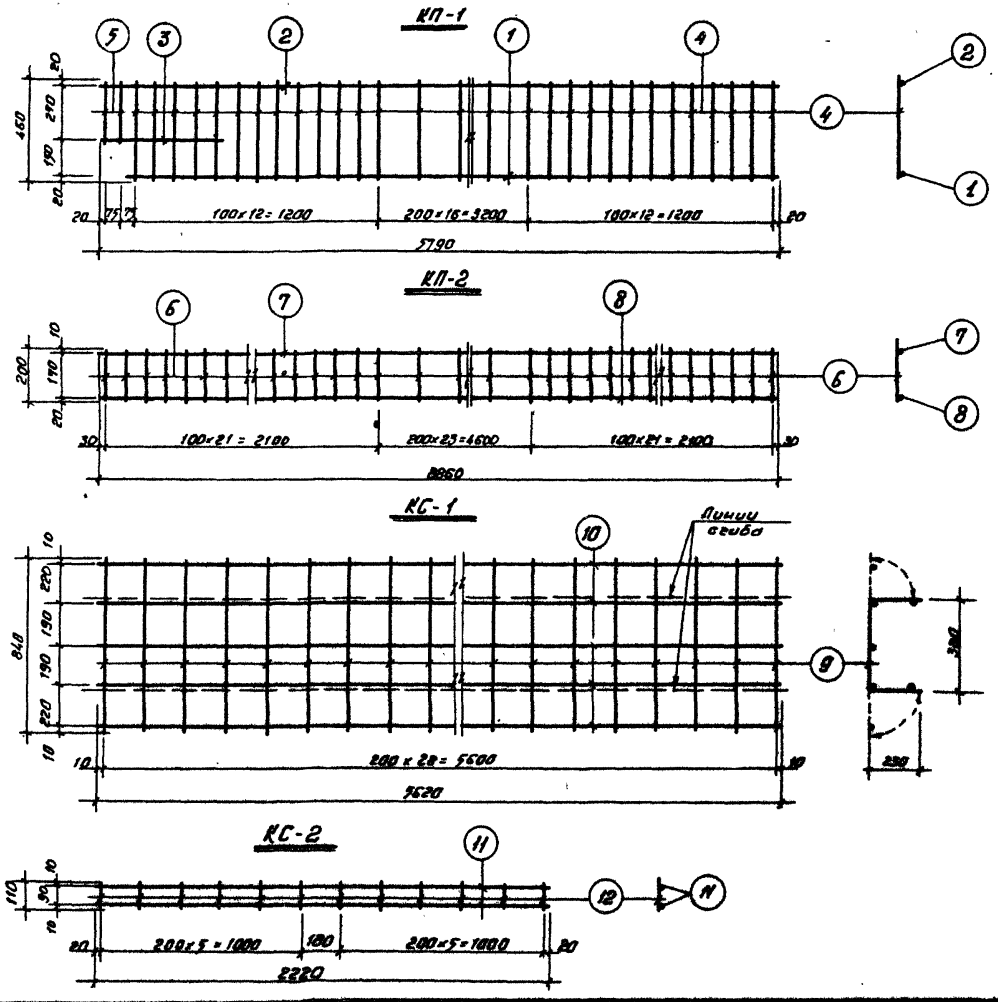

Спецификация арматуры							Выборка арматуры на элемент		
Марка эл-та	NN поз.	ф мм	Длина мм	К-во шт. в одном изделии	К-во шт. в 21 эл-те	Общая длина м	ф мм	Общая длина м	Вес кг
КП-1	1	12АIII	5640	1	3	16.900	6АI	58.36	12.99
	2	10АI	5790	1	3	17.350	10АI	17.35	10.80
	3	12АIII	610	1	3	1.830	12АIII	18.73	16.70
	4	6АI	460	41	123	56.500	Итого:		40.49
	5	6АI	310	2	6	1.860			
КП-2	6	6АI	200	66	132	26.400	6АI	26.40	5.86
	7	10АI	8860	1	2	17.7	10АI	17.7	10.99
	8	16АIII	8860	1	2	17.7	16АIII	17.7	28.00
							Итого:		44.85
КС-1	9	6АI	840	29	29	24.4	6АI	52.5	11.7
	10	6АI	5620	5	5	28.1	Итого:		11.7
КС-2	11	4ВI	2220	2	2	4.44	4ВI	5.76	0.58
	12	4ВI	110	12	12	1.32	Итого		0.58

Примечание:

Каркасы и сетки. Выполнять точечной сваркой в соответствии с СН 393-69 и ГОСТ 8478-66.

Гл. спец.	Горохова					
Рук. гр.	Зайцев					
Инж. I кат.	Новикова					
Рук. отд.	Третяк					
Рук. гр. арх.	Сотник					
Арх. гр. арх.	Шпейдель					
Инж. I кат.	Неотерова					
Рук. отд.	Подберёзин					
Гл. арх. отд.	Капиров					
Гл. арх. пр.						

Согласовано:

Утверждено

Укрупнит. гражданстельстрой

1976	Сельский дом культуры со зрительным залом на 300 мест	Каркасы К-1, К-2. Сетки КС-1, КС-2.	Типовой проект 264-12-155	Альбом V	Лист КМ-10

N7019/7

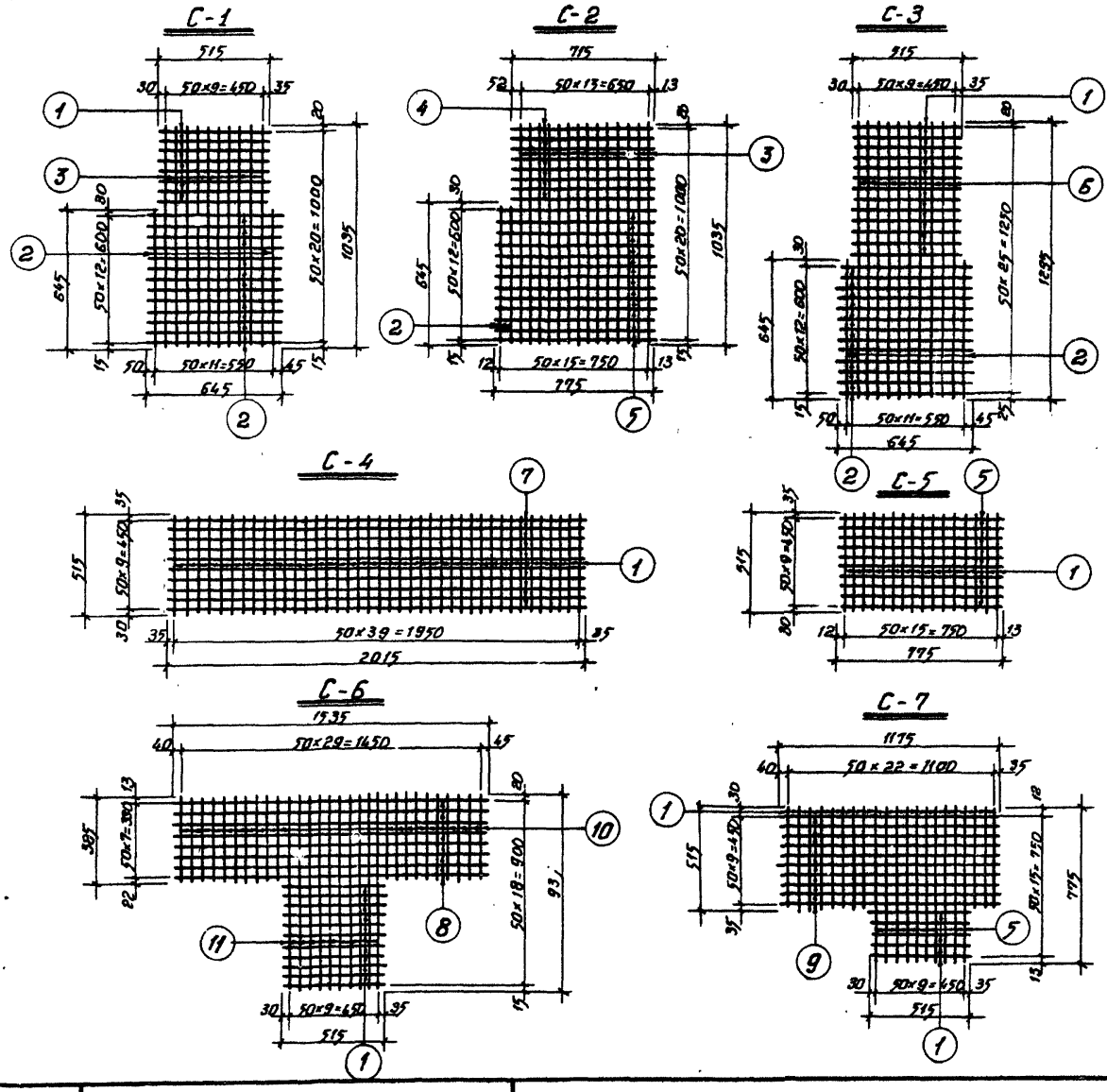

Спецификация арматуры							Выборка арматуры на 31-т		
Марка сетки	NN поз.	ф мм	Длина мм	Кол-шт в сетке	Кол-шт в 31-ТР	Общ. длина м	ф мм	Общая длина м	Вес кг
С-1	1	4ВI	515	8	8	4.12	4ВI	24.15	2.40
	2	4ВI	645	15	15	9.68	Итого:		2.40
	3	4ВI	1035	10	10	10.35			
С-2	2	4ВI	645	2	2	1.29	4ВI	31.61	3.14
	3	4ВI	1035	14	14	14.50	Итого:		3.14
	4	4ВI	715	8	8	5.72			
	5	4ВI	775	13	13	10.10			
С-3	1	4ВI	515	13	13	6.70	4ВI	29.32	2.91
	2	4ВI	645	15	15	9.67	Итого:		2.91
	6	4ВI	1295	10	10	12.95			
С-4	1	4ВI	515	40	40	20.60	4ВI	40.80	4.05
	7	4ВI	2015	10	10	20.20	Итого:		4.05
С-5	1	4ВI	515	16	16	8.25	4ВI	16.00	1.59
	5	4ВI	775	10	10	7.75	Итого:		1.59
С-6	10	4ВI	385	31	31	11.91	4ВI	39.21	3.91
	11	4ВI	935	10	10	9.35	Итого:		3.91
	8	4ВI	1535	8	8	12.28			
	1	4ВI	515	11	11	5.67			
С-7	1	4ВI	515	16	16	8.25	4ВI	27.75	2.75
	5	4ВI	775	10	10	7.75	Итого		2.75
	9	4ВI	1175	10	10	11.75			

Примечание:

Сетки выполнять контактной точечной сваркой в соответствии с СНиП III-18-69 и ГОСТ 8478-66.

N7019/V

1976	Сельский дом культуры со зрительным залом на 300 мест	Сетки С-1 ÷ С-7.	Типовой проект 264-12-155	Альбом V	Лист КМ-13

Согласовано:

Укрниипроизводственсельстрой

Захаренко, Сударкина, Новикова, Занкова, Третяк

Рук. гр. инж. Рук. гр. арх. Рук. отд. Гл. арх. отд. Гл. арх. пр.

Сергиус, Штаховаров, Разработ., Проверил, Нестеров, Копоров

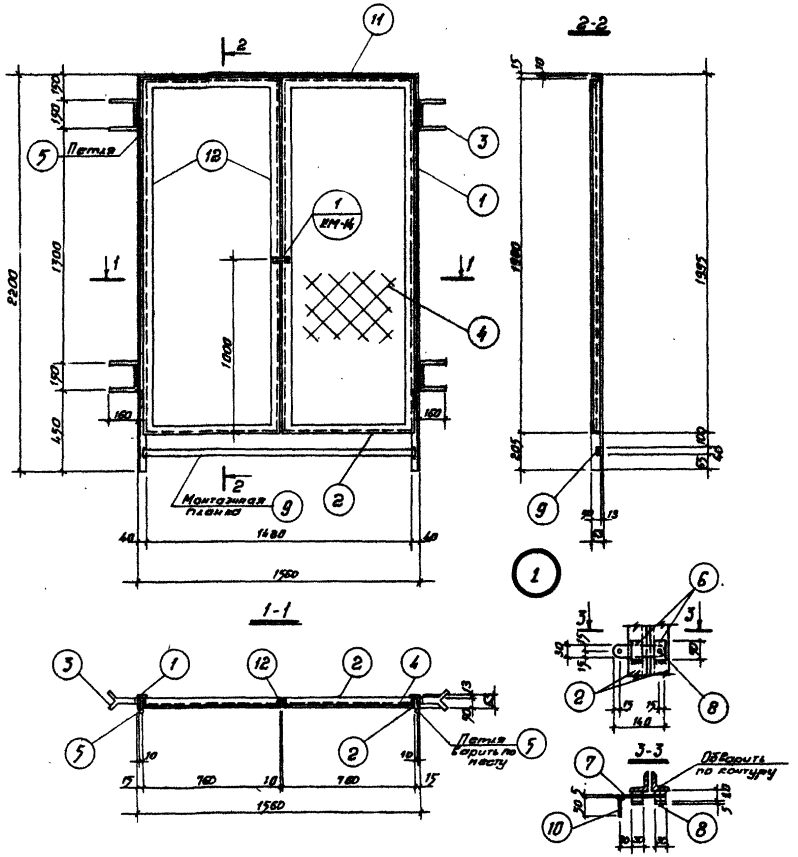

Спецификация металла на марку

Марка	Поз.	Профиль мм	Длина мм	Кол. шт	Вес кг 1 шт	Вес кг всех	Марка стали	Примечание
РД 15-22	1	∠63×40×5	2200	2	8.600	17.200	73,5	
	2	∠50×5	760	4	2.870	11.480		
	3	-40×4	490	4	0.502	2.368		
	4	Сетка 100/100в/3 В=1500	2200	-	-	3.66		ГОСТ 8478-66
	5	Петля А-100-2	4	0.135	0.54			ГОСТ 5089-72
	6	-30×5	60	2	0.076	0.152		
	7	-30×5	135	1	0.159	0.159		
	8	Лист ф5	40	1	0.006	0.006		
	9	-40×4	1520	1	1.910	1.910		
	10	ф10АI	50	1	0.03	0.03		
	11	∠63×40×5	1560	1	6.100	6.100		
	12	∠50×5	1980	4	7.460	29.840		

Примечания:

1. Материал металлоизделий – прокатная сталь класса С 38/23 и арматура класса АI;
2. Сварку производить электродами Э42, h_w = 4 мм.
3. После изготовления изделие окрасить масляной краской.

Согласовано:

Рук. эп. арх.	Гусарова	Рук. эп. ВК	Захаренко
Рук. эп. ЭС	Лев	Рук. эп. ОВ	Зонкова
Рук. эп. СС	Трегубов	Рук. эп. ТС	Трегубов

Рук. отд.	Боенин	Инж. I кат.	Шерстобоев
Гл. арх. отд.	Шаповалов	Инж. I кат.	Копылов
Гл. арх. пр.			

Укрниипграждансельстрой

1976	Сельский дом культуры со зрительным залом на 300 мест	Решетчатая дверь РД 15-22	Типовой проект 264-12-155	Альбом V	Лист КМ-14

N 7019/7

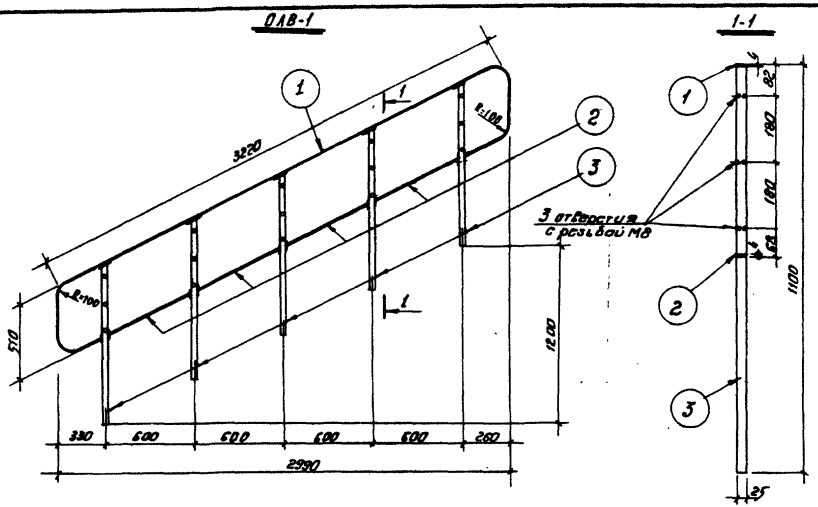

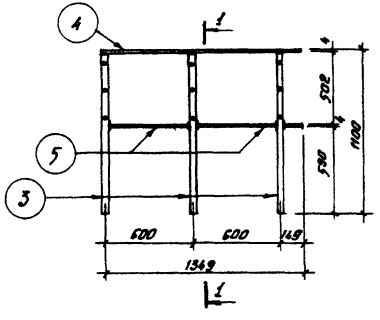

Спецификация металла на марку

Марка элемента	NN поз.	Профиль	Длина мм	К-во шт.	Вес, кг: Штуки	Вес, кг: Всех	Вес, кг: марки	Примечания
ОЛВ-1	1	▭ 25×4	4870	1	3.780	3.780	36.660	ГОСТ 103-57
	2	▭ 25×4	2700	4	2.120	8.48		
	3	▭ 25×32	1096	5	6.88	34.40		
ОЛВ-2	3	▭ 25×32	1096	3	6.88	20.64	22.614	ГОСТ 103-57
	4	▭ 25×4	1362	1	1.070	1.070		
	5	▭ 25×4	575	2	0.452	0.904		
—	6	Винт М8 ГОСТ 17473-72	32	1	0.016	0.016	0.016	Головку винта хронировать
	7	Шайба ф25	гольц. 2	1	0.007	0.007	0.007	

Примечания:

1. Материал металлоизделий - сталь класса С 38/23.
2. Сварку производить электродами Э-42, $h_ш = 4$ мм;
3. После изготовления ограждения окрасить масляной краской.

Согласовано:

Укрниип Граждансельстрой

Рук. отд.		Гл. арх. отд.	
Гл. арх. пр.		Рук. арх.	Еремин
Рук. арх.		Инженер	Шнейдберг
Рук. бриг.		Разработ.	Кестеров
Гл. инж.		Проверил	Копыров
Гл. инж. пр.			
Гл. инж.	Кудрявцев		
Гл. инж.	Згарченко		
Гл. инж.	Зиглер		
Гл. инж.	Занкович		
Гл. инж.	Третяк		

1976	Сельский дом культуры со зрительным залом на 300 мест	Ограждения ОЛВ-1, ОЛВ-2.	Типовой проект 264-12-155	Альбом V	Лист КМ-15

№ 7019/V

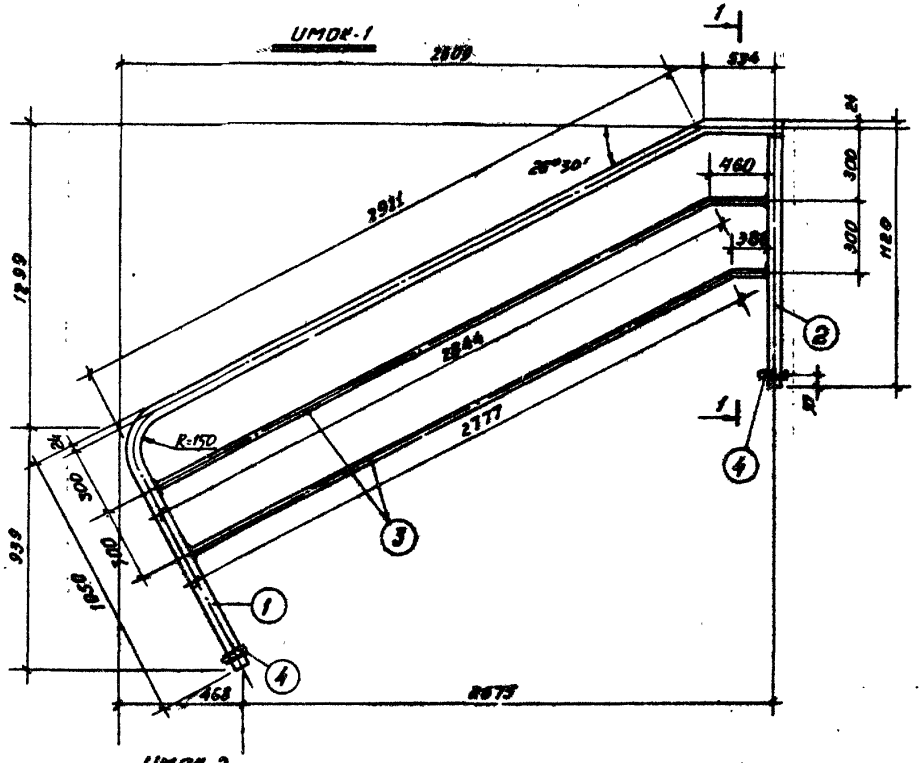

Спецификация метала на марку

Марка	Ч/п по эл.	Профиль мм	Длина мм	К-во шт	Вес кг 1шт.	Вес кг всех	Вес кг марки	Примечания
ИМОК-1	1	$d_н=48$	4495	—	17.50	17.50	32.65	ГОСТ 3232-75
	2	$d_н=48$	1076	1	4.13	4.13		
	3	$d_н=27$	6467	—	10.7	10.70		
	4	ф 10А I	100	2	0.061	0.123		
ИМОК-2	5	$d_н=48$	1720	1	6.60	6.60	20.36	ГОСТ 3232-75
	2	$d_н=48$	1076	2	4.13	8.26		
	6	$d_н=27$	3240	—	5.38	5.38		
	4	ф 10А I	100	2	0.061	0.123		
ИМОК-3	7	$d_н=48$	842	1	3.23	3.23	12.88	ГОСТ 3232-75
	2	$d_н=48$	1076	2	4.13	8.26		
	8	$d_н=27$	764	—	1.27	1.27		
	4	ф 10А I	100	2	0.061	0.123		

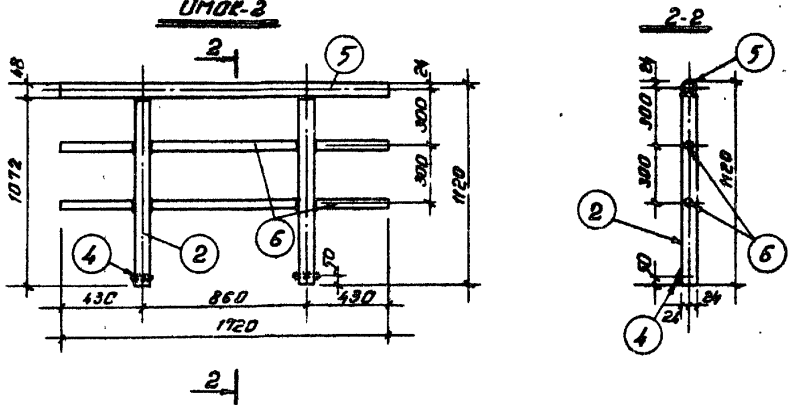

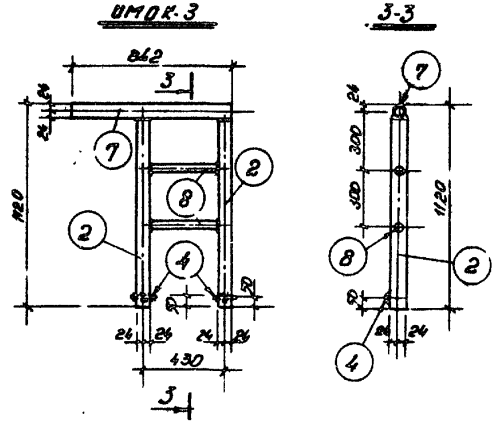

Примечания:

1. Сварку производить электродами Э-42, $h_w=5$ мм.
2. После изготовления все изделия окрасить масляной краской.

1976	Сельский дом культуры со зрительным залом на 300 мест	Ограждения ИМОК-1, ИМОК-2, ИМОК-3.	Типовой проект 264-12-155	Альбом V	Лист КМ-16

№ 7019/V

Согласовано:

Гражданпромстройпроект

Рук. гр. арх. Куратовская; Рук. гр. инж. Заховенко; Рук. отд. Еремин; Гл. арх. отд. Штейнберг; Гл. арх. пр. Нестеров; Разработ. Динглес; Провер. Зонкова; Копиров. Третяк

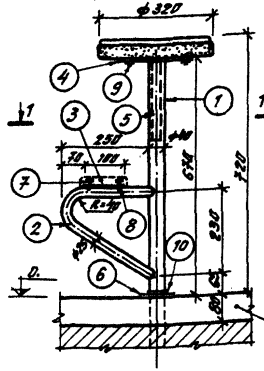

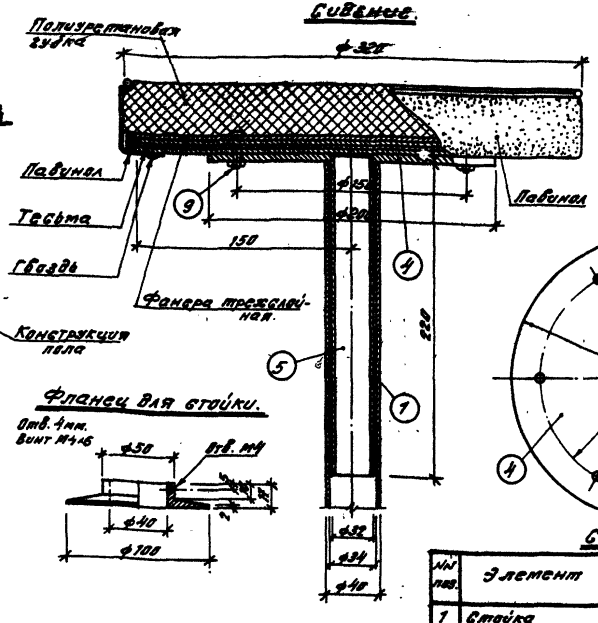

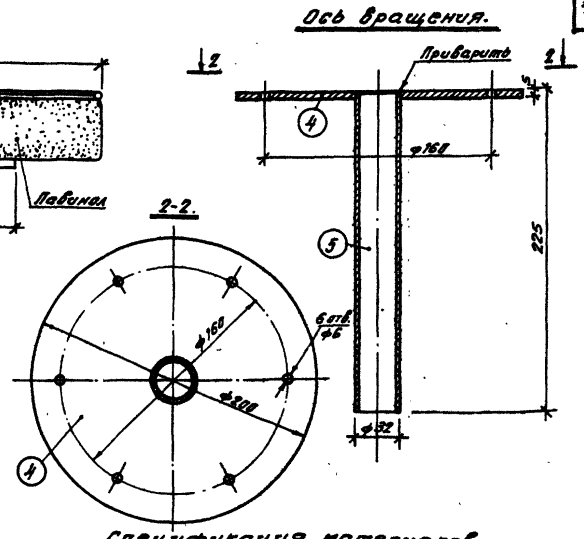

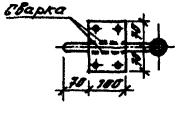

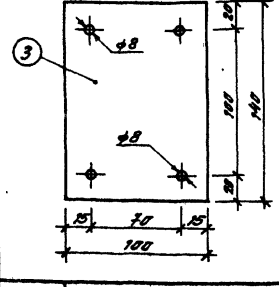

Примечание:

1. Стойку сидения завешать в перекрытие на 250 мм.

Спецификация материалов.

№№ поз.	Элемент	Сечение в мм	Един. измер.	К-во	ГОСТ, материал	Примечание
1	Стойка	ф наруж.=40; l=915	шт.	1	10704-63*	Никелировать на глуб. 0,...
2	Подножка	ф25; l=600	-и-	1	10704-63	
3	Пластинка для подножки	5×100×140	-и-	1	103-57*	
4	Фланец оси вращения	ф200	-и-	1	82-70	Никелировать
5	Ось вращения	ф32; l=220	-и-	1	10704-63*	
6	Фланец для стойки	ф100	-и-	1	[illegible]	Никелировать
7	Болт с гайкой	М8×35	-и-	2	7801-72	
8	—"—	М8×45	-и-	2	7801-72	
9	—"—	М6×25	-и-	6	7801-72	
10	Винт (прилагается)	М4×6	-и-	1	17473-72*	

Согласовано:

Рук. гр. арх.	Кулешов	
Рук. за стр.	Залогоченко	
Разработал	Зыкисс	
Инженер	Ковалева	
Нормоконтр.	Кетрова	
Гл. арх. отд.	Ковалев	
Гл. арх. пр.	Шестерев	

Укр НИИПромсельстрой

1976 | Сельский дом культуры со зрительным залом на 300 мест. | Стойка сидения бара. | Типовой проект 264-12-155 | Альбом V | Лист КМ-17

N 7019/2

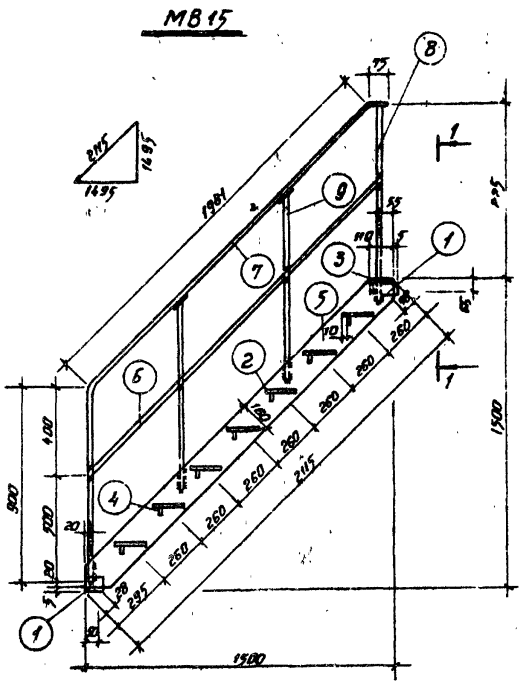

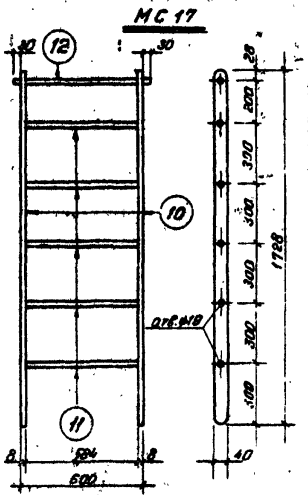

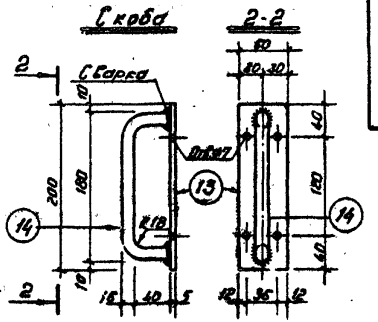

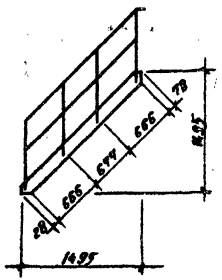

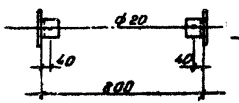

Спецификация металла на марку.

Марка эл-та	NN поз.	Профиль	Длина мм	К-во шт.	Вес, кг 1 шт.	Вес, кг всех	Вес, кг марки	Примечание
МВ 15	1	L 75×6	80	4	0.6	24.0	165.5	
	2	Рифл. ш 220×7	800	7	6.3	44.1		
	3	Рифл. ш 110×5	800	1	3.2	3.2		
	4	-40×4	800	8	1.0	8.0		
	5	-160×6	2115	2	15.9	31.8		
	6	-20×4	2057	2	13.2	26.4		
	7	ф 20 АI	2956	2	7.3	14.6		
	8	ф 20 АI	950	2	2.3	4.6		
	9	ф 20 АI	900	4	2.2	8.8		
МС 17	10	-8×40	1728	2	4.34	8.68	17.90	
	11	ф 18 АI	600	5	1.20	6.00		
	12	ф 18 АI	660	1	1.32	1.32		
	13	-5×60	200	2	0.47	0.94		
	14	ф 16 АI	350	2	0.38	0.76		

Примечания:

1. Материал металлоизделий – сталь класса С 38/23.
2. Сварку производить электродами Э42.
3. Сварные швы толщиной $h_{шв}$ = 6мм.
4. Металлические изделия окрасить масляной краской.
5. Деталь сопряжения скобы со стремянкой см. серию ИИ-03-03 альбом 71-64 л. 9.

Согласовано:

Утверждено: Зразжиновельтерой

Рук. гр. инж.	Ал. гр. арх.	Ал. гр. арх.	Проверил
Гл. спец.	Гл. арх. отд.	Гл. арх. пр.	Гл. инж. пр.
Рук. отд.	Гл. арх. отд.	Гл. арх. пр.	Гл. инж. пр.
Ст. инж.	Инженер	Инженер	Контролер
Инженер	Инженер	Инженер	Контролер

№7019/12

1976	Сельский дом культуры со зрительным залом на 300 мест	Лестничный марш МВ 15. Стремянка МС-17.	Типовой проект 264-12-155	Альбом V	Лист КМ-18

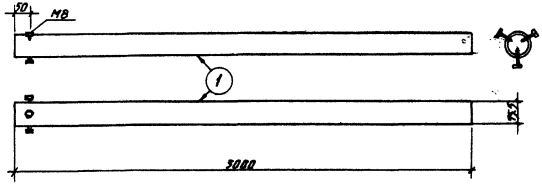

Хомут

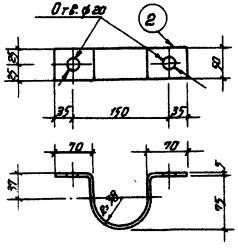

Развертка

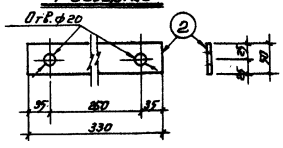

Подкладка

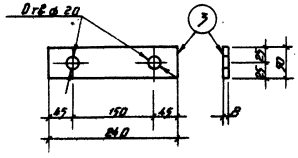

Зонт из кровельной стали

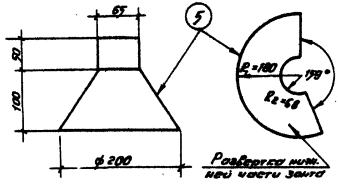

Спецификация металла на марку.

Марка эл-та	Nn поз.	Профиль мм	Длина мм	К-во шт.	Вес, кг 1 шт	Вес, кг всех	Вес, кг марки	Примечан.
ОТ	1	ф2 1/2"	3000	1	21.15	21.15	30.76	ГОСТ3262-75
	2	-50×5	330	3	0.65	1.95		
	3	-50×8	240	6	0.75	4.50		
	4	Стяжные болты ф16	500	4	0.79	3.16		
Зонт	5	Прикрепок. Кровельная сталь ф=0.8мм	—	—	—	0.078м²		

Примечания:

1. Металлические элементы опоры ОТ после изготовления окрасить масляной краской.
2. Длина стяжных болтов поз.4 определена при условии крепления опорных труб к кореннику.

Укр.НИИП гражданстрой	1976	Сельский дом культуры со зрительным залом на 300 мест	Опора ОТ для крепления радиостойки	Типовой проект 264-12-155	Альбом V	Лист КМ-19

N7019/V

Гл.инж.проекта Гудкова; Гл.инж.пр. Ярмолин; Рук.отд. Штейнберг; Рук.гр. Шаповалов; Рук.пр. Ковтун; Рук.отд. Ковтун; Рук.гр. Ковтун; Гл.арх.пр. Ковтун; Гл.арх.отд. Ковтун; Гл.арх

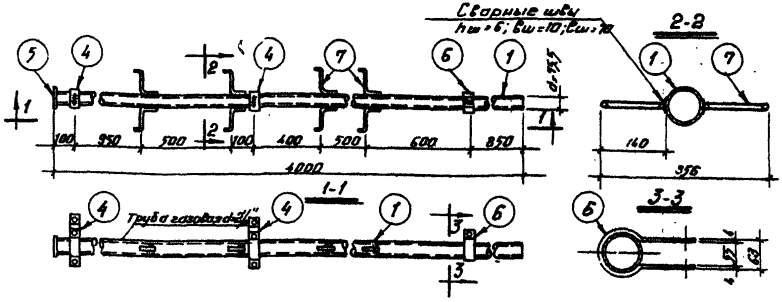

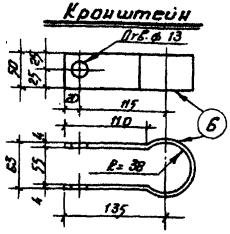

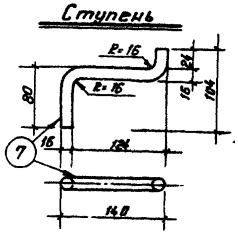

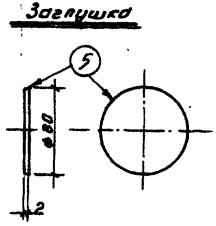

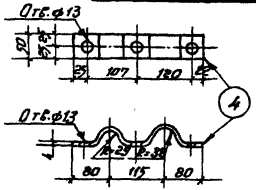

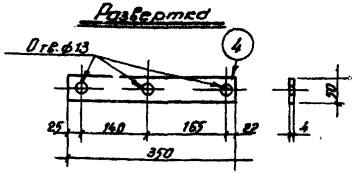

Спецификация металла на марку.

Марка эл-та	NN поз.	Профиль мм	Длина мм	К-во шт.	Вес кг 1 шт.	Вес кг всех	Вес кг марки	Примечания
ОТ-1	1	ø 8 1/2"	4000	1	28.20	28.20	47.75	ГОСТ 3262-75
	2	-50×5	330	3	0.65	1.95		
	3	-50-8	840	6	0.75	4.50		
	4	-50×4	350	4	0.55	2.20		
	5	Сталь листовая δ=2мм		1	0.08	0.08		
	6	-50×4	400	1	0.62	0.62		
	7	ø 16	220	8	0.35	2.80		
	8	Стяжные болты ø16	700	6	1.24	7.40		

Примечания:

1. Сварку выполнять электродами Э42.
2. Все сварные швы толщиной hш=6мм.
3. Металлические элементы опоры ОТ-1 после изготовления окрасить масляной краской.
4. Длина стяжных болтов поз. 8 определена при условии крепления опорных труб к коррешнику.
5. Детали поз. „2" и „3" см. лист КМ-19.

№7019/8

1976	Сельский дом культуры со зрительным залом на 300 мест.	Опора ОТ-1 для крепления телеантенны.	Типовой проект 264-12-155	Альбом V	Лист КМ-20

Укрупнит. Госстроя СССР

Рис. отд. Ковалев; Гл. арх. отд. Шмидт; Гл. арх. пр. Ковалев; Рис. арх. Ковалев; Рис. 80 арх. Ковалев; Гл. инж. Ковалев; Применил Ковалев; Гл. инж. Ковалев; Гл. инж. Ковалев; Гл. инж.