ТИПОВОЙ ПРОЕКТ
902-1-100.85

КАНАЛИЗАЦИОННАЯ НАСОСНАЯ СТАНЦИЯ ПРОИЗВОДИТЕЛЬНОСТЬЮ 400-2000 м³/ч, НАПОРОМ 30-40 м С МЕХАНИЗИРОВАННЫМИ РЕШЕТКАМИ ПРИ ГЛУБИНЕ ЗАЛОЖЕНИЯ ПОДВОДЯЩЕГО КОЛЛЕКТОРА 4,0 м

(МОНОЛИТНЫЙ ВАРИАНТ)

АЛЬБОМ V

Строительные решения. Подземная часть

20730-01
цена 1-95

				Проверен
Инв. №				

Госстрой СССР

Тбилисский филиал
ЦИТП
Типовой проект /серия/
№ 902-1-109.85 а.5
Заказ № 1842
Цена 1 руб 98 коп
Тираж 453
Дата «11» XII 1985 г

ТИПОВОЙ ПРОЕКТ
902-1-100.85

КАНАЛИЗАЦИОННАЯ НАСОСНАЯ СТАНЦИЯ ПРОИЗВОДИТЕЛЬНОСТЬЮ 400-2000 м³/ч, НАПОРОМ 30-40 м С МЕХАНИЗИРОВАННЫМИ РЕШЕТКАМИ ПРИ ГЛУБИНЕ ЗАЛОЖЕНИЯ ПОДВОДЯЩЕГО КОЛЛЕКТОРА 4,0 м

(МОНОЛИТНЫЙ ВАРИАНТ)

СОСТАВ ПРОЕКТА:

АЛЬБОМ I Пояснительная записка (из ТП 902-1-99.85)
АЛЬБОМ II Технологические решения. Внутренний водопровод и канализация. Отопление и вентиляция (из ТП 902-1-99.85)
АЛЬБОМ III Архитектурно-строительные решения. Надземная часть. Общие чертежи, узлы и детали (из ТП 902-1-99.85)
АЛЬБОМ IV Надземная часть. Изделия (из ТП 902-1-99.85)
АЛЬБОМ V Строительные решения. Подземная часть.
АЛЬБОМ VII Силовое электрооборудование. Технологический контроль. (из ТП 902-1-99.85)
АЛЬБОМ VIII Спецификации оборудования (из ТП 902-1-99.85)
АЛЬБОМ IX Ведомости потребности в материалах
АЛЬБОМ X Сметы. Общая часть. (из ТП 902-1-99.85)
АЛЬБОМ XI Сметы. Подземная часть.
АЛЬБОМ XII Показатели результатов применения научно-технических достижений в строительных решениях проекта.

Примененные типовые материалы:

ТП 407-3-41/75 Трансформаторная подстанция с одним кабельным вводом 6-10 кВ на один трансформатор мощностью до 400 кВА тип К-71-400 М3

Распространитель Свердловский филиал ЦИТП

АЛЬБОМ V

Разработан проектным институтом „Харьковский водоканалпроект"

Главный инженер института Г.А. Бондаренко
Главный инженер проекта В.Г. Лячок

Утвержден Госстроем СССР протокол № ДЦ-25 от 21.06.1985 г.
Введен в действие В/О „Союзводоканалпроект" приказ № 255 от 18.09.1985 г.

				Привязан
Инж.				

20730-01 2

Содержание альбома

№ п.п.	Наименование	№ стр	Примечание
1	Содержание	2	
	Основной комплект КОК		
2	Общие данные	3	
3	Планы на отм. -6.640и -3.200.		
	Разрезы 1-1, 2-2	4	
4	Схема расположения элементов		
	подземной части. Узел I	5	
5	Стены СТм1, СТм2. Общие виды. Узел II	6	
6	Стены СТм1, СТм2. Схемы армирования (начало)	7	
7	Стены СТм1, СТм2. Схемы армирования		
	(окончание)	8	
8	Плита днища ПДм1.		
	Схема армирования (начало)	9	
9	Плита днища ПДм1.		
	Схема армирования (окончание)	10	
10	Перекрытие РКм2 на отм-8.200.		
	Общий вид	11	
11	Перекрытие РКм2 на отм—8.200.		
	Плита Пм1, балки Бм1—Бм4.		
	Общие виды и схемы армирования	12	
12	Перекрытие РКм2 на отм—8,200.		
	Балки Бм1—Бм4. Колонна Км1.		
	Общие виды и схема армирования	13	
13	Перекрытие РКм2 на отм—8.200.		
	Лоток ЛТм1. Схема армирования	14	
14	Перекрытие РКм2 на отм - 8.200.		
	Спецификация (начало)	15	
15	Перекрытие РКм2 на отм - 8.200.		
	Спецификация (окончание)	16	
	Основной комплект КМ		
16	Общие данные (начало)	17	
17	Общие данные (окончание)	18	
18	Схема расположения лестниц и		
	переходных площадок (начало)	19	
19	Схема расположения лестниц и		
	переходных площадок (окончание)	20	
	Изделия		
20	Опись документов	21	
	Техническое описание к изготовлению		
	арматурные и закладные изделий	21	
	Каркас плоский КР1	21	
21	Каркас плоский КР(КР4-КР11) Сборные чертежи	22	
	Каркас плоский КР (КР4 - КР11)	22	
	Каркас плоский КР (КР2, КР3)	22	
22	Изделие соединительное МС1	23	
	Изделие соединительное МС2	23	
	Каркас плоский КР12	23	
23	Изделие закладное Мн (МН1, МН2)	24	
	Изделие закладное Мн (МН3, МН4)	24	

Альбом V

Типовой проект 902-1-100 85

Согласовано

Гл. спец. т.о. Уманский

Инв. № подл. | Подпись и дата | Взам. инв. №

Привязан

Инв. №

копир. Пигарева

формат А2

Альбом V

Типовой проект 902-1-100.85

Ведомость рабочих чертежей основного комплекта марки КЖ

Лист	Наименование	Примечание
1	Общие данные	
2	Планы на отм. -6,640 и -3,200.	
	Разрезы 1-1, 2-2	
3	Схема расположения элементов	
	подземной части. Узел I	
4	Стены СТм1, СТм2. Общие виды. Узел II	
5	Стены СТм1, СТм2. Схемы армирования (начало)	
6	Стены СТм1, СТм2. Схемы армирования	
	(окончание)	
7	Плита днища ПДм1.	
	Схема армирования (начало)	
8	Плита днища ПДм1.	
	Схема армирования (окончание)	
9	Перекрытие РКм2 на отм.-3,200	
	Общий вид	
10	Перекрытие РКм2 на отм.-3,200.	
	Плита Пм1, балки Бм1-Бм4	
	Общие виды и схемы армирования	
11	Перекрытие РКм2 на отм.-3,200	
	Балки Бм1-Бм4. Колонна Км1	
	Общие виды и схемы армирования	
12	Перекрытие РКм2 на отм.-3,200.	
	Поток ПТм1. Схема армирования	
13	Перекрытие РКм2 на отм.-3,200.	
	Спецификация (начало)	
14	Перекрытие РКм2 на отм.-3,200.	
	Спецификация (окончание)	

Ведомость ссылочных и прилагаемых документов

Обозначение	Наименование	Примечание
	Ссылочные документы	
5.900-2	Сальники набивные Ду 50÷1400	
	для прохода 7 труб через стены	
1.400-15. вып.1	Унифицированные закладные	
	изделия железобетонные кон-	
	струкции для крепления техноло-	
	гических коммуникаций и	
	устройств	
ГОСТ 23279-78	Сетки сварные из стержневой	
	арматуры диаметром до	
	40мм	
	Прилагаемые документы	
902-1-100.85-КЖ.ВМ1	Изделия	альбом V
	Ведомость потребности в мате-	
	риалах. Монолитные	
	конструкции	альбом IX
-КЖ.ВМ2	Ведомость потребности в мате-	
	риалах. Сборные конструк-	
	ции	альбом IX

Ведомость спецификаций

Лист	Наименование	Примечание
3	Спецификация к схеме расположения	
	элементов подземной части	
5,6	Спецификация стен СТм1, СТм2	
10	Спецификация днища ПДм1	
15,16	Спецификация перекрытия РКм2	

Расчетные схемы

в период эксплуатации

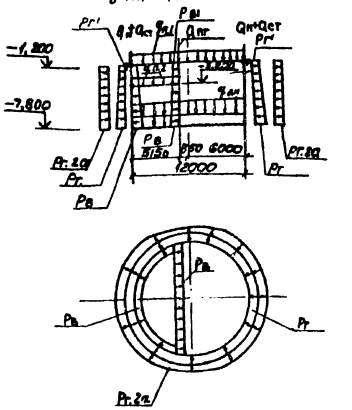

Нагрузки от собственного веса						Эксплуатационные нагрузки				
Постоянные						постоянные	Кратковременные			Кратковременные
Нормативная нагрузка тс/м² (кН/м²)	Стены тс/м² (кН/м²)	Перекрытие на 0.000	Перекрытие на 220	Днище	Перекрытие тс/м² (кН/м²)	Основное давление		Гидростатическое давление (атмосферные) случай		Дополнительное давление от проникновения тс/м² (кН/м²)
$Q_н$	$Q_{ст}$	$q_{п.1}$	$q_{п.2}$	$q_{дн}$	$Q_{пр}$	P_r	$P_{r'}$	$P_в$	$P_в'$	$P_{r.2a}$
11.5	3.6	1.36	0.8	1.1	5.5	7.6	1.1	7.9	1.13	1.0
(108)	(54)	(13.3)	(7.8)	(10.8)	(54)	(74)	(10.8)	(77.4)	(110.8)	(9.8)

1. Для железобетонных конструкций марки бетона по водонепроницаемости принята В4, марка бетона по морозостойкости — Мрз 100 и. Мрз 50.
2. Сварку производить электродами Э42А, Э46А; Э42, Э46 по ГОСТ 5264-75, $h_{шв}$ = 6мм (кроме оговоренных на чертеже).
3. Нагрузки, кроме оговоренных, в тс/м² (кН/м²).
4. Временная нагрузка на поверхности земли принята 1.0тс/м² (9.8 кН/м²).

Типовой проект разработан в соответствии с действующими нормами и правилами

Главный инженер проекта /Лялюк/

Согласовано: Гл. спец. ТО Ивановский

Нач. отд.	Шевлюк		Привязан	
Гл. конструктор	Смолянский			
Гл. спец.	Александров			
Рук. гр.	Миронов			
Инж.	Соколов		ТП 902-1-100.85 -КЖ	
Ст. инж.	Дмитриев			
Инж.	Ивановский		Комплексная мастерская Государственного института Оргстроя СССР по гражданскому и промышленному строительству. г. Киев, ул. Ф. Ямы, 4	Стадия Р, Лист 1, Листов 14
			Общие данные	Госстрой СССР Государственный институт проектирования сельскохозяйственных предприятий (Гипросельхозпроект)

80738-01 4

Инв. № подл. | Подпись и дата | Взам. инв. №

Копир. Пикарева

Формат А2

Альбом V

Типовой проект 902-1-100.85

Разрез 1-1

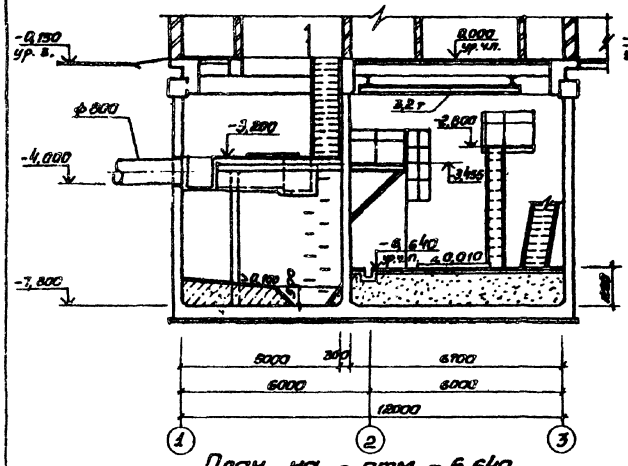

Разрез 2-2

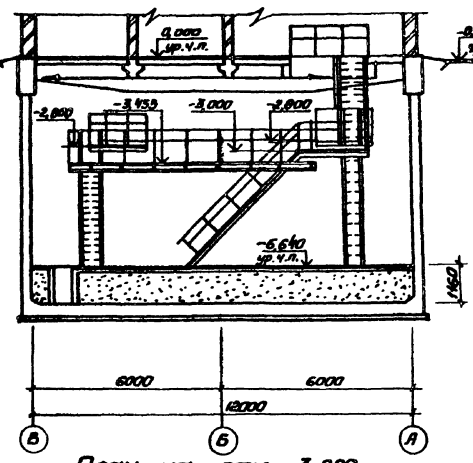

План на отм. -6,640

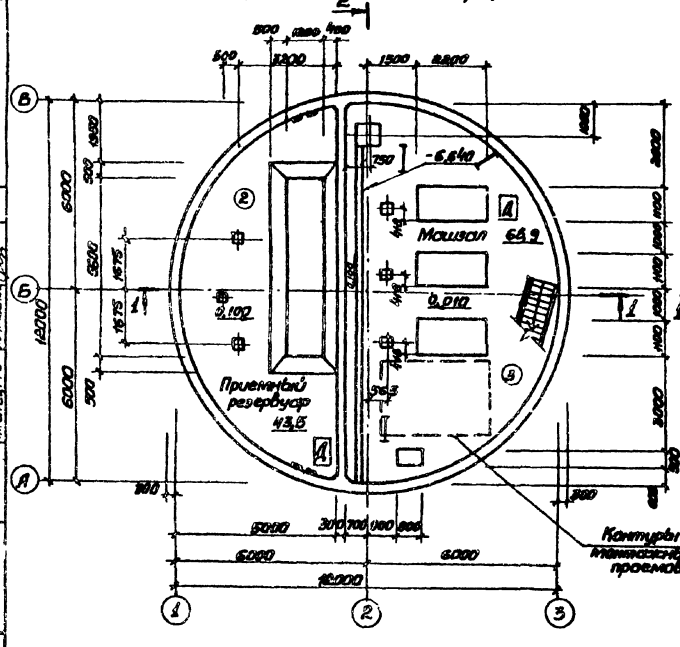

План на отм. -3,200

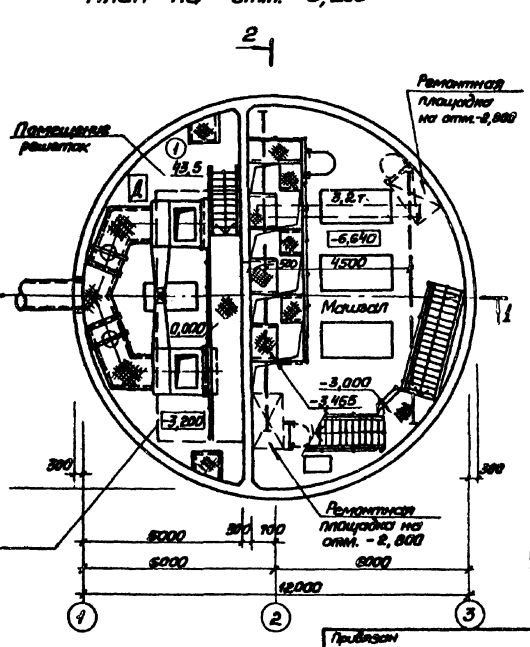

Экспликация полов

Наименование или номер помещения по проекту	Тип пола по проекту	Схема пола или номер узла по серии	Элементы пола и их толщина	Площадь пола м²
Помещение решеток	1	Плинтус см. деталь XIII	Покрытие - керамическая плитка по ГОСТ 6787-80 - 13мм Заполнение швов - цементно-песчаный раствор марки 100 Прослойка - цементно-песчаная Раствор марки 100 - 17мм Монолитная железобетонная плита	43,5
Приемный резервуар	2	Плинтус см деталь XII	Покрытие - цементно-песчаный Раствор марки 200 - 20мм Подготовка - бетон марки М100 с уклоном Железобетонное днище	43,8
Машзал	3	Плинтус см. деталь XIII	Покрытие - керамическая плитка по ГОСТ 6787-80 - 13мм Заполнение швов - цементно песчаный раствор марки 100, Прослойка - цементно-песчаный Раствор марки 100 - 17мм Стяжка — бетон марки 100 - 80мм Песок с уклоном Железобетонное днище	68,9

Основные строительные показатели

Наименование	ед. изм.	Кол.	Примечание
Полезная площадь	м²	109,4	За расчетную единицу принято
-на расчетную единицу	м²	0,09	
Строительный объем	м³	872,0	
-на расчетную единицу	м³	0,81	1200 м³/ч

Детали гидроизоляции стен и днища см. лист 23 альбома III

Согласовано							
Отд. ВКС-2	Мозжухин						
Группа КЖ	Мазанова						
Гл. спец. по	Кочетова						
Изм.	Кол.уч.	Лист	N док.	Подпись	Дата		

Привязан

Инв. № подл.

Нач.отд.	Шкляко		
Н.контр.	Околовская		
Гл.спец.	Власенко		
Рук.гр.	Юрьева		
Ст.арх.	Матвеева		
Ст.арх.	Хесина		
Инженер	Шевлякова		

ТП 902-1-100.85 КЖ

Канализационная насосная станция производительностью 100 м³/ч, колодец 30×40 м с неразрезными решетками

Планы на отм. -6,640 и -3,200. Разрезы 1-1; 2-2

Стадия	Лист	Листов
Р	2	

Госстрой СССР Киевгипрокоммунстройпроект Харьковский Водоканалпроект

20730-04 5

Копир. Прядко

Формат А2

Альбом V

Типовой проект 902-1-100.85

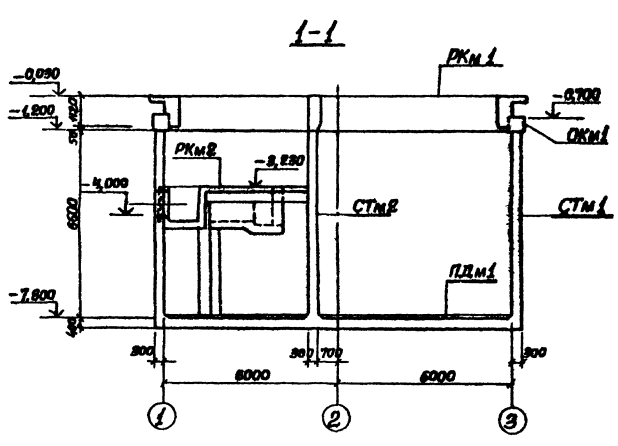

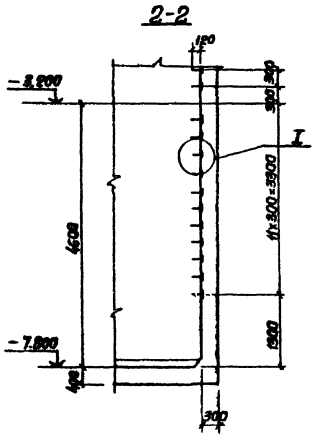

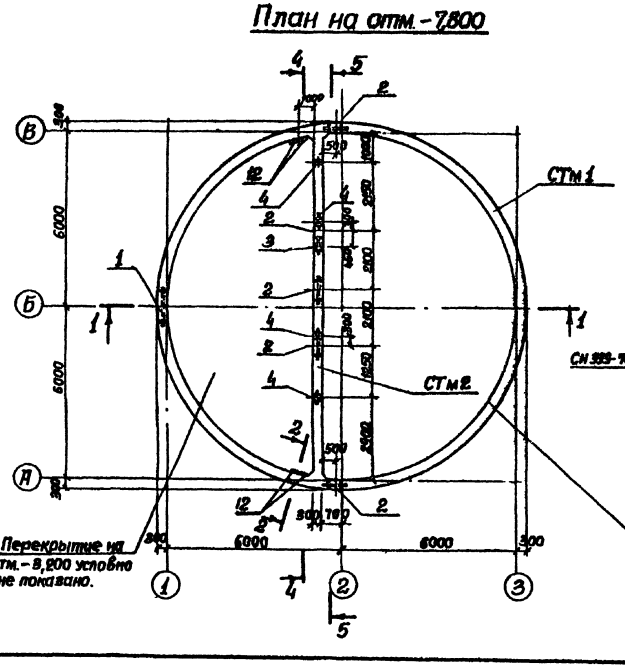

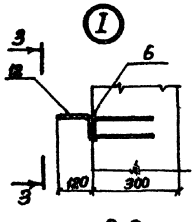

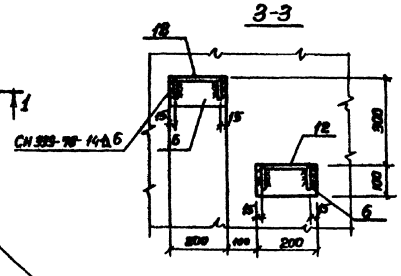

Спецификация к схеме расположения элементов подземной части

Марка поз	Обозначение	Наименование	Кол.	Масса ед.кг.	Примечание
РКм1	902-1-99.85 лист4	Перекрытие на отм. 0,000 РКм1	1		Альбом II
РКм2	лист10	Перекрытие на отм.-3,200 РКм2	1		
СТм1	лист6	Стена СТм1	1		
СТм2	лист6	Стена СТм2	1		
ПДм1	лист8	Плита днища ПДм1	1		
ОКм1	902-1-99.85 лист2	Кольцо обвязочное ОКм1	1		Альбом II

Спецификация стен СТм1, СТм2 (начало)

Формат	Зона	Поз.	Обозначение		Наименование	Количество на исполн. СТм1	СТм2		Примечание
					Сборочные единицы				
		1	5.900-2		Сальник Ду800, ℓ=300	1			
		2	5.900-2		Ду500, ℓ=300	2	8		
		3	5.900-2		Ду100 ℓ=300		1		
		4	5.900-2		Ду50 ℓ=300		4		
					Изделие закладное				
		5	1.400-15.81	120-44	МН 112-3	56	8		
		6	1.400-15.81	120-14	МН 107-3	24			
		7	1.400-15 81	110-01	МН 101-3	12	3		
		8	1.400-15. 81	130-46	МН 124-5	10	18		
		9	1.400-15 81	120-32	МН 110-3	6	11		
		10	1.400-15. 81	120-49	МН 113-2		4		
		11	1.400-15 81	140-20	МН 130-3	16,9	11,8		пог м
		12	1.400-15 81	810	МН 801	24			

Остальное см. спецификацию исполнения лист6.
Разрезы 4-4, 5-5 лист4.

Согласовано
Отдел вых.-2 Мастер Ка
Гл.спец. ТО Пуновский

Инв.№ подл. | Подпись и дата | Взам. инв.№

Примерен
Инв.№

Нач.отд.	Шейко		
Гл.контр.	Сокольский		
Гл.спец.	Власенко		
Рук.гр.	Мазапов		
Вед.инж.	Вознанов		
Ст.инж.	Белоплинский		
Инж.	Литвиненко		

ТП 902-1-100.85 - КЖ

Канализационная станция производительностью 600 200 м³/ч напором 30-40м с механизированными решетками

Стадия	Лист	Листов
Р	3	

Схема расположения элементов подземной части узла I.

Госстрой СССР Союзгипроводоканалпроект Водоканалпроект

20730-01 6

Формат А2

Альбом V

Типовой проект 902-1-100.85

Развертка Стм 1

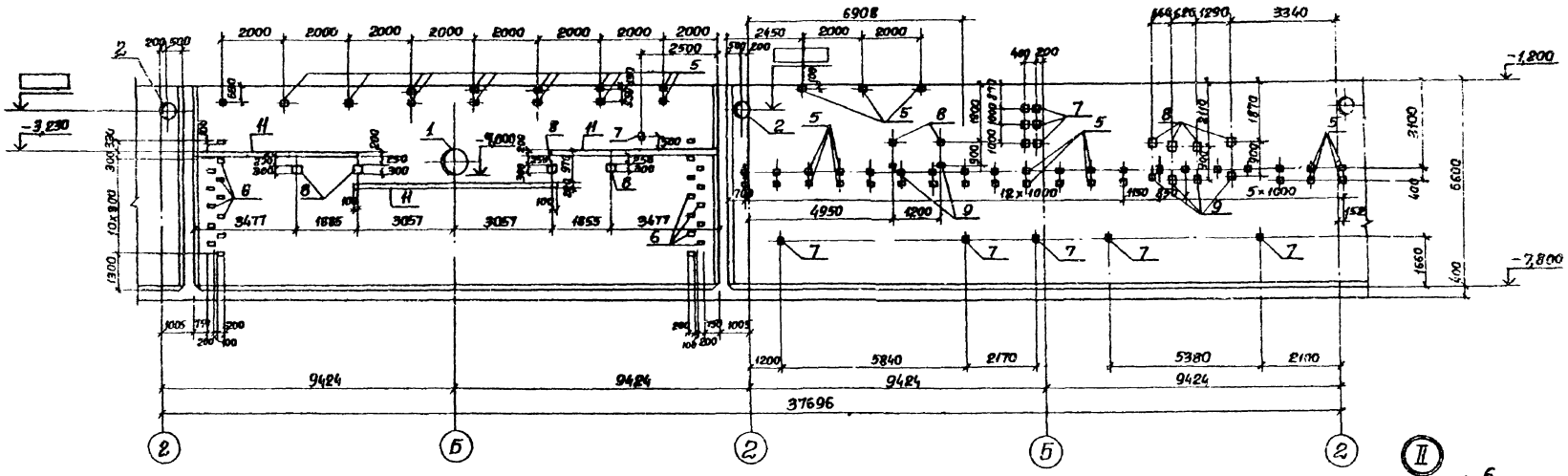

4-4

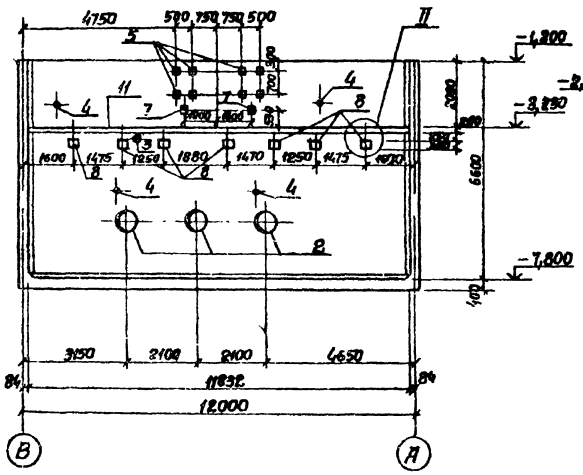

5-5

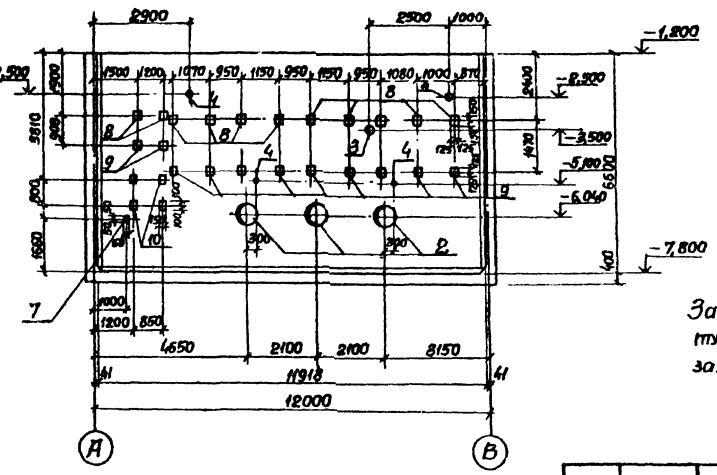

6-6

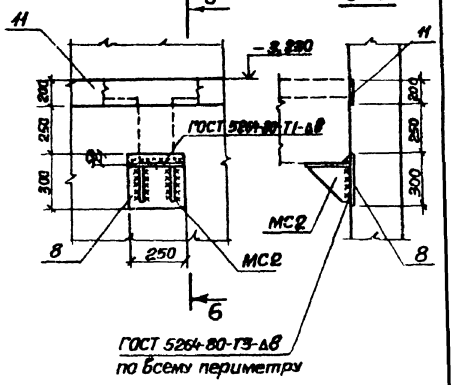

Закладное изделие поз. 7 приварить к арматурным сеткам стен для создания контура заземления.

Нач. отд.	Шейко			ТП 902-1-100.85-КЖ			
Н. контр.	Сокольская			Компенсационная кассетная ростверк производительностью 400-2000 м³/ч, каркаром 30-40м с неизолируемыми рабочими решетками	Стадия	Лист	Листов
Гл. спец.	Власенко				Р	4	
Рук. гр.	Мазалова			Стены СТм1, СТм2 Общие виды. Узел II.	Госстрой СССР Союзсантехниипроект Дальгипроводоканалпроект		
Вед. инж.	Возианов						
Ст. инж.	Болотинская						
Инж.	Литвиненко						
Привязан							
Инв. №							

20730-01 7

Формат А2

Согласовано
Отд. Н.Х.З. Чудов
Отдел ОВ Смирнов
Отдел ЭЗ Варчук

Инв. № подл. | Подпись и дата | Взам. инв. №

Альбом V

Типовой проект 902-1-100.85

Схема армирования стен

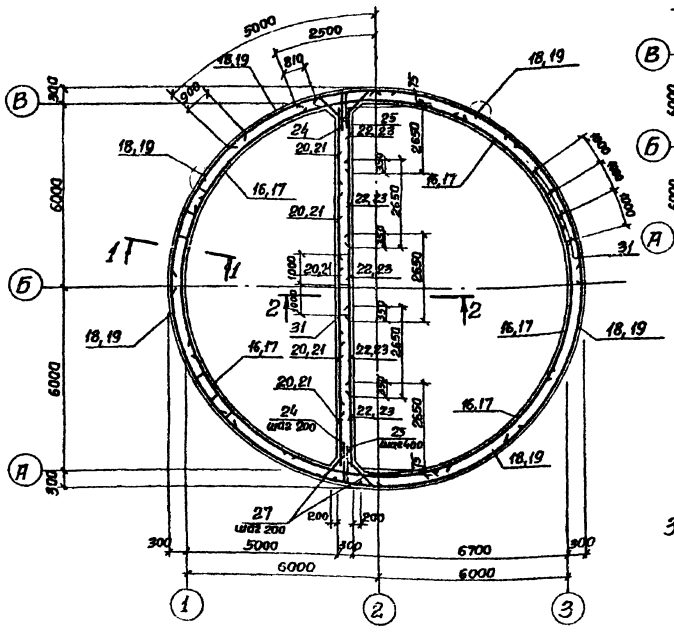

Схема выпусков

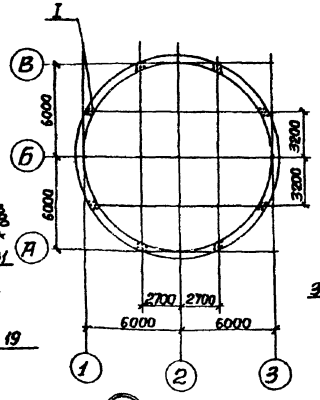

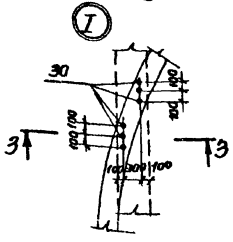

1-1

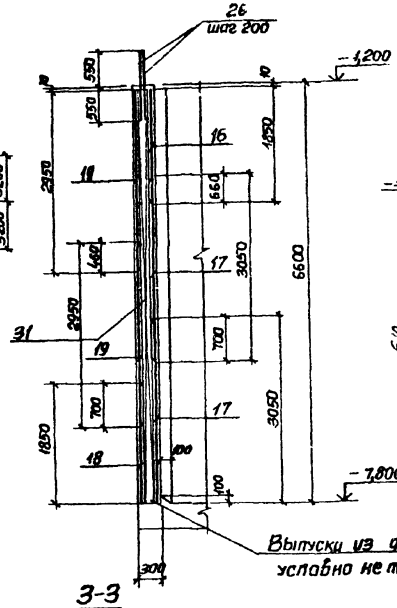

2-2

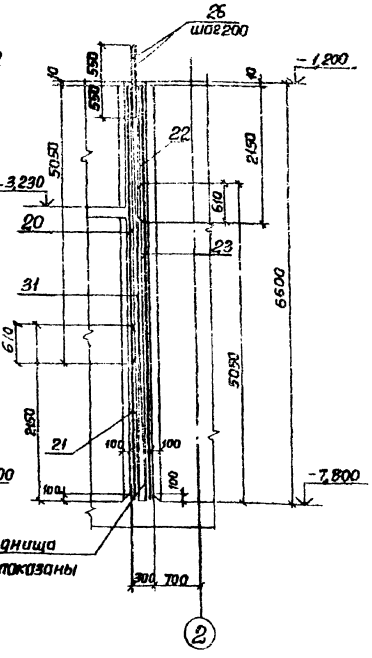

3-3

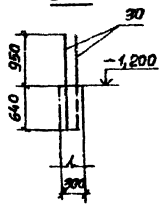

Развертка внутренних сеток по R 6030

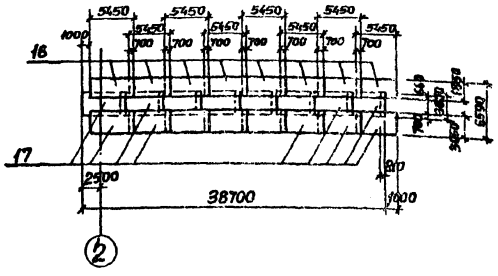

Развертка наружных сеток по R 6270

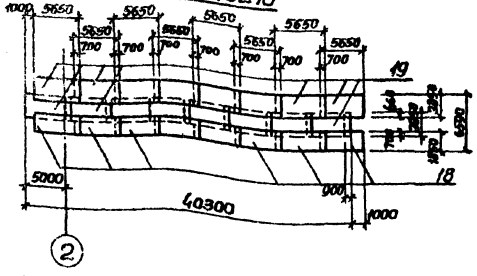

1. Защитный слой бетона для рабочей арматуры принят 30мм.
2. Арматурные выпуски поз. 26 связать с сетками поз. 16 и 19 вязальной проволокой.
3. Сетки в местах отверстий разрезать и отогнуть в плоскости конструктивного элемента.
4. Арматурные выпуски поз. 30 приварить к сеткам поз. 16 и 19 для создания непрерывного контура заземления.

Согласовано
Гл. спец. по проектам СКК

Инв. № подл. | Подпись и дата | Взам. инв. №

Привязан

Инв. №

Нач. отд.	Шейко			ТП 902-1-100.85 КЖ			
Н. контр.	Сокольская						
Гл. спец.	Власенко			Канализационная насосная станция производительностью 400-2000 м³/сут напором 38-40м с мехзаглубленными решетками.	Стадия	Лист	Листов
Рук. гр.	Мазалова				Р	5	
Вед. инж.	Бозианов			Стены СТМ1, СТМ2. Схемы армирования (начало)	Госстрой СССР Киевский Промгражданпроект Водоканалпроект		
Ст. инж.	Белотицкая						
Инж.	Литвиненко		05.85				

20730-01

Формат А2

Альбом V

Типовой проект 902-1-100.85

Армирование стен вокруг сальников

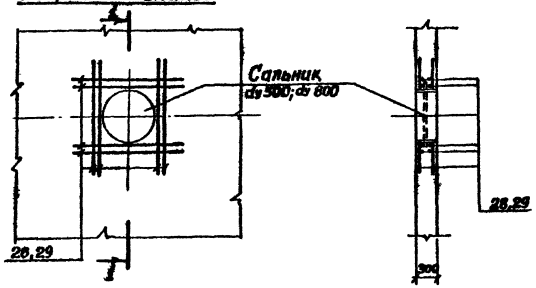

Ведомость деталей

Поз.	Эскиз
24	R=6270; 1800; 100
25	R=6270; 100; 1800
27	950

Спецификация стен СТм1, СТм2 (окончание)

Формат	Зона	Поз.	Обозначение	Наименование	Количество на 1 элемент СТм1	Количество на 1 элемент СТм2	Примечание
				Сборочные единицы			
А4		31	902-1-100.85-КЖИ-СТм1-010	Каркас плоский КР1	38	112	
				Сетки арматурные			
		16	ГОСТ 23279-78	С $\frac{10А-III-200}{10А-III-200}$ 1850х5450 $\frac{25}{25}$	8		
		17	ГОСТ 23279-78	С $\frac{10А-III-200}{10А-III-200}$ 3050х5450 $\frac{25}{25}$	16		
		18	ГОСТ 23279-78	С $\frac{10А-III-200}{10А-III-200}$ 1850х5650 $\frac{25}{25}$	8		
		19	ГОСТ 23279-78	С $\frac{10А-III-200}{10А-III-200}$ 3050х5650 $\frac{25}{25}$	16		
		20*	ГОСТ 23279-78	С $\frac{14А-III-200}{8А-III-200}$ 2650х5050 $\frac{25}{25}$		5	
		21	ГОСТ 23279-78	С $\frac{14А-III-200}{8А-III-200}$ 2650х2150 $\frac{75}{75}$		5	
		22	ГОСТ 23279-78	С $\frac{12А-III-200}{8А-III-200}$ 2650х2150 $\frac{75}{75}$		5	
		23*	ГОСТ 23279-78	С $\frac{12А-III-200}{8А-III-200}$ 2650х5050 $\frac{25}{25}$		5	
				Детали			Масса, кг
Б4		24*		ф12А-III ГОСТ 5781-82 ℓ-1570		64	2,30
Б4		25*		ф10А-III ГОСТ 5781-82 ℓ-1130		64	1,23
Б4		26		ф10А-III ГОСТ 5781-82 ℓ-1100	878	120	0,68
Б4		27*		ф10А-I ГОСТ 5781-82 ℓ-1080		128	0,67
Б4		28		ф12А-III ГОСТ 5781-82 ℓ-1620	16		1,44
Б4		29		ф12А-III ГОСТ 5781-82 ℓ-1350	32	48	1,20
Б4		30		ф16А-III ГОСТ 5781-82 ℓ-1600	48		2,53
				Материалы			
				Бетон марки М200			
				В4, м3 100	76,8	24,0	м³
					СТм1	СТм2	

Поз. 24, 25, 27 см. ведомость деталей на данном листе

Ведомость расхода стали на элемент, кг

Марка элемента	Изделия арматурные. Арматура класса А-I ГОСТ 5781-82 ф6	ф10	Итого	А-III ГОСТ 5781-82 ф8	ф10	ф12	ф14	ф16	Итого	Всего	Изделия закладные. Арматура класса А-I ГОСТ 5781-82 ф16	Итого	А-III ГОСТ 5781-82 ф8	ф10	ф12			Итого
СТм 1	75,2		75,2		4194,5	505,2		121,3	5821	5896,2	17,8	17,8	9,2	6,7	102,1			118,0
СТм 2	23,8	85,8	109,6	659,5	160,3	792,5	609,9		2222,2	2331,8			2,1	12,1	46,6			60,8

Изделия закладные. Прокат марки В ст3 кп2 ГОСТ 103-76 -60х6	-100х6	-150х6	-150х8	-100х8			Итого	В ст3 кп2 ГОСТ 82-70*, 103-76 -40х8	-200х8	-250х8	Итого	ГОСТ 19903-74* δ-10			Итого	В Ст3 кп2 ГОСТ 2590-71* ф7	ф15			Итого
3,0	21,6		81,2	9,6			115,4	1,0	212,9	47,0	260,9	29,3			29,3		27,3			27,3
0,9		5,6	11,2	17,6			35,8	1,8	148,7	84,6	235,1	31,6			31,6	1,59	23,4			25,0

Изделия закладные. Прокат марки В Ст3 кп2 ГОСТ 3262-75* Тр. 60х45	Тр. 100х4,5			Итого	В Ст3 сп ГОСТ 10704-76* Тр. 620х7	Тр. 920х8			Итого	Всего	Общий расход
				–	64,6	54,0			118,6	687,3	6183,5
5,4	14,4			19,8	96,9				196,9	504,5	2836,3

Согласовано: Гл. спец. ТО Кучковская; Спец. –

Инв. № подл. | Подпись и дата | Взам. инв. №

Прилажен

Инв. № 74

Нач. отд.	Шейко		
Н. контр.	Скульская		
Гл. спец.	Власенко		
Рук. гр.	Мазалова		
Вед. инж.	Вознинов		
Ст. инж.	Бахтинская		
Инж.	Литвиненко		

ТП 902-1-100.85КЖ

Канализационная насосная станция производительностью 400-2000 м³/сут. на время 30-40 лет с внеплощадными сетями

Стадия Р | Лист 6 | Листов

Стены СТм1; СТм2. Схемы армирования (окончание)

(Центрсантехпроект) Госстроя СССР Харьковский Водоканалпроект

20730-01 9

Формат А2

Альбом V

Типовой проект 902-1-100.85

1-1

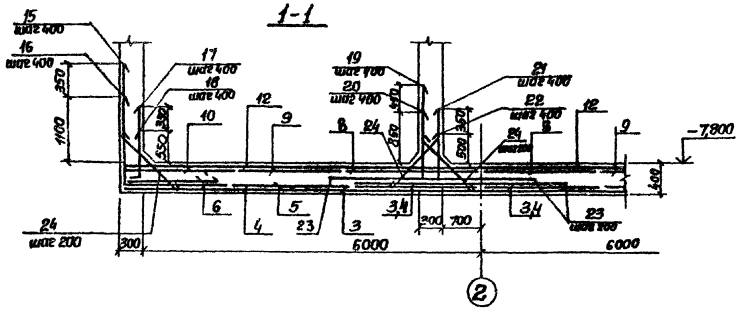

2-2

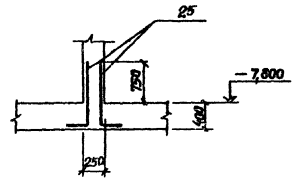

План выпусков

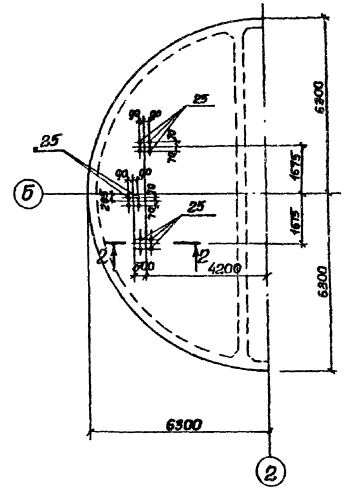

Схема расположения нижней арматуры

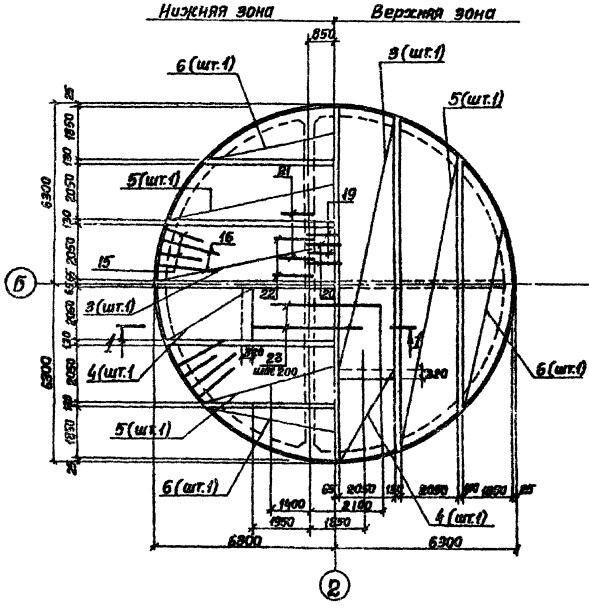

Схема расположения верхней арматуры

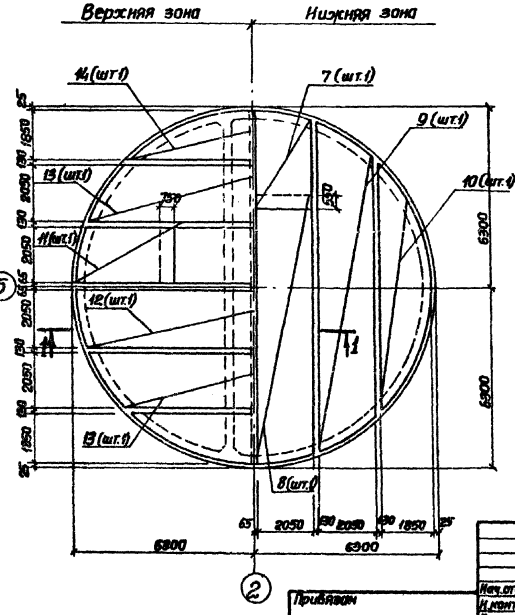

1. Защитный слой бетона для рабочей арматуры принят: для нижней - 35 мм, для верхней - 20 мм.

2. Шаг стержней поз. 15, 16 принят по радиусу R 6270, а поз. 17 и 18 по радиусу R 6030.

Нач. отд.	Шевко			ТП 902-1-100.85				
Н. контр.	Гонтьева							
Гл. спец.	Власенко			Калининградский завод стеновых панелей мощностью 400 000 м³/год, оборудованный 30-ти и механизированными линиями камеры	Стадия	Лист	Листов	
Рук. гр.	Маматов				Р	7		
Вед. инж.	Возчиков			Плита днища ДДм1 Схема армирования (начало)	Госстрой СССР Сантехпроектпроект Харьковский Водоканалпроект			
Ст. инж.	Болотинский							
Инж.	Литвиненко							

Привязан

Инв. № подл. | Подпись и дата | Взам. инв. №

Согласовано
Гл. спец. то Пружанский

20730-01 10

Формат А2

Альбом V

Типовой проект 902-1-100.85

Схема расположения каркасов днища

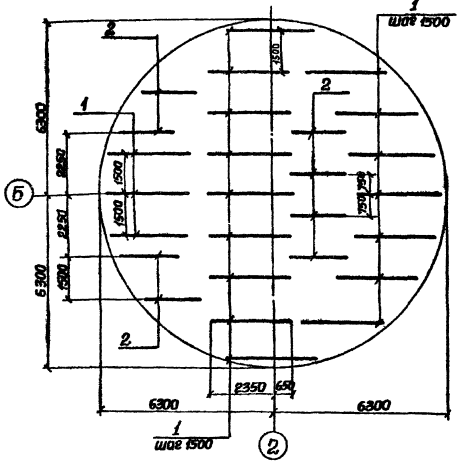

Раскрой сеток

Поз. 3,8,12

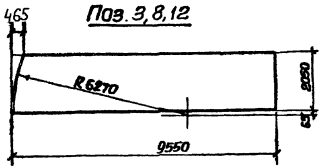

Поз. 4

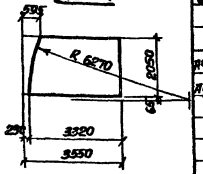

Поз. 6,10,14

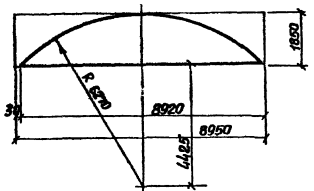

Поз. 7,11

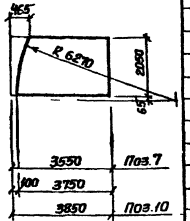

Поз. 5,9,13

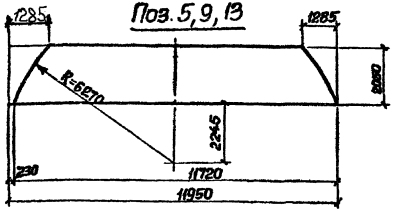

Спецификация днища ПДм1 (начало)

Формат	Зона	Поз.	Обозначение	Наименование	Кол.	Примечание
				Сборочные единицы		
Л4		1	902-1-100.85-КЖИ-ПДм1-010	Каркас плоский КР2	19	
Л4		2	-01	КР3	8	
				Сетки арматурные		
		3	ГОСТ 23279-78	С $\frac{10Л-III-200}{6Л-I-600}$ 2050×9550 $\frac{215}{215}$	4	
		4	ГОСТ 23279-78	С $\frac{10Л-III-200}{6Л-I-600}$ 2050×3550 $\frac{215}{215}$	4	
		5	ГОСТ 23279-78	С $\frac{10Л-III-200}{6Л-I-600}$ 2050×11950 $\frac{215}{215}$	4	
		6	ГОСТ 23279-78	С $\frac{10Л-III-200}{6Л-I-600}$ 1850×8950 $\frac{215}{215}$	4	
		7	ГОСТ 23279-78	С $\frac{12Л-III-200}{6Л-I-600}$ 2050×3550 $\frac{215}{215}$	2	
		8	ГОСТ 23279-78	С $\frac{12Л-III-200}{6Л-I-600}$ 2050×9550 $\frac{215}{215}$	2	
		9	ГОСТ 23279-78	С $\frac{12Л-III-200}{6Л-I-600}$ 2050×11950 $\frac{215}{215}$	2	
		10	ГОСТ 23279-78	С $\frac{12Л-III-200}{6Л-I-600}$ 1850×8950 $\frac{215}{215}$	2	
		11	ГОСТ 23279-78	С $\frac{16Л-III-200}{6Л-I-600}$ 2050×3850 $\frac{125}{125}$	2	
		12	ГОСТ 23279-78	С $\frac{16Л-III-200}{6Л-I-600}$ 2050×9550 $\frac{215}{215}$	2	
		13	ГОСТ 23279-78	С $\frac{16Л-III-200}{6Л-I-600}$ 2050×11950 $\frac{215}{215}$	2	
		14	ГОСТ 23279-78	С $\frac{16Л-III-200}{6Л-I-600}$ 1850×8950 $\frac{215}{215}$	2	
						Масса, кг
				Детали		
Б4		15*		ф18Л-III ГОСТ 5781-82 ℓ=2970	98	5,94
Б4		16*		ф18Л-III ГОСТ 5781-82 ℓ=2970	99	5,94
Б4		17		ф12Л-III ГОСТ 5781-82 ℓ=1400	94	1,24

* Поз. 15 – 22, 24, 25 см. ведомость деталей на данном листе

Спецификация днища ПДм1 (окончание)

Формат	Зона	Поз.	Обозначение	Наименование	Кол.	Примечание
Б4		18*		ф12Л-III ГОСТ 5781-82 ℓ=1050	95	1,0
Б4		19*		ф10Л-III ГОСТ 5781-82 ℓ=2100	29	5,20
Б4		20*		ф10Л-III ГОСТ 5781-82 ℓ=1650	30	4,10
Б4		21*		ф12Л-III ГОСТ 5781-82 ℓ=1500	29	3,20
Б4		22*		ф12Л-III ГОСТ 5781-82 ℓ=1150	30	3,50
Б4		23		ф25Л-III ГОСТ 5781-82 ℓ=3800	54	14,4
Б4		24*		ф10Л-I ГОСТ 5781-82 ℓ=1080	306	0,70
Б4		25*		ф16Л-III ГОСТ 5781-82 ℓ=1500	12	2,2
				Материалы		
				Бетон марки М200, В4, Мрз 50	50,0	м³

Ведомость деталей

Поз.	Эскиз
15	1170 / 1800
16	1520 / 1650
17	200 / 1200
18	850 / 200
19	450 / 1650
20	450 / 1200
21	300 / 1200
22	300 / 850
24	950
25	1050 / 450

Ведомость расхода стали на элемент, кг

Марка элемента	Изделия арматурные												Общий расход
	Арматура класса											Всего	
	А-I			А-III									
	ГОСТ 5781-82												
	ф6	ф10	Итого	ф8	ф10	ф12	ф20	ф16	ф18	ф25	Итого		
ПДм1	203,1	332,4	535,5	87,6	900,9	922,1	251,7	1262,0	1170,2	790	5414,5	5950,0	5950,0

Привязан

Инв. № подл. | Подпись и дата | Взам. инв. №

Нач. отд.	Шебко		
Н. контр.	Сокольская		
Гл. спец.	Власенко		
Рук. гр.	Назарова		
Вед. инж.	Вазиаков		
Ст. инж.	Болотинская		
Инж.	Литвиненко		

ТП 902-1-100.85 -КЖ

Канализационная насосная станция производительностью 400-2000 м³/сут напором 30-40 м с механизированными решетками

Плита днища ПДм1. Схема армирования (окончание)

Стадия	Лист	Листов
Р	8	

Госстрой СССР Союзводоканалпроект Харьковский Водоканалпроект

20730-01 11

Согласовано: Гл. спец. ТП Крючковский

Формат А2

Альбом V

902-1-100.85

Типовой проект

Согласовано

Согласовано

Отдел. Вых.2 Пышкова

Сектор 08 Смирнова

Гл. спец. ТО Ямковский

Взам. инв. № | Подпись и дата | Инв. № подл.

РКм2

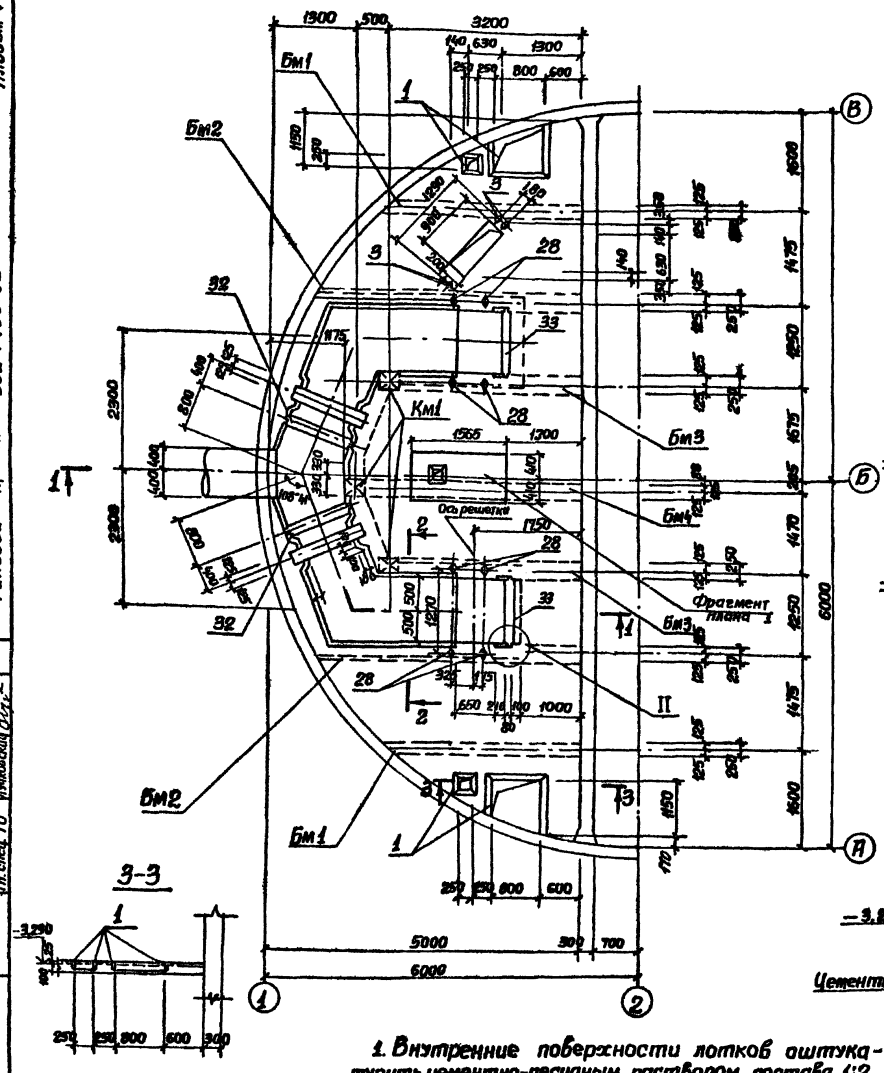

1-1

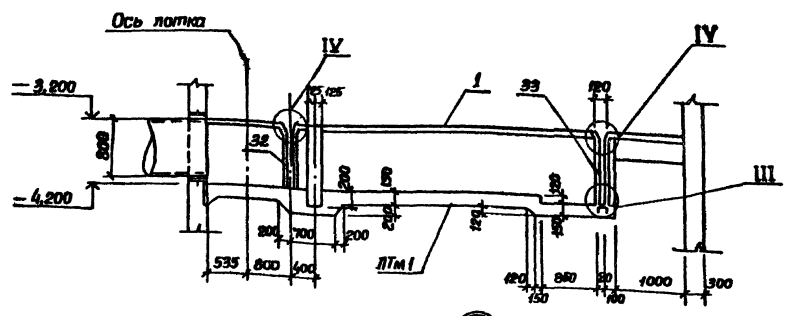

2-2

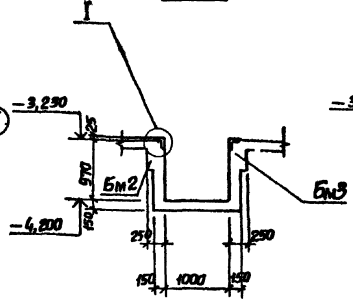

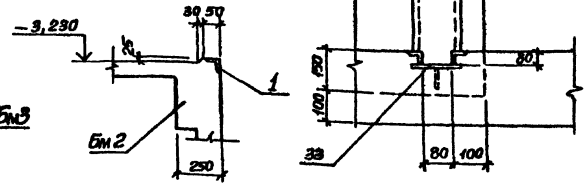

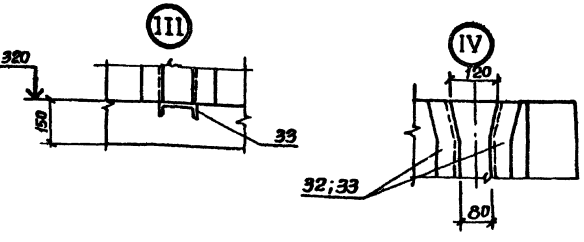

Фрагмент плана 1

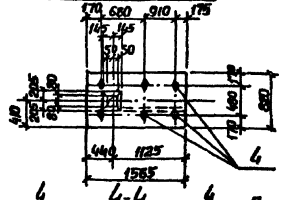

3-3

4-4

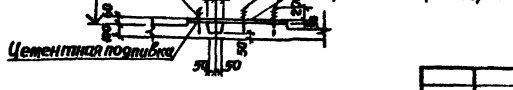

1. Внутренние поверхности лотков оштукатурить цементно-песчаным раствором состава 1:2 толщиной 20мм с железнением.
2. Рамы шиберов и ремонтных решеток установить в соответствии с механическими чертежами

Нач. отд.	Шейко		
Н. контр.	Сокольская		
Гл. спец.	Власенко		
Рук. гр.	Мазалова		
Вед. инж.	Вазианов		
Ст. инж.	Болотинов		
Инж.	Ткаченко		

Привязан

Инв. №

ТП 902-1-100.85 -КЖ

Канализационная насосная станция производительностью 400-600 м³/ч напором 30-40м с механизированными решетками

Перекрытие РКм2 на отм. -3.200

Общий вид.

Стадия	Лист	Листов
Р	9	

Госстроя СССР Союзводоканалпроект Харьковский Водоканалпроект

20730-01 12

Формат А2

Альбом V

Типовой проект 902-1-100.85

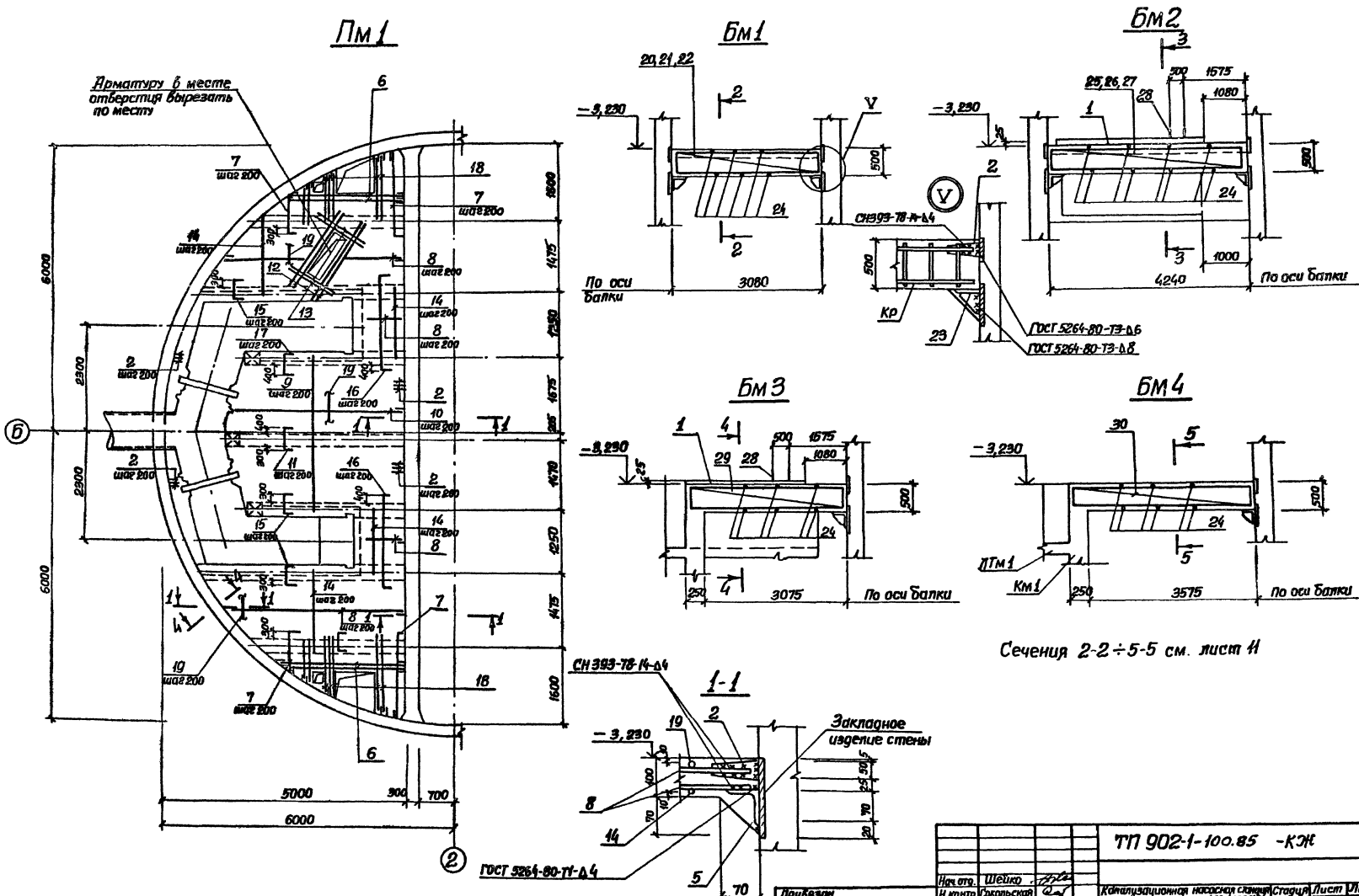

Нач. отд.	Шейко		
Н. контр.	Соколовская		
Гл. спец.	Власенко		
Рук. гр.	Мазалова		
Вед. инж.	Возианов		
Ст. инж.	Боголинская		
Инж.	Ткаченко		93.85

Привязан

Инв. №

ТП 902-1-100.85 -КЖ

Канализационная насосная станция производительностью 480-2000 м³/сут напором 30-40 м с механизированными решетками

Перекрытие Ж на отм. -3,230 Плита ПТм1, Балки БМ1-БМ4 Общие виды схемы армирования

Стадия	Лист	Листов
Р	10	

Госстрой СССР Союзводоканалпроект Харьковский Водоканалпроект

20730-01 13

Согласовано

Отдел. ГИП

Гл. спец. ТО

Взам. инв. №

Подпись и дата

Инв. № подл.

Формат А2

Альбом V

Типовой проект 902-1-100.85

Расчетные схемы

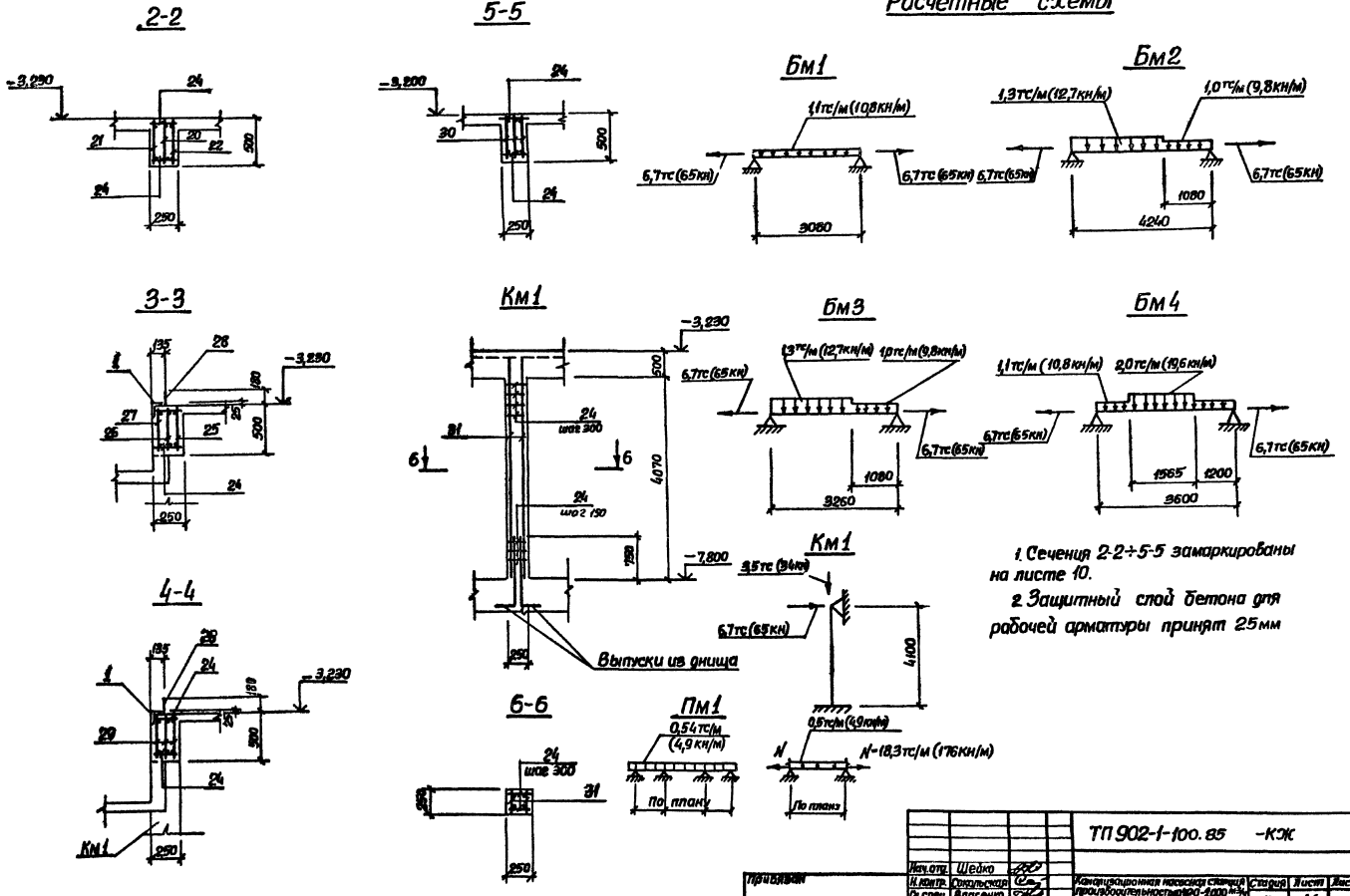

1. Сечения 2-2÷5-5 замаркированы на листе 10.

2. Защитный слой бетона для рабочей арматуры принят 25мм

					ТП 902-1-100.85 -КЖ			
Инв.№ подл.	Подпись и дата	Взам.инв.№	Гл.спец.по	Согласовано	Примечания	Инв.отр. Шейко		
						Н.контр. Окульская		
						Гл.спец. Власенко		
						Рук.гр. Мазалова		
						Вед.инж. Борисова		
						Ст.инж. Болотинская		
						Инж. Ткаченко		

Канализационная насосная станция производительностью 40-1000 м³/ч напором 90-40м с механизированными решетками. Перекрытия РКЖ пролет-3,900 балки Бм1-Бм4, колонны Км1. общие виды и детали	Стадия	Лист	Листов
	Р	11	
	Госстрой СССР Союзводоканалпроект Водоканалпроект		

10130-01 14

Формат А2

Альбом V

Типовой проект 902-1-100.85

Согласовано
Гл. спец. ТО Чуковский

Инв. № подл. | Подпись и дата | Взам. инв. №

ЛТм1

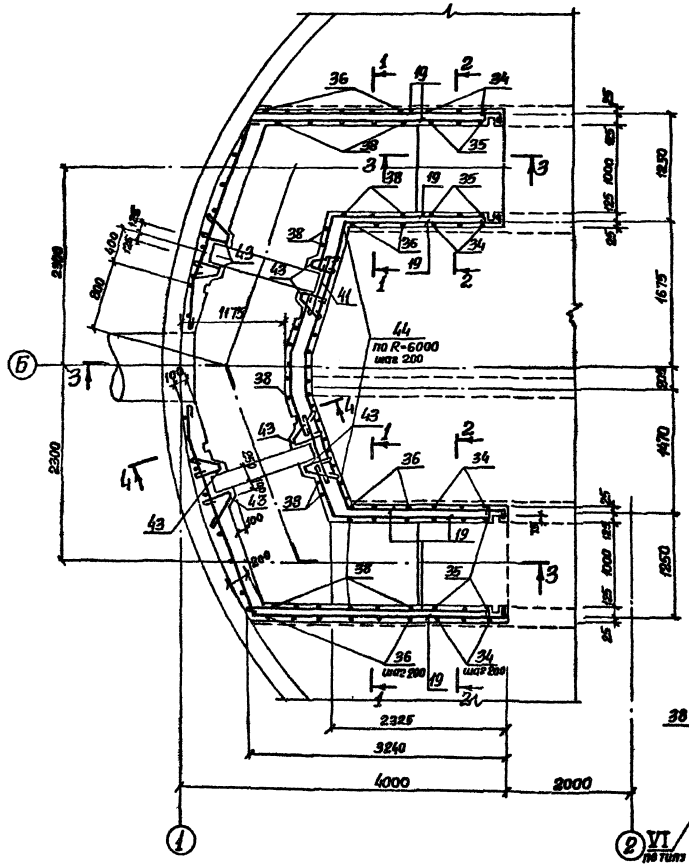

1-1

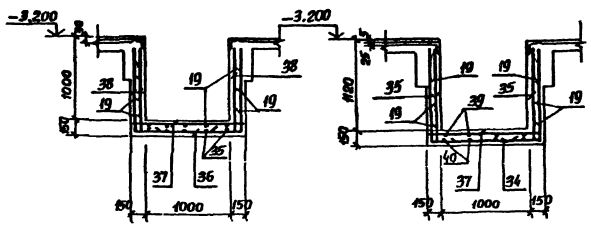

2-2

VI

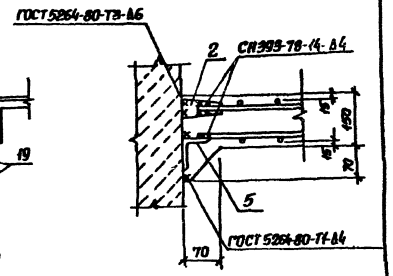

3-3

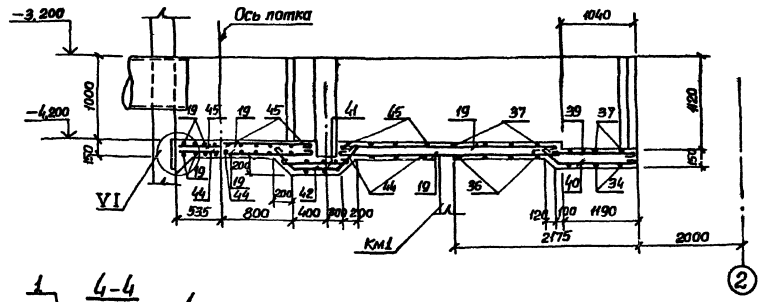

4-4

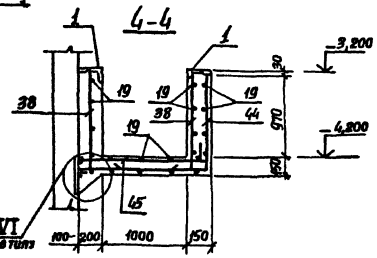

Защитный слой бетона для рабочей арматуры 15мм

Привязан				ТП 902-1-100.85 -КЖ			
	Нач.отд.	Шейко		Канализационная насосная станция производительностью 400-2000 м³/ч. Напорой 30-60м с механизированными решетками	Стадия	Лист	Листов
	Н.контр.	Сокольская			Р	12	
	Гл.спец.	Власенко					
	Рук.гр.	Мазалова					
	Вед.инж.	Возианов		перекрытие РКм2 на отм.-3,200 лотка ЛТм1 схема армирования	Госстрой СССР Союзводоканалпроект Харьковский Водоканалпроект		
Инв.№	Ст.инж.	Болотинская					
	Инж.	Ткаченко	15.89				

20730-01 15

Формат А2

Альбом V

Типовой проект 902-1-100.85

Ведомость деталей

Поз.	Эскиз
7	80 | 750÷2000
15	530 / 80 | 80
16	2200 / 80 | 80
17	630 / 80 | 80
9	3550 / 100 | 100
10	3300-3800 / 450
11	950 / 80 | 80
34	1170 | 1270 | 1170
35	1170 | 300
36	1050 | 1270-1630 | 1050
38	1050 | 200
44	1600-1400 | 1050
39	1200
40	1250 / 150 | 1150

Поз.	Эскиз
45	1400-1600 | 250
41	800
42	300 / 135° / 570 / 135° / 300
43	250 / 70 / 300 / 135 / 300
18	500-1800

Спецификация перекрытия РКм2 (начало)

Формат	Зона	Поз.	Обозначение	Наименование	Кол.	Примечание
				Плита Пм1-шт.1		масса, кг
				Сборочные единицы		
		1	1.400-15 Б.1 540-09	Изделие закладное МН548	8,0	пог.м
Л4		2	902-1-100.85-КЖИ-РКм2-030	Изделие соединительное Мс1	98	
Л4		3	-060	Изделие закладное МН3	2	
		4	-060-01	Изделие закладное МН4	3	
Б4		5	Уголок ГОСТ 8509-72* 70х70х5 / ВСт3кп2 ГОСТ 535-79*		26,0	пог.м
				Детали		
				ф10А-III ГОСТ 5781-82		
Б4		6		ℓ=3000	8	1,85
Б4		7*		ℓср=1455	16	0,90
Б4		8			67,0	пог.м
Б4		9*		ℓ=3750	19	2,31
Б4		10*		ℓср=4000	15	2,47
Б4		11*		ℓ=1110	19	0,68
Б4		12		ℓ=1500	8	0,93
Б4		13		ℓ=800	8	0,49
				ф8А-III ГОСТ 5781-82		
Б4		14			75,0	пог.м
Б4		15*		ℓ=690	75	0,27
Б4		16*		ℓ=2360	12	0,93
Б4		17*		ℓ=790	15	0,31
Б4		18*		ℓср=1150	16	0,45
Б4		19		ф6А-I ГОСТ 5781-82	135	пог.м
				Балка Бм1-шт.2		
				Сборочные единицы		
Л4		20	902-1-100.85-КЖИ-РКм2-010	Каркас плоский КР4	2	
Л4		21	-01	Каркас плоский КР5	2	
Л4		22	-02	Каркас плоский КР6	2	
Л4		2	-030	Изделие соединительное Мс1	12	
Л4		23	-040	Изделие соединительное Мс2	4	
				Детали		
Б4		24		ф6АI ГОСТ 5781-82 ℓ=230	76	0,05
				Балка Бм2-шт.2		
				Сборочные единицы		
Л4		25	902-1-100.85-КЖИ-РКм2-010-03	Каркас плоский КР7	2	
Л4		26	-04	Каркас плоский КР8	2	
Л4		27	902-1-100.85-КЖИ-РКм2-010-05	Каркас плоский КР9	2	
Л4		1	1.400-15 Б.1 540-09	Изделие закладное МН548	6,48	пог.м
Л4		2	902-1-100.85-КЖИ-РКм2-030	Изделие соединительное Мс1	12	
Л4		23	-040	Изделие соединительное Мс2	4	
Л4		28	ГОСТ 24379.1-80	Болт 2.1 М20х400 ВСт3пс2	4	
				Детали		
Б4		24		ф6АI ГОСТ 5781-82 ℓ=230	120	0,05
				Балка Бм3-шт.2		
				Сборочные единицы		
Л4		29	902-1-100.85-КЖИ-РКм2-010-06	Каркас плоский КР10	6	
Л4		1	1.400-15 Б.1 540-09	Изделие закладное МН548	4,70	пог.м
Л4		2	902-1-100.85-КЖИ-РКм2-030	Изделие соединительное Мс1	6	
Л4		23	-040	Изделие соединительное Мс2	4	
Л4		28	ГОСТ 24379.1-80	Болт 2.1 М20х400 ВСт3пс2	4	
				Детали		
Б4		24		ф6АI ГОСТ 5781-82 ℓ=230	76	0,05
				Балка Бм4-шт.1		
				Сборочные единицы		
Л4		30	902-1-100.85-КЖИ-РКм2-010-07	Каркас плоский КР11	3	
Л4		2	-030	Изделие соединительное Мс1	3	
Л4		23	-040	Изделие соединительное Мс2	2	
				Детали		
Б4		24		ф6АI ГОСТ 5781-82 ℓ=230	44	0,05
				Колонна Км1-3шт.		
				Сборочные единицы		
Л4		3	902-1-100.85-КЖИ-РКм2-020	Каркас плоский Кр12	6	
				Детали		
Б4		24		ф6А-I ГОСТ 5781-82 ℓ=230	56	0,05

* Поз. 7,9-11,15-18 см. ведомость деталей на данном листе.

Согласовано

Гл. спец. ТП Жукобский

Инв. № подл. | Подпись и дата | Взам. инв. №

Привязан

Инв. №

Нач. отд.	Шейко		
Н. контр.	Сокольская		
Гл. спец.	Власенко		
Рук. гр.	Мазалова		
Ред. инж.	Возианов		
Ст. инж.	Болотинская		
Инж.	Ткаченко		05.85

ТП 902-1-100.85 -КЖ

Канализационная насосная станция производительностью 400-2000 м³/сут. Напорной 30-40м с механизированными решетками.

Перекрытие РКм2 на отм. -3,200

Спецификация (начало)

Стадия	Лист	Листов
Р	13	

Госстрой СССР Самгипроканалпроект Харьковский Водоканалпроект

20730-01 16

Формат А2

Спецификация перекрытия РКм2 (окончание)

Формат	Зона	Поз.	Обозначение	Наименование	Кол.	Примечание масса, кг
				Лоток ЛТм1-шт.1		
				Сборочные единицы		
Я4		1	1.400-15 В.1.540-09	Изделие закладное Мн548	9,0	пог м
Я4		2	902-1-100.85 -КЖ.ИЧ.РКм2.ОЗ	Изделие соединительное Мс1	32	
Я4		32	-ОЗО	Изделие закладное Мн1	2	
Я4		33	-ОЗО.01	Изделие закладное Мн2	2	
Б4		5		Уголок 70х70х5 ГОСТ 8509-72* Вст3 кп2 ГОСТ 535-79*	6,3	пог м
				Детали		
				ф8А-III ГОСТ 5781-82		
Б4		34*		ℓ=3610	12	1,42
Б4		35*		ℓ=1470	24	0,58
Б4		36*		ℓср=3550	26	1,40
Б4		37		ℓ=1270	26	0,50
Б4		38*		ℓ=1350	70	0,53
				ф6А-I ГОСТ 5781-82		
Б4		39			232	пог м
Б4		39*		ℓ=1280	12	0,28
Б4		40*		ℓ=1380	12	0,31
Б4		41*		ℓ=880	22	0,20
Б4		42*		ℓ=1250	12	0,28
Б4		43*		ℓ=750	48	0,17
				ф10А-III ГОСТ 5781-82		
Б4		44*		ℓср=2550	32	1,57
Б4		45*		ℓср=1750	32	1,08
				Материалы на РКм2		
				Бетон марки М200	9,6	м³
				Мрз 50, В4		

* Поз. 34-36, 38, 39-45 см. ведомость деталей лист 13

Ведомость расхода стали на элемент, кг (начало)

Марка элемента	Изделия арматурные									Изделия закладные							
	Арматура класса								Всего	Арматура класса				Прокат марки			
	А-I			А-III						А-III				Вст3 кп2			
	ГОСТ 5781-82									ГОСТ 5781-82				ГОСТ 8240-72*			
	ф6		Итого	ф8	ф10	ф12	ф16	Итого		ф8	ф12	ф20	Итого	С14		Итого	
РКм2	157,4		157,4	189,5	250,5	116,3	122,1	678,4	835,8	42,6	1,0	16,5	60,1	39,6		39,6	

Ведомость расхода стали на элемент, кг (окончание)

Изделия закладные									Всего	Общий расход
Прокат марки										
Вст3 кп2				Вст3 кп2, Вст3пс6						
ГОСТ 103-76				ГОСТ 8509-72*						
Б.8	Б.10		Итого	L50х5	L70х5	L75х6		Итого		
109,8	103,4		213,2	104,1	183,3	116,8		404,2	781,6	1617,4

Альбом V

Типовой проект 902-1-100.85

Согласовано: Гл. спец. ТО Кучинский; Гл. инж. проекта Шаф

Инв. № подл. | Подпись и дата | Взам. инв. №

Привязан

Инв. №

Нач. отд.	Шейко		
Н. контр.	Соколовская		
Гл. спец.	Власенко		
Рук. гр.	Мазалова		
Вед. инж.	Бозианов		
Ст. инж.	Болотинская		
Инж.	Трахченко		

ТП 902-1-100.85 -КЖ

Канализационная насосная станция производительностью 400-2000м³/ч методом 90-40м с механизированными решетками

Перекрытие РКм2 на отм.-3,200

Спецификация (окончание)

Стадия	Лист	Листов
Р	14	

Госстрой СССР Всесоюзный ордена Трудового Красного Знамени государственный проектно-изыскательский институт Водоканалпроект Харьковский филиал

20730-01 17

Формат А2

Альбом V

Типовой проект 902-1-100.85

Ведомость рабочей документации основного комплекта марки КМ

Лист	Наименование	Примечание
1	Общие данные (начало)	
2	Общие данные (окончание)	
3	Схема расположения лестниц и переходных площадок (начало)	
4	Схема расположения лестниц и переходных площадок (окончание)	

Ведомость ссылочных и прилагаемых документов

Обозначение	Наименование	Примечание
	Ссылочные документы	
1.450.3-3 вып.0.1	Стальные лестницы, площадки, стремянки и ограждения	

Ведомость металлоконструкций по видам профилей

Наименование конструкций по номенклатуре прейскуранта № 01-09	Позиции по прейскуранту № 01-09	№ п п	Код конструкций	Масса конструкций, т: Всего стали без учета прочности	Болты и шурупы	Крупносортная сталь	Среднесортная сталь	Мелкосортная сталь	Толстолистовая сталь	Тонколистовая сталь	Гнутые и гнутосварные	Прочие	Всего	Количество шт.	Серия типовых конструкций
Лестницы		1	526242			0,063			0,020	0,124	0,336		0,523		1.450.3-3 вып 0
Площадки		2	526243		0,384	0,206				0,160	0,166		0,916		1.450.3-3 вып 0
Ограждения		3	526244					0,072			0,223		0,295		1.450.3-3 вып 0
Итого		4			0,384	0,269		0,072	0,020	0,284	0,725		1,734		

1. Разработку чертежей металлоконструкций производить согласно СНиП II-23-81 „Стальные конструкции. Нормы проектирования".
2. Соединение стальных элементов предусматриваются ручной электродуговой сваркой.
3. Все сварные швы выполняются электродами типа Э 42 и Э42А по ГОСТ 9467-75.
4. Предусмотреть антикоррозионную защиту металлоконструкций по требованиям ГОСТа 9402-80 четвертой степени и окраску лакокрасочными материалами группы I, согласно СНиП II-28-73* „Защита строительных конструкций от коррозии Нормы проектирования".

Типовой проект разработан в соответствии с действующими нормами и правилами

Гл. инженер проекта /Лялюк/

Согласовано
Гл. спец. ТО Ручковский

Инв. № подл. | Подпись и дата | Взам. инв. №

Привязан

Инв. №

ТП 902-1-100.85-КМ

Нач. отд.	Шейко		
Н. контр.	Сокольская		
Гл. спец.	Власенко		
Рук. гр.	Мазалова		
Вед. инж.	Возианов		
Ст. инж.	Болотинская		
Инж.	Мягкая		05.85

Канализационная насосная станция производительностью 400-2000 м³/ч напором 30-40 м с механизированными решетками

Общие данные (начало)

Стадия	Лист	Листов
Р	1	4

Госстрой СССР Союзводоканалпроект Харьковский Водоканалпроект

20730-01 18 Формат А2

Альбом V

Типовой проект 902-1-100.85

Техническая спецификация металла

Вид профиля и ГОСТ, ТУ	Марка металла и ГОСТ	Обозначение и размер профиля, мм.	№№ п.п.	Код: Марки металла	Код: Вида профиля	Код: Размера профиля	Количество шт	Длина, мм	Масса металла по элементам: Лестницы (526242)	Площадки (526243)	Ограждений (526244)	Общая масса, т	Масса потребности в металле по кварталам: I	II	III	IV	Заполняется в ц.
1	2	3	4	5	6	7	8	9				10	11	12	13	14	15
Швеллеры ГОСТ 8240-72*	ВСт3сп2 ГОСТ 380-71*	Швеллер 12 ГОСТ 8240-72* / ВСт3кп2 ГОСТ 535-79*			26158					0,384		0,384					
	Итого									0,384		0,384					
Всего профиля										0,384		0,384					
Сталь прокатная угловая равнополочная ГОСТ 8509-72*	ВСТ3 СП 5-1 ТУ 14-1-3023-80	Уголок Б100х100х8 ГОСТ 8509-72* / ВСт3сп5-1 ТУ 14-1-3023-80			21113					0,015		0,015					
	Итого			11240						0,015		0,015					
Всего профиля										0,015		0,015					
Сталь листовая рифленая ГОСТ 8568-77*	ВСт3 кп2 ГОСТ 380-71*	Рулон. ромб. К 40х1000 / ВСт3 кп2 ГОСТ 8568-77*			71315					0,04		0,04					
	Итого									0,04		0,04					
Всего профиля										0,04		0,04					
Сталь листовая горячекатанная ГОСТ 103-76	ВСт3 кп2 ГОСТ 380-71*	Полоса Б4х50 ГОСТ 103-76 / ВСт3кп2 ГОСТ 535-79*			71110					0,050		0,140					
		Лист 8 ГОСТ 103-76 / ВСт3кп2 ГОСТ 535-79*			71110					0,140		0,140					
	Итого									0,140		0,140					
Всего профиля										0,140		0,140					
Болты ГОСТ 7798-70*	ВСт3 кп2 ГОСТ 380-71*	Болт М12х45,58 ГОСТ 7798-70*								0,002		0,002					
	Итого			11240						0,002		0,002					
Всего профиля										0,002		0,002					
Итого масса металла										0,581		0,581					
Лестницы, площадки и ограждения	ВСт3кп2								0,523	0,335	0,295	1,153					
Всего масса металла									0,523	0,916	0,295	1,734					
В том числе по маркам	ВСт3кп2-1			11240						0,090		0,090					
	ВСт3 СП5-1			11240						0,015		0,015					
	ВСт3 кп2								0,523	0,811	0,295	1,629					

Согласовано: Гл. спец. Т.О. Пужковский

Инв. № подл. | Подпись и дата | Взам. инв. №

Привязан

Инв. №

Нач. отд.	Шейко		
Н. контр.	Сокольская		
Гл. спец.	Власенко		
Рук. гр.	Мазалова		
Вед. инж.	Возианов		
Ст. инж.	Болотинская		
Инж.	Мягкая		05.85

ТП 902-1-100.85 – КМ

Канализационная насосная станция производительностью 400–2000 м³/ч напором 30–40 м с механизированными решетками

Стадия	Лист	Листов
Р	2	

Общие данные (окончание)

Госстрой СССР Союзводоканалпроект Харьковский Водоканалпроект

20730-01 19

Формат А2

Альбом V

Типовой проект 902-1-100.85

Схема расположения лестниц и переходных площадок

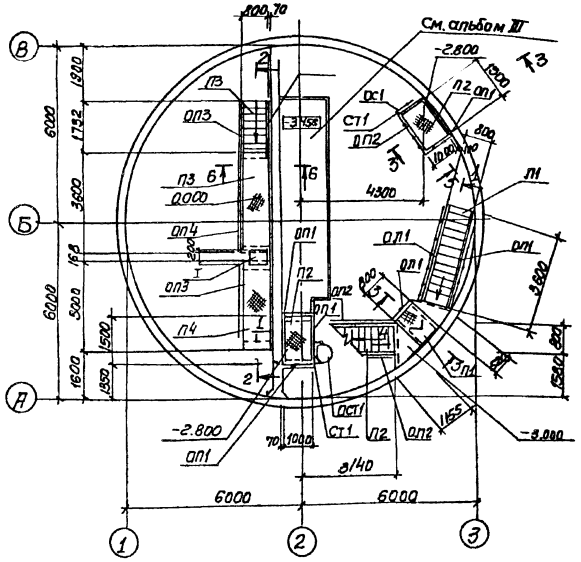

Схема расположения кронштейнов под площадки на отм. 0.000

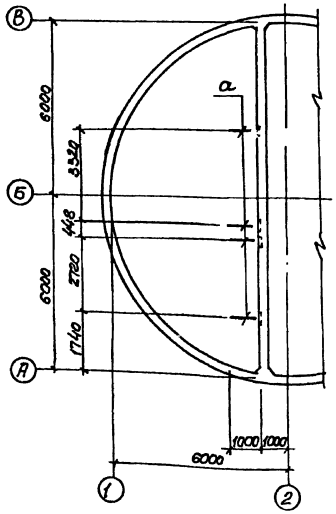

Схема расположения кронштейнов под площадки на отм. -3.000 и -2.800

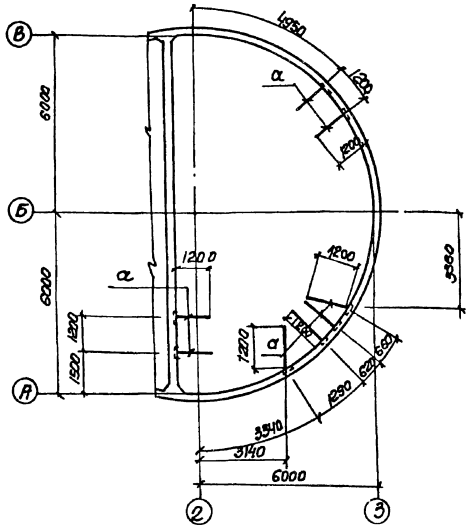

1-1

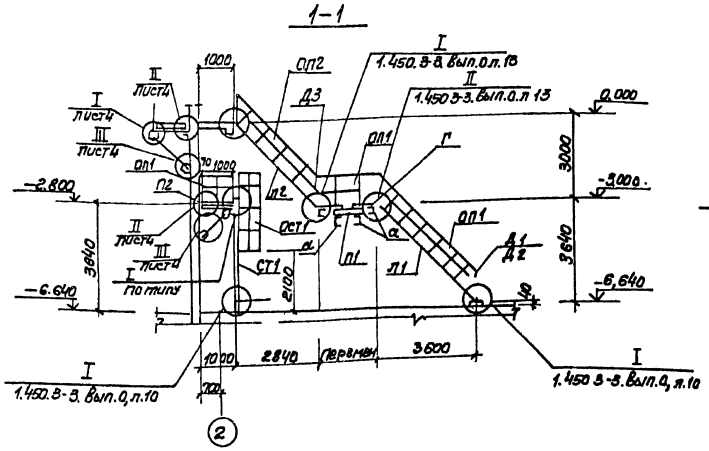

2-2

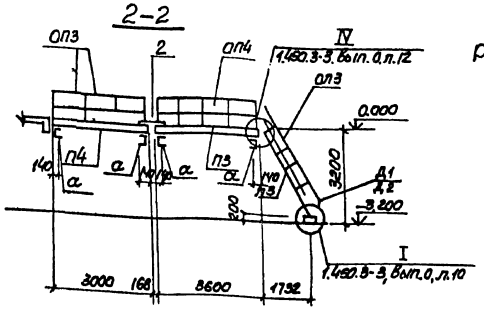

Разрезы 3-3, 6-6 см. лист 4

Нач.отд.	Шейко		ТП 902-1-100.85 - КМ				
Н.контр.	Соколенко						
Гл.спец.	Власенко		Канализационная насосная станция производительностью 100-200 м³/сут. Корпус из чугунных секций с рабочими решетками	Стадия	Лист	Листов	
Рук.гр.	Мазалова			Р	3		
Вед.инж.	Вазианов		Схема расположения лестниц и переходных площадок (Начало).	Госстрой СССР Союзводоканалпроект Ворошиловский Водоканалпроект			
Ст.инж.	Болотинская						
Инж.	Мягкая						

Согласовано

Вл.К-2 Мадеева

Гл.спец.Т.О. Пучкова

Инв.№ подл. | Подпись и дата | Взам.инв.№

Привязан

Инв.№

20730-01 20

копир Лихарева

формат А2

Альбом V

Типовой проект 902-1-100.85

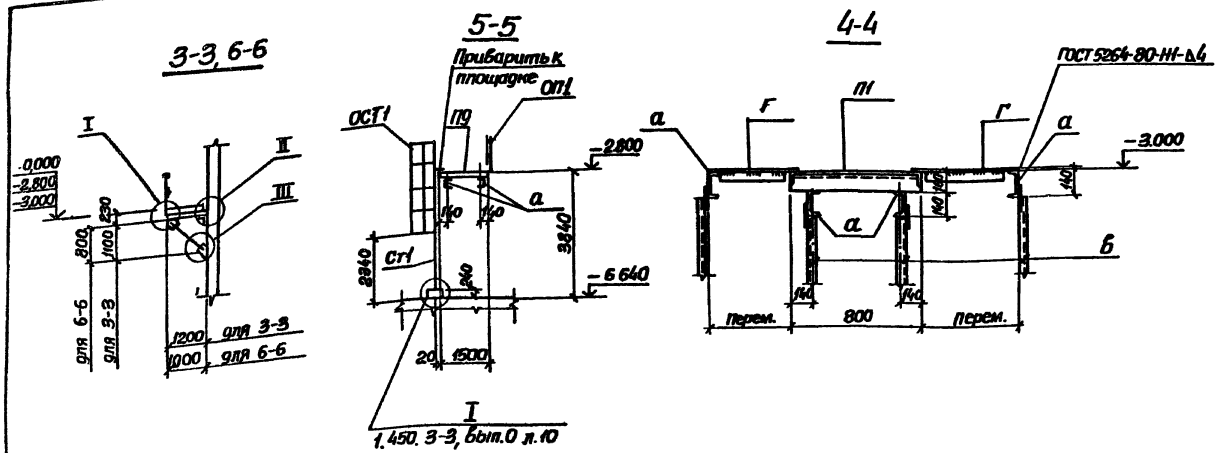

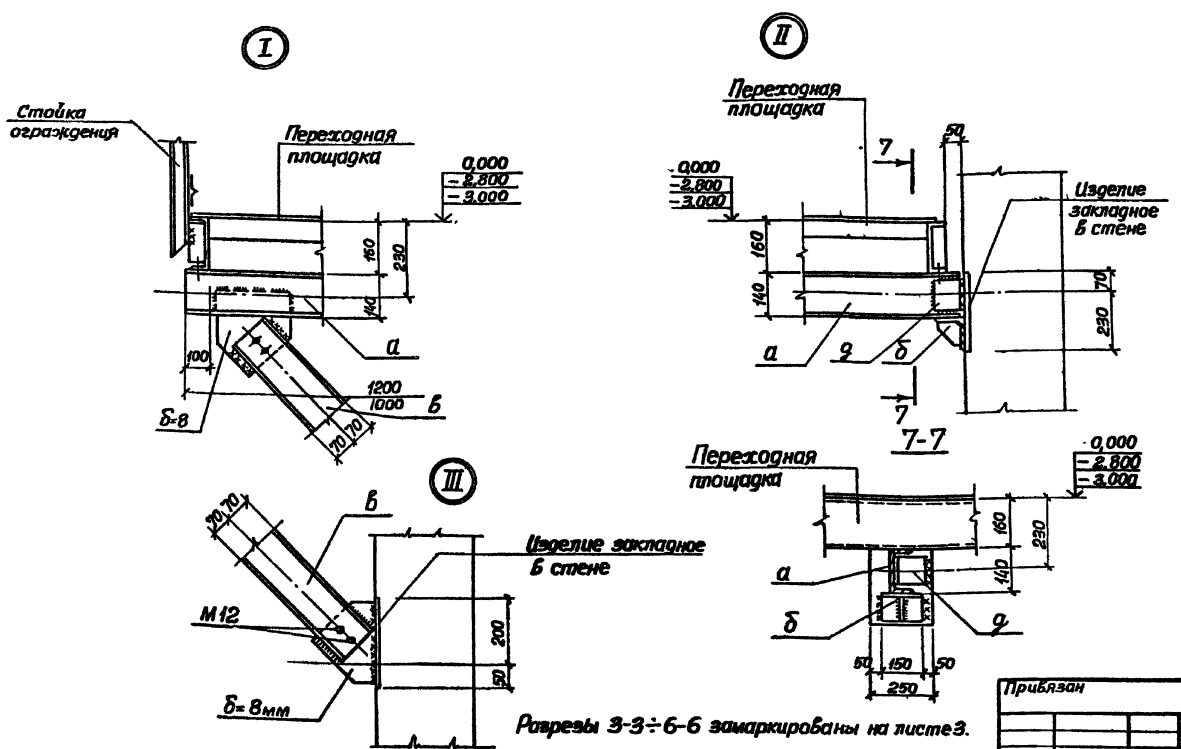

Ведомость элементов

Марка	Сечение: Эскиз	Поз.	Состав	Усилия: M т.с.м	N т.с.	Q т.с	Группа конструк.	Марка металла	Примечание
									Масса, кг
а		1	С14				4	Вст3кп2	
		2	δ=8						
		3	М12						
б		1	L100×8				4	Вст3сп5-1	
		2	δ=8					Вст3кп2	
в		1	С14				4	Вст3кп2	
		2	δ=8						
		3	М12						
г		1	Рифлен. ст. δ=4мм				4	Вст3кп2	
		2	-4×50						
д	L		L100×8				4	Вст3сп5-1	
Д1	1.450.3-3.0.08		Дх4			шт.2	4	ВСт3кп2	1.18
П1	1.450.3-3.1 1.1.	1.0.0	-16 МПХ	0.45-	36.8	шт.1			151.2
П2	1.450.3-3.1 1.1.1.	0.0.0	-13 МПХ	Ш45-3	0.8	шт.1			126.1
П3	1.450.3-3.1 1.1.1.	0.0	-09 МПХ	Ш60-	30.8	шт.1			95.3
ОП1	1.450.3-3.1 4.1.1	1.0	-04 ОГП	МПХ45	10.36	шт.1			24.1
	1.450.3-3.1 4.1.	1.0	-10 ОГП	МПХ45-	10.36	шт.1			24.1
ОП2	1.450.3-3.1 4.1.1	1.0-	03 ОГП	МПХ45-	10.30	шт.1			19.6
	1.450.3-3.1 4.1.1	1.0-	09 ОГП	МПХ45-	10.30	шт.1			19.6
ОП3	1.450.3-3.1 4.1.2	1.0-	03 ОГП	МПХ60-	10.30	шт.1			14.3
	1.450.3-3.1 4.1.2	1.0-	12 ОГП	МПХ60-	10.30	шт.1			14.3
Ст1	1.450.3-3.1 3.1.	0.1.0	-04 СК	46		шт.2			75.0
ОСТ1	1.450.3-3.1 6.1.	0.1.0	-02 ОГС	24.4		шт.2			23.6
П1	1.450.3-3.1 2.1	0.0	-01 ПМХШ	9.8		шт.1			36.8
П2	1.450.3-3.1 2.1.1	0.0	-08 ПМХШ	15.10		шт.2			64.4
П3	1.450.3-3.1 2.1.1	0.0	-22 ПМХШ	36.8		шт.1			126.7
П4	1.450.3-3.1 2.1.1	0.0	-19 ПМХШ	30.8		шт.1			107.2
ОП1	1.450.3-3.1 5.1.0	1.0	ОГПМХ	Эб-10	9	шт.5			10.5
ОП2	1.450.3-3.1 5.1.0	1.0-	03 ОГПМХ	Эб-10	15	шт.1			16.7
ОП3	1.450.3-3.1 5.1.0	1.0	-08 ОГПМХ	Эб-10	30	шт.1			29.0
ОП4	1.450.3-3.1 5.1.0	1.0-	09 ОГПМХ	Эб-	10.36	шт.1			33.1
Д2	1.450.3-3.0.08		Дх5			шт.3			1.18
Д3	1.450.3-3.0 08		Дх14			шт.1			0.63

Согласовано
Гл. спец. ТО Мучковский

Инв. № подл. | Подпись и дата | Взам. инв. №

Привязан

Инв. №

Нач.отд.	Шейко		
Н.контр.	Сокольская		
Гл.спец.	Власенко		
Рук.гр.	Мазалова		
Вед.инж.	Вазиянов		
Ст.инж.	Болотинская		
Инж.	Мягкая		05.85

ТП 902-1-100.85-КМ

Канализационная насосная станция производительностью 400-200 м³/ч напором 30-40 м с механизированными решетками

Схема расположения лестниц и переходных площадок (окончание)

Стадия	Лист	Листов
Р	4	

Госстрой СССР Самарканд. Промстройпроект Горьковский Водоканалпроект

20730-01 21

Формат А2

Согласовано
Гл. спец. ТО Ачковский

Инв. № подл. | Подпись и дата | Взам. инв. №

ТИПОВОЙ ПРОЕКТ 902-1 100.85

КАНАЛИЗАЦИОННАЯ НАСОСНАЯ СТАНЦИЯ ПРОИЗВОДИТЕЛЬНОСТЬЮ 400-2000 м³/ч, НАПОРОМ 30-40 м С МЕХАНИЗИРОВАННЫМИ РЕШЕТКАМИ

АЛЬБОМ V
ИЗДЕЛИЯ

Привязан

Инв. №

Формат А4

Инв. № подл. | Подпись и дата | Взам. инв. №

Типовой проект 902-1-100.85 Альбом V

Обозначение	Наименование	Стр.	Примечание
902-1-100.85-КЖИ-ДО	Опись документов	21	
-ТО	Техническое описание	21	
-СТм1-010	Каркас плоский КР1	21	
-ПДм1-010	Каркас плоский КР(КР2, КР3)	22	
-РКм2-010	Каркас плоский КР(КР4-КР11)	22	
-010сб	Каркас плоский КР(КР4-КР11). Сборочный чертеж	22	
-020	Каркас плоский КР12	23	
-030	Изделие соединительное МС1	23	
-040	Изделие соединительное МС2	23	
-050	Изделие закладное МН(МН1, МН2)	24	
-060	Изделие закладное МН(МН3, МН4)	24	

Привязан

Инв. №

Нач. отд.	Шейко		
Н. контр.	Сокольская		
Гл. спец.	Власенко		
Рук. гр.	Мизалова		
Вед. инж.	Базилинов		
Инж.	Литвиненко		

ТП 902-1-100.85 -КЖИ-ДО

Опись документов

Стадия	Лист	Листов
Р		1

Госстрой СССР Союзводоканалпроект Харьковский Водоканалпроект

Формат А4

Инв. № подл. | Подпись и дата | Взам. инв. №

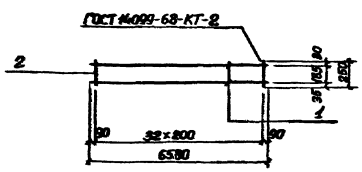

Формат	Зона	Поз.	Обозначение	Наименование	Кол.	Примечание
				Документация		
			902-1-100.85-КЖИ-ТО	Техническое описание		
				Детали		
Б4		1	-СТм1-010	⌀12 В-II ГОСТ 5781-82 ℓ-6580	2	5,84
Б4		2	-012	⌀6 В-I ГОСТ 5781-82 ℓ-250	33	0,06

Привязан

Инв. №

Нач. отд.	Шейко		
Н. контр.	Сокольская		
Гл. спец.	Власенко		
Рук. гр.	Мизалова		
Вед. инж.	Базилинов		
Инж.	Литвиненко		05.85

ТП 902-1-100.85 -КЖИ-СТм1-010

Каркас плоский КР1

Стадия	Масса	Масштаб
Р	13,66	—

Лист | Листов 1

Госстрой СССР Союзводоканалпроект Харьковский Водоканалпроект

Формат А4

Инв. № подл. | Подпись и дата | Взам. инв. №

Техническое описание к изготовлению арматурных и закладных изделий.

1. Плоские арматурные изделия следует изготавливать при помощи контактной точечной сварки в соответствии с ГОСТ 14098-68.
2. Качество арматурных изделий должно удовлетворять требованиям ГОСТ 10922-75.
3. Размеры сеток и каркасов даны по осям и торцам стержней.
4. Сварку производить в соответствии с ГОСТ 19292-73 „Соединения сварных элементов закладных деталей сборных железобетонных конструкций" и СН 393-78.
5. Сварку тавровых соединений круглых стержней с листовым прокатом закладных изделий выполнять под слоем флюса.

Привязан

Инв. №

Нач. отд.	Шейко		
Н. контр.	Сокольская		
Гл. спец.	Власенко		
Рук. гр.	Мизалова		
Вед. инж.	Базилинов		
Инж.	Литвиненко		05.85

ТП 902-1-100.85 -КЖИ-ТО

Техническое описание

Стадия	Лист	Листов
Р		1

Госстрой СССР Союзводоканалпроект Харьковский Водоканалпроект

Формат А4

Согласовано
Гл. спец. ТО Пучковский

Инв.№ подл. | Подпись и дата | Взам. инв.№

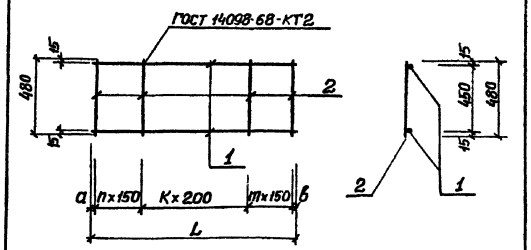

Обозначение	Марка	мм L	а	б	n	m	K	Масса, кг
902-1-100.85 КЖИ-РКм2-010	КР4	2900	25	25	6	5	6	6,94
-01	КР5	3200	25	25	6	7	6	7,68
-02	КР6	3050	25	25	6	6	6	7,3
-03	КР7	4150	25	25	7	7	10	7,86
-04	КР8	4200	25	25	6	7	11	9,94
-05	КР9	4250	25	25	8	8	9	10,16
-06	КР10	3300	275	25	6	6	6	7,76
-07	КР11	3800	225	25	7	6	8	14,2

Привязан

Инв.№

Нач.отд.	Шейко		
Н.контр.	Сокольский		
Гл.спец.	Власенко		
Рук.гр.	Мефалова		
Вед.инж.	Вазиянов		
Инж.	Новгородцев		29.12

ТП 902-1-100.85-КЖИ-РКм2-010сб

Каркас плоский КР(КР4-КР11) Сборочный чертеж

Стадия	Масса	Масштаб
Р	См. табл.	—

Лист | Листов 1

Госстрой СССР Союзгипроводоканалпроект Харьковский Водоканалпроект

Формат А4

Инв.№ подл. | Подпись и дата | Взам. инв.№

Типовой проект 902-1-100.85 Альбом V

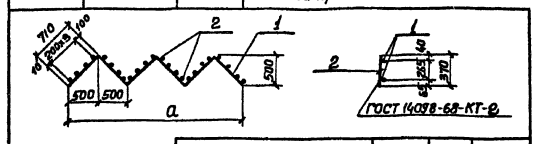

Обозначение	Марка	а мм	Масса, кг
902-1- -КЖИ-ПДм1-010	Кр2	3000	8,84
-01	Кр3	2000	5,88

Формат	Зона	Поз.	Обозначение	Наименование	Кол.	Примечание
				Документация		Масса, кг
А4			902-1-100.85-КЖИ-ТО	Техническое описание		
				902-1-100.85 КЖИ ПДм1-010		
				Детали		
Б4		1	902-1-100.85 КЖИ ПДм1-011	ф10А-I ГОСТ 5781-82, ℓ=4260	2	2,62
Б4		2	-012	ф8А-III ГОСТ 5781-82, ℓ=370	24	0,15
				902-1-100.85 КЖИ ПДм1-010-01		
				Детали		
Б4		1	-011-01	ф10А-I ГОСТ 5781-82, ℓ=2830	2	1,74
Б4		2	-012	ф8А-III ГОСТ 5781-82, ℓ=370	16	0,15

Привязан

Инв.№

Нач.отд.	Шейко		
Н.контр.	Сокольский		
Гл.спец.	Власенко		
Рук.гр.	Мефалова		
Вед.инж.	Вазиянов		
Инж.	Новгородцев		29.12

ТП 902-1-100.85-КЖИ-ПДм1-010

Каркас плоский КР(КР2, КР3)

Стадия	Масса	Масштаб
Р	См. табл.	—

Лист | Листов 1

Госстрой СССР Союзгипроводоканалпроект Харьковский Водоканалпроект

Формат А4

Инв.№ подл. | Подпись и дата | Взам. инв.№

Формат	Зона	Поз.	Обозначение	Наименование	Кол. на испол. 902-1-100.85-КЖИ-РКм1-010	Примечание
					—	
					01	
					02	
					03	
					04	
					05	
					06	
					07	
Б4		1	-06	ℓ=3300	2	2,93
Б4		2	-012	ф16А-III ГОСТ 5781-82 ℓ=3800	2	6,0
Б4		3	-013	ф6А-I ГОСТ 5781-82 ℓ=480	18	0,1
					20	
					19	
					25	
					25	
					26	
					19	
					22	

Привязан

Инв.№

Нач.отд.	Шейко		
Н.контр.	Сокольский		
Гл.спец.	Власенко		
Рук.гр.	Мефалова		
Вед.инж.	Вазиянов		
Инж.	Новгородцев		

ТП 902-1-100.85 КЖИ-РКм2-010

Каркас плоский КР(КР4-КР11)

Стадия	Лист	Листов
Р	1	2

Госстрой СССР Союзгипроводоканалпроект Харьковский Водоканалпроект

Формат А4

Инв.№ подл. | Подпись и дата | Взам. инв.№

Формат	Зона	Поз.	Обозначение	Наименование	Кол. на испол. 902-1-100.85-КЖИ-РКм1-010	Примечание
				Документация		Масса, кг
			902-1-100.85-КЖИ-ТО	Техническое описание		
			-РКм2-010сб	Сборочный чертеж		
				Детали		
Б4		1	-01	ф12А-III ГОСТ 5781-82 ℓ=2900	2	2,57
					01	
					02	
					03	
					04	
					05	
					06	
					07	
			-05	ℓ=1250	2	3,78
			-04	ℓ=4200	2	3,72
			-03	ℓ=4150	2	3,68
			-02	ℓ=3050	2	2,7
			-01	ℓ=3200	2	2,84

Привязан

Инв.№

Нач.отд.	Шейко		
Н.контр.	Сокольский		
Гл.спец.	Власенко		
Рук.гр.	Мефалова		
Вед.инж.	Вазиянов		
Инж.	Новгородцев		

ТП 902-1-100.85 КЖИ-РКм2-010

Каркас плоский КР(КР4-КР11)

Стадия	Лист	Листов
Р	1	2

Госстрой СССР Союзгипроводоканалпроект Харьковский Водоканалпроект

Формат А4

Инв. N подл.	Подпись и дата	Взам. инв. N	Согласовано Гл. спец. Т.О. Лучка

Формат А4

Инв. N подл.	Подпись и дата	Взам. инв. N

Типовой проект 902-1-100.85 Альбом V

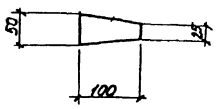

Привязан

Инв. №

ТП 902-1-100.85 -КЖИ-РКм2-030

Нач. отд.	Шейко		
Н. контр.	Сокольская		
Гл. спец.	Власенко		
Рук. гр.	Назалова		
Вед. инж.	Вознанов		
Инж.	Литвиненко		05.85

Изделие соединительное МС1

Стадия	Масса	Масштаб
Р	0.31	—
Лист	Листов 1	

Полоса $\frac{Б\text{-}2\ 8\times50\ ГОСТ\ 103\text{-}76}{ВСт3кп2\ ГОСТ\ 535\text{-}79^*}$ Δ100

Госстрой СССР Союзводоканалниипроект Харьковский Водканалпроект

Формат А4

Инв. N подл.	Подпись и дата	Взам. инв. N

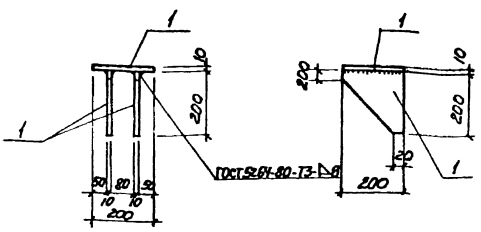

Формат	Зона	Поз.	Обозначение	Наименование	Кол.	Примечание
				Документация		Масса, кг
А4			902-1-100.85 -КЖИ-ТО	Техническое описание		
				Детали		
Б4		1	-РКм2-041	Полоса $\frac{Б\text{-}2\ 10\times200\ ГОСТ\ 103\text{-}76}{ВСт3кп2\ ГОСТ\ 535\text{-}79^*}$		
				ℓ=200	3	3.14

Привязан

Инв. №

ТП 902-1-100.85 -КЖИ-РКм2-040

Нач. отд.	Шейко		
Н. контр.	Сокольская		
Гл. спец.	Власенко		
Рук. гр.	Назалова		
Вед. инж.	Вознанов		
Инж.	Литвиненко		05.85

Изделие соединительное МС2

Стадия	Масса	Масштаб
Р	3,42	—
Лист	Листов 1	

Госстрой СССР Союзводоканалниипроект Харьковский Водканалпроект

Формат А4

Инв. N подл.	Подпись и дата	Взам. инв. N

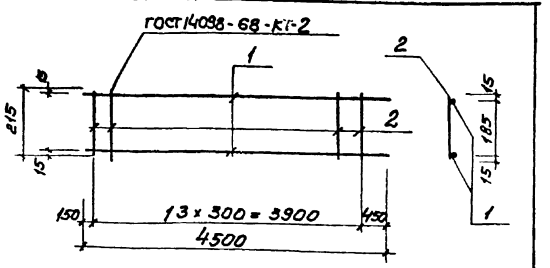

Формат	Зона	Поз.	Обозначение	Наименование	Кол.	Примечание
				Документация		
А4			902-1-100.85 -КЖИ-ТО	Техническое описание		
				Детали		
Б4		1	-РКм2-021	ф 16А-III ГОСТ 5781-82 ℓ=4500	2	7.11кг
Б4		2	-022	ф 6А-I ГОСТ 5781-82 ℓ=215	14	0.05кг

Привязан

Инв. №

ТП 902-1-100.85 КЖИ-РКм2-020

Нач. отд.	Шейко		
Н. контр.	Сокольская		
Гл. спец.	Власенко		
Рук. гр.	Назалова		
Вед. инж.	Вознанов		
Инж.	Новгородцев		05.85

Каркас плоский КР 12

Стадия	Масса	Масштаб
Р	14,92	—
Лист	Листов 1	

Госстрой СССР Союзводоканалниипроект Харьковский Водканалпроект

копир Лихарева

Формат А4

23

10-050.2.7

Инв. № подл	Подпись и дата	Взам. инв. №

Согласовано
Гл. спец. ТО Гучковский

Типовой проект 902-1-100.85 Альбом V

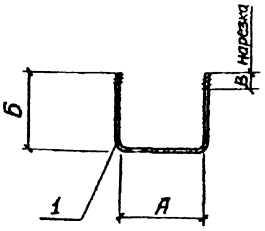

Формат	Зона	Поз.	Обозначение	Наименование	Кол.	Примечание
				Документация		Масса, кг
А4			902-1-100.85 КЖИ-ТО	Техническое описание		
				902-1-100.85 КЖИ-РКм2-060		
				Детали		
Б4		1	-РКм1-061	ф12А-III ГОСТ 5781-82 ℓ=520	1	0,46
				902-1-100.85 КЖИ-РКм1-060-01		
				Детали		
Б4		1	-062	ф20А-III ГОСТ 5781-82 ℓ=1140	1	2,82

Обозначение	Марка	А, мм	Б, мм	В, мм	Масса, кг
902-1-100.85 КЖИ-РКм2-060	МН3	180	170	50	0,46
-01	МН4	480	330	200	2,82

Привязан

Инв. №

ТП 902-1-100.85-КЖИ-РКм2-060

Изделие закладное МН (МН3, МН4)

Стадия	Масса	Масштаб
Р	См. табл	—

Лист | Листов 1

Госстрой СССР Союзводоканалниипроект Харьковский Водоканалпроект

Нач. отд.	Шейко		
Н. контр.	Сокольская		
Гл. спец.	Власенко		
Рук. гр.	Мазалова		
Вед. инж.	Возианов		
Ст. ин-ж.	Балатинская		
Инж.	Ткаченко		05.85

Формат А4

Инв. № подл	Подпись и дата	Взам. инв. №

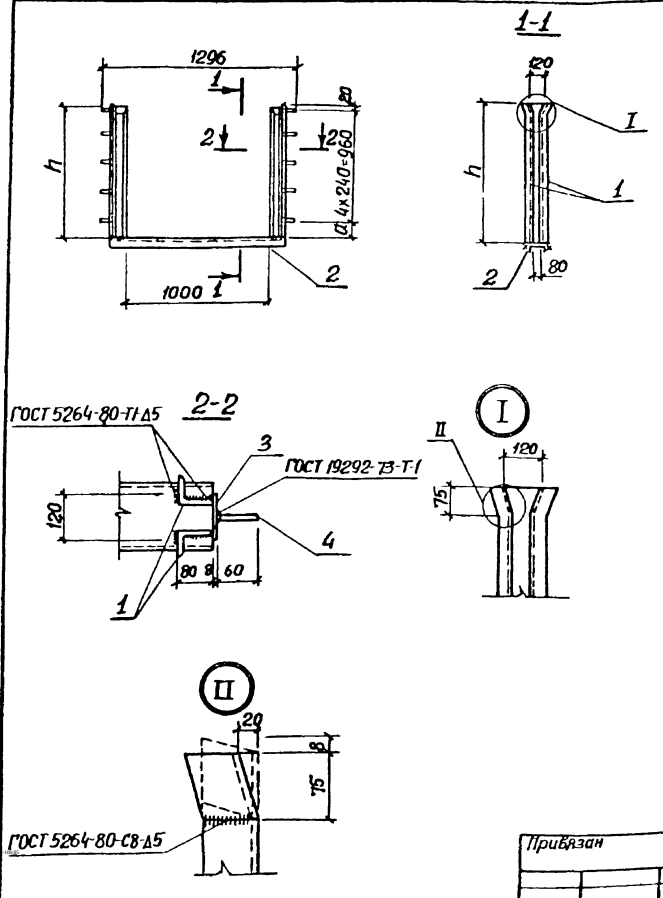

Формат	Зона	Поз.	Обозначение	Наименование	Кол.	Примечание
				Документация		Масса, кг
А4			902-1-100.85-КЖИ-ТО	Техническое описание		
				Детали		
Б4		2	-РКм2-052	Швеллер $\frac{14\ ГОСТ\ 8240-72^{*}}{Вст3кп2\ ГОСТ\ 535-79^{*}}$ ℓ=1150	1	9,9
Б4		3	-053	Полоса $\frac{5-\overline{8}\times120\ ГОСТ\ 103-76}{Вст3кп2\ ГОСТ\ 535-79^{*}}$ ℓ=1040	2	7,8
Б4		4	-054	ф8А-III ГОСТ 5781-82 ℓ=2000	10	0,79
				Переменные данные для исполнений		
				902-1-100.85-КЖИ-РКм1-050		
Б4		1	-051	Уголок $\frac{Б\ 75\times75\times6\ ГОСТ\ 8509-72^{*}}{Вст3кп2\ ГОСТ\ 535-79^{*}}$ ℓ=1000	4	6,89
				902-1-100.85-КЖИ-РКм2-050-01		
Б4		1	-051-01	Уголок $\frac{Б\ 75\times75\times6\ ГОСТ\ 8509-72^{*}}{Вст3пс6\ ГОСТ\ 535-79^{*}}$ ℓ=1120	4	7,71

Обозначение	Марка	h, мм	a, мм	Масса, кг
902-1-100.85-РКм2-050	МН1	1000	20	61,7
-01	МН2	1120	140	65,2

Привязан

Инв. №

ТП 902-1-100.85 -КЖИ-РКм2-050

Изделие закладное МН (МН1, МН2)

Стадия	Масса	Масштаб
Р	См. табл	—

Лист | Листов 1

Госстрой СССР Союзводоканалниипроект Харьковский Водоканалпроект

Нач. отд.	Шейко		
Н. контр.	Сокольская		
Гл. спец.	Власенко		
Рук. гр.	Мазалова		
Вед. инж.	Возианов		
Ст. инж.	Балатинская		
Инж.	Землякоп		05.85

Формат А3

20730-01 (25)

Ф. 13187 Шейко