ГОСКОМИТЕТ
ПО ГРАЖДАНСКОМУ
СТРОИТЕЛЬСТВУ
И АРХИТЕКТУРЕ
ПРИ ГОССТРОЕ СССР

ЦНИИЭП
ЖИЛИЩА

УД
9.2-1

ТИПОВОЙ ПРОЕКТ 284-5-18

3-ЭТАЖНАЯ ГОСТИНИЦА НА 109 МЕСТ
62 НОМЕРА

ЧАСТЬ 9 · УЗЛЫ И ДЕТАЛИ

РАЗДЕЛ 9.2-1 · ОБЩЕСТВЕННЫЙ КОРПУС ОБЩЕСТРОИТЕЛЬНЫЕ ДЕТАЛИ

ТИПОВОЙ ПРОЕКТ
284-5-18

3-ЭТАЖНАЯ ГОСТИНИЦА НА 109 МЕСТ 62 НОМЕРА

ЧАСТЬ 9
УЗЛЫ И ДЕТАЛИ

Раздел 9.2-1 общественный корпус. Общестроительные детали

СОДЕРЖАНИЕ

N п/п	Наименование листов	N листа	N страницы
1	Заглавный лист	1	1
2	Фрагмент плана 1 этажа в осях „1-8"	2	2
3	Фрагмент плана 1 этажа в осях „6-15"	3	3
4	Сечения А-А, Б-Б, В-В, Г-Г, Д-Д, Е-Е. Крепление металлической лестницы	4	4
5	Узлы опирания балок перекрытия 1,2,3,4	5	5
6	Узлы опирания балок перекрытия 5,6,7,8,9	6	6
7	Узлы опирания балок перекрытия 10,11,12,13.	7	7
8	Перекрытие. Сечения.	8	8
9	План потолка ресторана и вестибюля.	9	9
10	Монтажные схемы конструкций подвесного потолка. Разрез 1-1.	10	10
11	Разрезы 2-2, 3-3. Фрагмент плана потолка.	11	11
12	Детали установки окон по оси „Р"	12	12
13	Установка декоративных решеток отопительных шкафов.	13	13
14	Тамбур главного входа	14	14
15	Дебаркадер. План, разрезы, выборка металлических изделий	15	15
16	Фрагмент плана террасы, сечения и разрез.	16	16
17	Венткамера. Плиты ПВ-1, ПВ-2, ПВ-3. Детали.	17	17
18	Полы. Детали полов	18	18
19	Сечения 5-5, 6-6, 7-7. Детали простенков фонаря	19	19
20	Монтажные планы и детали рамы для установки местных вентиляционных отсосов	20	20

ОБЩАЯ ХАРАКТЕРИСТИКА ПРОЕКТА

Типовой проект гостиницы с 3этажным жилым и 1 этажным общественным корпусами.
Строительный материал стены-кирпич.
Перекрытия-сборные железобетонные
Область применения-в IВ климатическом подрайоне и во II-III климатических районах с расчетными температурами наружного воздуха от -20°С до -40°С, исключая районы: сейсмические, вечной мерзлоты, горных выработок и с просадочными грунтами.

Характеристика площадки строительства

ПРИВЯЗКОЙ ПРИНЯТО:

1. Наружные стены толщиной мм
2. Фасады общественного корпуса вариант.....
3. Утеплитель над перекрытием верхнего этажа толщиной ..... мм
4. Оконные блоки
5. Наружная отделка.....
6. Аннулируются листы .....
7. Коррективы внесены в листы...

МЕСТО ДЛЯ ШТАМПА ПРИВЯЗКИ

„Настоящий проект выполнен в соответствии с действующими нормами и правилами /в том числе по взрыво-пожарной безопасности/."

ГИ архитектор проекта /Нестеров/
ГИ инженер проекта /Добыенко/

Согласовано: Дата; Инв. № подл.; Взамен

Рук. маст. Арнат; Гл. инж. маст. Пальман; Гл. арх. пр. Нестеров; Гл. инж. пр. Добыенко

ЦНИИЭП жилища г. Москва.

1972	ГОСТИНИЦА НА 109 МЕСТ	ЗАГЛАВНЫЙ ЛИСТ	ТИПОВОЙ ПРОЕКТ 284-5-18	Часть 9 Раздел 9.2-1	Лист 1

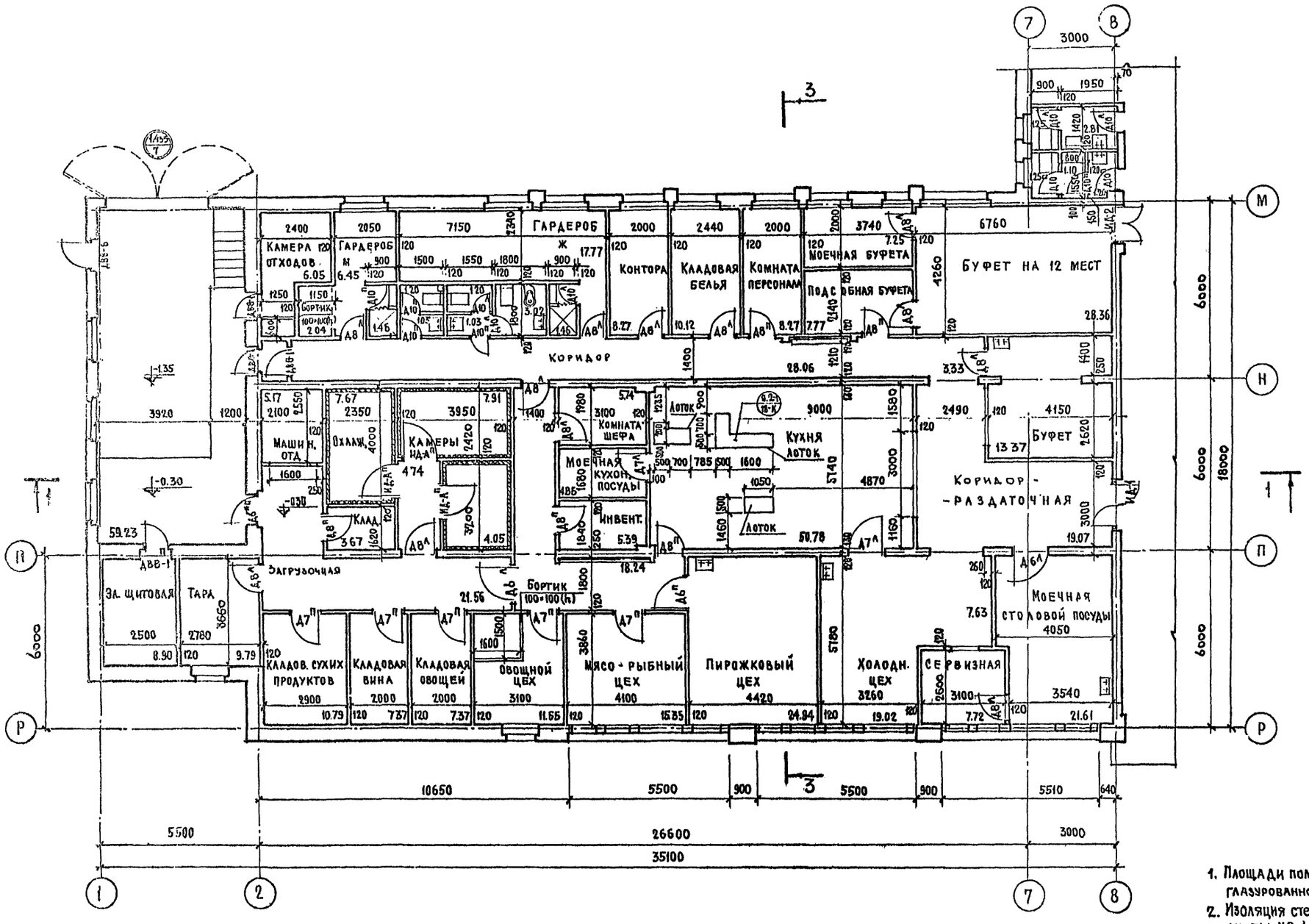

1. Площади помещений подсчитаны с учетом облицовки глазурованной плиткой/30мм/ и штукатурки /20мм/
2. Изоляция стен холодильных камер см. часть 7 раздел 7.2 листы ХР-1,2.
3. Тип покрытия и детали полов см. лист 18.
4. Разрезы 1-1, 3-3 см. часть 1, раздел 1.2-1 лист 11

1972	ГОСТИНИЦА НА 109 МЕСТ	ФРАГМЕНТ ПЛАНА 1 ЭТАЖА В ОСЯХ „1-8"	Типовой проект 284-5-18	Часть 9 Раздел 9.2-1	Лист 2

ЦНИИЭП жилища г. Москва

Рук. маст. Арнат; Гл. инженер Пальман; Гл. арх. проекта Нестеров; Гл. инж. проекта Лебенко; Ст. архит. Батракова

Согласовано: Дата; Инв. № подл.; Взам. инв. №

Алешина; Жестеров; Прокофьева; Рукгрник; Проверил; Архитектор

Выборка метал. изделий ограждения террасы

Марка	Кол-во	Вес кг. 1ой марки	Вес кг. Всего
МОТ 58п	2	44.81	89.62
МОТ 58л	1	44.81	44.81
МОТ 41	1	38.41	38.41
МОТ 39п	2	37.37	74.74
МОТ 39л	3	37.37	112.11
МОТ 22п	1	19.21	19.21
МОТ 22л	1	19.21	19.21
МОТ 10	1	9.15	9.15
поз. 28	4.7 пм	45.4	45.4
Ш-1	4 шт.	2.2	8.8
КК-2	74 шт.	0.89	65.8

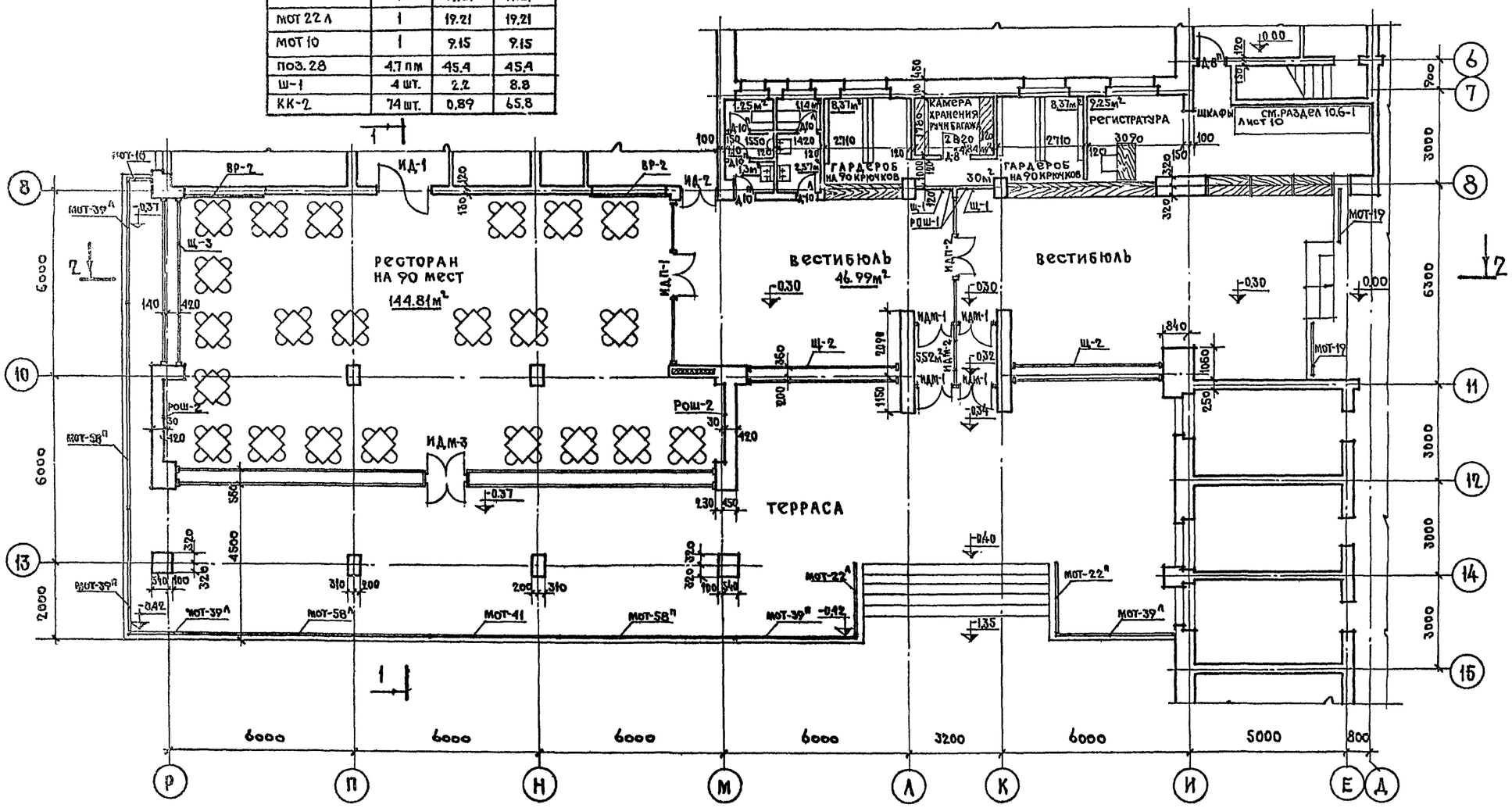

1 Расположение вентиляционных решеток на потолке см. лист 9
2 Тип покрытия и детали полов см. лист 18
3 Чертежи марок ограждений террасы см. часть 10 раздел 10.7-1 листы 9, 10.
4 Разрезы 1-1, 2-2 см. часть 1 раздел 12-1 лист 11

1972	Гостиница на 109 мест	Фрагмент плана 1 этажа в осях 6-15"	Типовой проект 284-5-18	Часть 9 Раздел 921	Лист 3

ЦНИЛЭП жилища г. Москва

Согласовано

Дата | Инвент. № | Взамен

Рук. мастер. Алешина | Рук. гр. инж. | Арнат | Рук. мастер. | Старший архит.
Гл. инж. мастер. Постерозь | Проверил | Пальман | Гл. арх. пр-та. Пестеров | Гл. инж. пр-та. Дубенко | Батракова

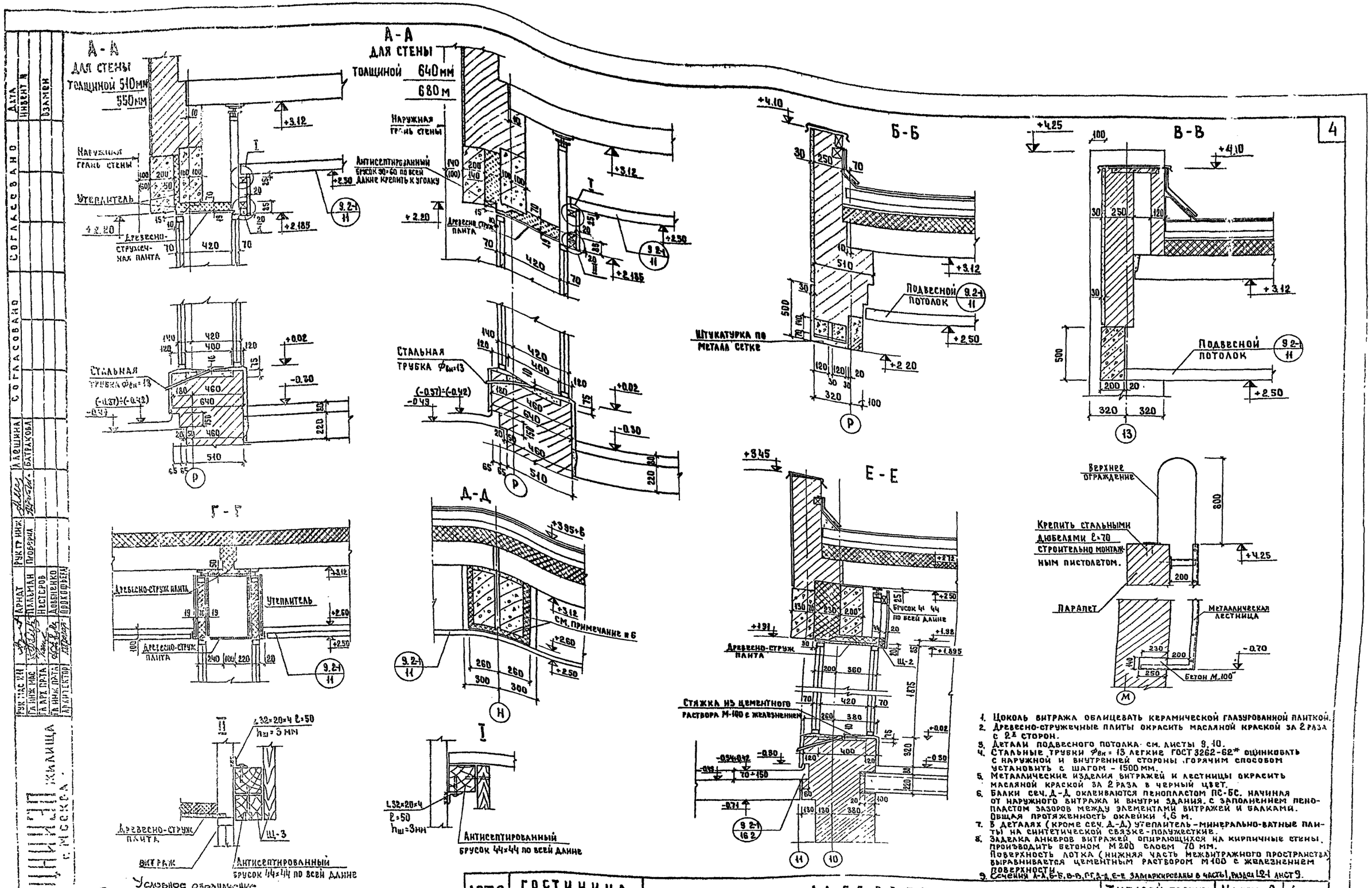

1. Цоколь витража облицевать керамической глазурованной плиткой.
2. Древесно-стружечные плиты окрасить масляной краской за 2 раза с 2х сторон.
3. Детали подвесного потолка см. листы 9, 10.
4. Стальные трубки $\varnothing_{вн}$ = 13 легкие ГОСТ 3262-62* оцинковать с наружной и внутренней стороны горячим способом установить с шагом – 1500 мм.
5. Металлические изделия витражей и лестницы окрасить масляной краской за 2 раза в черный цвет.
6. Балки сеч. Д-Д оклеиваются пенопластом ПС-БС. начиная от наружного витража и внутри здания. с заполнением пенопластом зазоров между элементами витражей и балками. Общая протяженность оклейки 1,6 м.
7. В деталях (кроме сеч. Д-Д) утеплитель – минерально-ватные плиты на синтетической связке – полужесткие.
8. Заделка анкеров витражей, опирающихся на кирпичные стены, производить бетоном М 200 слоем 70 мм. Поверхность лотка (нижняя часть межвитражного пространства) выравнивается цементным раствором М100 с железнением поверхности.
9. Сечения А-А, Б-Б, В-В, Г-Г, Д-Д, Е-Е замаркированы в части 1, раздел 12-1 лист 9.

| | | |

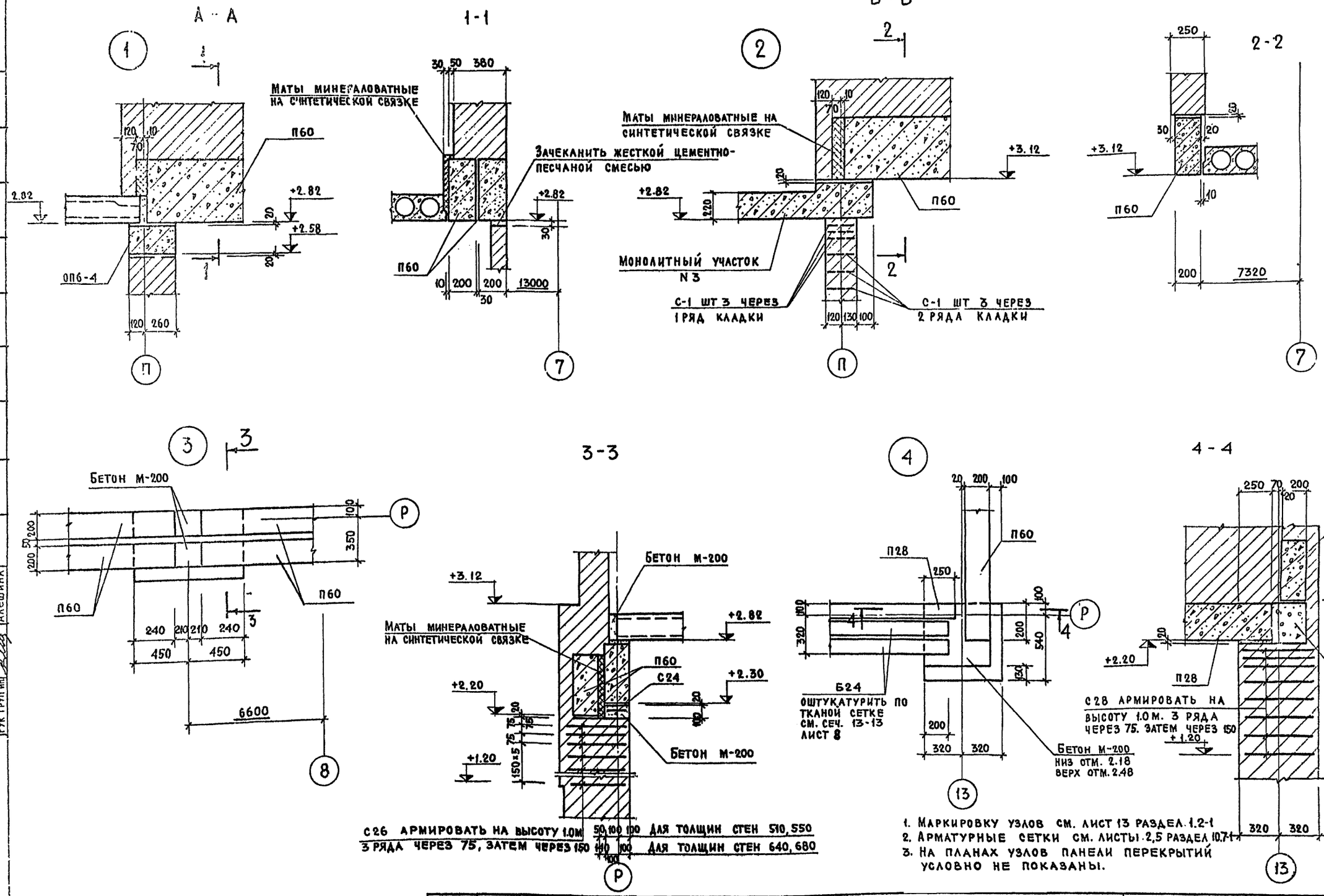

1. Маркировку узлов см. лист 13 раздел 1.2-1
2. Арматурные сетки см. листы 2,5 раздел 10.7-1
3. На планах узлов панели перекрытий условно не показаны.

1972	Гостиница на 109 мест	Узлы опирания балок перекрытия 1, 2, 3, 4	Типовой проект 285-5-18	Часть 9 Раздел 92-1	Лист 5

ЦНИИЭП жилища г. Москва

Рук маст гр Мосягина; Гл инж мас Мищенко; Инженер Проверил; Гл арх пр-та; Арнат Пальман; Гл инж пр-та Нестеров; Рук груп нн Алешина; Согласовано; Согласовано; Дата; Инв. № взамен

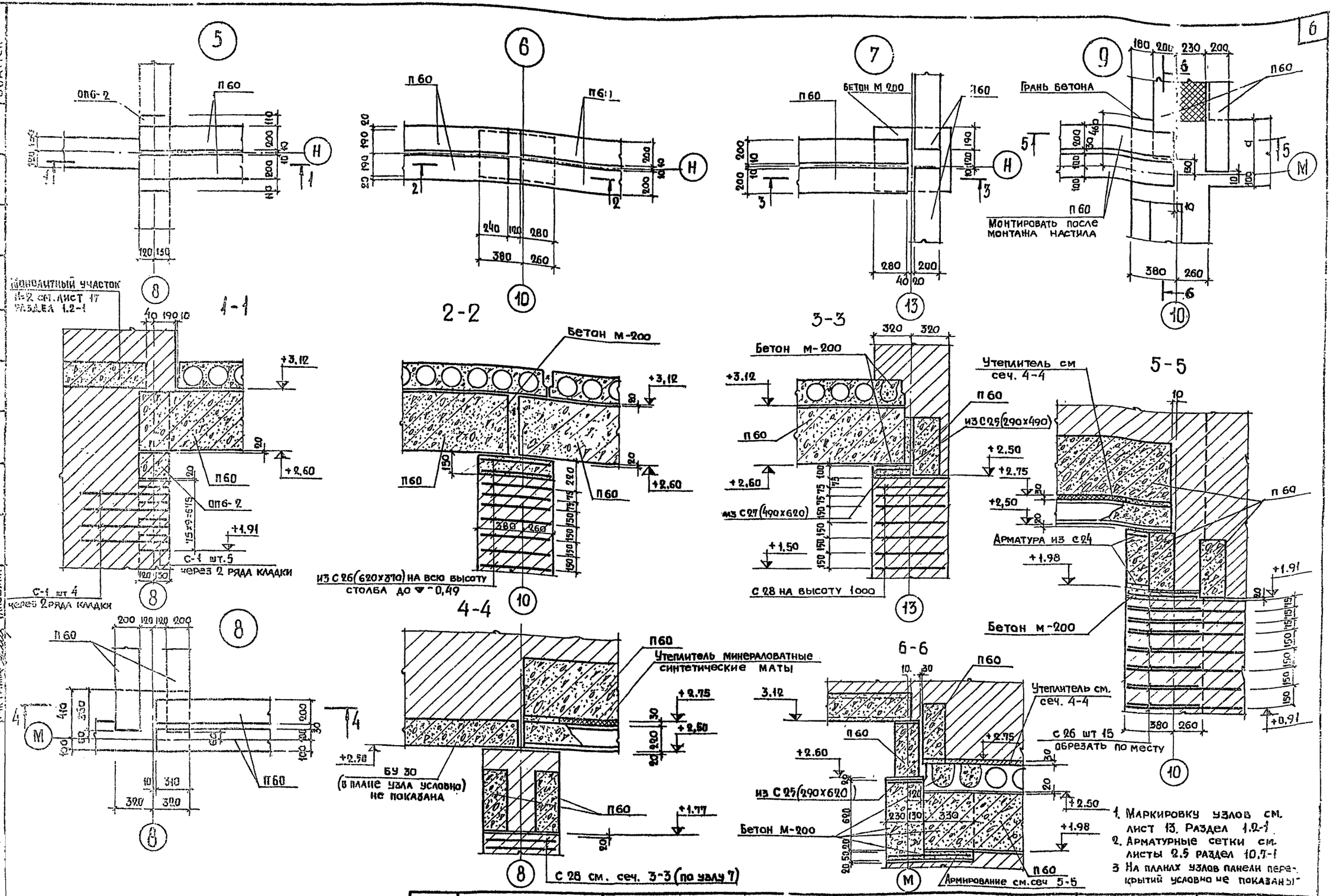

1972	Гостиница на 109 мест	Узлы опирания балок перекрытия №№ 5,6,7,8,9	Типовой проект 285-5-18	Часть 9 Раздел 9.2-1 Лист 6

ЦНИИЭП жилища г. Москва

Согласовано: Дата; Инженер Проскурин; Мастерна Мишенко; Инженер Альбах; Арнат; Нестеров; Новоженко; Алешина; Рук. мастер; Гл. инж. пр.; Гл. инж. пр.; Нач. гр.

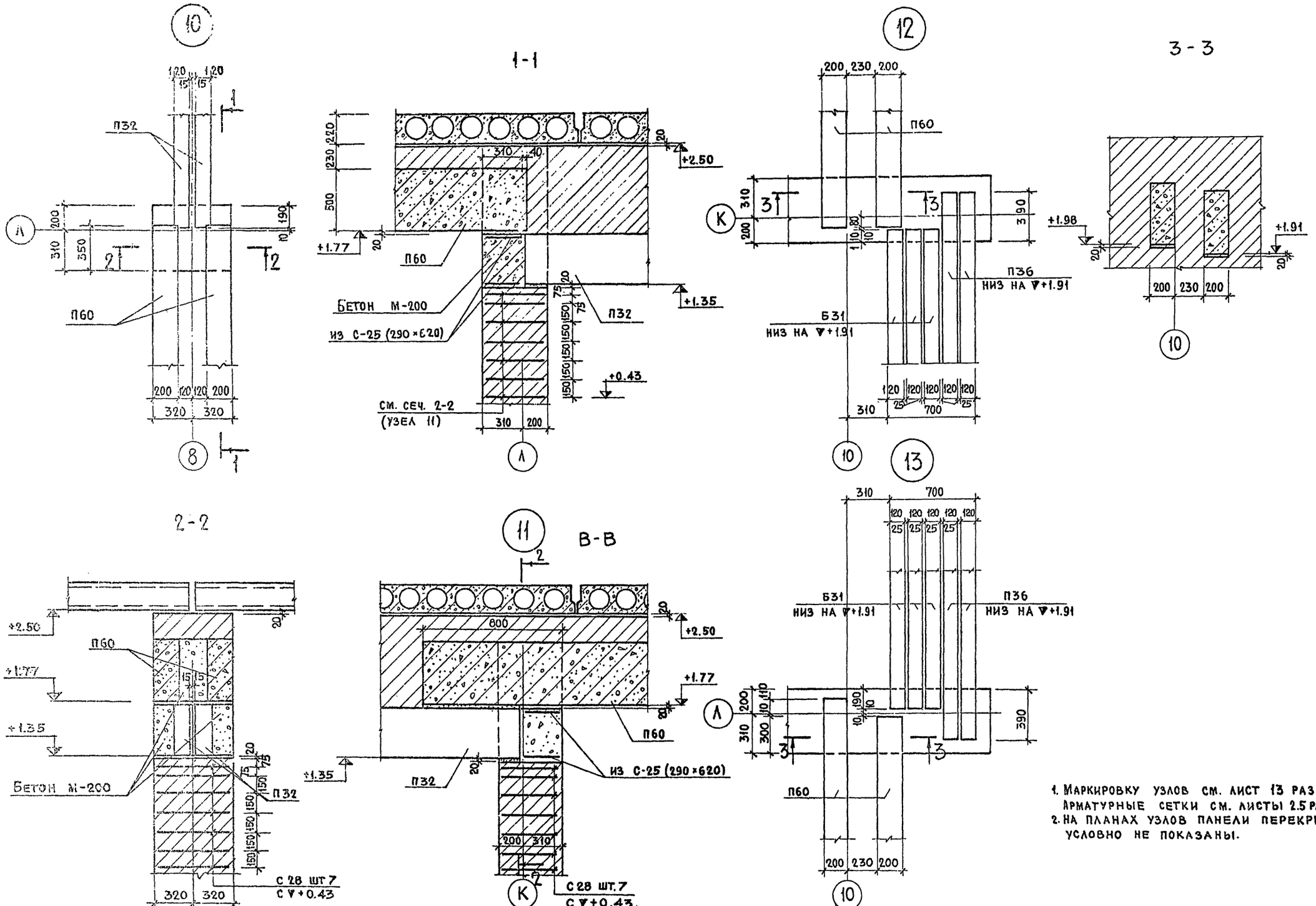

1. Маркировку узлов см. лист 13 раздел 1.2-1
Арматурные сетки см. листы 2.5 раздел 10.7-1
2. На планах узлов панели перекрытий условно не показаны.

1972	Гостиница на 109 мест	Узлы опирания балок перекрытия 10,11,12,13	Типовой проект 285-5-18	Часть 9 Раздел 9.2-1 Лист 7

ЦНИИЭП жилища г. Москва

Согласовано

Согласовано

Дата

Арнат Пальман Нестеров Абобченко Алешина

Рук маст II Гл инж маст Гл арх пр-та Гл инж пр-та Рук гр инж

Инж I кат Проверил

Госгина Мищенко

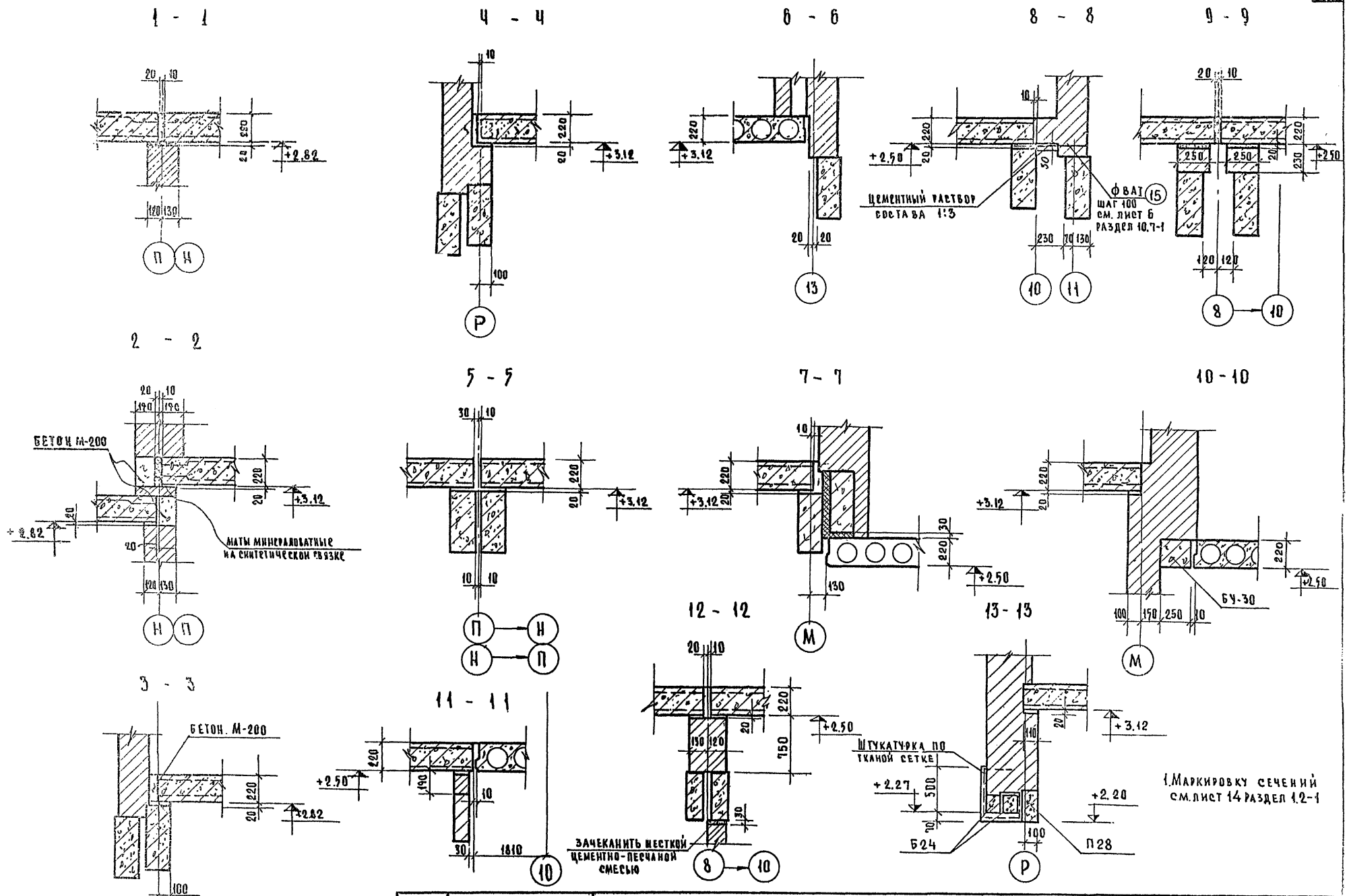

1972	ГОСТИНИЦА НА 109 МЕСТ	ПЕРЕКРЫТИЕ СЕЧЕНИЯ.	ТИПОВОЙ ПРОЕКТ 284-5-18	ЧАСТЬ 9 РАЗДЕЛ 9.2-1 / ЛИСТ 8

ЦНИИЭП ЖИЛИЩА г. МОСКВА.

РУК. МАСТ.			
ГЛ. ИНЖ. М.			
ГЛ. АРХ. ПР.			
ГЛ. ИНЖ. ПР.			
РУК. ГР. ИНЖ.			
АРХИТ.	ГАЛЬМАН	НЕСТЕРОВ	ЛЕСЮКИНА
ИСПОЛНИТ.	ПРОЗЕРИН	ДОБЕНКО	
	ЯКУШЕВА	ЛИЩЕНКО	

СОГЛАСОВАНО

СОГЛАСОВАНО

ИНВЕНТ. №

ДАТА

ВЗАМЕН

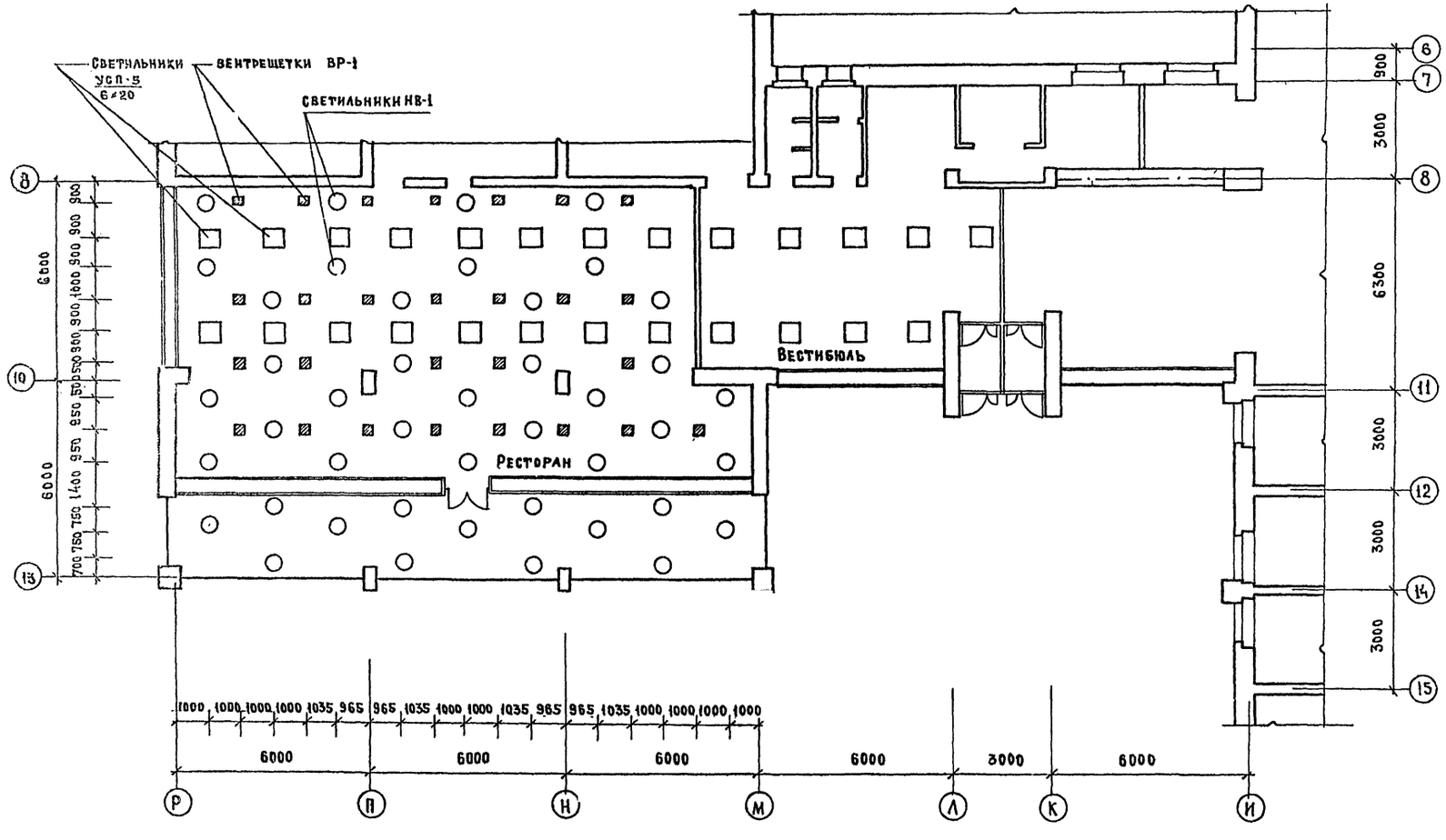

Согласовано																	
Согласовано																	
Согласовано																	

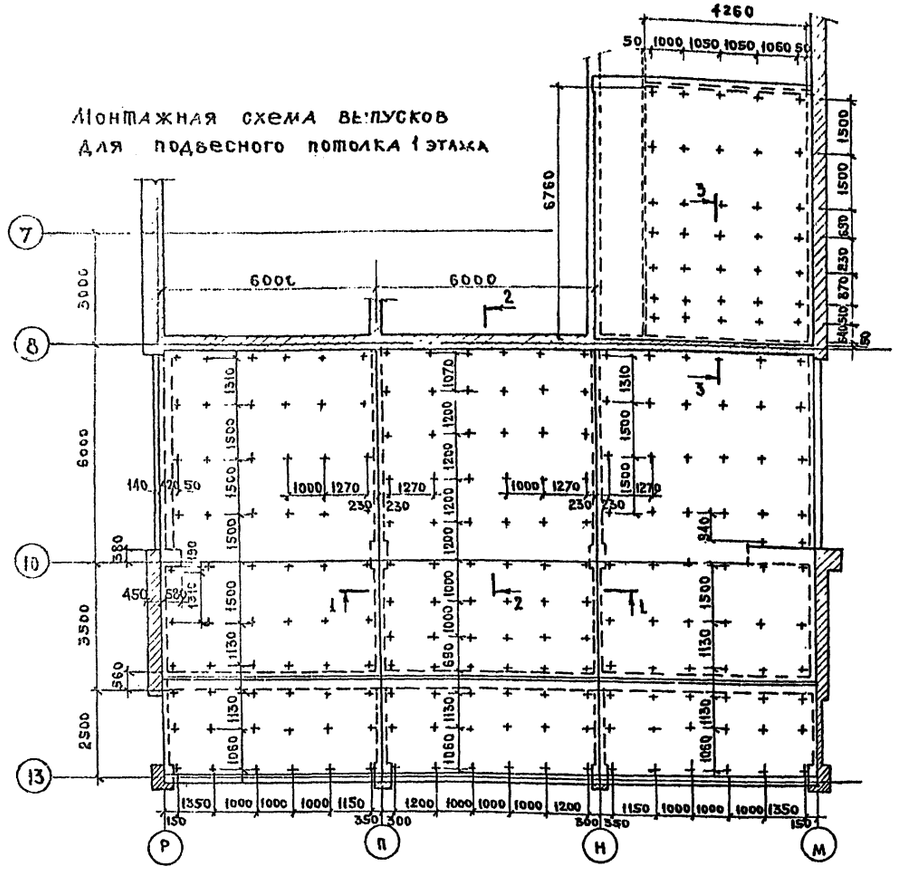

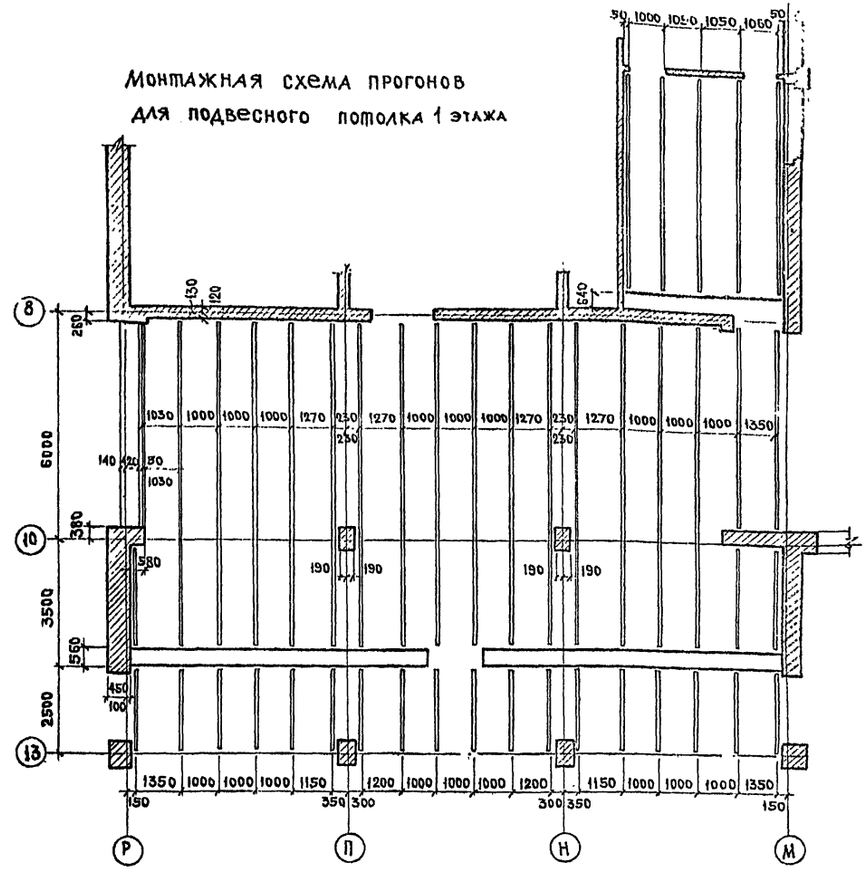

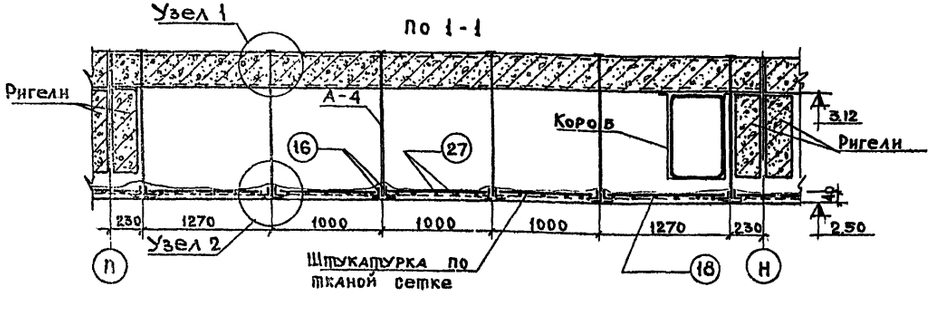

1. Анкера для подвески конструкции потолка закладываются при монтаже перекрытия
2. Конструкции подвесного потолка расчитаны только на собственный вес, включая светильники и вентрешетки, и исключают всякие дополнительные нагрузки (вес человека, инструмента и пр).
3. Материал элементов металлического каркаса потолка – сталь марки ВСт3кп2
4. Оштукатурка потолка должна производиться таким образом чтобы арматурная сетка и элементы крепления штукатурной сетки к арматуре, были закрыты сверху цементным раствором
5. Сварку производить электродами типа Э 42 $h_{шв}=4мм$.
6. Все детали не защищенные от коррозии цементным раствором должны быть очищены от ржавчины и окрашены суриком за 2 раза.
7. Разрезы 2 2 и 3 3 и узлы 1 и 2 см. на листе 11.

1972	Гостиница на 109 мест	Монтажные схемы конструкций подвесного потолка. Разрез 1-1	Типовой проект 284-5-18	Часть 9 Раздел 9	Лист 10

ЦНИИЭП жилища г. Москва

Согласовано

Согласовано

Добяченко

Нищенко

Исполнит. Арндт

Проверил Пальман

Несеров

Добяченко

Рук. маст. Гл. инж. маст.

Гл. арх. пр-та

Гл. инж. пр-та

по 2-2

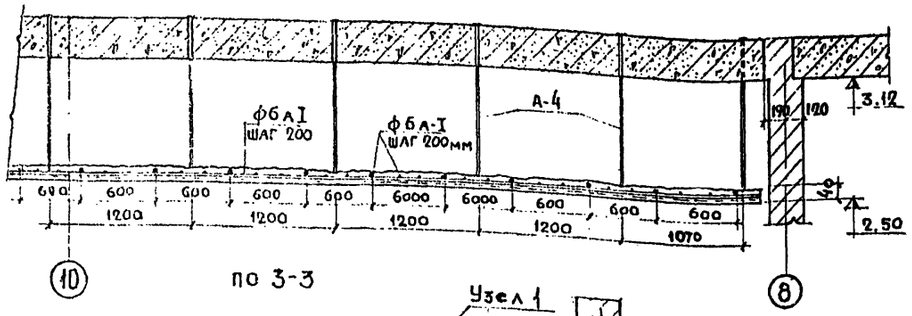

по 3-3

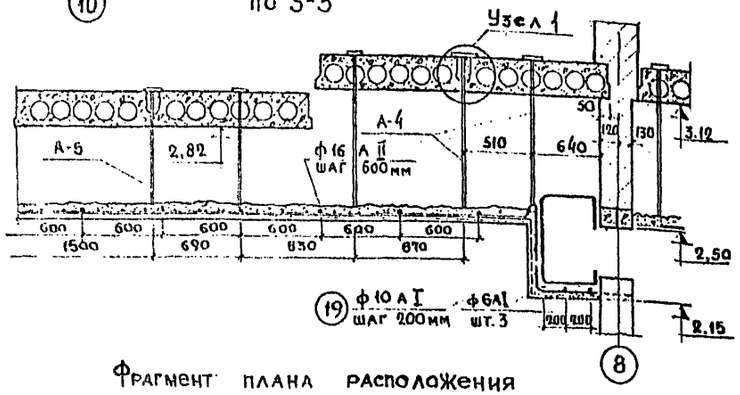

Фрагмент плана расположения уголков и стержней для подвесного потолка

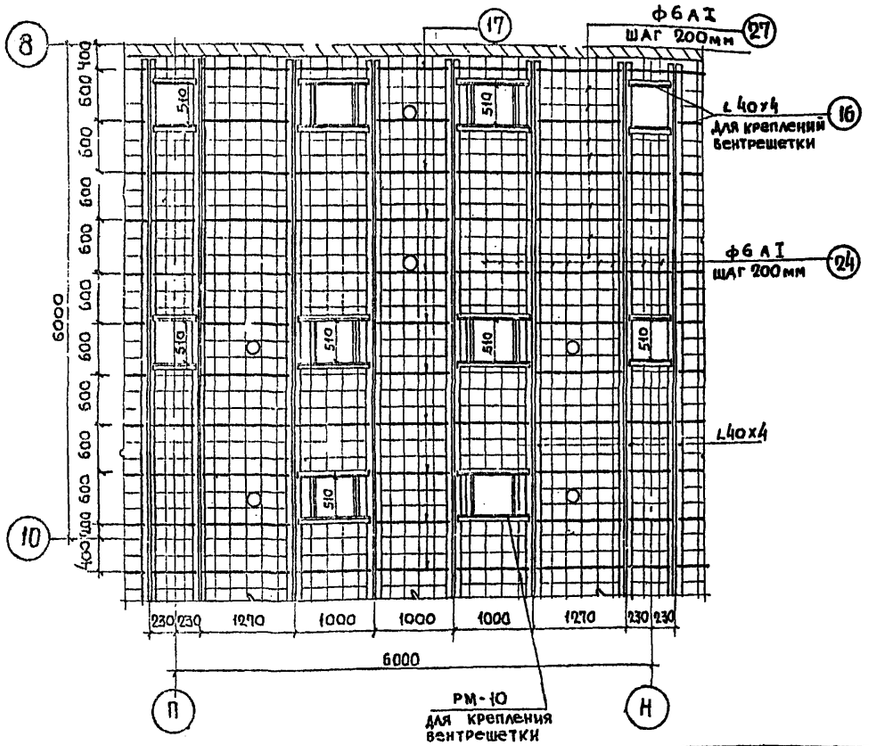

Узел 1

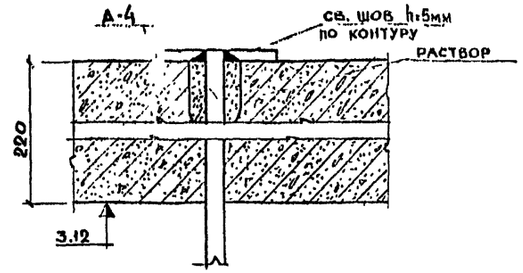

Деталь установки уголков для крепления вентиляционной решетки

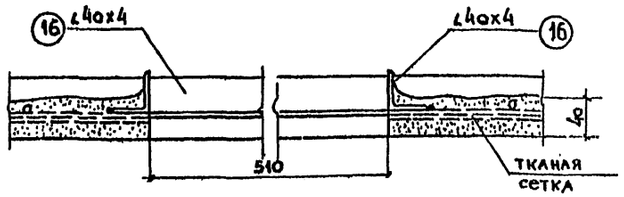

Спецификация изделий на подвесной потолок

Марка позиц	Сечение	Длина мм	Кол во шт	Общий вес
16	L 40х4	386,00	—	935.0
18	ф16 А II	340,00	—	536,00
27	ф 6 А I	23480	—	521.0
19	ф10 А I	28.60	—	17.70
20	-30х4	80	458	34.60
РМ-9	-40х4	—	43	34,80
РМ-10	L 40х4	—	21	151.0
А-4		—	209	238.0
А-5		—	20	19,00

Узел 2

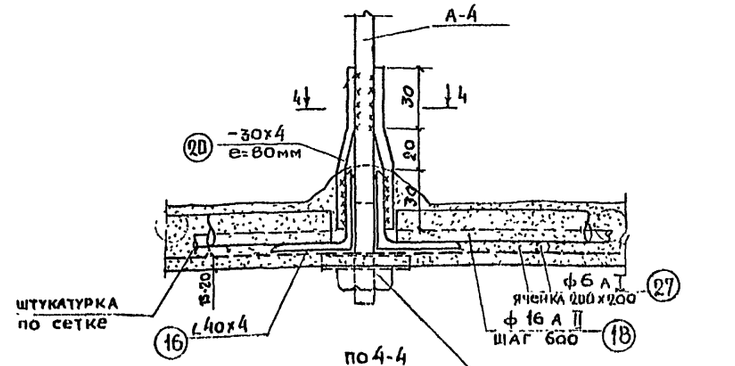

После приварки уголков к выпускам шайбы и гайки демонтируются. Выпуски срезаются на уровне низа уголков.

по 4-4

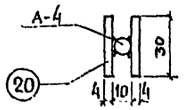

Деталь крепления крюка для подвески светильников (вариант).

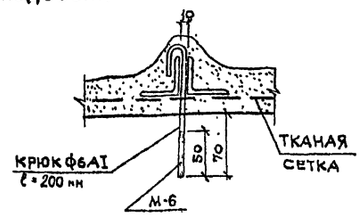

Деталь крепления скобы для подвески светильников (вариант)

1. Основные примечания см. лист 10.
2. Привязки светильников и вентиляционные решетки см. раздел 9.2-1 лист. 9.
3. Марки РМ-9 РМ-10, А-4, А-5 см. раздел 10.7-1 лист 11.

1972	Гостиница 100 мест	Разрезы 2-2, 3-3 Фрагмент плана потолка	Типовой проект 284-5-18	часть 9 раздел 9.2-1	лист 11

Дата | Инв. N | Взамен
Согласовано: ГИПович Загорулько; ОВ; ЭО
Согласовано
Исполнил Добженко; Проверил Мищенко
Арх. Пальмин; Нестеров; Добженко
Рук. маст. Гл. инж. мас.; Гл. арх. пр.; Гл. инж. пр.
ЦНИИЭП жилища г. Москва

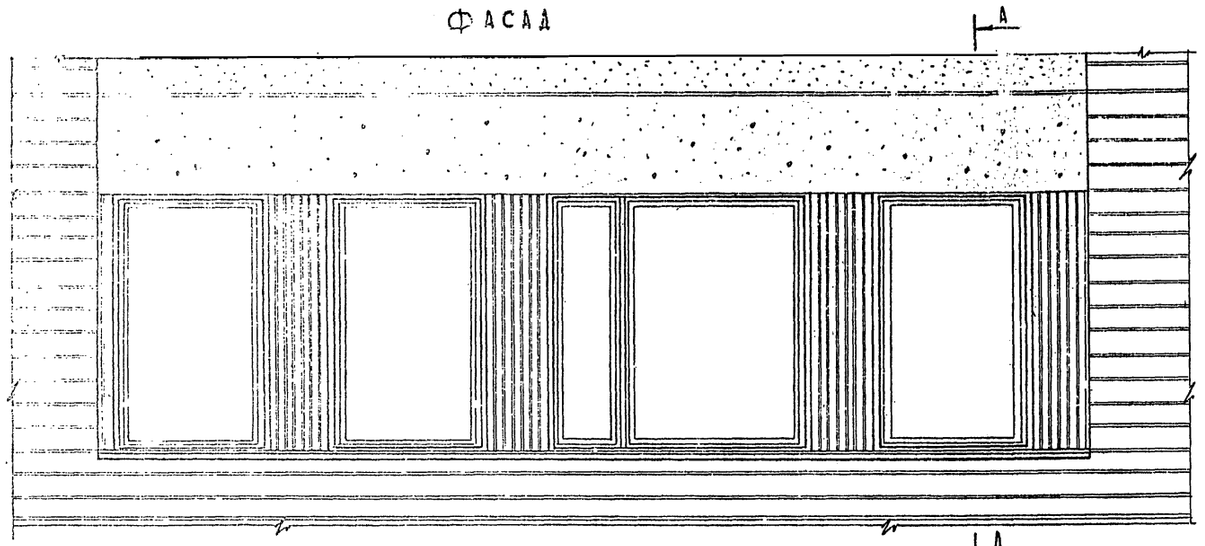

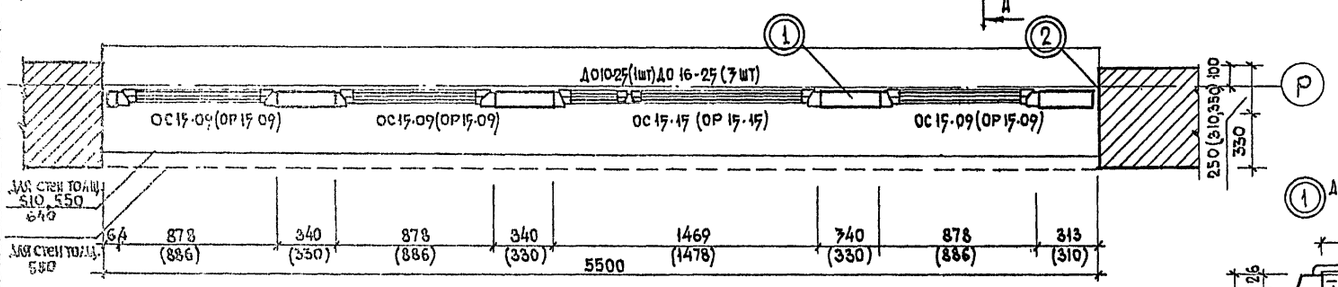

План окон по оси „Р"

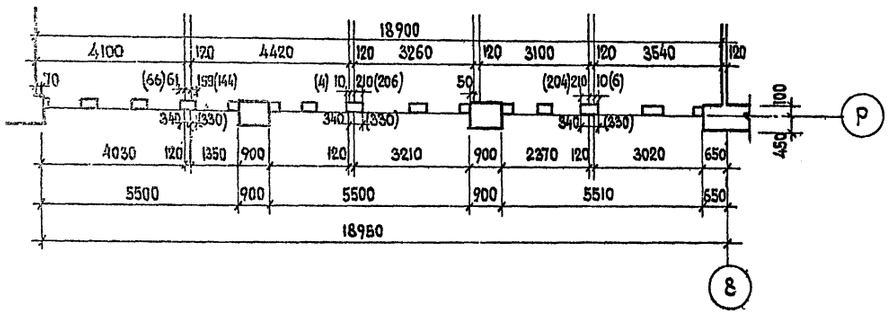

Все деревянные изделия импостов подвергнуть огнезащитной пропитке и антисептировать.

Разрез по А-А

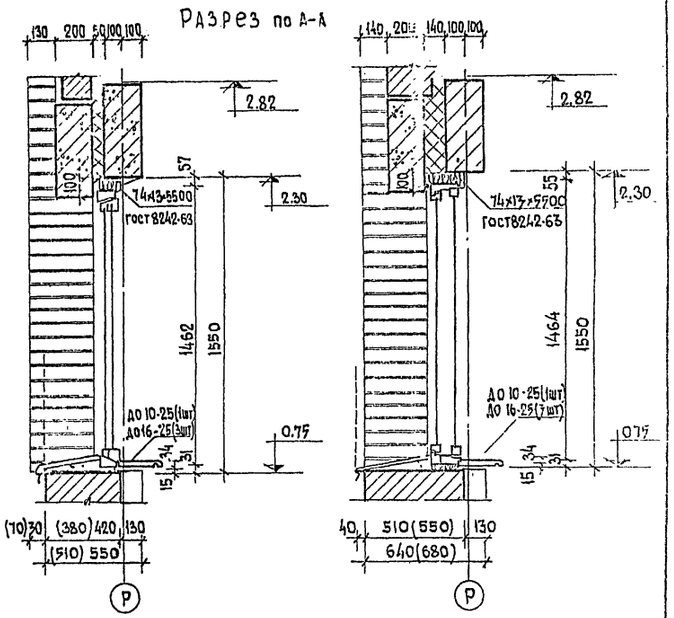

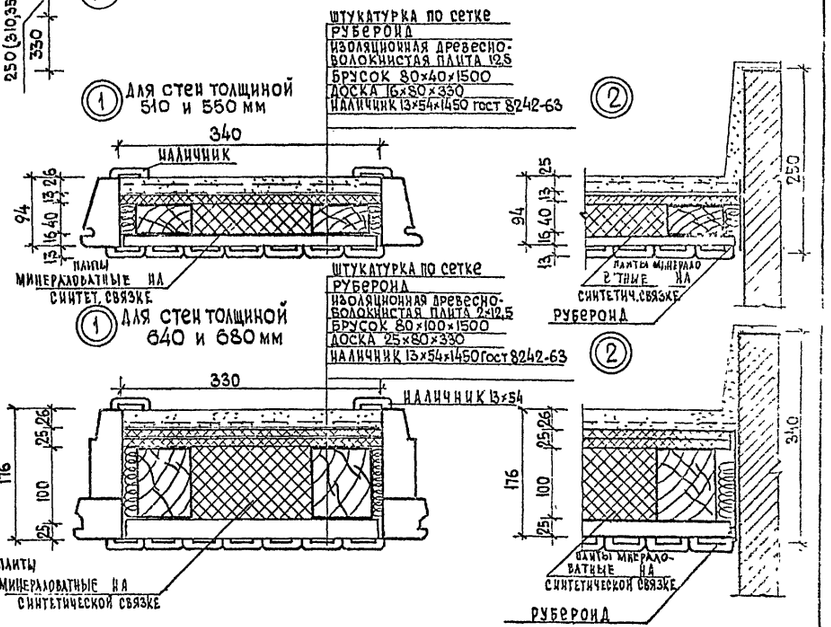

1972	гостиница на 109 мест	Детали установки окон по оси „Р"	типовой проект 284-5-18	часть 9 раздел 92-1	лист 12

ЦНИИЭП жилища г. Москва

Согласовано — Дата — Инвент. №

Согласовано — Альбина Шестерова

Рук. грп. — Рудрих — Новотна

Архит. — Пальмин — Шестакова

Рук. маст. — Пальмин — Ростовцев

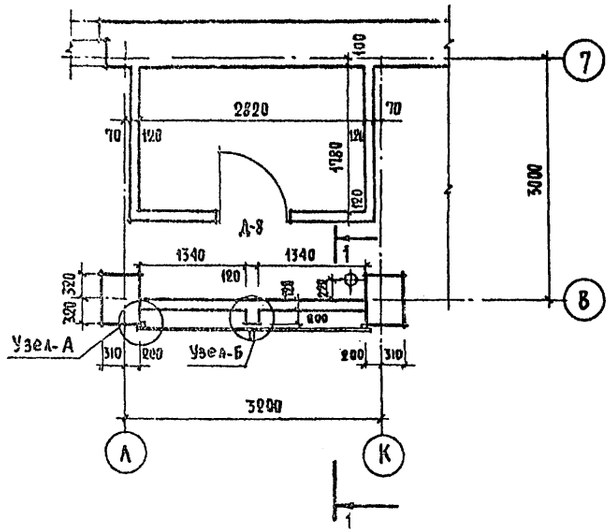

Сечение 1-1

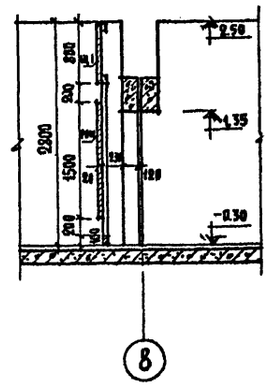

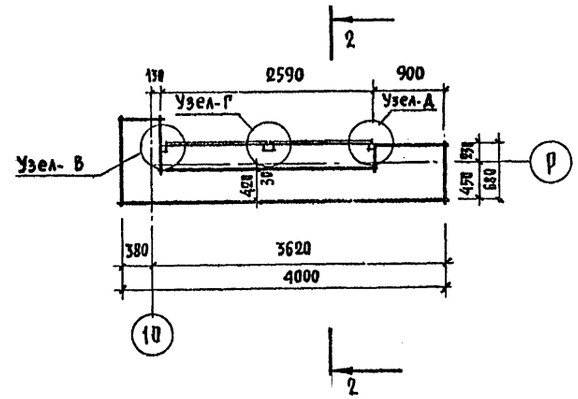

Сечение 2-2

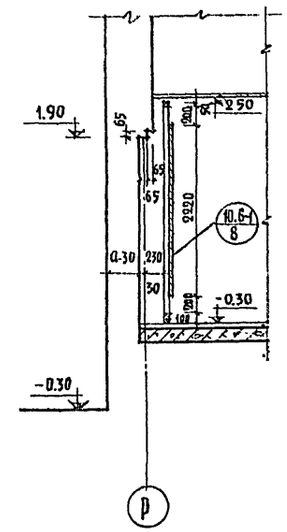

Узел-А

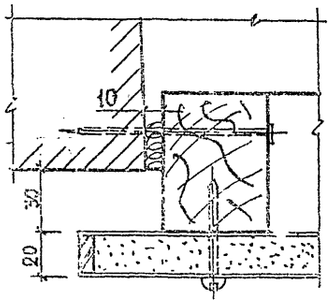

Узел-Б

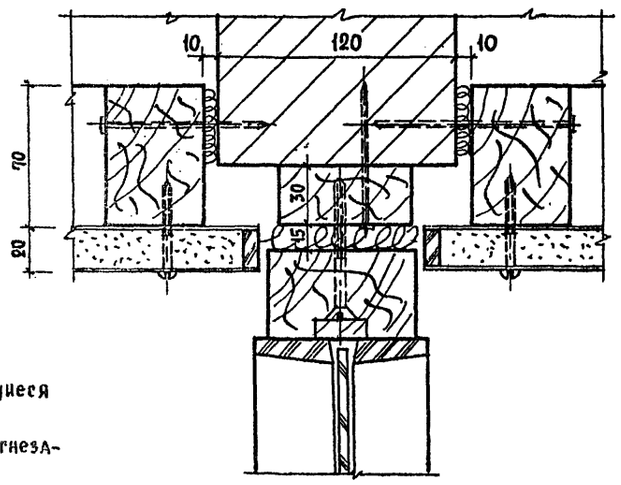

Узел-В

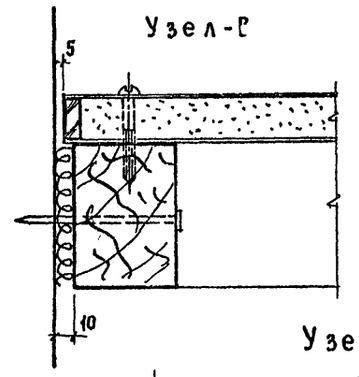

Узел-Г

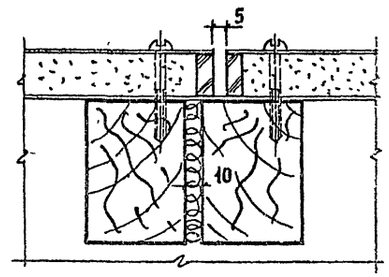

Узел-Д

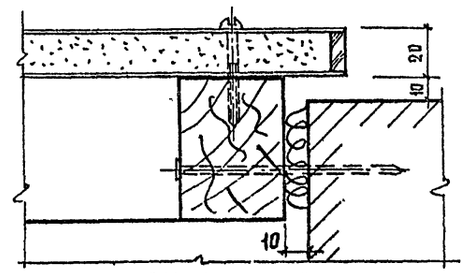

1. Все деревянные элементы, соприкасающиеся с кладкой, антисептируются.
2. Деревянные конструкции обработать огнезащитным покрытием.
3. Решетки отопительных шкафов монтируются из заводских изделий (см раздел 10.6) с подгонкой по месту.

1972	Гостиница на 109 мест	Установка декоративных решёток отопительных шкафов.	Типовой проект 284-5-18	Часть 9 Раздел 9.21 Лист 13

ЦНИИЭП жилища г. Москва

Рук. маст. Галиндмаст. Гарадпр-ти. Гл. инж. пр-ти. Гл. архитектор — Алешина, Батраков, Пальман, Нестеров, Добренко, Прокофьева

Рук. гр. — Согласовано. Согласовано. Согласовано. Дата. Инвент. № Взамен

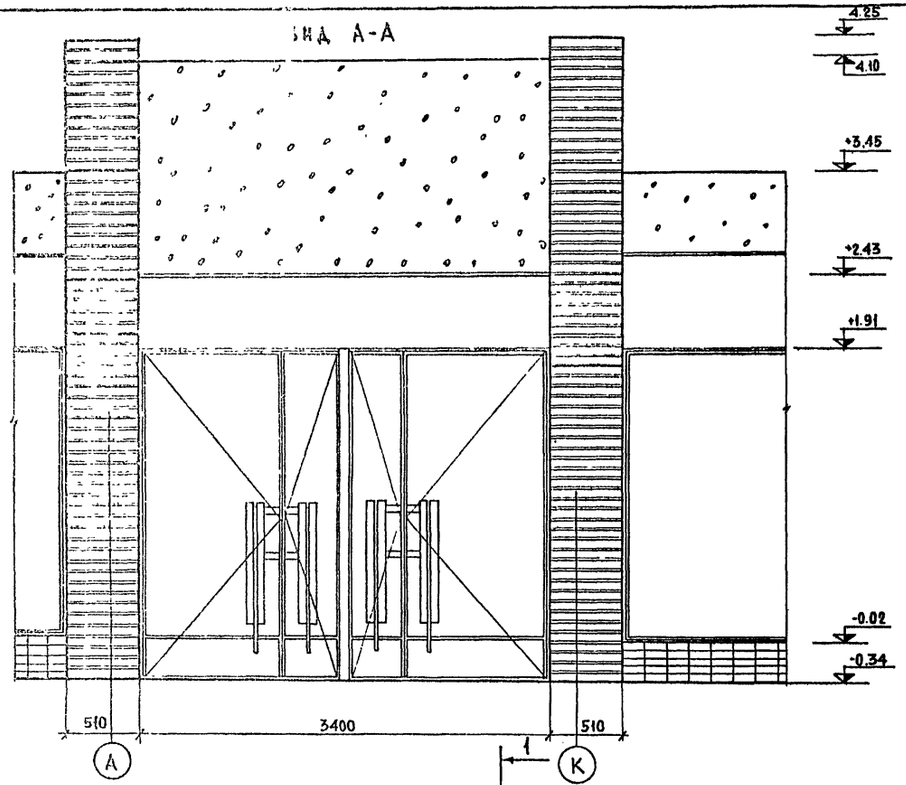

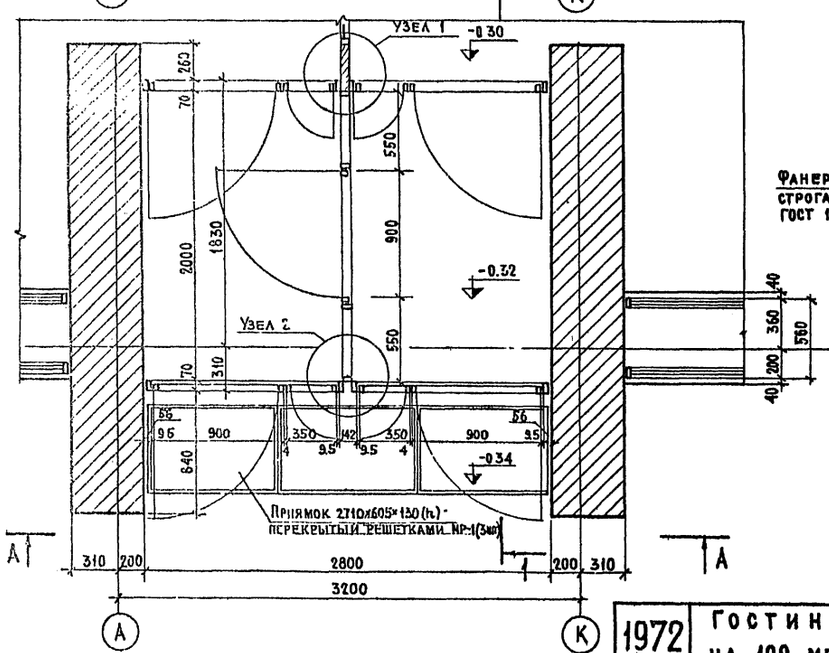

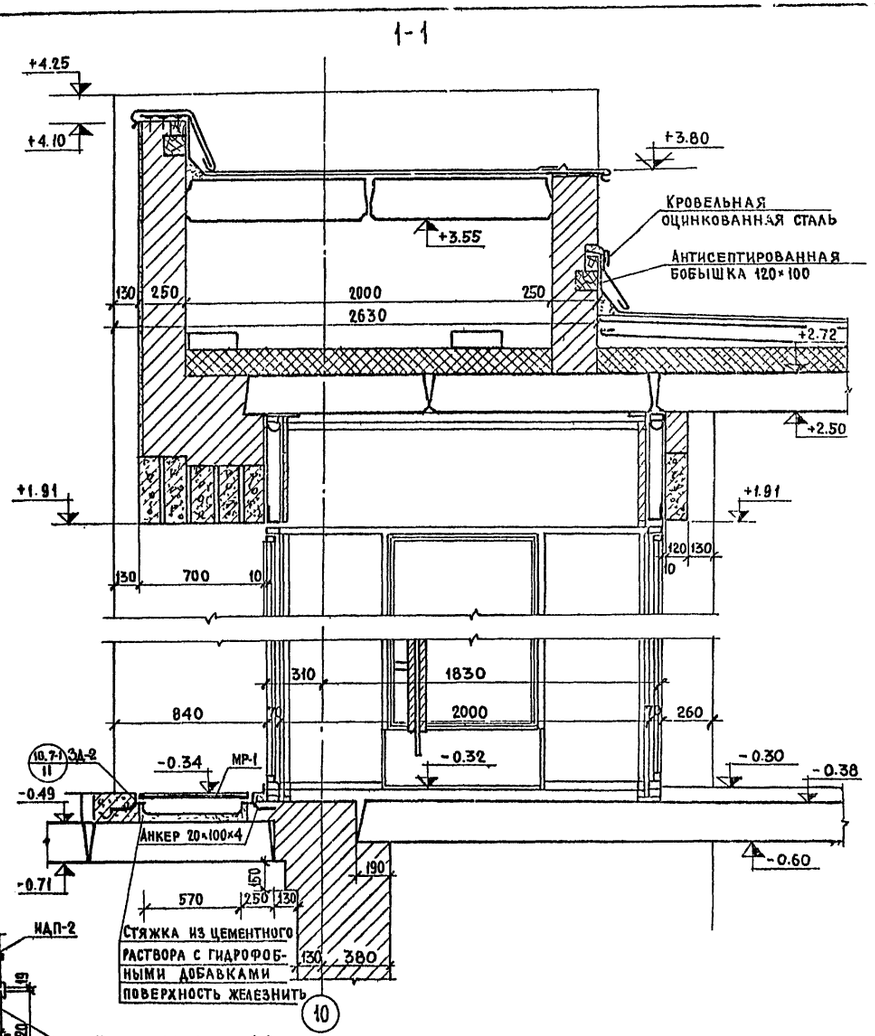

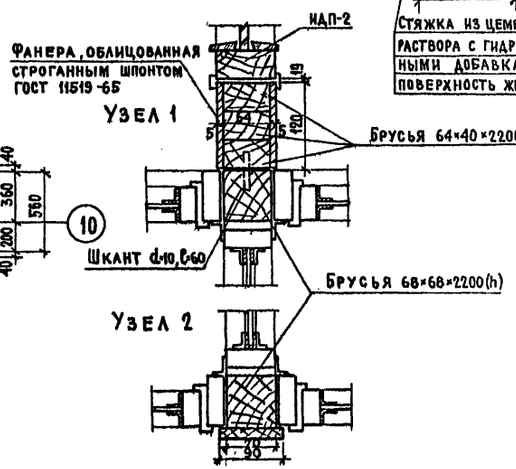

1. Стены тамбура выкладывать из отборного кирпича с расшивкой швов.
2. Металлические изделия тамбура окрасить масляной краской за 2 раза в черный цвет.
3. МР-1 и обрамляющую рамку оцинковать.

1972	Гостиница на 109 мест	Тамбур главного входа	Типовой проект 284-5-18	Часть 9 Раздел 9 2-1	Лист 14

ЦНИИЭП жилища г. Москва

Рук. маст. — Гл. инж. маст. — Гл. арх. пр-та — Гл. инж. пр-та — Архитектор

Арнат — Пальман — Нестеров — Добяненко — Поляковский

Рук. гр. инж. — Ревзина

Алешина — Батрачова

Согласовано — Согласовано — Дата — Инвент. № — Взамен

Разрез 1-1

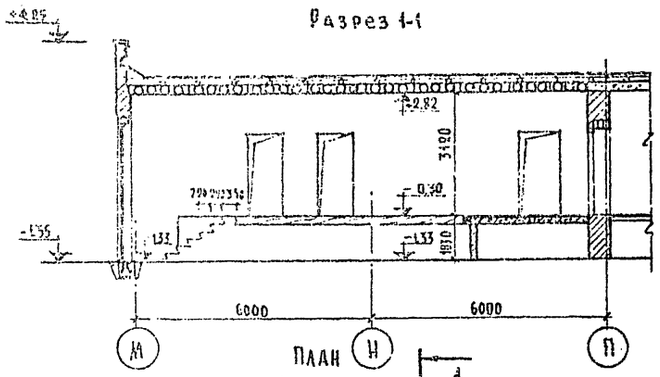

План

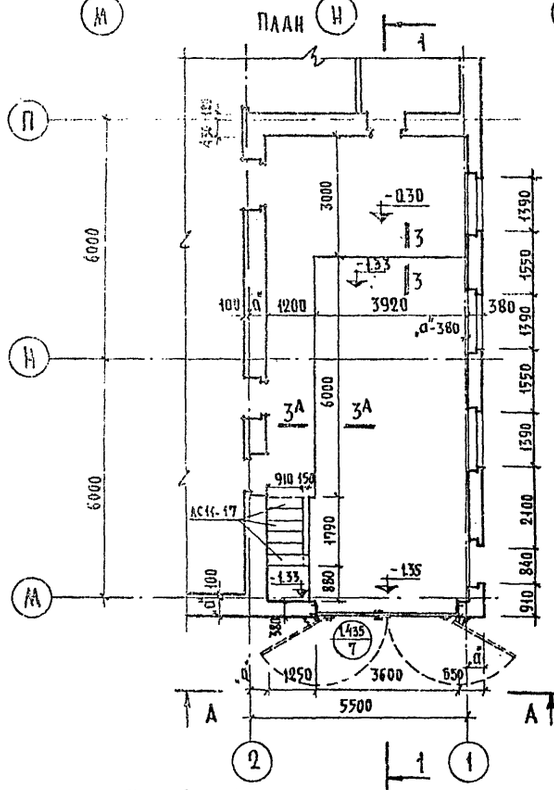

Вид по А-А

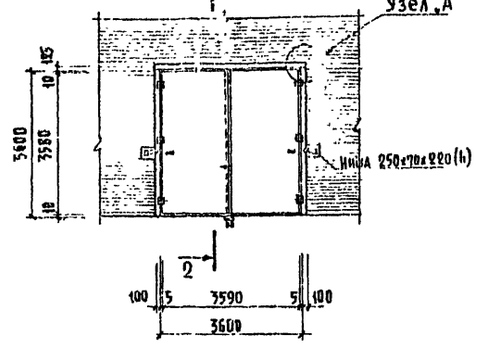

Узел „А"

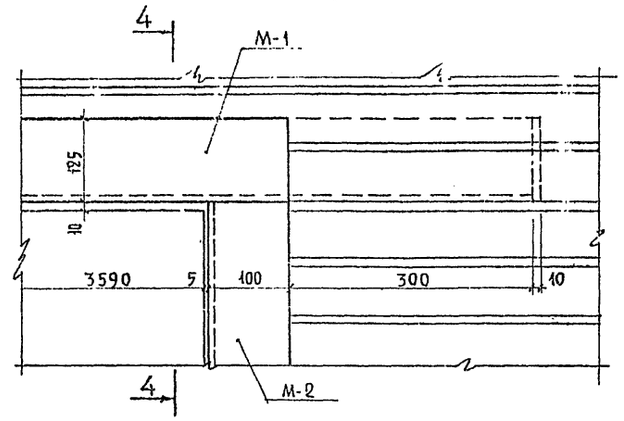

Разрез 2-2

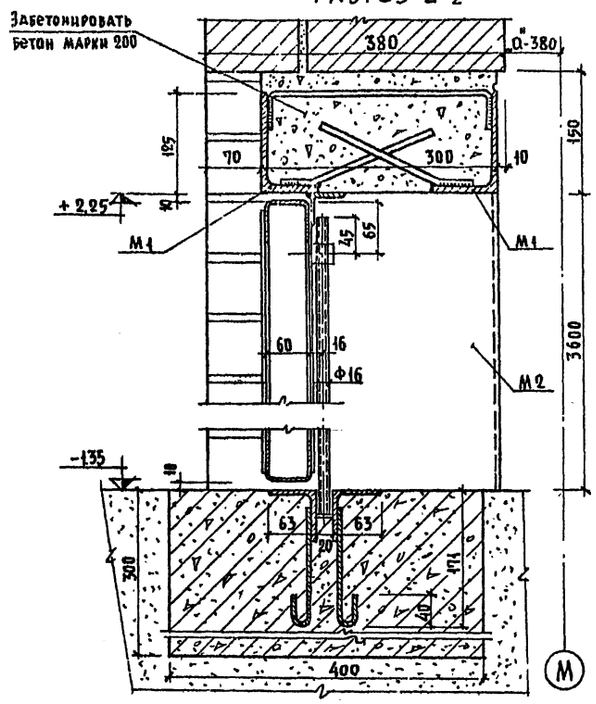

Разрез по 4-4

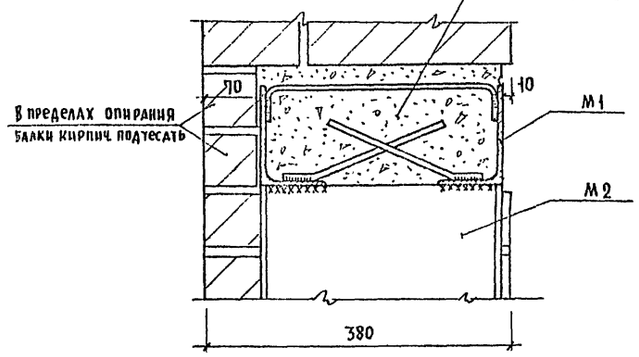

Разрез 3-3 / Разрез 3А-3А

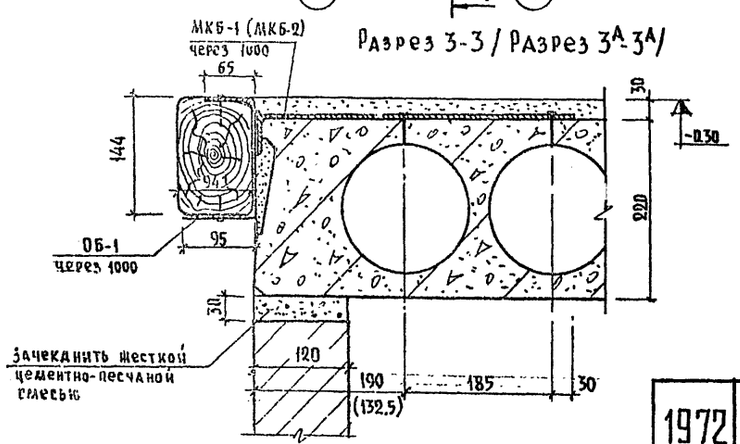

Выборка метал. изделий по дебаркадеру.

Марка	Кол-во	Вес кг.	
		1 шт марки	Всего
МКБ-1	5	0.91	4.55
МКБ-2	7	0.81	5.67
ОБ-1	12	0.98	11.76
М 1	2	58.28	116.56
М 2	2	144.37	288.74

1. Проект предусматривает применение распашных ворот серии 1.435 выпуск 7.
2. Значения „а" см. часть 1 раздел 1.2-1 лист 9.
3. Детали полов см. лист 15 Раздел 9.2-1.
4. Все металлические изделия окрасить масляной краской за 2 раза.
5. В разрезе 3-3 размер в скобках дан для разреза 3А-3А.
6. Металлические изделия см. раздел 10.7-1 листы 9 и 10
7. Сварку производить электродами типа Э-42, $h_м$=5 м.
8. Марки М1 установить со сдвижкой в 10 мм.
9. Марки МКБ-1 и МКБ-2 крепить к плитам перекрытия строительно-монтажным пистолетом дюбелями ø 6 длиной 70 мм.

1972	Гостиница на 109 мест	Дебаркадер План, разрезы, выборка металлических изделий	Типовой проект 284-5-18	Часть 9 Раздел 9.2-1	Лист 15

ЦНИИЭП жилища г. Москва

Согласовано: Дата Инвент. № 8341-24

Рук. маст. Гл. инж. маст. Гл. арх. по тх. Гл. инж. отд. Ст. архит. — Арх. ат. Пальмак, Нестеров, Арабенко, Батракова — Проверил — Нач. отд.

Фрагмент плана террасы

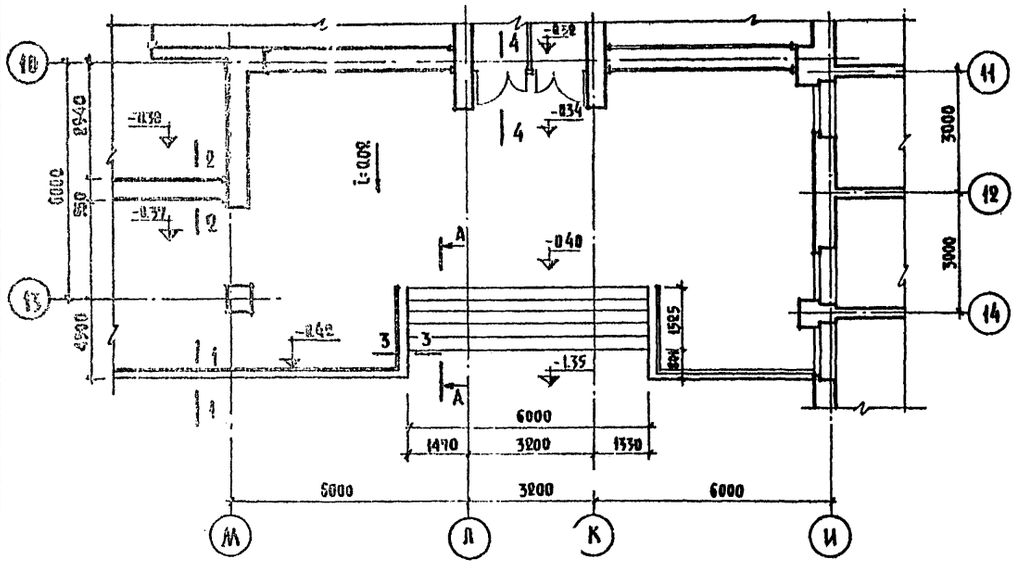

Сечение 1-1

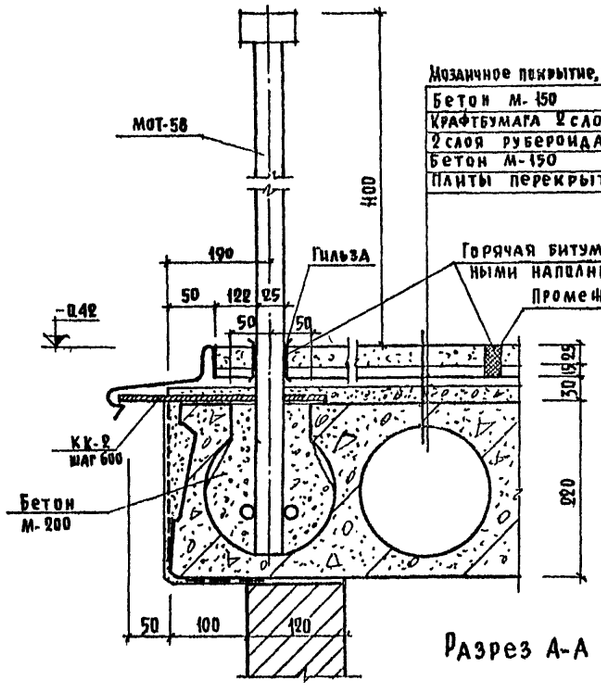

Разрез А-А

1. Компенсаторы, водосливы и гильзы выполнять из оцинкованной кровельной стали.
2. Шайбы, анкеры и костыли предварительно оцинковать.
3. Костыли пристрелить дюбелями к плите перекрытия над пустотами.
4. Стальные трубы ограждения террасы окрасить масляной краской за 2 раза.
5. Деформационный шов и промежуточный шов заделываются горячей битумной мастикой с минеральными наполнителями.
6. Для установки ограждения в плитах перекрытия вырубаются над пустотами отверстия размером 100х200 мм.
7. Выборку марок см. на монтажном плане ограждения.
8. Марку Ш-1 приварить к стойке при монтаже.

Сечение 2-2

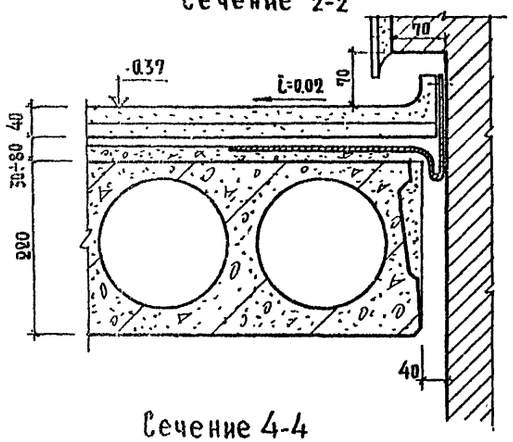

Сечение 3-3

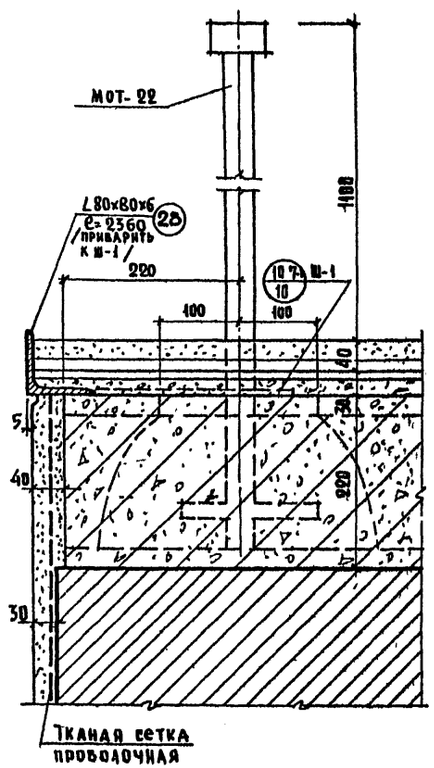

Сечение 4-4

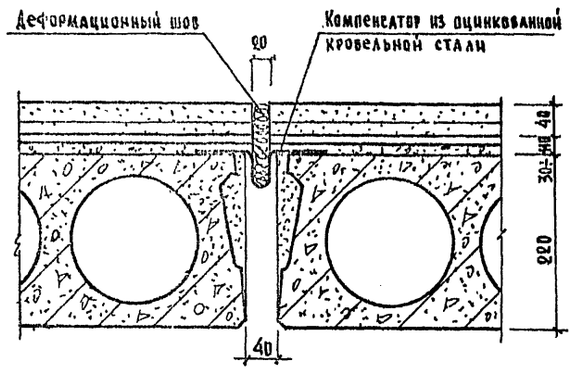

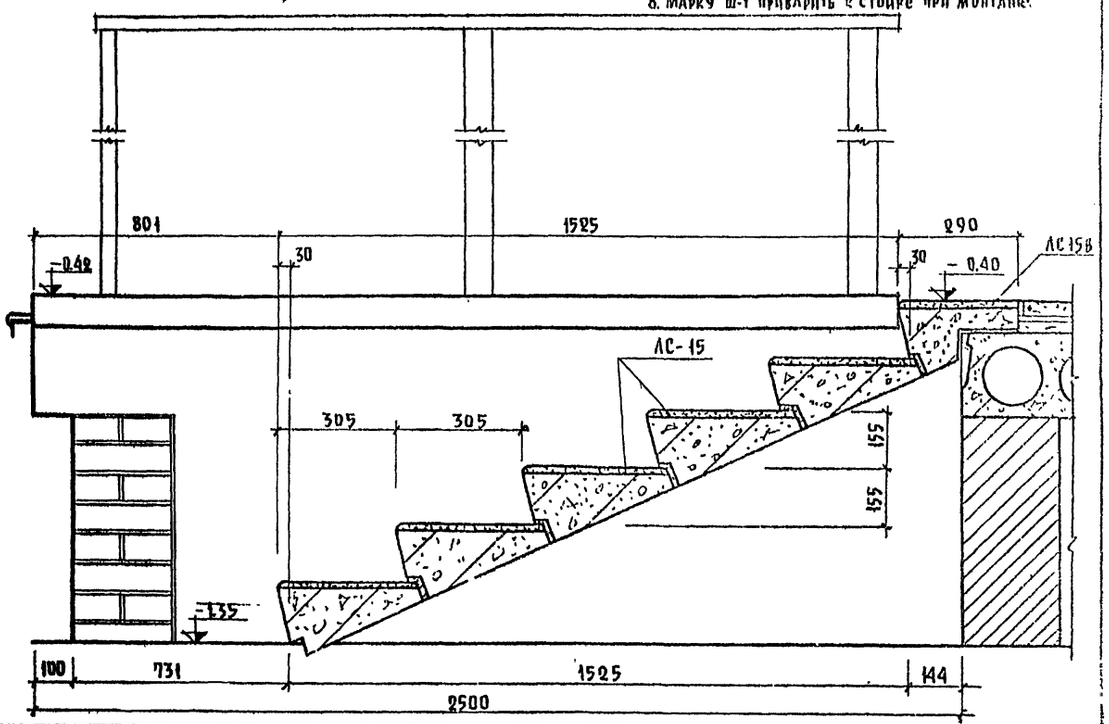

1972	Гостиница на 109 мест	Фрагмент плана террасы, сечения и разрез.	Типовой проект 284-5-18	Часть 9 Раздел 9	Лист 16

ЦНИИЭП жилища

Согласовано

Дата

Инвент №

Взамен

Гл. инж. проекта Батакова

Гл. арх. проекта Ярославцев

Гл. инж. проекта Ярославцев

Рук. маст. Ярославцев

Гл. инж. маст. Ярославцев

Ст. арх. Ярославцев

Арнат. Пальмин

Проверил Нестеров

Дубенко

ПВ-1

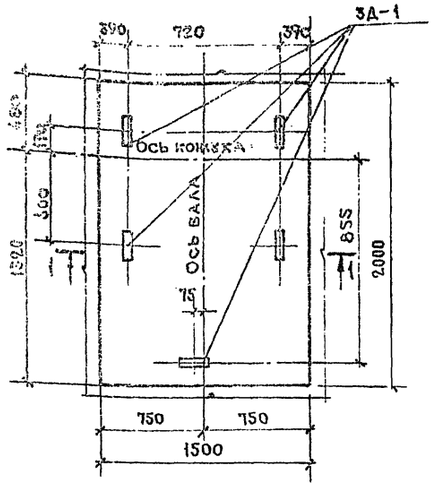

ПВ-2

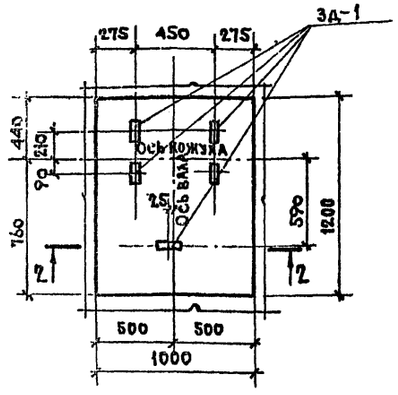

ПВ-3

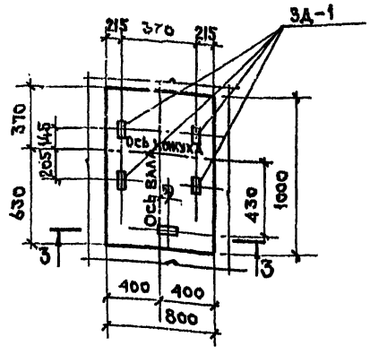

3-3

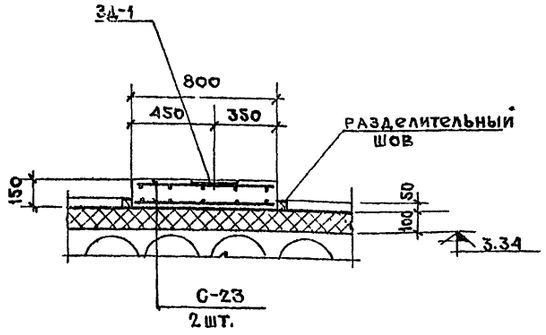

1-1

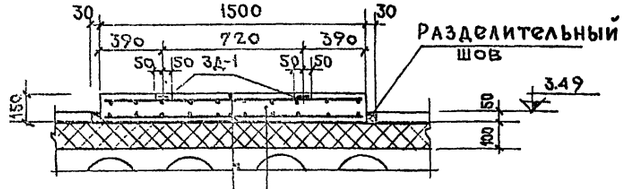

Монолитная железобетонная плита-150
2 слоя крафтбумаги
жесткие минераловатные плиты-100
железобетонный настил

2-2

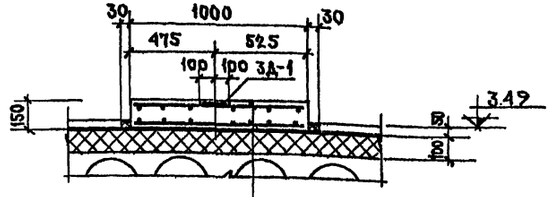

Выборка арматуры на 1 плиту					
Марка	Марка	Колич. шт.	Вес кг. 1 шт.	Вес кг. Всех	Общий вес кг
ПВ-1	С-21	2	9.00	18.00	26.05
	ЗД-1	5	1.61	8.05	
ПВ-2	С-22	2	3.58	7.16	15.21
	ЗД-1	5	1.61	8.05	
ПВ-3	С-23	2	2.52	5.04	13.09
	ЗД-1	5	1.61	8.05	

Деталь В

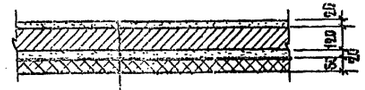

Штукатурка - 20
Кирпичная кладка - 120
Штукатурка цементным раствором-20
Полистирол ПС-БС на клее КБ-3-50

Деталь Г

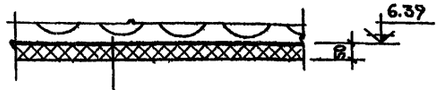

Сборные железобетонные плиты
Полистир ПС-БС на клее КБ-3-50

Расход материалов		ПВ-1 (1 шт.)		ПВ-2 (3 шт.)		ПВ-3 (1 шт.)	
		На 1 изделие	На все	На 1 изделие	На все	На 1 изделие	На все
Об'ем бетона М-200	$м^3$	0.45	0.45	0.18	0.54	0.12	0.12
Вес арматуры	кг.	18.00 / 26.05	18.00 / 26.05	7.16 / 15.21	21.49 / 45.63	5.04 / 13.09	5.04 / 13.09

1. Защитный слой арматуры в плитах „ПВ" принят 15мм
2. Расположение плит см. на плане венткамеры лист 16 раздел 1.2-1
3. Арматурные сетки см. лист 6 раздел 10.7-1
4. Закладные детали см. лист 11 раздел 10.7-1
5. Детали В и Г замаркированы на листе 16 раздела 1.2-1 части 1.

1972	Гостиница на 109 мест	Венткамера. Плиты ПВ-1, ПВ-2, ПВ-3. Детали.	Типовой проект 284-5-18	Часть 9 / Раздел 9.2-1	Лист 17

ЦНИИЭП жилища г. Москва

Согласовано: Гл. инж. отд. Гл. арх. пр. Гл. инж. пр. Рук. гр. инж. — Рук. мастер. Арнат, Пальман, Нестеров, Добженко, Алешина

Согласовано: Зорько, Чищиро

Исполнит. Проверил

Дата. Инв. №. Взамен

Монтажный план решеток

Для лотка №1

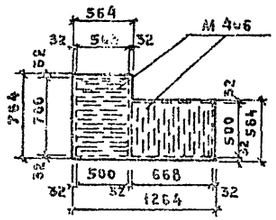

Для лотка №3

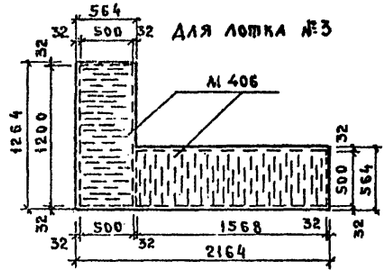

Для лотка №2

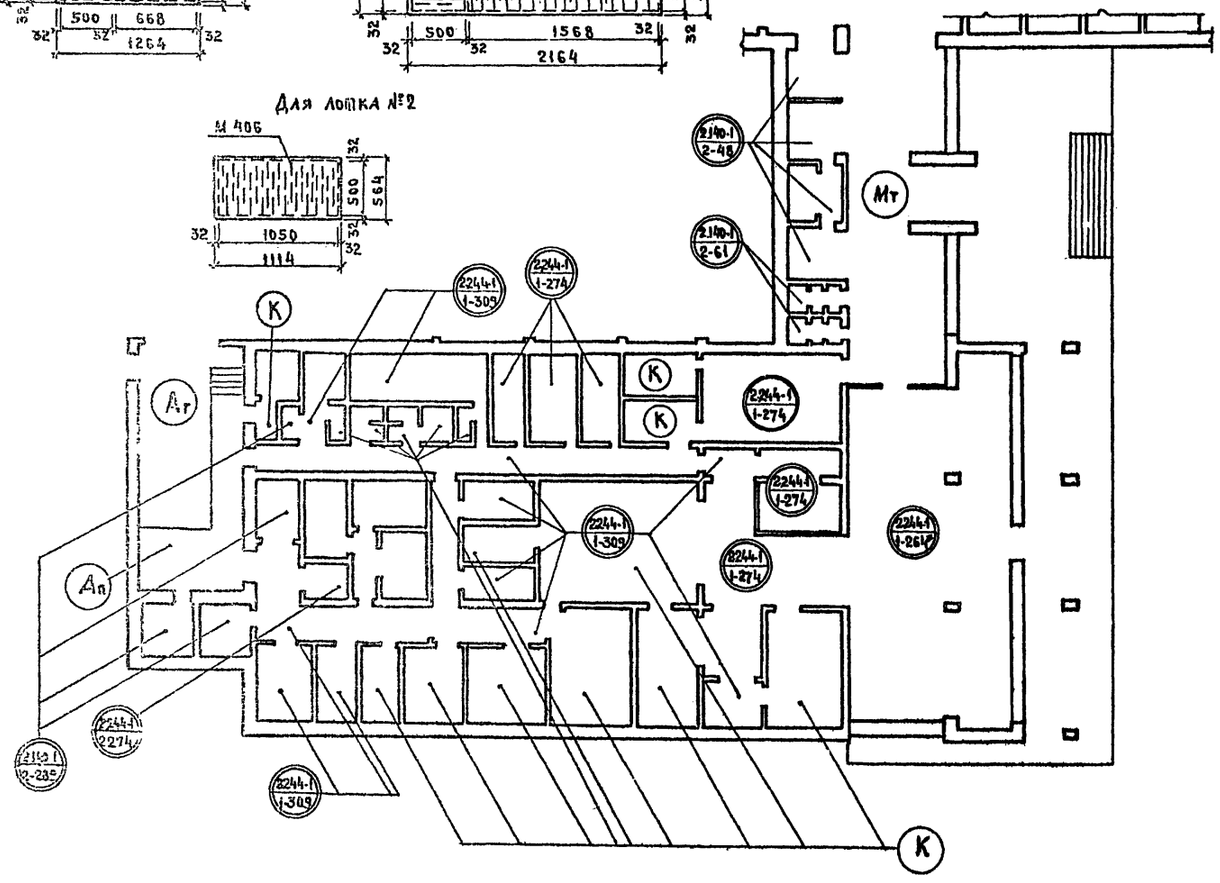

Нт	Тип покрытия	Альбом тип. деталей	Номер детали	Площадь м²	№	Тип покрытия	Альбом тип. деталей	Номер детали	Площадь м²
1	Мозаичное шлифованное	—	Мт	58.0	9	Из линолеум	2244-1 / 1	274	96.5
2	—"—"—	—	М	5.6	10	—"—"—	2140-1 / 2	48	24.3
3	Паркетное	2244-1 / 1	264	—	11	Цементно-песчаное	2140-1 / 2	289	33.5
4	—"—"—	—"—"—	264*	144.8	12	Асфальтобетонное	—	Ат	33.9
5	Из керамических плиток	—	К	202.3	13	—"—"—	—	Ап	23.1
6	—"—"—	2244-1 / 1	309	125.3	14	Цементно-песчаное	2-140-1 / 2	292	120.5
7	—"—"—	2140-1 / 2	61	8.1	15	Мозаичное	Раздел 9.2-1 лист 16	—	199.8
8	—"—"—	Часть 7 лист ХР-3 раздел 7.2	—	30.4	16	Решетка из просечно-вытянут. стали	ГОСТ 8706-58 М 406	—	—

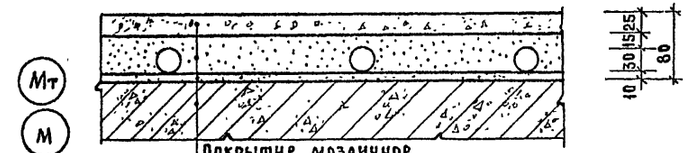

Покрытие мозаичное
Трубопровод, закрываемый стяжкой из цемент-но-песчаного раствора марки „150"
Плита перекрытия

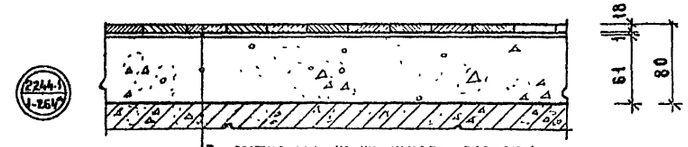

Покрытие пола из штучного паркета
Прослойка из быстротвердеющей мастики
Стяжка из цемент-ного раствора марки „150"
Плита перекрытия

Покрытие из керамической плитки
Прослойка и заполнение швов из цементно-песчаного раствора
Изол и гидроизол на прослойке из битумной мастики 2 слоя
Подстилающий слой: бетон марки „150"
Уплотненный грунт основания

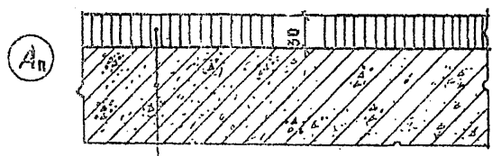

Покрытие из асфальтобетона
Плита перекрытия

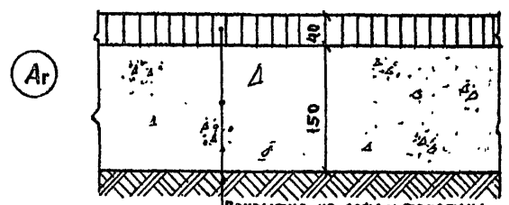

Покрытие из асфальтобетона
Подстилающий слой бетон марки „150"
Грунт основания

1. Расположение лотков в полах кухни и напольных бортов в овощном цехе и охлаждаемой камере отходов см. лист 2 раздел 9.2-1.
2. Детали примыкания полов см. альбомы типовых деталей 2244-1 выпуск 3, 2.140-1 выпуск 3.
3. Полы охлаждаемых камер см. часть 7, раздел 7.2 лист ХР-3.
4. Полы технического подполья и проходного канала см. альбом типовых деталей — 2140-1 / 2-292

1972	Гостиница на 109 мест	Полы. Детали полов	Типовой проект 284-5-18	Часть 9 / Раздел 9.2-1	Лист 18

Согласовано: Дата-инвент. №; Взамен №

Согласовано: Алешина, Шестеров

Рук. группы: Проверил: Гальман, Шестеров

Архит.: Ловенко

Рук. маст.: Гл. инж. маст.: Гл. арх. пр-ла: Гл. инж. пр-ла:

ГИПРОГОРСТРОЙ ЖИЛИЩА

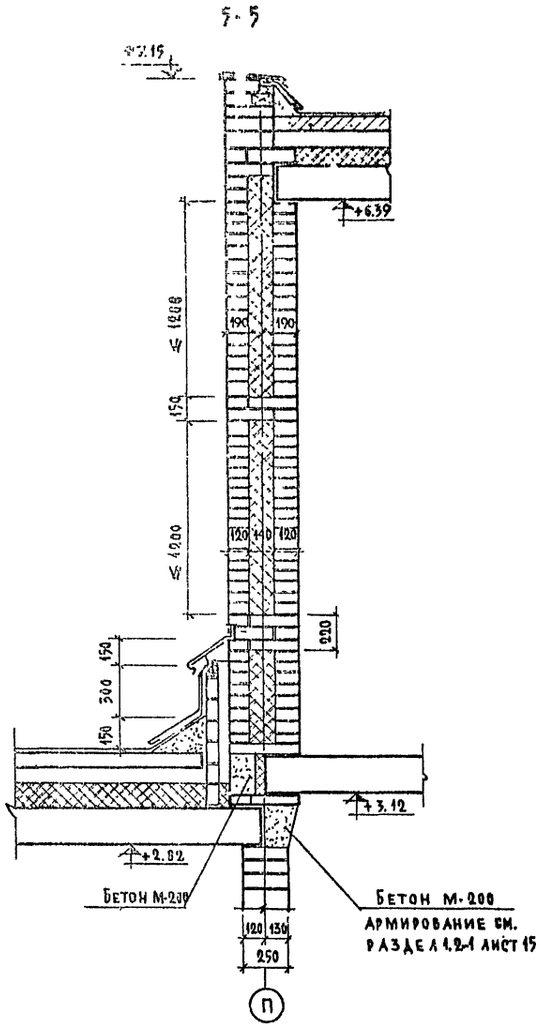

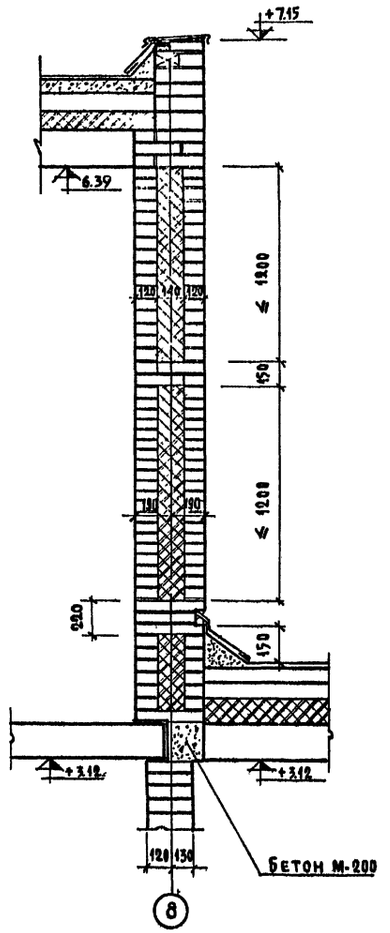

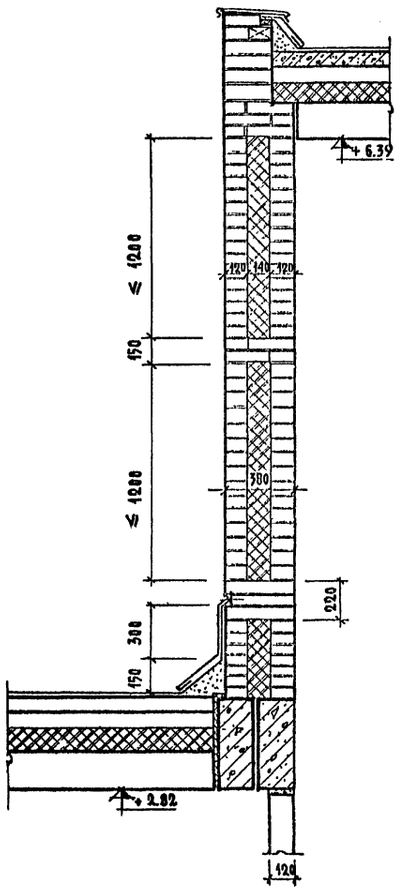

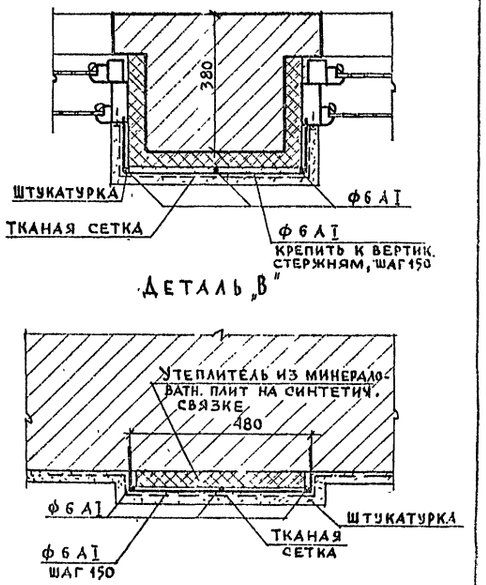

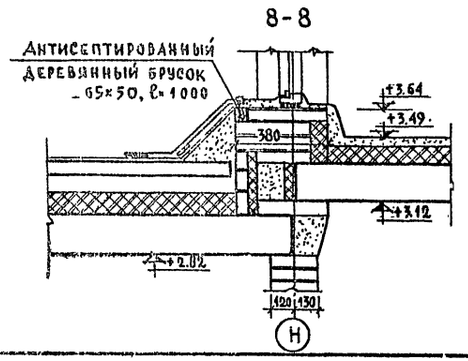

В деталях утеплитель в стенах условно не показан.

1972	Гостиница на 109 мест	Сечения 5-5, 6-6, 7-7. Детали простенков фонаря	Типовой проект 284-5-18	Часть 9 Раздел 9.2-1	Лист 19

Согласовано

Дата	Инвент. №	Взамен

Рук. мастер.		Арнат	
Гл. инж. мастер.		Пальжан	
Гл. арх. проекта		Нестеров	
Гл. инж. проекта		Довбенко	
Архитектор		Прокофьева	
Рук. группы		Алешина	
Проверил		Батракова	

Цирк жилища
г. Москва

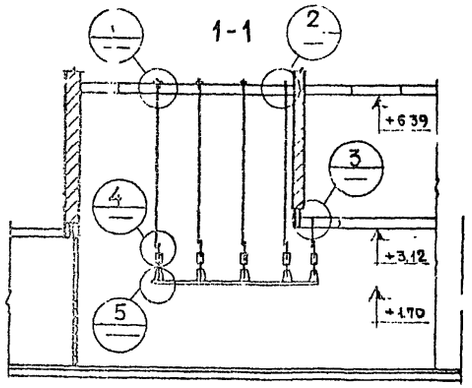

Планы перекрытий на отм. низа + 6.39 и +3.12 с расположением анкеров А6, А7

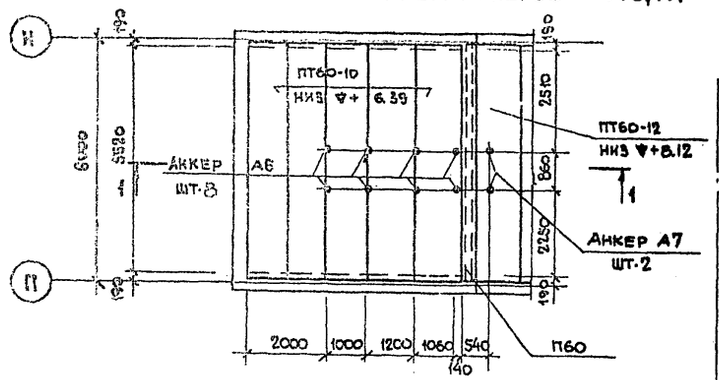

Фрагмент плана кухни с привязкой рамы для крепления вентиляционных отсосов

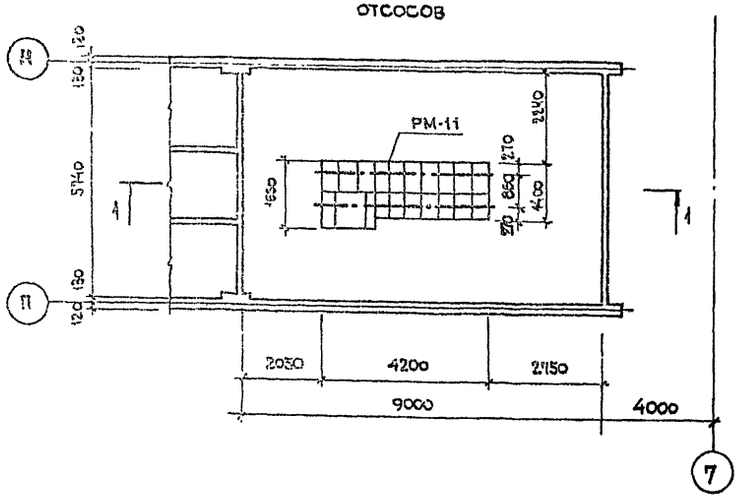

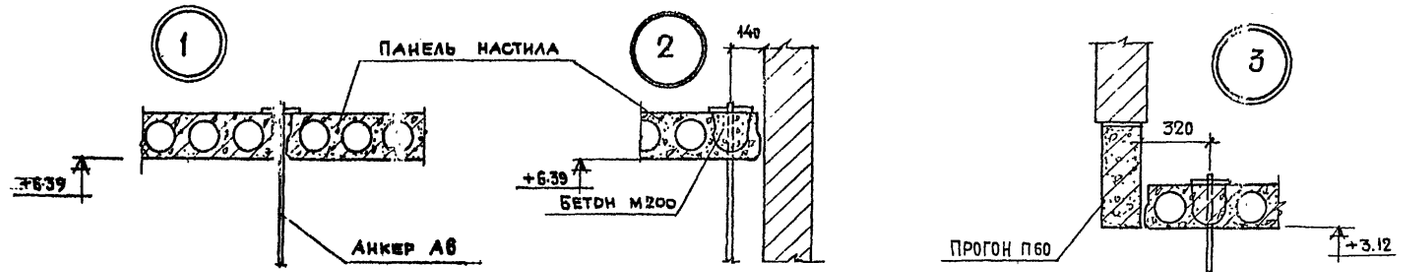

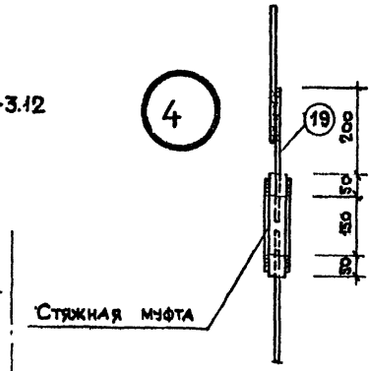

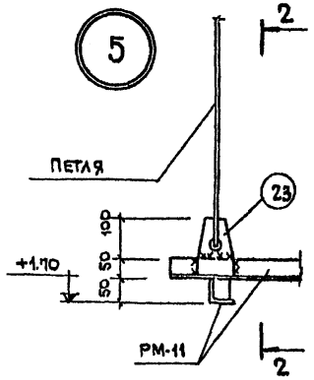

2-2

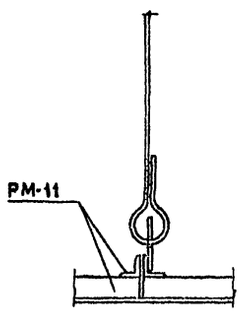

Выборка отправочных марок

Марка элемента	Наименование	Кол-во шт.	Вес в кг 1 марки	Вес в кг всех	Стандарт или лист проекта
РМ-10	Рама	1	167.8	167.8	Часть 10 раздел 10.7-1 л.16
А6	Анкер	8	4.42	35.2	— " —
А7	— " —	2	1.53	3.06	— " —
—	Стяжная муфта	10	1.20	12.0	— " —
—	Петля	10	0.51	5.1	— " —
позиц.23	-100х5; ℓ=150	10	0.59	5.91	— " —
позиц.19	ф12 АI	10	0.27	2.70	— " —

1. Крепление местных вентиляционных отсосов для технологического оборудования разработано на основе „Рекомендаций по привязке местных вентиляционных отсосов к секционному модулированному тепловому технологическому оборудованию", Гипроторг, проект № 69-420
2. Позицию 19 см. на листе 16 часть 10 раздел 10.7-1
3. Монтажную сварку выполнять электродами Э-42. Высота h_w = 6 мм.
   Сварку круглых стержней вести с 2х сторон

1972	Гостиница на 109 мест	Монтажные планы и детали рамы для установки местных отсосов	Типовой проект 284-5-18	Часть 9.2 Раздел 9.2-1	Лист 20

Согласовано
Согласовано
Инженер Мосягина
Инженер Дорошенко
Инженер Гальман
Арнат
Инженер Ростеров
Инженер Доценко
Гл. инж. проекта Ростеров
Гл. инж. проекта Доценко
Гл. инж. проекта Гитин
Дата
Инвентарный
Объединение
ЦНИИЭП жилища г. Москва