ГОСКОМИТЕТ
ПО ГРАЖДАНСКОМУ
СТРОИТЕЛЬСТВУ
И АРХИТЕКТУРЕ
ПРИ ГОССТРОЕ СССР

ЦНИИЭП
ЖИЛИЩА

АС
01-2

ТИПОВОЙ ПРОЕКТ 284-5-18

3-ЭТАЖНАЯ ГОСТИНИЦА НА 109 МЕСТ
62 НОМЕРА

ЧАСТЬ 01 АРХИТЕКТУРНО СТРОИТЕЛЬНЫЕ ЧЕРТЕЖИ НИЖЕ ОТМ. 0.00

РАЗДЕЛ 01.2 ОБЩЕСТВЕННЫЙ КОРПУС

ТИПОВОЙ ПРОЕКТ
284-5-18
3-ЭТАЖНАЯ ГОСТИНИЦА НА 109 МЕСТ 62 НОМЕРА

ЧАСТЬ 01

АРХИТЕКТУРНО-СТРОИТЕЛЬНЫЕ ЧЕРТЕЖИ НИЖЕ ОТМ 0.00

РАЗДЕЛ 01-2 ОБЩЕСТВЕННЫЙ КОРПУС

СОДЕРЖАНИЕ

N п/п	НАИМЕНОВАНИЕ ЛИСТОВ	N ЛИСТА	N СТРАНИЦ
1	ЗАГЛАВНЫЙ ЛИСТ	1	1
2	ТЕХНИЧЕСКИЕ УКАЗАНИЯ К ПРОЕКТУ	2-3	2-3
3	СХЕМА ПРОИЗВОДСТВА ЗЕМЛЯНЫХ РАБОТ	4	4
4	ПЛАН ФУНДАМЕНТОВ	5	5
5	КЛАДОЧНЫЙ ПЛАН ПОДПОЛЬЯ ТАБЛИЦА ОТВЕРСТИЙ	6	6
6	СЕЧЕНИЯ ФУНДАМЕНТОВ С 1-1 ПО 15-15	7	7
7	СЕЧЕНИЯ ФУНДАМЕНТОВ С 16-16 ПО 22-22	8	8
8	СЕЧЕНИЯ ФУНДАМЕНТОВ С 23-23 ПО 32-32	9	9
9	МОНТАЖНЫЙ ПЛАН БАЛОК ДЕТАЛИ ТЕХПОДПОЛЬЯ	10	10
10	УЗЛЫ ОПИРАНИЯ БАЛОК	11	11
11	ПЛАН ПЕРЕКРЫТИЯ ТЕХПОДПОЛЬЯ	12	12
12	ПЕРЕКРЫТИЕ ТЕХПОДПОЛЬЯ. СЕЧЕНИЯ	13	13
13	ПЕРЕКРЫТИЕ ТЕХПОДПОЛЬЯ СЕЧЕНИЯ	14	14
14	МОНТАЖ ПОДЗЕМНОЙ ЧАСТИ	15	15
15	ГРАФИК ПРОИЗВОДСТВА РАБОТ	16	16
16	ВЕДОМОСТЬ ОСНОВНЫХ МАШИН, ОБОРУДОВАНИЯ, ПРИСПОСОБЛЕНИЙ И ИНСТРУМЕНТОВ	17	17
17	СПЕЦИФИКАЦИЯ ИЗДЕЛИЙ	18	18

ОБЩАЯ ХАРАКТЕРИСТИКА ПРОЕКТА

ТИПОВОЙ ПРОЕКТ ГОСТИНИЦЫ С 3 ЭТАЖНЫМ ЖИЛЫМ И 1 ЭТАЖНЫМ ОБЩЕСТВЕННЫМ КОРПУСАМИ
СТРОИТЕЛЬНЫЙ МАТЕРИАЛ СТЕНЫ-КИРПИЧ
ПЕРЕКРЫТИЯ-СБОРНЫЕ ЖЕЛЕЗОБЕТОННЫЕ
ОБЛАСТЬ ПРИМЕНЕНИЯ-В ВЛИКЛИМАТИЧЕСКОМ ПОДРАЙОНЕ И ВО II-III КЛИМАТИЧЕСКИХ РАЙОНАХ С РАСЧЕТНЫМИ ТЕМПЕРАТУРАМИ НАРУЖНОГО ВОЗДУХА ОТ -20°С ДО -40°С, ИСКЛЮЧАЯ РАЙОНЫ: СЕЙСМИЧЕСКИЕ ВЕЧНОЙ МЕРЗЛОТЫ ГОРНЫХ ВЫРАБОТОК И С ПРОСАДОЧНЫМИ ГРУНТАМИ
КЛАСС ЗДАНИЯ: II СТЕПЕНЬ ДОЛГОВЕЧНОСТИ II
СТЕПЕНЬ ОГНЕСТОЙКОСТИ II

ХАРАКТЕРИСТИКА ПЛОЩАДКИ СТРОИТЕЛЬСТВА

ПРИВЯЗКОЙ ПРИНЯТО

1. НАРУЖНЫЕ СТЕНЫ ТОЛЩИНОЙ .. ММ
2. ОКОННЫЕ БЛОКИ
3. НАРУЖНАЯ ОТДЕЛКА ..
...
4. АННУЛИРУЮТСЯ ЛИСТЫ ...
...
5. КОРРЕКТИВЫ ВНЕСЕНЫ В ЛИСТЫ

МЕСТО ДЛЯ ШТАМПА ПРИВЯЗКИ

„Настоящий проект выполнен в соответствии с действующими нормами и правилами /в том числе по взрыво-пожарной безопасности/"

Гл. архитектор проекта /Нестеров/
Гл. инженер проекта /Довбненко/

1972	ГОСТИНИЦА НА 109 МЕСТ	ЗАГЛАВНЫЙ ЛИСТ	ТИПОВОЙ ПРОЕКТ 284 5-18	ЧАСТЬ 01 РАЗДЕЛ 01-2	ЛИСТ 1

ЦНИИЭП ЖИЛИЩА г. МОСКВА

Дата | Инв. N | Взамен | Арцат | Вальман | Нестеров | Довбненко | Рук. мот. | Гл. инж. проекта | Гл. арх. пр. | Гл. инж. пр.

Общая характеристика

Настоящий раздел рабочих чертежей типового проекта 284-5-18 разработан для общественного корпуса и содержит строительно-монтажные чертежи ниже отметки -0,30.
За относительную отметку 0.00 принят уровень чистого пола 1 этажа жилого корпуса.
При привязке из настоящего раздела проекта следует исключить размеры и текстовые материалы не относящиеся к выбранному варианту, а также внести необходимые изменения и поправки, вытекающие из имеющихся в данном разделе указаний.

Фундаменты

Приведенные в проекте чертежи фундаментов из сборных железобетонных плит и бетонных блоков являются примером решения, разработанным для основания из однородного грунта с нормативным давлением 2кг/см², под подошвой фундаментов при равномерном напластовании грунтов, отсутствии грунтовых вод и равнинном рельефе. Фундаменты расчитаны на нагрузку при варианте наружных стен надземной части из полнотелого глиняного кирпича толщиной 550мм
При привязке проекта чертежи фундаментов подлежат переработке с учетом местных гидрогеологических условий, расчетных характеристик грунта, глубины промерзания и т.д. При привязке проекта руководствоваться СНиП II-Б 1-62; II-В·2-71; II-В. 1-62.
Для облегчения привязки ниже приводятся таблицы нормативных нагрузок на фундаменты в уровне верха фундаментных плит без учета веса грунта на обрезах фундамента.

Схема расположения сечений на плане фундаментов

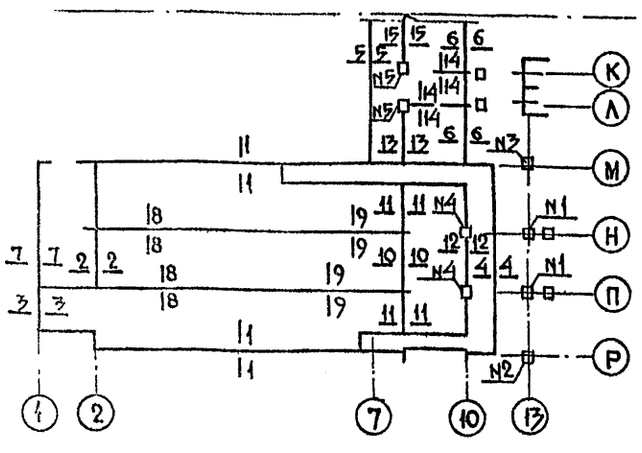

Таблица №1
Нагрузка в тоннах на столбы

Материал столбов	№№ столбов	Нагрузка т	Уровень приложения нагрузки
Кирпич глиняный полнотелый, обыкновенный	1	34,2	Отм.-2,55
	2	16,1	
	3	19,0	
	4	33,0	Отм.-0,38
	5	23,2	Отм.-1,02

Таблица №2
Нагрузки в тоннах на 1 пог. метр фундаментов наружных стен в уровне верха фундаментных плит

Материал стен	№№ сечений	Нагрузки при толщине стен надземной части 510мм	550мм	640мм	680мм
Кирпич полнотелый (силикатный)	1-1	8,1	8,4	9,4	9,7
	2-2	9,3	9,6	10,6	10,9
	3-3	5,8	6,2	7,1	7,5
	4-4	3,8*	3,8*	3,8*	3,8*
	5-5	8,5	8,8	9,3	9,6
	6-6	8,2*	8,2*	8,2*	8,2*
	7-7	8,4**	8,4**	8,4**	8,4**
Кирпич глиняный, полнотелый обыкновенный	1-1	7,9	8,2	9,0	9,3
	2-2	9,1	9,4	10,3	10,6
	3-3	5,6	6,0	6,7	7,1
	4-4	3,8*	3,8*	3,8*	3,8*
	5-5	8,3	8,6	9,1	9,4
	6-6	8,2*	8,2*	8,2*	8,2*
	7-7	8,2*	8,2*	8,2*	8,2*
Кирпич эффективный	1-1	6,7	6,9	7,5	7,7
	2-2	8,0	8,2	8,8	9,0
	3-3	4,4	4,7	5,2	5,5
	4-4	3,8*	3,8*	3,8*	3,8*
	5-5	7,5	7,7	8,1	8,3
	6-6	8,2*	8,2*	8,2*	8,2*
	7-7	7,3**	7,3**	7,3**	7,3**

При всех вариантах толщин стен
* стены приняты из глиняного полнотелого кирпича толщиной 510мм с уширением под витраж до 640мм.
** Толщина стен дебаркадера принята 380мм.

Таблица №3
Нагрузки в тоннах на 1 пог. метр фундаментов внутренних стен в уровне верха фундаментных плит

Материал стен	№№ сечений	Нагрузка т	Примечания
Кирпич глиняный полнотелый обыкновенный	8-8	7,5	—
	9-9	14,3	—
	10-10	9,5	—
	11-11	7,1	—
	12-12	4,2	Без учета нагр от столба 4
	13-13	5,8	Без учета нагр от столба 5
	14-14	7,6	
	15-15	4,6	Без учета нагр от столба 5

Примечания к таблицам №№ 1; 2; 3

1. Положение сечений на схеме фундаментов и их номера не соответствуют сечениям, показанным на чертежах фундаментов.
2. Для внутренних стен выше уровня пола допускается применение эффективного кирпича. В этом случае нагрузки на фундаменты этих стен должны быть уточнены по фактическому объемному весу кладки.
3. При определении нагрузок учтены:
   а) В наружных стенах - штукатурка с внутренней стороны.
   б) Во внутренних стенах - штукатурка с 2х сторон.
4. При составлении таблицы принята нормативная снеговая нагрузка $P^{сн}_{норм}$ = 100 кг/м².
5. Фундаменты внутренних стен расчитаны для кладки с объемным весом $\gamma_{норм}$ = 1800 кг/м³
6. Расчет фундаментов выполнять по данным нагрузкам с учетом фактических эксцентриситетов.
7. При определении нагрузок стены цокольной части принимались из полнотелого глиняного кирпича толщиной 510мм при стенах надземной части толщиной 510мм и 550мм; 640мм - при стенах надземной части 640 и 680мм

Дата	Инв. №	Взамен №
Согласовано		
Согласовано		
Согласовано		

Рук. маст.	Глинянов	
Арнат	Пальман	Нестеров
Рук. гр.	Проверил	
Архитектор	Добынченко	

Гостиница на 109 мест
г. Москва

1972	Гостиница на 109 мест	Технические указания к проекту	Типовой проект 284-5-18	Часть 01 Раздел 012	Лист 2

Стены

Стены цокольной части, подполья и каналов запроектированы из глиняного полнотелого кирпича пластического прессования. При толщине наружных стен надземной части 510 и 550мм стены цокольной части выполняются толщиной 510мм по разработанному варианту.
При толщине наружных стен надземной части более 550мм, а также при применении для них кладок из пустотелого кирпича, толщина наружных стен в цокольной части должна быть соответственно изменена.
В проекте привязки, изменяя привязку вводов инженерных сетей, в случае необходимости следует изменить раскладку фундаментных блоков.
Неиспользуемые для пропуска инженерных сетей зазоры в фундаментных блоках и отверстия в стенах следует исключить.
В стенах запроектирована гидроизоляция:
1 Горизонтальная из цементного раствора состава 1:2.
выполняется в 2х уровнях.
а) в уровне пола технического подполья и 1го этажа (при полах по грунту).
б) выше уровня отмостки (в наружных стенах).
2 Вертикальная обмазочная выполняется горячим битумом по поверхностям стен, соприкасающимся с грунтом.
Кладка столбов должна выполняться из отборного полнотелого кирпича.
Учитывая малую толщину (250мм) внутренних несущих стен при возведении здания обратить особое внимание на соосность стен вышележащего и нижележащего этажей, а также на соблюдение отклонений кладки в пределах предусмотренных СН и Пом. В этих стенах также не допускается оставлять борозды и проемы не предусмотренные проектом.
Высокое использование несущей способности столбов и простенков требует обеспечения контроля качества применяемых материалов и укладки арматурных сеток.
При привязке здания со стенами в надземной части из силикатного кирпича в районах с расчетными зимними температурами ниже -30°С. предусмотреть устройство температурного шва в корпусе. Руководствуясь указанием СН и П II-В. 2-71 (п.7.7) привязка здания со стенами из силикатного кирпича может производиться при условии, что здание не будет возводиться в зимних условиях.

Перекрытия.

Перекрытия запроектированы из крупных железобетонных панелей с круглыми пустотами и плоских плит. При привязке проекта, при производстве работ и осуществлении надзора за строительством особое внимание должно быть обращено на тщательную заделку цементным раствором марки 100 швов между панелями перекрытий а также швов между панелями и стенами с обязательным составлением актов на скрытые работы по заполнению швов. Полное и тщательное заполнение швов учтено при расчете панелей на прочность и паропроницаемость. При расчёте панелей на прочность учтена их совместная работа в том числе и на нагрузку от перегородок согласно указаниям СН и П II-В. 1-62

Нормативные нагрузки, принятые при расчетах конструкций

А. Стены

Объемный вес кладки:
1 Из силикатного полнотелого кирпича $\gamma = 1900$ кг/м³
2 Из глиняного обыкновенного полнотелого кирпича $\gamma = 1800$ кг/м³
3 Из глиняного пустотелого кирпича $\gamma = 1300$ кг/м³
4 Штукатурка $\gamma = 1800$ кг/м³

Б. Перекрытия.

Вес 1м² перекрытий в кг (нормативная нагрузка).
1. В ресторане — 380 кг/м²
2. В вестибюле — 460 кг/м²
3. На террасе — 500 кг/м²
4. В венткамере — 495 кг/м²
5. Совмещенная вентилируемая кровля с утеплителем $\gamma = 200$ кг/м³, толщиной 120мм - 590 кг/м²

Полезная нагрузка /нормативная/
1. В кухне. — 500 кг/м²
2. В венткамере — 300 кг/м²

В. Перегородки

Объемный вес перегородок из полнотелого кирпича γ норм = 1800 кг/м³
Полезные нагрузки приняты по СН и П II-А. 11-62. /кроме оговоренных в пункте Б

Указания по производству работ в зимних условиях.

Настоящие указания содержат рекомендации для привязывающих проект организаций об общих мероприятиях при строительстве здания в зимнее время.
Строительные работы в зимних условиях должны производиться с соблюдением требований соответствующих разделов СНиП III-Б.1-71; II-В. 2-71; III-В.4-72; II-В. 1-62; III-В.1-70; III-В.3-62.
Лица, отвечающие за производство работ в зимнее время, должны быть ознакомлены в обязательном порядке с перечисленными главами СНиП, настоящими указаниями и дополнительными указаниями организаций, выполнившей привязку проекта к местным условиям.
Рабочие чертежи, предназначенные к производству работ в зимних условиях, должны иметь указания проектной организации, выполнившей привязку проекта, о произведенной проверке конструкций и возможности их применения в зимних условиях.
По чертежам проекта, не имеющим такой надписи, производство работ в зимнее время запрещается
Ниже приводятся основные указания по зимним работам:
1. Кладка фундаментов на замерзшее основание допускается только для непучинистых грунтов по слою песчаной подсыпки толщиной 50мм.
2. При пучинистых грунтах кладку фундаментов разрешается производить только на непромерзшее основание, с защитой от промерзания как во время производства работ, так и после их окончания.
3. Засыпку пазух производить только талым грунтом после монтажа и замоноличивания перекрытия над техническим подпольем и каналами и выполнения обмазочной гидроизоляции.
4. Кладку стен вести с применением раствора на портландцементе. Марку раствора повышать на одну-две по указаниям СН и П II-В. 2-71 п. 7,3.
5. На поверхностях монтируемых железобетонных элементов не должно быть снега и наледи. Укладка и разравнивание раствора должны производиться непосредственно перед укладкой кирпича или монтажом сборных элементов
Для заделки швов между панелями перекрытий применять цементный раствор марки 100 с добавками, обеспечивающими приобретение раствором не менее 25% прочности до его замораживания. Оставлять в стенах горизонтальные борозды - не допускается
Температура раствора в момент его применения должна быть не ниже указанной в СНиП.
Использование замерзшего и отогретого горячей водой раствора - запрещается.
Перед замоноличиванием швов производится очистка их от снега, наледи, строительного мусора.
Открытые горизонтальные поверхности стен при перерывах в работе должны укрываться.
Перед наступлением весенних оттепелей, на весь период оттаивания и последующего твердения кладки необходимо:
а). Заделать монтажные гнезда, борозды и другие ослабления несущих конструкций.
б). Удалить с перекрытий случайные и не предусмотренные проектом нагрузки /строительный мусор, остатки строительных материалов/, а также временные нагрузки.
в). В проемах внутренних стен, выполненных в зимних условиях у опор перемычек, установить стойки с встречными клиньями, распределительными элементами под опорами стоек,
г) Составить акт о готовности объекта к периоду оттаивания.
д). Вести наблюдение за оттаиванием кладки с принятием, в случае необходимости, мер, обеспечивающих устойчивость конструкции.

Дата | Инвент N | Взамен | Согласовано | Согласовано
Арнат | Панелян | Нестеров | Довбенко | Алошина | Проверил | Лобанова
Рук. маст. | Линник | Рук. пр. | Линник | Рук. гр.
ЦНИИЭП жилища г. Москва

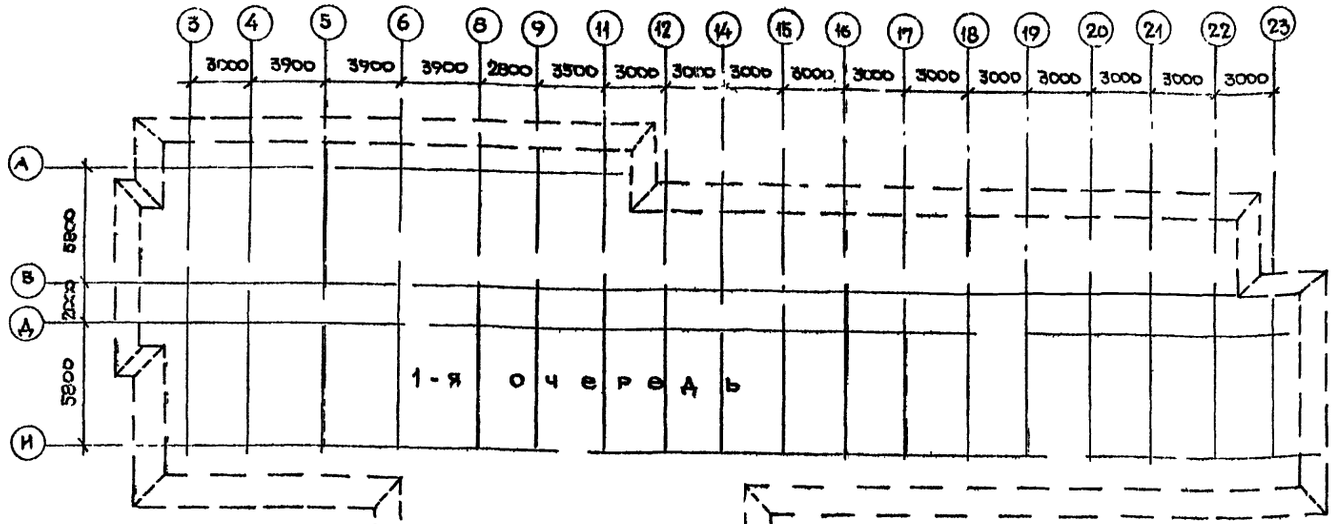

Механизмы инструменты, приспособления

NN п.п.	Наименование	к-во
1.	Экскаватор Э-303	1
2.	Автосамосвал	по расч
3	Бульдозер Д-159Б	1
4	Пневмотрамбовка	2
5.	Нивелир	1
6	Рейка геодезическая	1
7	Теодолит	1
8	Рулетка С-50м стальная	1
9	Проволока d-1мм	450м
10	Уровень	1
11	Отвес со шнуром	1
12	Обноска инвентарная ГИПРООРГСельстроя	20шт

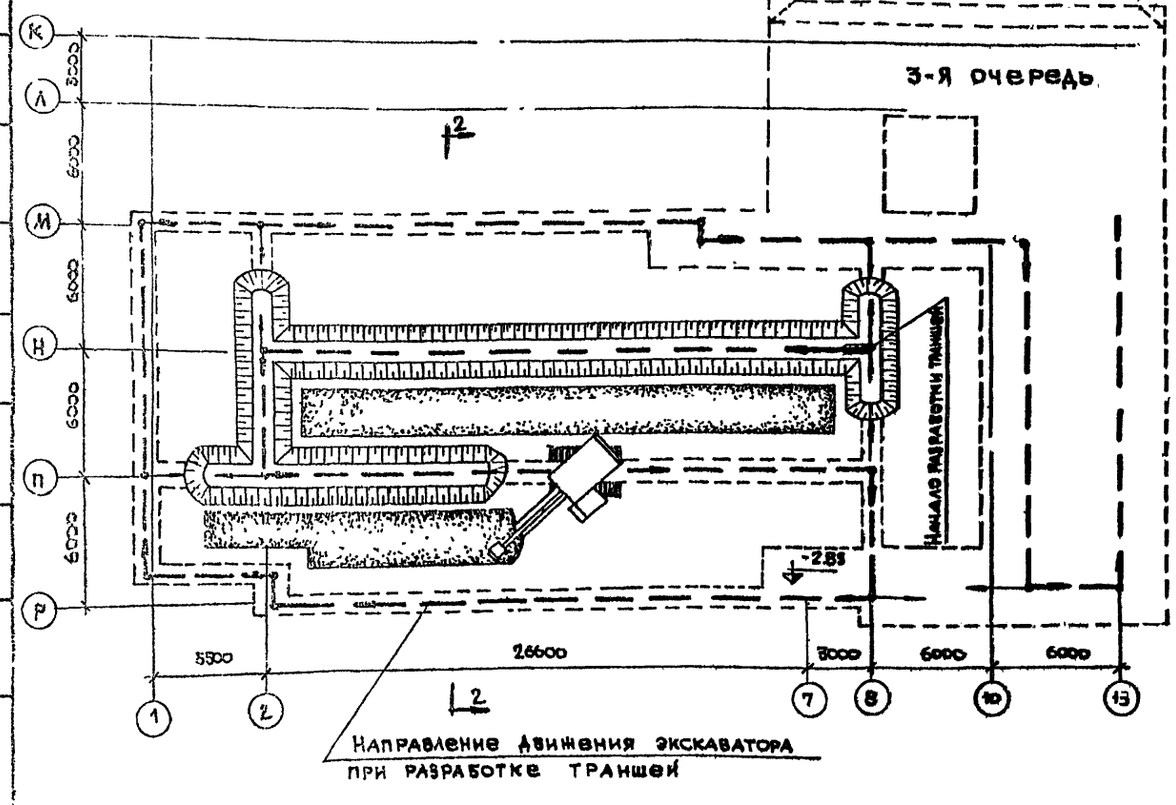

Разрез 2-2

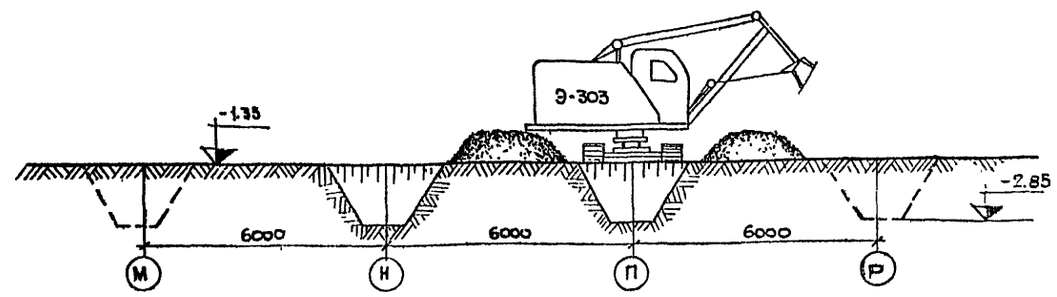

Указания по производству работ

1. До начала земляных работ необходимо выполнить следующее:
   а) геодезическую разбивку здания с установкой реперов;
   б) прокладку постоянных сетей водопровода, канализации, газа и электроснабжения, устройство постоянных и при необходимости, временных дорог;
   в) отвод поверхностных вод с площадки;
   г) сооружение приобъектных временных зданий и складов
2. Производство земляных работ для общественного корпуса предсматривается во вторую очередь после разработки котлована на под жилой корпус.
3. Разработку траншей производить экскаватором Э-303 с обратной лопатой с недобором до проектной отметки подошвы фундаментов на 10 см.
4. Зачистку дна траншей и доработку траншей ниже отметки -2.85 осуществлять вручную.
5. Устройство песчаной подушки производить непосредственно перед монтажом фундаментных блоков
6. Обратную засыпку наружных пазух производить после монтажа перекрытий, одновременно с подсыпкой под полы, с использованием бульдозера Д-159Б с послойным трамбованием пневмотрамбовками.
7. Объемы земляных работ уточнить при привязке здания к конкретным условиям строительной площадки.
8. Земляные работы производить в соответствии с действующими требованиями по технике безопасности /СНиП III-А.11-70/.

1972	Гостиница на 109 мест	Схема производства земляных работ	Типовой проект 284-5-18	Часть 01 Раздел 01-2	Лист 4

ЦНИИЭП жилища г. Москва

Согласовано

Арх. мастер	Строганов		
Гл. инж. пр.	Горшков		
Гл. арх. пр.	Горшков		
Гл. инж. пр.	Строганов		
Арх.	Гальман		
Рук. гр. пов.			
Гл. инж. пр.			
Нестеров	Разработ.		
Розенкнопф	Прозер		

Дата | Инвент. № | Взам. инв. №

1. Фундаменты разработаны как пример решения для варианта наружных стен из полнотелого кирпича толщиной 550мм для условного однородного грунта с нормативным давлением в 2кг/см² под подошвой фундаментов при равномерном напластовании грунтов, равнинном рельефе и при отсутствии грунтовых вод. При привязке проекта фундаменты должны быть переработаны с учетом местных гидрогеологических условий в соответствии с техническими указаниями к проекту.
2. Фундаменты сборные из железобетонных и бетонных блоков.
3. Фундаментные блоки укладывать на выравненное песчаное основание (при песчаных грунтах) или песчаную подсыпку толщиной 50мм. (при прочих грунтах).
4. Вертикальные швы, шпонки между блоками, монолитные участки и местные заделки выполнять из бетона марки 200.
5. Отверстия в фундаментах наружных стен уточняются при привязке проекта. Неиспользуемые отв. из четвертей исключить.
6. Стеновые блоки укладывать на цементном растворе марки 75 с обязательной перевязкой швов.
7. Поверхности кирпичных стен, бетонных стен подвала, прогонов и перемычек, соприкасающихся с грунтом, обмазать горячим битумом за 2 раза.
8. Засыпку пазух стен до уровня подсыпки внутри здания производить одновременно с 2х сторон. Односторонюю засыпку пазух производить только после монтажа и замоноличивания перекрытия.
9. Горизонтальную гидроизоляцию стен выполнять из цементного раствора состава 1:2 слоем 30мм.
10. Балки и перемычки монтировать по слою свежеуложенного цементного раствора марки 100.
11. Прогоны П36 и П32 соединить между собой ⌀12АI на сварке.
12. Сечения фундаментов смотри на листах 7, 8, 9
13. Спецификацию железобетонных элементов см. лист 8
14. План фундаментов в осях „И"-„К" см. раздел 01.1 лист 5.
15. План подполья см. лист 6.

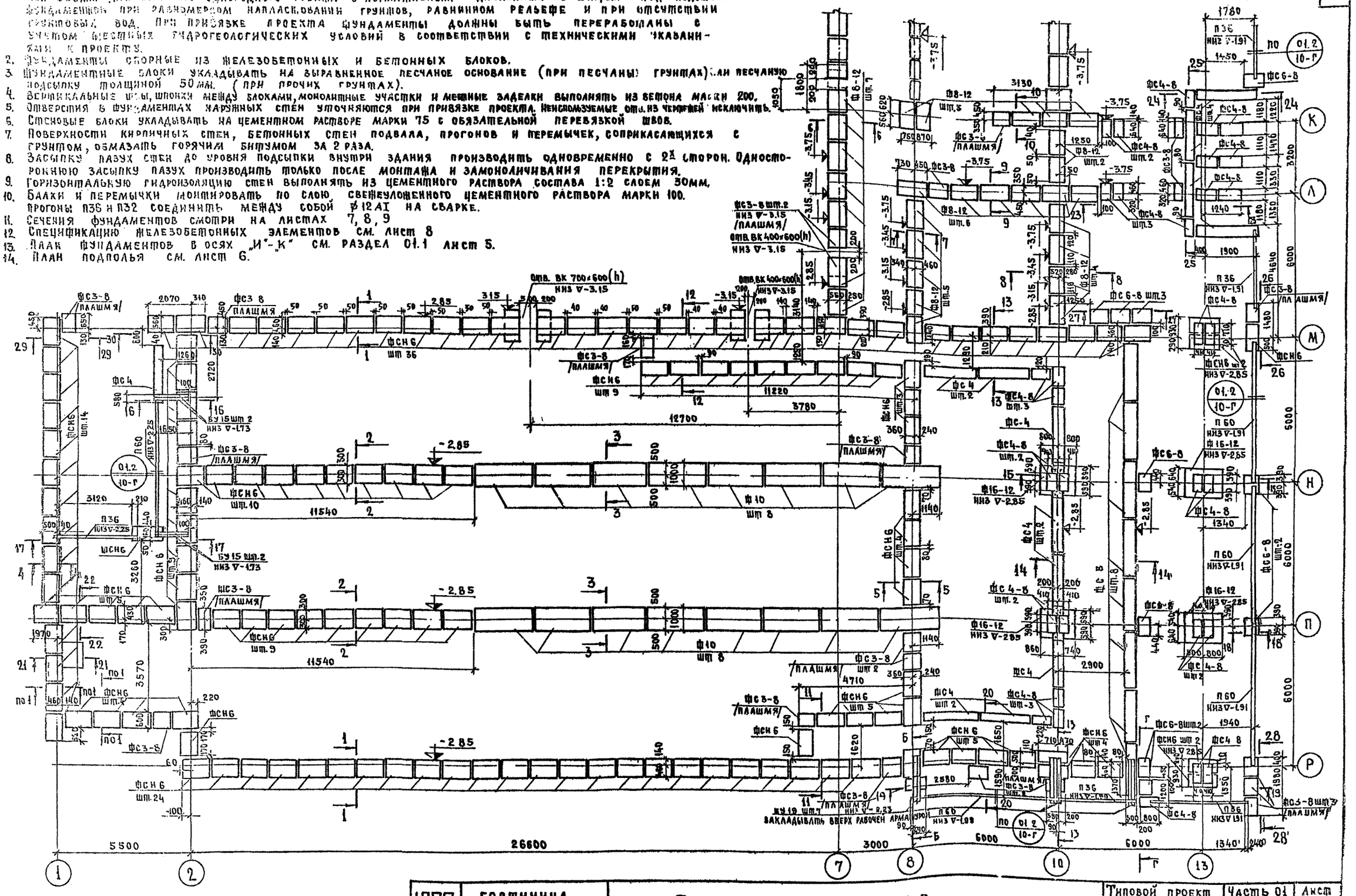
5
26600
5500
3000
6000
6000
6000
6000
6000
6000
12700
11540
11540
11220
3780
4710
2900
2580
3120
3570
3260
2720
2070
1780
1800
1900
1940
1340
2440
1350
1480
1240
1340
1410
1320
1180
1120
1410
1330
1310
1180
1120
1410
1330
1310
1180
1120
1410
1330
1310

Таблица отверстий

N отв.	Размер в мм	▽ низа	Назначение
1	400 × 400	− 0.70	Водопровод, канализация
2	400 × 400	− 0.80	Водопровод, канализация
3	400 × 400	− 0.90	Водопровод, канализация
4	400 × 500(h)	− 1.20	Водопровод, канализация
5	ниша 270 × 380	− 1.15	Водопровод, канализация
6	700 × 460(h)	− 2.45	Отопление, водопровод, канализация
7	500 × 500(h)	− 1.95	Электрооборудование
8	250 × 600(h)	− 1.20	Отопление, вентиляция
9	100 × 100	− 1.10	Водопровод, канализация

Примечания

1. Указания по кладке стен см. на листах 2,3,10.
2. При стенах надземной части толщиной 510 и 550 стены подземной и цокольной части-510мм. При стенах надземной части толщиной 640 и 580мм, стены подземной и цокольной части-640мм (на плане размеры в скобках).
3. Над сантехническими отверстиями в кирпичной кладке шириной до 500мм уложить арматуру 2ф6А-I на каждые 1/2 кирпича толщины стены. Арматуру принимать длиной на 1000мм больше ширины отв. и укладывать в слое цементного раствора толщ. 30мм
4. После монтажа инженерных сетей все отверстия в стенах заложить кирпичом на растворе.
5. Сечения по стенам см. листы 7; 8; 9
6. Детали цоколя см. лист 14 раздела 01.1
7. Заделку вводов электрокабеля и труб теплосети производить по типу деталей 36,39 серия 2.210-1. выпуск 4

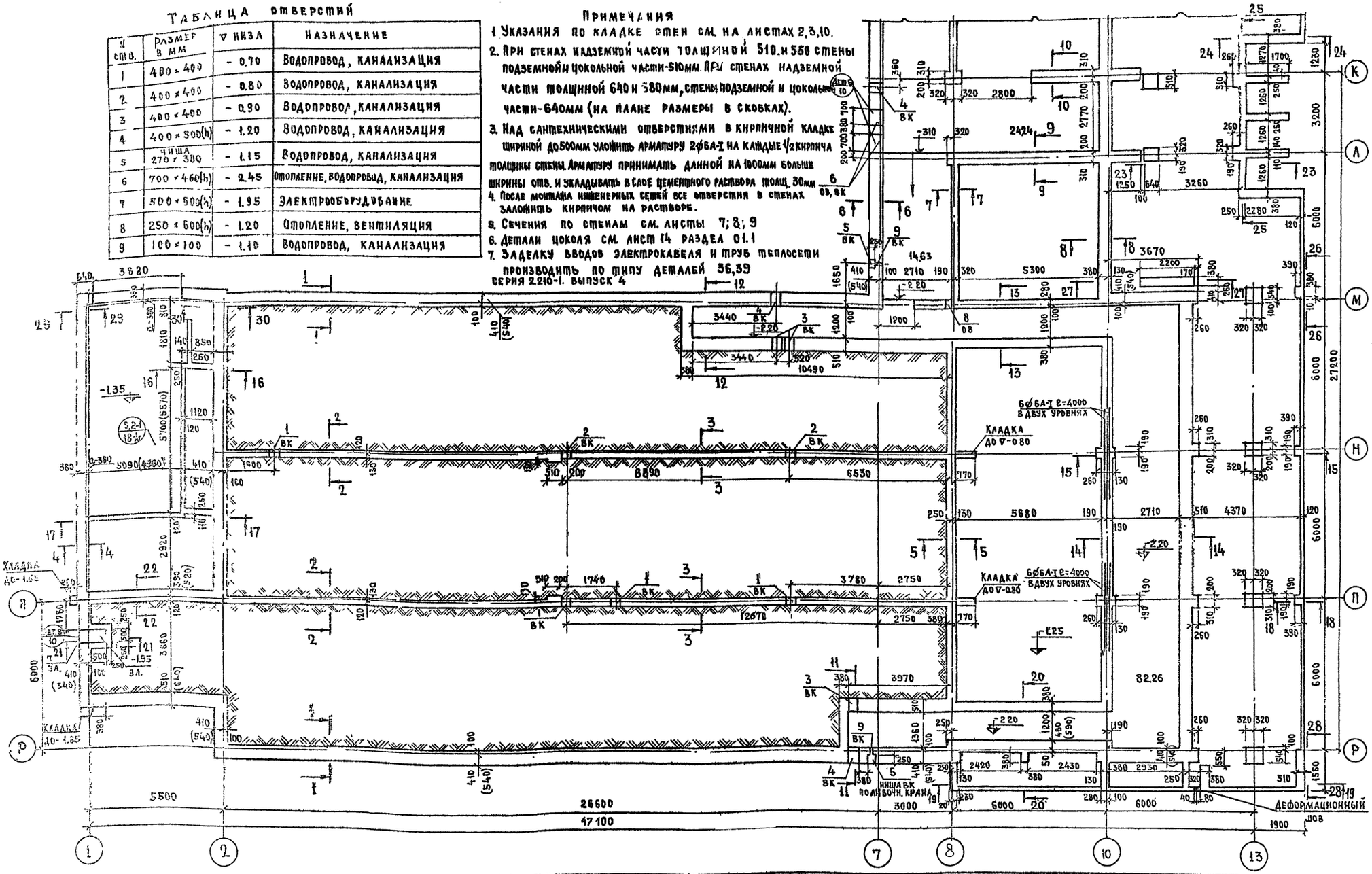

1972	Гостиница на 109 мест	Кладочный план подполья Таблица отверстий	Типовой проект 284-05-18 Часть 01 Раздел 01-2 Лист 6

Гостиница жилища · Москва

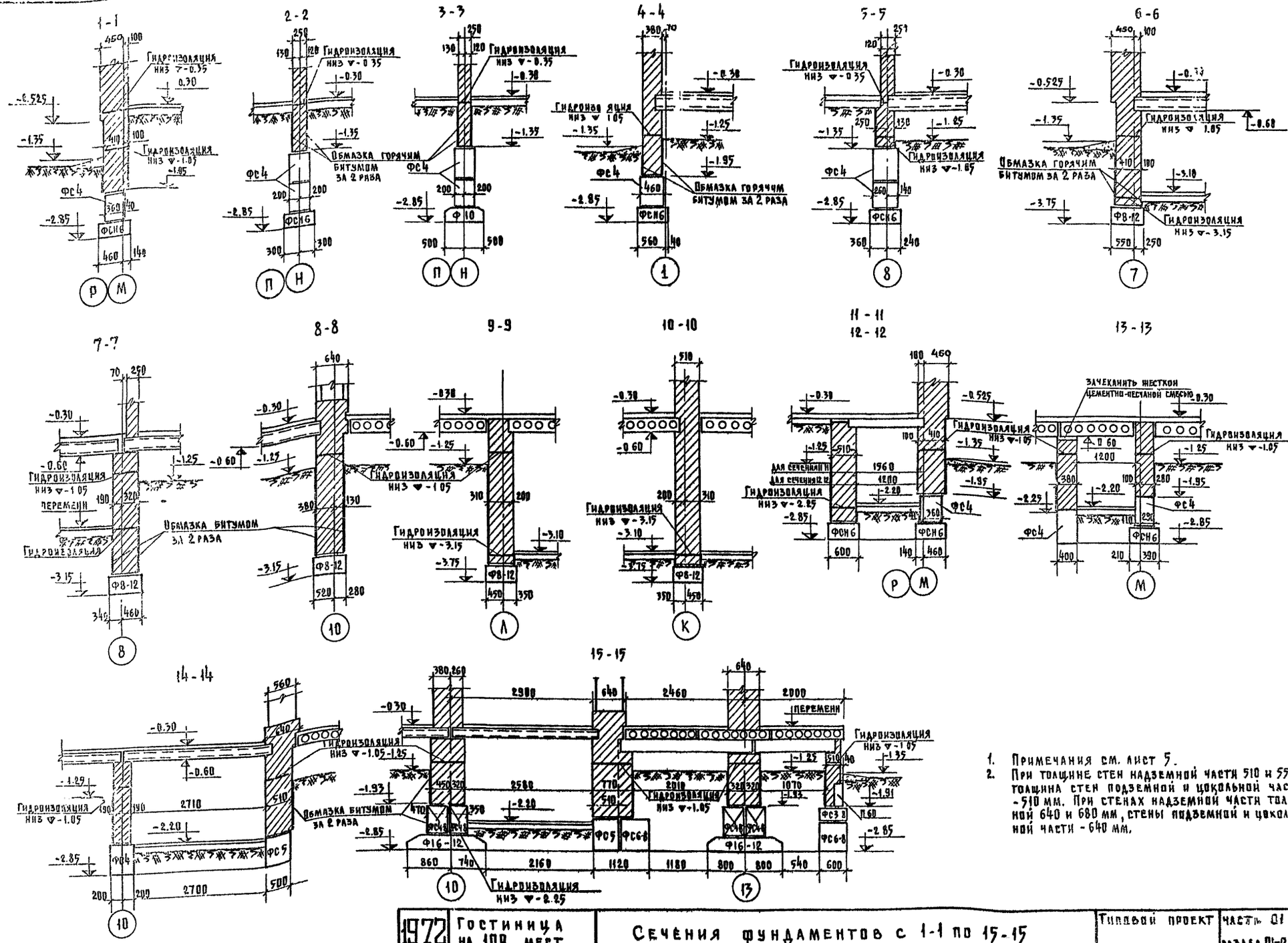

1. Примечания см. лист 5.
2. При толщине стен надземной части 510 и 550 мм толщина стен подземной и цокольной части - 510 мм. При стенах надземной части толщиной 640 и 680 мм, стены подземной и цокольной части - 640 мм.

1972	Гостиница на 109 мест	Сечения фундаментов с 1-1 по 15-15	Типовой проект	часть 01 раздел 01-2	Лист 7

Согласовано

Согласовано

Взамен

Инв. №

Дата

Арх. проект: Гарбер, Пальман, Нестеров, Добренко, Алешина

Гл. инж. проекта: Ф. Ф. Ирз

Гл. арх. проекта: Ф. Ф. Ирз

Гл. инж. пр.: Ф. Ф. Ирз

Рук. гр. инж.: Ф. Ф. Ирз

Рук. маст.: Ф. Ф. Ирз

Адрес: Мценск

Жилищ. г. Москва

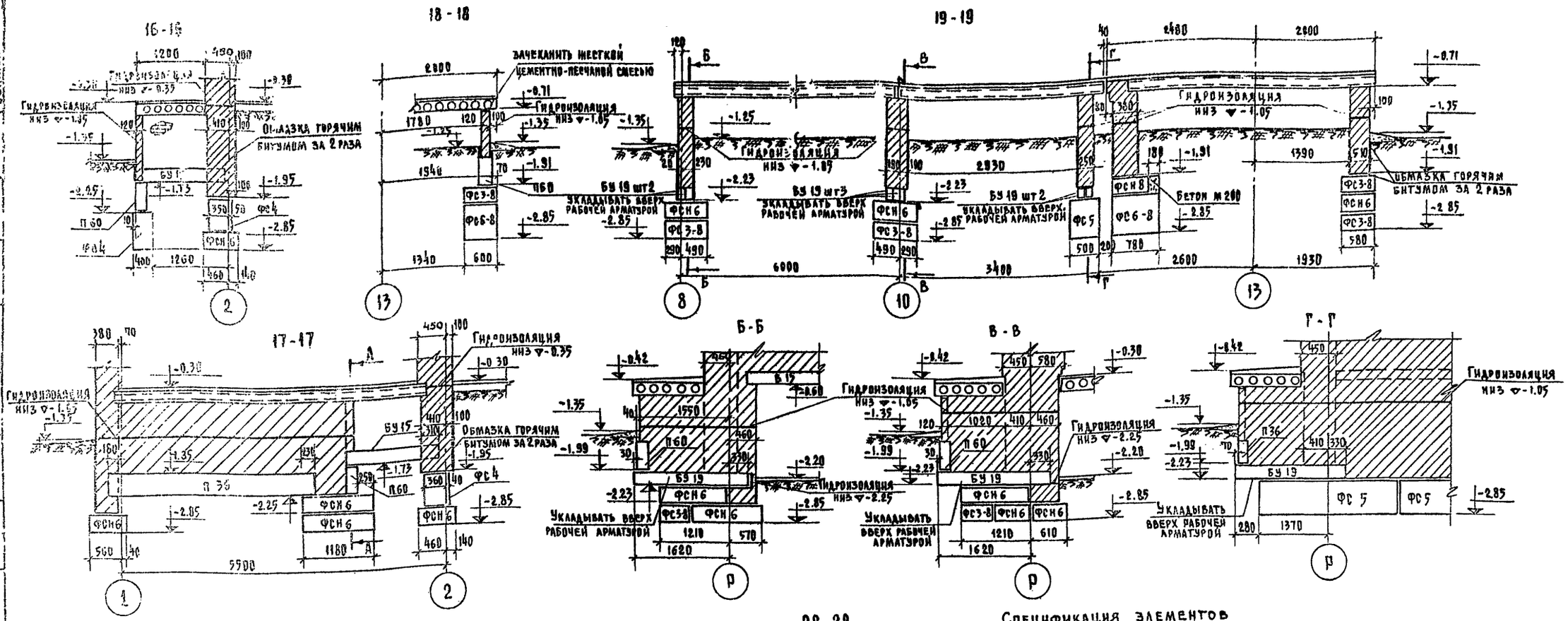

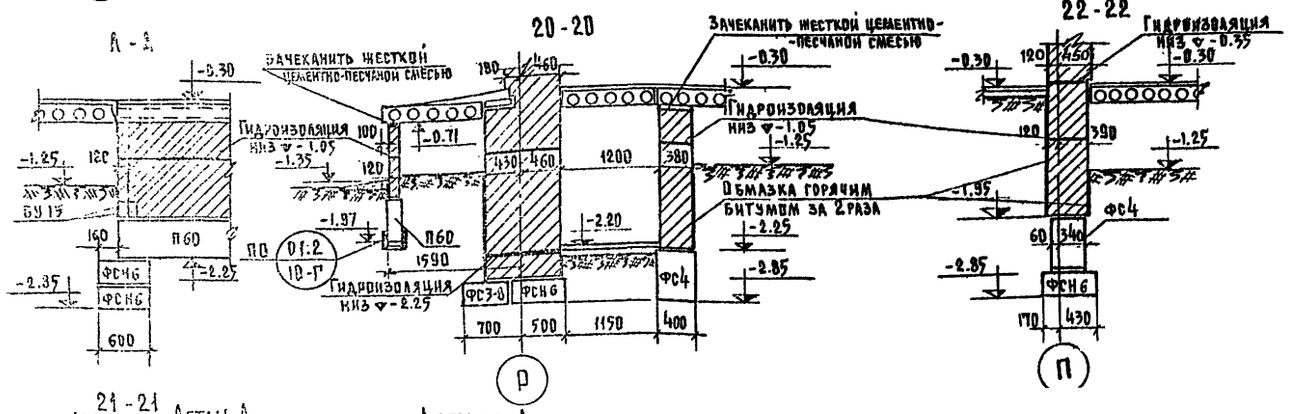

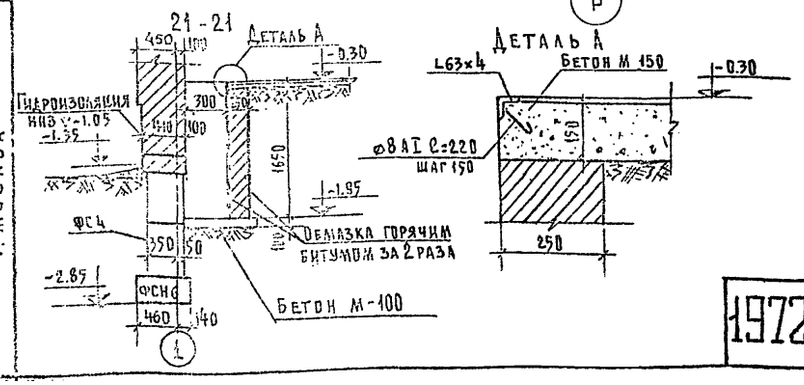

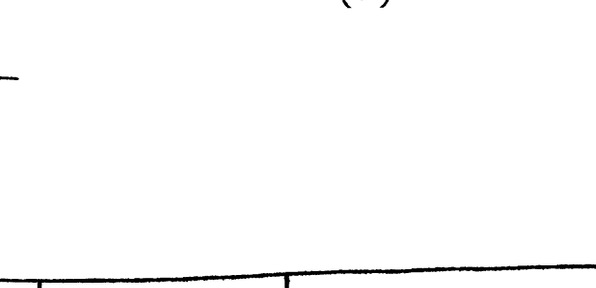

Спецификация элементов

Марка	Наименование	Колич. шт
Ф16-12	плиты ж.б. для ленточных фундаментов	4
Ф10		16
Ф8-12		29
ФСН 6	блоки бетонные для стен подвалов	159
ФС6-8		15
ФС5		8
ФС4		126
ФС4-8		60
ФС3-8		34
П 60	прогоны	5
П 36		6
БУ 19	несущие перемычки	7
БУ 15		4
L63×4	уголок	1,5 пм
ф8 AI	круглая сталь	20 пм

1. Примечания см. лист 5.
2. В спецификацию включены элементы фундаментов в осях „И"-„К". План фундаментов в осях „И"-„К" см. лист 5, раздел 01.1.
3. При толщине стен надземной части 510 и 550 мм толщина стен подземной и цокольной части – 510 мм. При стенах надземной части толщиной 640 и 680 мм, стены подземной и цокольной части – 640 мм.

1972	Гостиница на 109 мест	Сечения фундаментов с 16-16 по 22-22	Типовой проект 284-5-18	часть 01 раздел 01-2	Лист 8

Гостиница II жилища г. Москва

Согласовано: Инж. II; Взамен

Согласовано: Гл. инж. проекта; Гл. инж. пр-та; Гл. инж. пр-ния

Гл. арх. проекта; Гл. инженер; Инженер; Проверил; Нач. отдела; Гл. спец.; Нач. пр-ния; Гл. спец.

Адам Крощенко

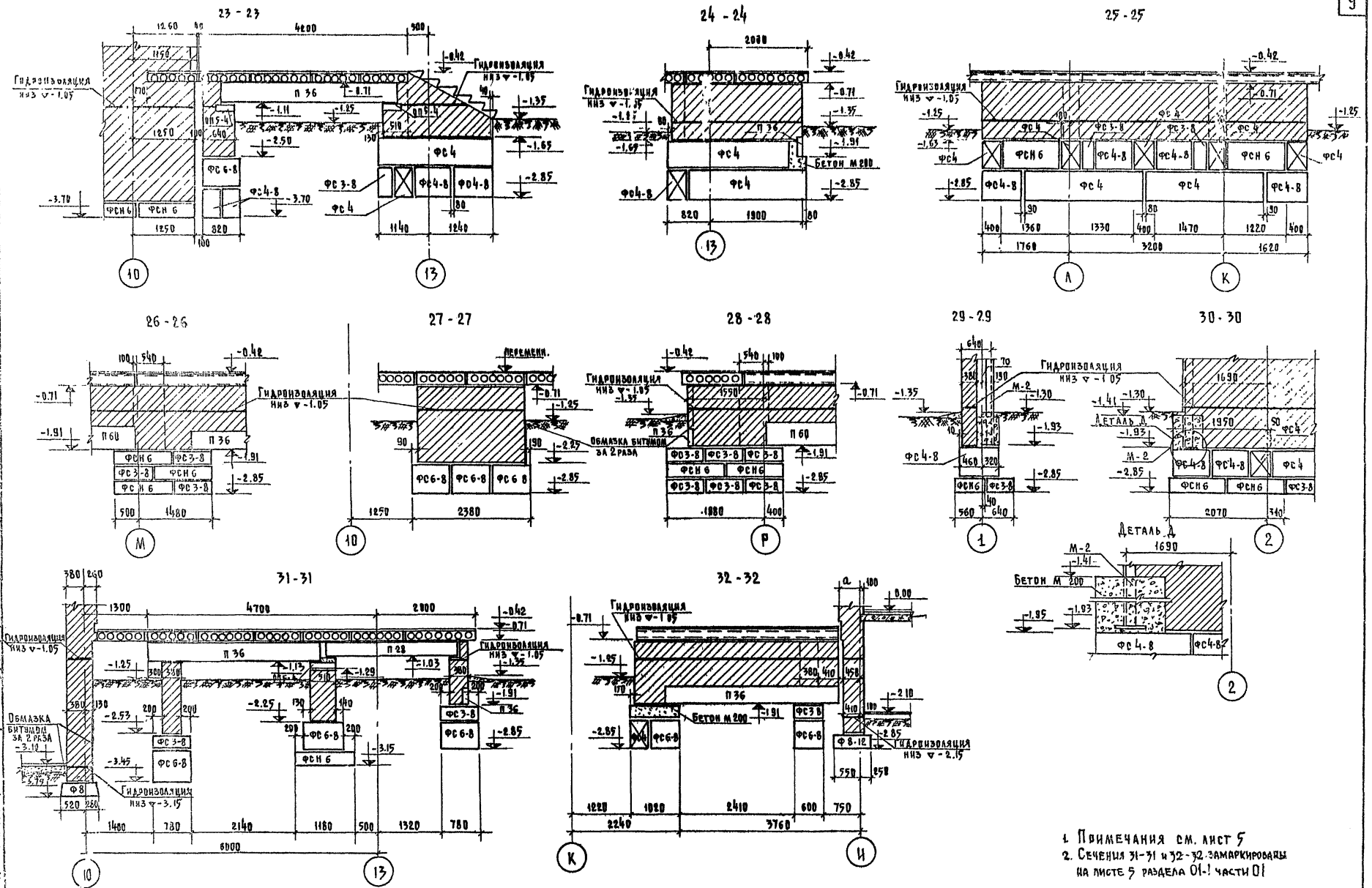

1. Примечания см. лист 5
2. Сечения 31-31 и 32-32 замаркированы на листе 5 раздела 01-1 части 01

1972	Гостиница на 109 мест	Сечения фундаментов с 23-23 по 32-32	Типовой проект 284-5-18	Часть 01 Раздел 01-2	Лист 9

Ленинград Жилица г. Москва

Согласовано

Согласовано

Адам

Инженер Проверил Нестеренко

Рук. мастер. Грант

Гл. инж. проекта Гильманов

Гл. арх. проекта Нестеренко

Гл. инж. проекта Любимцев

Рук. гр. инж. Лешина

Дата Дирекция

Взамен

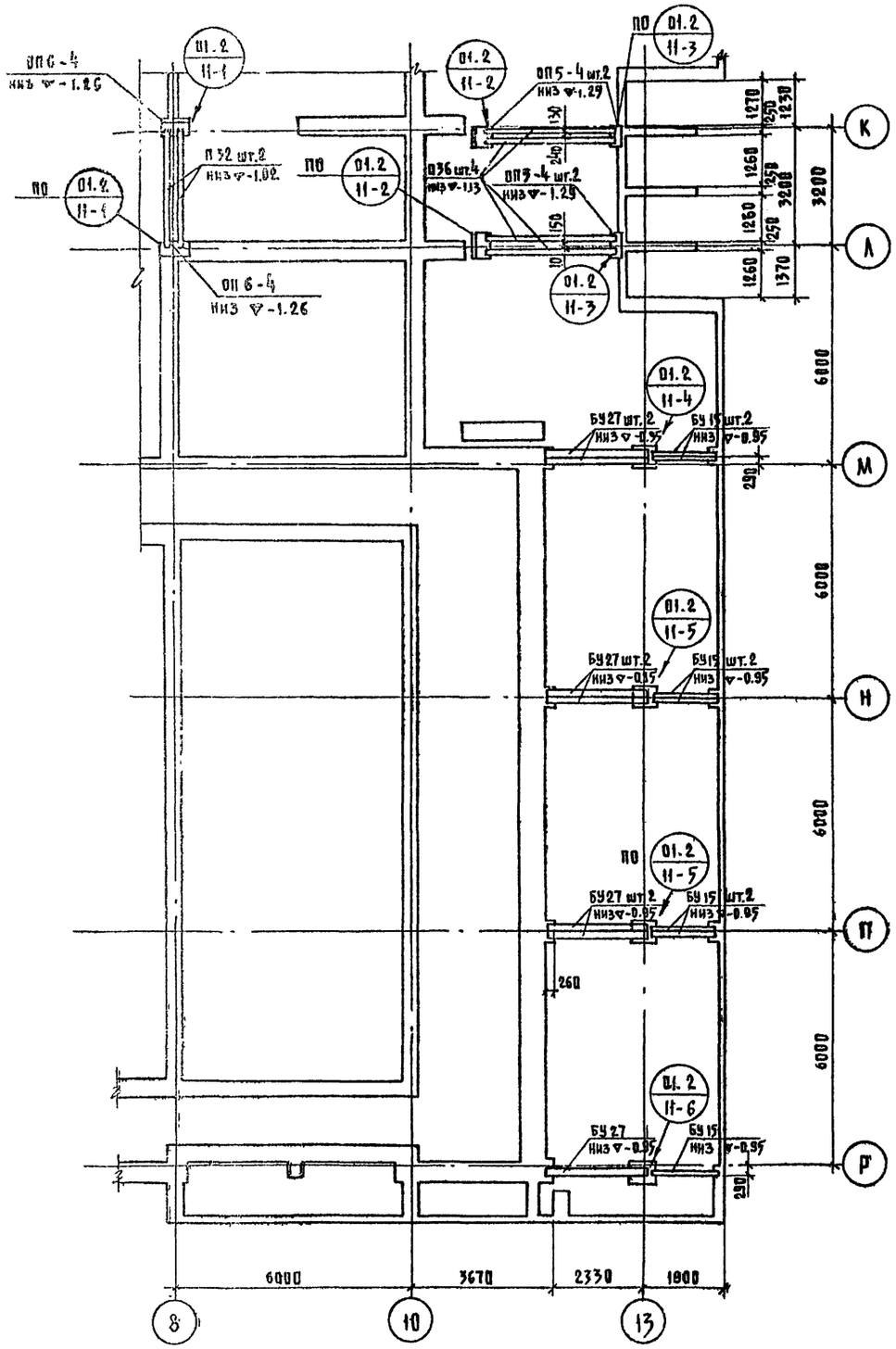

Детали Б, В

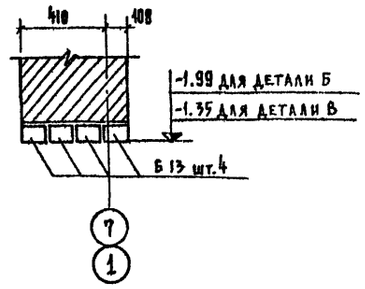

Деталь Г

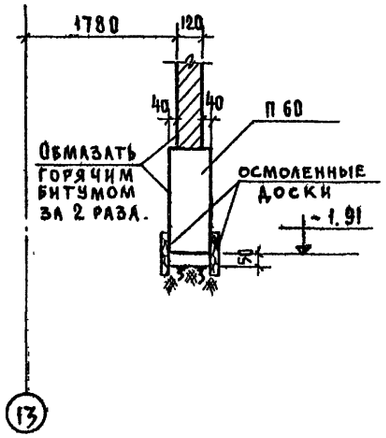

Спецификация элементов

Марка	Наименование	Кол-во шт для толщин стен 510мм	540мм	640мм	680мм
П 36	прогоны	5		5	
П 32		2		2	
П 28		1		1	
БУ 27	несущие перемычки	7		7	
БУ 15		7		7	
Б 13	несущие перемычки	12		15	
ОП 5-4	опорные подушки	5		5	
ОП 6-4		2		2	

Таблица марок материалов стен

Этаж	Техподполье	
Материалы / Стены	Кирпич	Раствор
Наружные и внутренние из полнотелого кирпича	75	50

1. Кладку столбов, внутренних стен и узких простенков выполнять только из полнотелого отборного кирпича
2. Марка раствора назначена с учетом приготовления его с пластифицирующим и добавками

Условные обозначения

Раздел
номер листа – номер узла

номер серии типовых деталей
номер выпуска – номер детали

Примечания:

1. Монтаж балок вести в соответствии со СНиП III-В. 3-62 раздел 5.
2. В продольном и поперечном направлении обеспечить связь ригелей арматурой ⌀12 AI /см. деталь на листе 13, раздел 1.2-1/.
3. Балки монтировать по слою свежеуложенного цементного раствора марки 100.
4. В спецификацию включены железобетонные элементы террасы в осях „И"-„К" и перемычки техподполья.
5. Детали Б и В замаркированы на листе № 6, деталь Г на листе № 5.
6. Монтажный план ригелей в осях „И-К" см. лист 10, раздел 01.1.
7. План техподполья см. лист 6.

1972	Гостиница на 109 мест	Монтажный план балок. Детали техподполья	Типовой проект 284-5-18	Часть 01 Раздел 01-2	Лист 10

ЦНИИЭП жилища г Москва

Согласовано

Согласовано

Инв. №

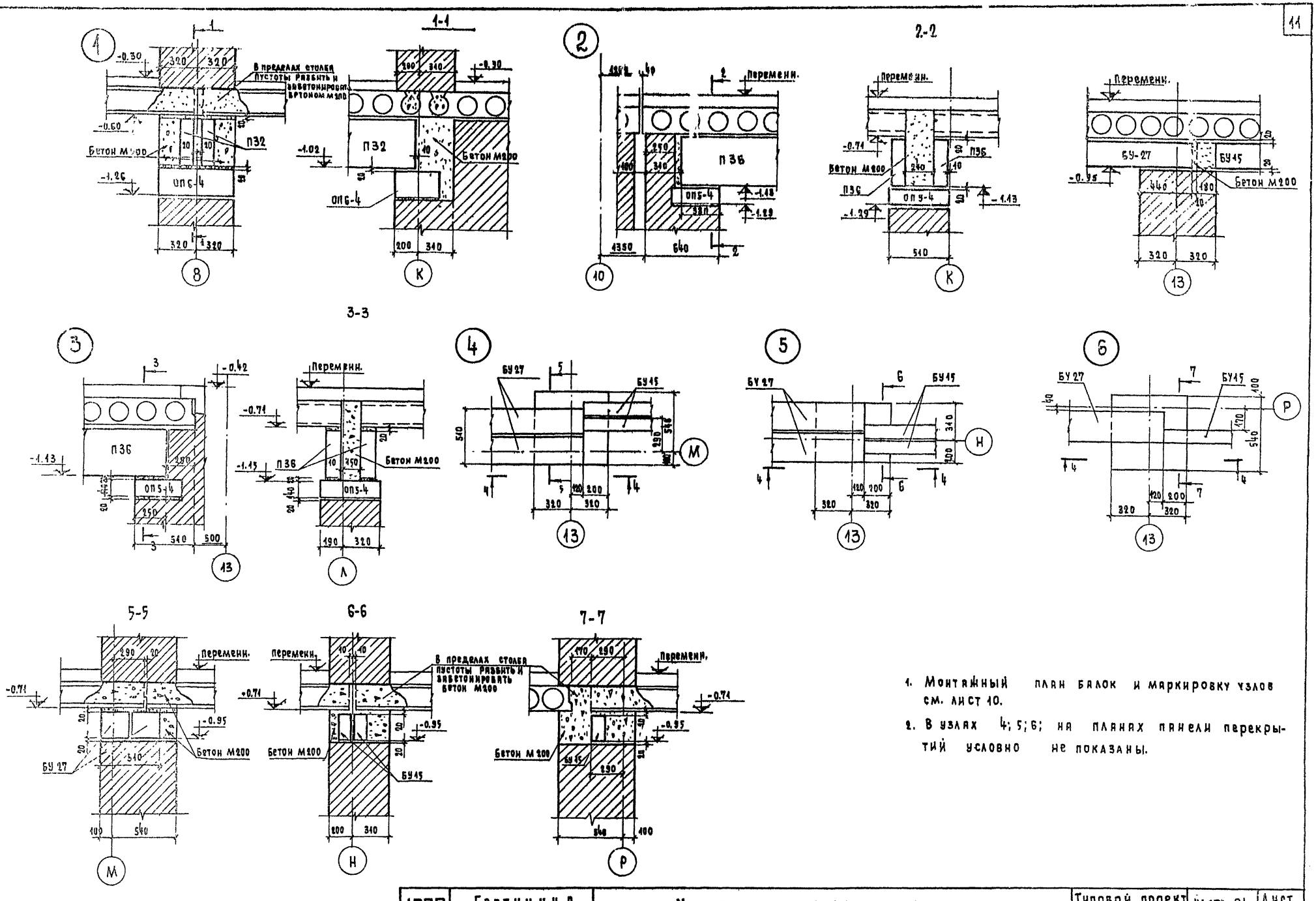

1. Монтажный план балок и маркировку узлов см. лист 10.
2. В узлах 4; 5; 6; на планах панели перекрытий условно не показаны.

1972	Гостиница на 109 мест	Узлы опирания балок.	Типовой проект 285-5-18	Часть 01. Раздел 01-2	Лист 11

Гостиница г. Москва

Согласовано

Согласовано

Инженер Проверил Мищенко

Нач.т Тальман Нестеров Довненко Алешина

Дата Инв.№ Взамен

Примечания

1. Укладку панелей на стены производить по выравнивающему слою цементного раствора марки 100.
2. Необходимые отверстия в панелях для пропуска сетей инженерного оборудования проверить по месту, не нарушая ребер панели, с последующей заделкой отверстий цементным раствором марки 100 или бетоном марки 200.
3. Анкерные связи сварить при плотном зацеплении за монтажные петли (h шва=6мм; l шва=70мм) с последующей заделкой всех металлических элементов цементным раствором марки 100 слоем 30мм. Анкера см. лист 3, раздел 10.7-1
4. Сечения перекрытия см. листы 13,14.
5. В спецификацию элементов включены панели перекрытия террасы в осях „И"-„К". Монтажный план перекрытия в осях „И"-„К" см. лист 15; раздел 01.1
6. Указание по производству работ см. листы 15;16.
7. В пределах столбов верх панелей в местах пустот разбить без нарушения вертикальных диафрагм между пустотами. Пустоты на уровень верха панелей заделать бетоном М200.

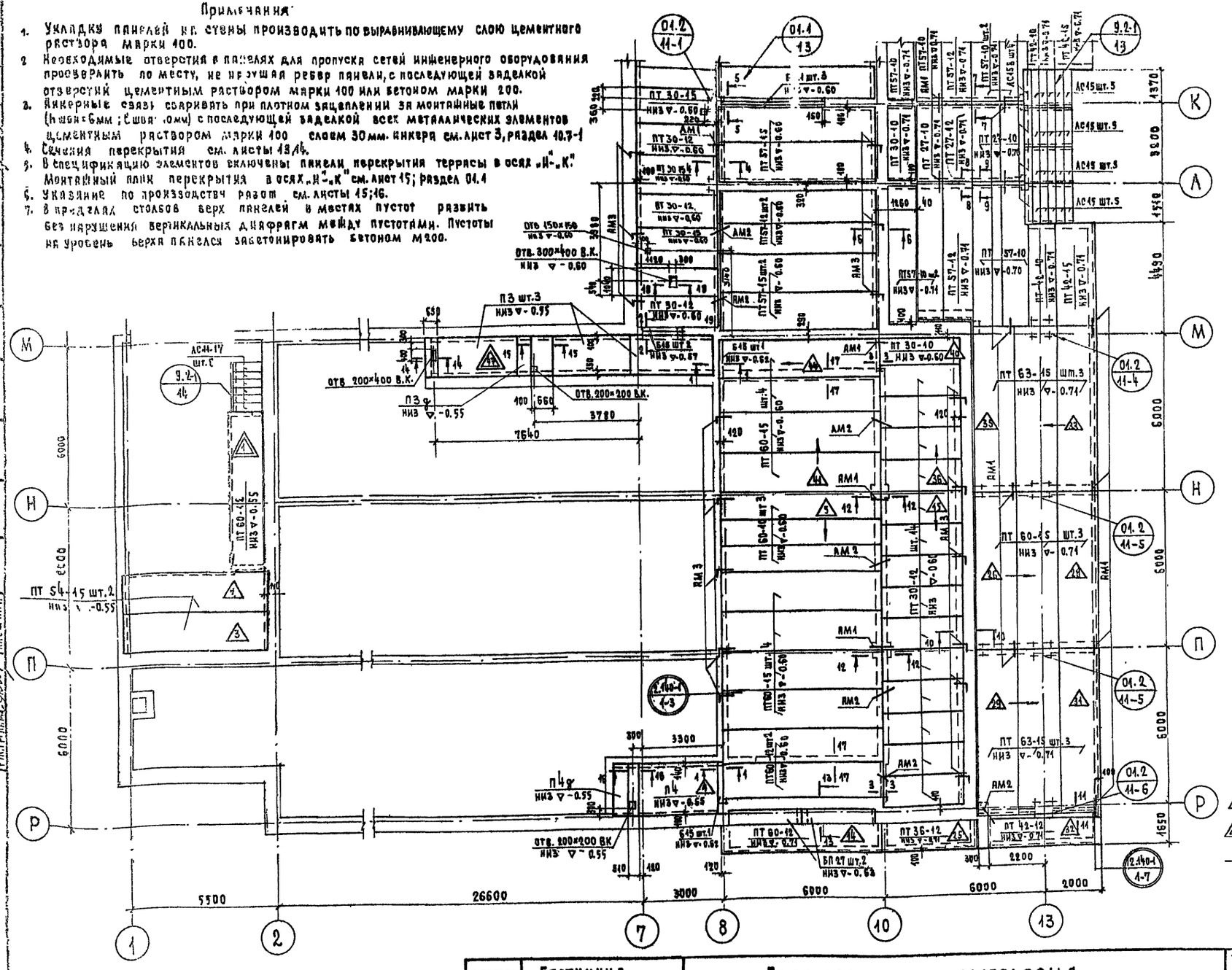

Спецификация элементов

Марка	Наименован.	Кол-во шт.
ПТ 63-15	Панели с круглыми пустотами	6
ПТ 60-15		11
ПТ 60-12		4
ПТ 60-10		3
ПТ 57-15		4
ПТ 57-12		4
ПТ 57-10		8
ПТ 54-15		2
ПТ 42-15		2
ПТ 42-12		1
ПТ 42-10		2
ПТ 36-12		1
ПТ 30-15		3
ПТ 30-12		17
ПТ 30-10		2
ПТ 27-12		1
ПТ 27-10		3
БП 27	Плиты перекрытия канала	2
П4		1
П4а		1
П3		3
П3а		1
Б31	Ненесущие перемычки	3
Б15		4
АС15	Ступени	20
АС15в		4
АС44-17		6
АМ1	Анкеры	30
АМ2		14
АМ3		18
L125×12	Уголок	11,2 п.м.

Условные обозначения

- 3 — позиция монтажа на участке
- 1 — первая и последняя позиция монтажа на каждом участке.
- → направление монтажа.

1972	Гостиница на 109 мест	План перекрытия техподполья.	Типовой проект 284-5-18
			Часть 01 Лист 12
			Раздел 01-2

Согласовано: ОВ, ВК, ЭО, ТС

Согласовано: Подпись, Инженер, Проверил, Нарядп., Пальман, Несторов, Дольненко, Ласшина, Рук. мост., Гл. инж. проекта, Гл. инж. пр-та, Рук. гр. инж. пр.

Инв. №, Взамен, Дата

Гладыч, Сивентьев, Высоцкий, Старик

ЦНИИЭП жилища г. Москва

1 - 1

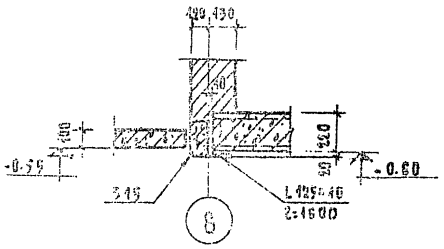

2 - 2

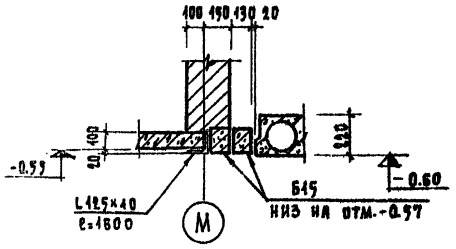

3 - 3

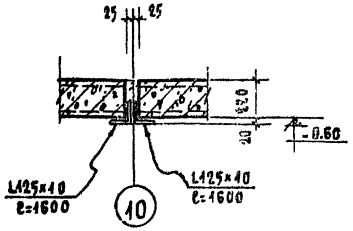

4 - 4

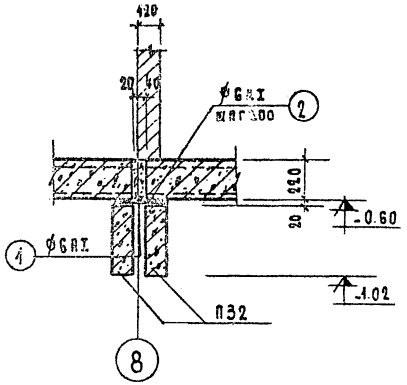

5 - 5

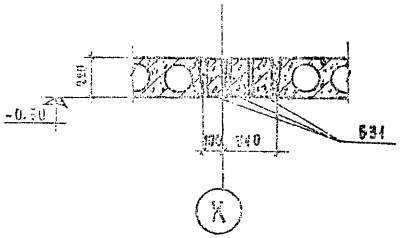

6 - 6

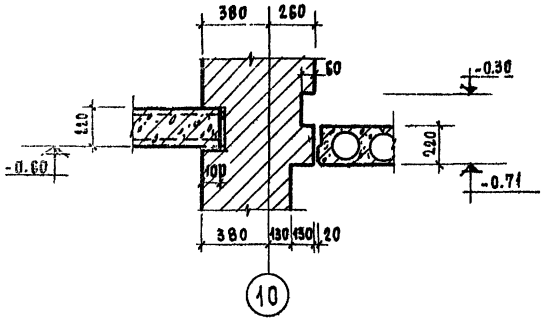

7 - 7

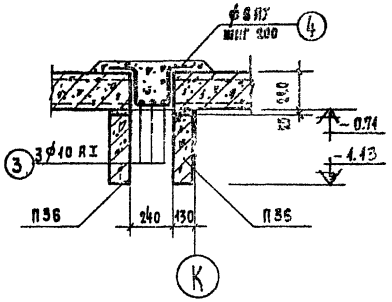

По 8-8

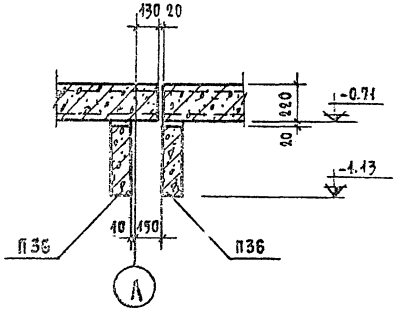

9 - 9

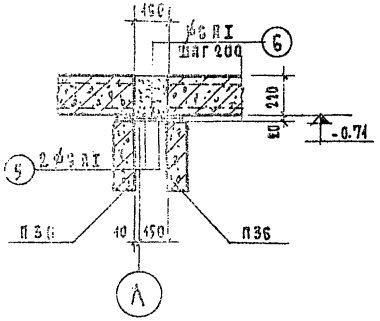

10 - 10

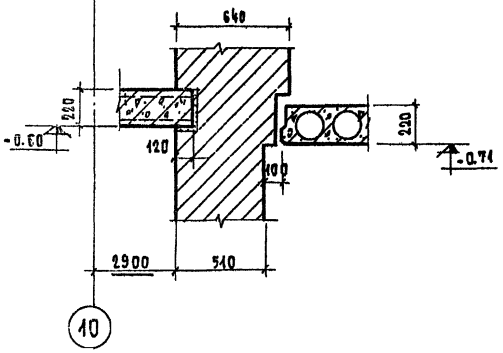

11 - 11

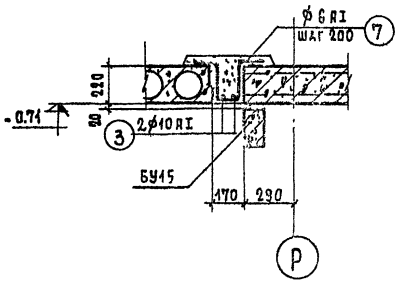

12 - 12

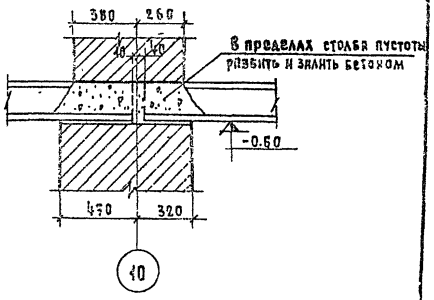

1. Спецификацию арматуры см. лист 14.

1972	Гостиница на 109 мест	Перекрытие техподполья. Сечения	Типовой проект 284-5-18	Часть 01 Раздел 01-2	Лист 13

Гипрогор Филиал г. Москва

13 - 13.

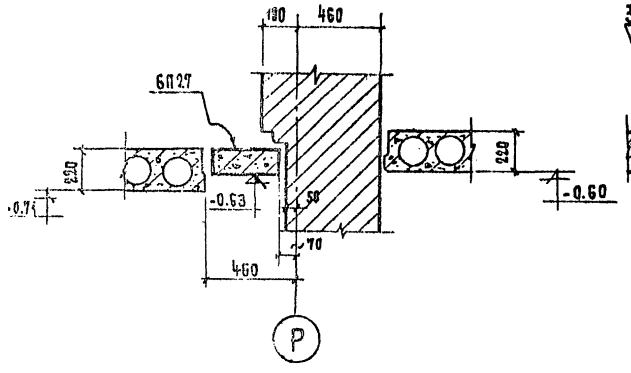

17 - 17.

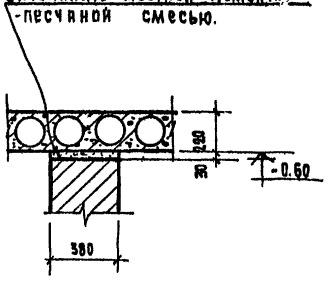

14 - 14

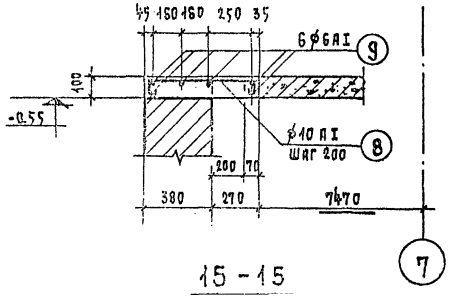

18 - 18

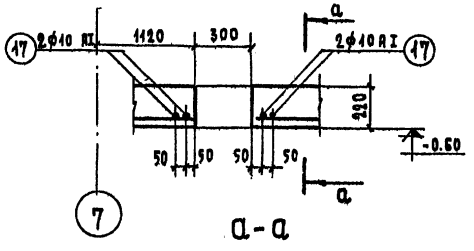

а - а

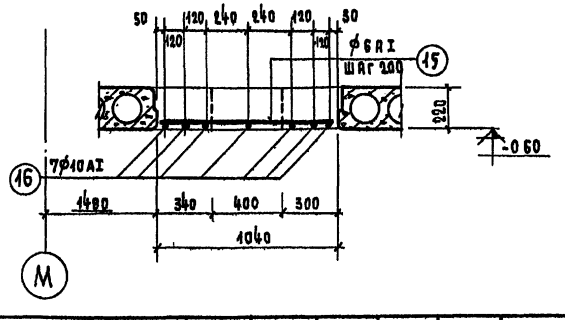

15 - 15

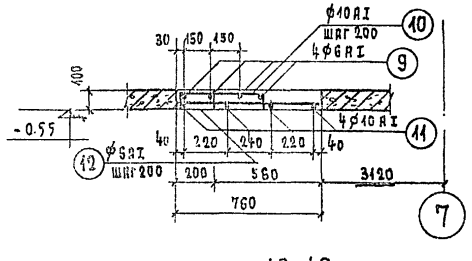

16 - 16

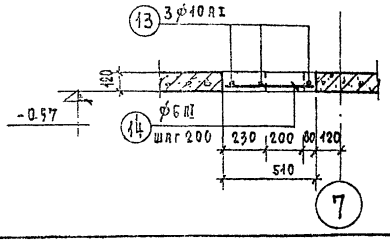

Спецификация стали на 1 марку							Выборка стали на 1 марку		
Марка	Эскиз	NN поз	ф мм	Длина мм	Кол-во шт	Общая длина м	ф мм	Общая длина м	Вес кг
Сечение 4-4	3180	1	6АI	3270	1	3.27	6АI	7.69	1.71
	260	2	6АI	260	17	4.42			
								Итого	1.71
Сечение 7-7	4180	3	10АI	4330	3	12.99	10АI	12.99	8.02
	150 150; 210 200 210	4	6АI	920	22	20.24	6АI	20.24	4.50
								Итого	12.52
Сечение 9-9	1980	5	6АI	2070	2	4.14	6АI	8.10	1.80
	360	6	6АI	360	11	3.96		Итого.	1.80
Сечение 11-11	4180	3	10АI	4330	2	8.66	10АI	8.66	5.35
	150 150; 210 140 210	7	6АI	860	22	18.92	6АI	18.92	4.20
								Итого:	9.55
Сечение 14-14	80 680 80	8	10АI	890	10	8.90	10АI	8.90	5.50
	1430	9	6АI	1430	6	8.58	6АI	8.58	1.91
								Итого:	7.41
Сечение 15-15	80 450 80	10	10АI	760	10	7.60	10АI	13.92	8.60
	1430	9	6АI	1430	4	5.72	6АI	11.64	2.59
	1430	11	10АI	1580	4	6.32		Итого.	11.49
	740	12	6АI	740	8	5.92			
Сечение 16-16	1780	13	10АI	1930	3	5.79	10АI	5.79	3.57
	490	14	6АI	490	10	4.90	6АI	4.90	1.09
								Итого	4.66
Сечение 18-18	1020	15	6АI	1020	16	16.32	10АI	26.43	16.30
	2980	16	10АI	3130	7	21.91	6АI	16.32	3.63
	930	17	10АI	1130	4	4.52		Итого	19.93

Расход материалов		сеч. 4-4	Сеч 7-7	Сеч. 9-9	Сеч 11-11	Сеч.13-13	Сеч.14-14	Сеч 15-15	Сеч 17-17
Бетон М-200	$м^3$	0.042	0.22	0.07	0.157	0.09	0.116	0.09	0.63
Сталь	кг.	1.71	12.52	1.80	9.55	7.41	11.49	4.66	19.93

1. Арматурная сталь по ГОСТ 5781-61 и 6727-53.*
2. Монтажный план перекрытия техподполья см лист 12.
3. Арматуру в пределах отверстий вырезать по месту.

1972	Гостиница на 109 мест	Перекрытие техподполья Сечения	Типовой проект 284-5-18	Часть 01 Раздел 01-2	Лист 14

ЦНИИЭП Жилища г. Москва

Согласовано: Якушева, Ирищенко; Согласовано: Ярат, Пальмин, Нестеров, Добиенко; Согласовано: Проверил, Плешкин; Гл. инж. пр. Гл. арх. пр. Рук. мест. Рук. группы; Инв. №; Взам. инв. №; Подпись и дата

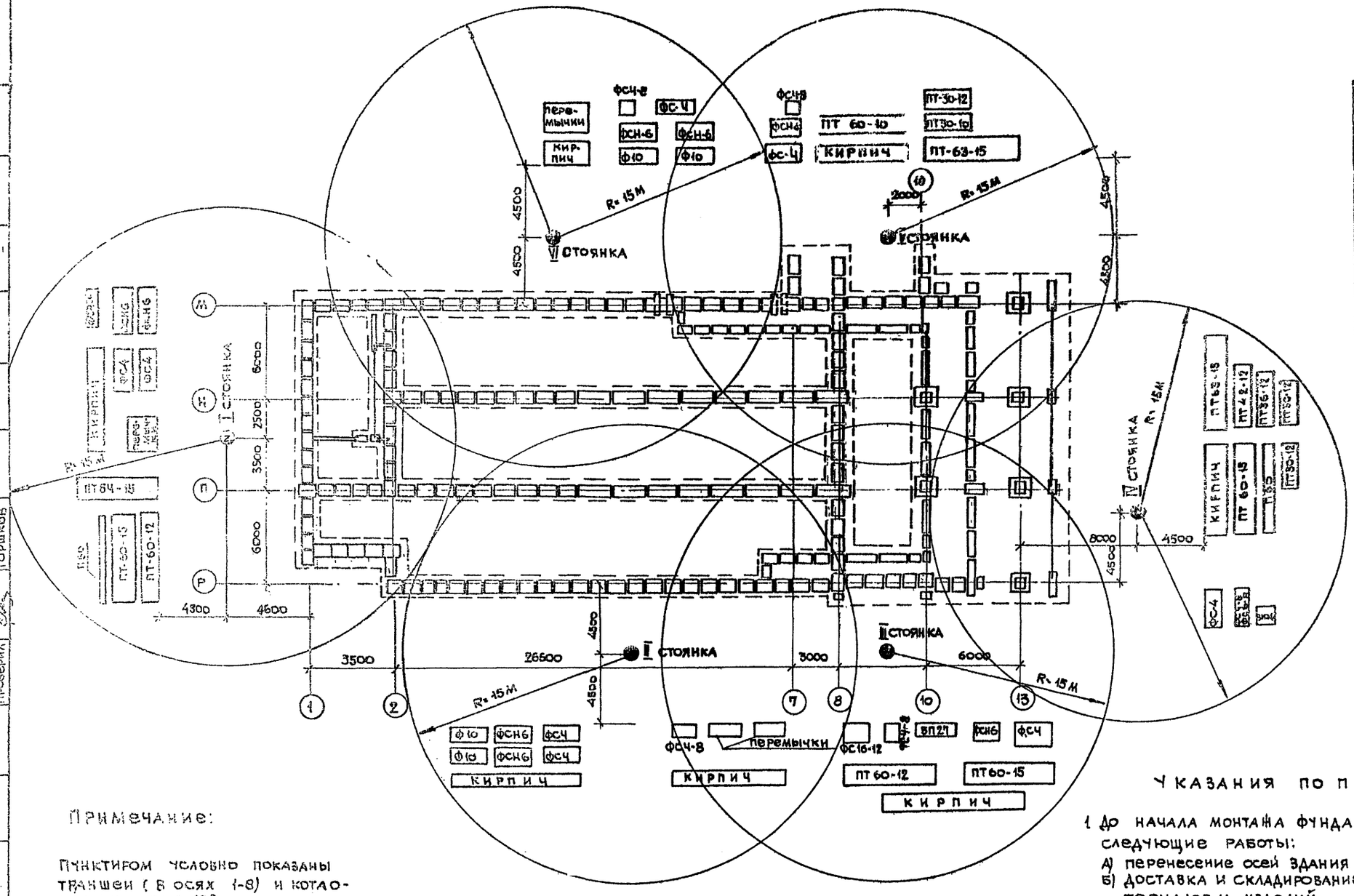

Монтажная таблица по позициям крана

Марка	Вес эл-та в тн.	Количество элементов по позициям крана I	II	III	IV	V	VI
Ф10	1.52	—	8	—	—	—	8
ФСН-6	0.485	41	38	14	8	35	31
ФС-6-8	0.615	—	—	—	4	—	—
ФС4	1.30	21	19	19	20	13	10
ФСЧ-8	0.415	5	3	7	12	8	3
Ф16-12	1.215	—	—	4	6	2	—
П60	1.50	1	—	—	3	—	—
П36	0.43	2	—	—	—	—	—
БУ13	0.085	6	—	—	—	—	1
БУ15	0.105	1	—	—	—	—	—
БУ19	0.13	6	12	—	—	—	7
П28	0.25	—	—	—	—	—	1
Б13	0.025	7	12	—	—	4	16
Б15	0.065	6	1	—	—	—	5
Б18	0.075	6	24	—	—	—	14
Б19	0.085	1	—	—	—	—	—
Б22	0.095	—	—	—	—	1	—
Б24	0.105	—	—	—	—	—	2
ПТ64-15	2.525	2	—	—	—	—	—
ПТ60-12	2.140	1	—	2	—	—	—
ПТ60-15	2.800	1	—	5	2	4	—
П3А	0.230	—	—	—	—	2	—
П3	1.080	—	—	—	—	3	—
П4А	0.33	—	1	—	—	—	—
П4	1.63	—	1	—	—	—	—
БП27	0.36	—	—	2	—	—	—
ПТ30-12	1.080	—	—	—	10	4	—
ПТ36-12	1.280	—	—	—	1	—	—
ПТ63-15	2.94	—	—	—	4	2	—
ПТ42-12	1.49	—	—	—	1	—	—
ПТ60-10	1.740	—	—	—	—	3	—
ПТ30-10	0.882	—	—	—	—	1	—

Примечание:

Пунктиром условно показаны траншеи (в осях 1-8) и котлован (в осях 8-13).

Указания по производству работ

1. До начала монтажа фундаментных блоков выполняются следующие работы:
   а) перенесение осей здания на дно траншей и котлована.
   б) доставка и складирование на строительной площадке всех материалов и изделий.
2. Монтаж фундаментных и стеновых блоков, рандбалок, перемычек и плит перекрытия производится пневмоколесным краном Э-1254 со стрелой 20 м с обходом вокруг здания с шести основных стоянок.
3. Складирование сборных элементов производится в соответствии с позициями крана по монтажной таблице.
4. Все работы должны выполняться с обязательным соблюдением правил техники безопасности (СНиП III А.11-70).

1972	Гостиница на 109 мест	Монтаж подземной части	Типовой проект 284-5-18	Часть 04 Раздел 04-2	Лист 15

Согласовано: Горшков, Никольская, Горшков

Гипрогор Москва

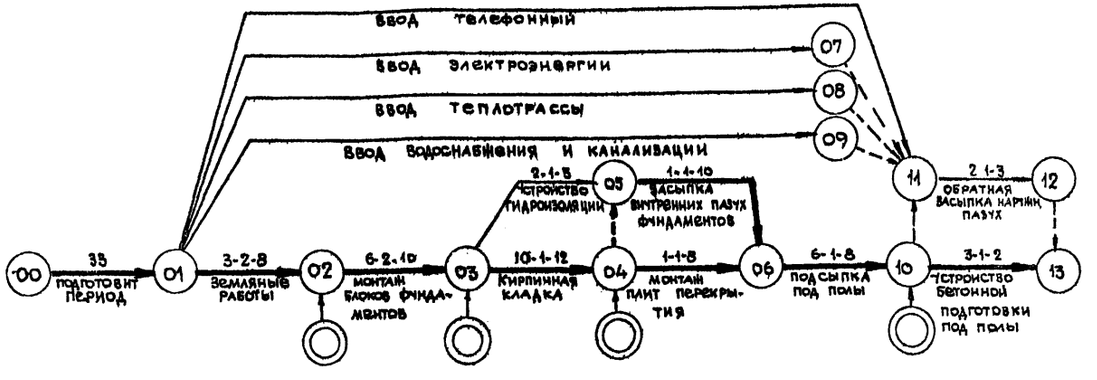

Примечания:

1. Условные обозначения см. лист 23 раздел 1.1-1 часть 1
2. Длина критического пути 62 дня

ТАБЛИЦА ИСХОДНЫХ ДАННЫХ

Предшествующая работа	NN п.п.	Шифр	Характеристика работы: Наименование	Продолж. в днях	Объем: Ед. изм	Объем: К-во	Трудоемкость ч дн	Кол во маш см	Исполнитель (звено, бригада): N зв	Профессия	К во в день	Сменность	Механизмы: Наименование	Механизмы: К во	Примечание
—	1	00-01	Подготовительный период												
Подготовительный период	2	01-02	Земляные работы	3	м3	1300	42	7		Землекопы	8	2	Экскаватор Э-303	1	
Земляные работы	3	02-03	Монтаж блоков фундаментов	6	шт / м3	364 / 139	62	12		Монтажники конструкций	10	2	Пневмоколесный кран-экскаватор Э-1254	1	
Монтаж блоков фундаментов	4	03-04	Кирпичная кладка	10	м3	250	125	6		Каменщики	12	1	Тоже	1	
Монтаж блоков фундаментов	5	03-05	Устройство гидроизоляции	2	м2	120	12	—		Изолировщики	5	1			
Кирпичная кладка	6	04-06	Монтаж плит перекрытия	1	шт / м3	51 / 38	10	1		Монтажники конструкции	10	1	Пневмоколесный кран Э-1254	1	
Устройство гидроизоляции	7	05-06	Засыпка внутренних пазух фундаментов	2	м3	250	22	—		Землекопы	10	1			
Монтаж плит перекрытия	8	06-10	Подсыпка под полы	6	м3	650	50	6		Землекопы	8	1	Пневмоколесный кран Э 1254	1	
Подсыпка под полы	9	10-13	Устройство бетонной подготовки												
			под полы	3	м2	480	6	—		Бетонщики	2	1			
Подсыпка под полы	10	11-12	Обратная засыпка наружных пазух	2	м3	120	6	2		Землекопы	3	1	Бульдозер Д-159Б	1	
			Итого				335	34							

1972	Гостиница на 109 мест	График производства работ	Типовой проект 284-5-18	Часть 01 Раздел 01-2	Лист 16

ЦНИИЭП жилища г. Москва

Согласовано: Дата: Инв. № 4; Взамен

Строганов, Горшков, Лагутина, Лагутина, Горшков

Рук гр пор, Главный пр, Ст инж, Разработал, Проверил

Арнадт, Пальман, Несеров, Драбинко

Гл инж мас, Гл инж мас, Гл арх пр, Главный пр

NN пп	Наименование	Тип марка	К-во	Назначение
1	Экскаватор	Э-303	1	Земляные работы
2	Кран- экскаватор со стрелой 20м	Э-1254	1	Монтаж сборных элементов
3	Бульдозер	Д-159Б	1	Земляные работы
4	Автокран	К-104	1	Разгрузка транспортных средств
5	Автомашина с прицепом	ЗИЛ-150	2	Транспорт изделий
6	Автосамосвалы	—	По расчету	Транспортирование грунта
7	Пневмотрамбовка	И-157	2	Уплотнение грунта
8	Гудронатор	Д-251	1	Гидроизоляция стен
9	Нивелир	Н-3	1	Геодезические работы
10	Рейка геодезическая	—	1	
11	Теодолит	ТТ	1	
12	Рулетка стальная	Длиной 50м	1	
13	Проволока стальная	d=1мм	450м	
14	Уровень с рейкой дл 1,2м	Гипроорсельстрой	6	Проверка положения конструкции
15	Отвес	400гр	6	
16	Отвес	600гр	6	
17	Метр складной	ГОСТ 7253-54	6	Кирпичная кладка
18	Угольник деревянный	—	6	
19	Порядовка инвентарная	Металлическая	12	
20	Шнур- причалка	—	300м	
21	Скоба для крепления причалки	—	12	Крепление шнура при кладке стен
22	Кельма комбинированная	Гипроорсельстрой	12	Кирпичная кладка
23	Расшивки	—"—	12	Заглаживание и уплотнение раствора в швах кладки
24	Ковш- лопата	—"—	6	Кирпичная кладка

NN пп	Наименование	Марка тип	К-во	Назначение
25	Молоток- кирочка	Гипроорсельстрой	5	Кирпичная кладка
26	Конус- стандартный	—	6	Для определения качества раствора
27	Ящики металлические	Емкость 0,37м3	5	Для раствора
28	Поддоны для кирпича	На 200шт	50	Подъем кирпича на рабочее место каменщиков
29	Захват футлярный	Гипроорсельстрой	2	Подъем кирпича
30	Обноска инвентарная	Гипроорсельстрой	20	Разбивка осей
31	Узел приемки, перемешивания и выдачи раствора	Оргтяжстрой Главцентростроя	1	Кирпичная кладка
32	Строп- гирлянда	—"—	2	Для подачи раствора на рабочее место каменщика
33	Строп четырехветвевой	Гипроорсельстрой	2	Для монтажа панелей перекрытия
34	Строп двухветвевой	—"—	2	Для монтажа фундаментных блоков

1972	Гостиница на 109 мест	Ведомость основных, машин, оборудования, приспособлений и инструментов	Типовой проект 284-5-18	Часть 01 Раздел 01-2 Лист 17

ЦНИИЭП жилища г. Москва

Согласовано

Стр. инж. Стрижов; Гл. инж. пр. Горшков; Гл. инж. Гинзбург; Гл. конструктор Горшков; Гл. инж. пр. Гинзбург; Гл. инж. пр. Разработал; Инженер Проверил; Арчит. Пальман; Инженер Нестеров; Гл. инж. пр. Разбежкин; Гл. инж. пр. Гинзбург; Гл. инж. пр. Гинзбург; Гл. инж. пр. Гинзбург

Дата; Инвент. №; Взам. инв. №

Марка	Альбом каталог	N листа	Наименование	Размеры в мм l	b	h	Объем м³	Вес т	Всего для стен 510мм, 550мм кол-во шт.	объем м³	Всего для стен 640мм, 680мм кол-во шт.	объем м³
Ф 16-12	Серия 1.112-1 выпуск 1	19, 20	Плиты железобетонные для ленточных фундаментов	1180	1600	300	0,486	1,215	4	1.940	4	1,940
Ф 10		21, 22		2300	1000	300	0,608	1,520	16	9.728	16	9.728
Ф 8-12		1, 52		1180	800	300	0,274	0,685	29	7.946	29	7.946
ФСН 6	Серия 1.116-1 выпуск 1	11	Блоки бетонные для стен подвалов	1180	600	280	0,191	0,460	159	30,370	159	30,370
ФС 6-8		8		780	600	580	0,258	0,620	15	3.870	15	3.870
ФС 5		5		2380	500	580	0,679	1,630	8	5.432	8	5.432
ФС 4		3		2380	400	580	0,543	1,300	126	68.418	126	68.418
ФС 4-8		4		780	400	580	0,172	0,415	60	10.32	60	10.32
ФС 3-8		2		780	300	580	0,128	0,305	34	4,342	34	4,342
ПТ 63-15	Серия 1.141-1 вып 1	1, 2	Панели с круглыми пустотами	6280	1490	220	1,176	2.940	6	7.056	6	7.056
ПТ 60-15	вып 2	9, 10		5980	1490	220	1,121	2.800	11	12.331	11	12.331
ПТ 60-12	вып 2	11, 12		5980	1190	220	0,841	2.100	4	3.364	4	3.364
ПТ 60-10	вып 6	3, 4		5980	990	220	0,695	1.740	3	2.085	3	2.085
ПТ 57-15	вып 13	5, 6		5680	1490	220	1,066	2.650	4	4.264	4	4.264
ПТ 57-12	вып 13	11, 12		5680	1190	220	0,801	2.00	4	3.204	4	3.204
ПТ 57-10	вып 13	13, 14		5680	990	220	0,661	1.650	8	5,288	8	5.288
ПТ 54-13	вып 3	9, 10		5380	1490	220	1,011	2,525	2	2.022	2	2.022
ПТ 42-15	вып 7	9, 10		4180	1490	220	0,790	1.970	2	1,580	2	1.580
ПТ 42-12	вып 7	11, 12		4180	1190	220	0,595	1.490	1	0,595	1	0,595
ПТ 42-10	вып 11	1,2		4180	990	220	0,456	1,140	2	0.912	2	0.912
ПТ 36-12	вып 9	11, 12		3580	1190	220	0,512	1.280	1	0,512	1	0,512
ПТ 30-15	вып 10	7, 8		2980	1490	220	0,570	1.425	3	1,710	3	1,710
ПТ 30-12	вып 10	9, 10		2980	1190	220	0,431	1,082	17	7.327	17	7.327
ПТ 30-10	вып 11	7, 8		2980	990	220	0,353	0,882	2	0.706	2	0.706
ПТ 27-12	вып 12	9, 10		2680	1190	220	0,388	0,970	1	0,388	1	0.388
ПТ 27-10	вып 11	9, 10		2680	990	220	0,318	0.795	3	0,954	3	0.954
П 4	ИС-01-04 вып. 2	32	Плиты перекрытия канала	1800	2990	120	0.65	1.630	1	0.65	1	0.65
П 4 д		33		1800	590	120	0,13	0.33	1	0,13	1	0.13
П 3		32		1450	2990	100	0,43	1.080	3	1.29	3	1.29
П 3 д		33		1450	590	100	0,09	0.23	1	0,09	1	0,09
АС 15	Серия 1.155-1 вып. 1	21	Ступени	1500	320	148	0,059	0,168	20	1,180	20	1.18
АС 15 В		30		1500	290	148	0,043	0,122	4	0.132	4	0,132
АС 11-17		25		1050	320	171	0,041	0.110	6	0,246	6	0,246
ОП 6-4	Серия ИИ03-02 альб. 108 альб 15-64	18	Опорные плиты	640	380	140	0,053	0.163	2	0,106	2	0,106
ОП 5-4		14		500	380	140	0,027	0,067	5	0,135	5	0,135

Марка	Альбом каталог	N листа	Наименование	Размеры в мм l	b	h	Объем м³	Вес т	Всего для стен 510мм, 550мм кол-во шт.	объем м³	Всего для стен 640мм, 680мм кол-во шт.	объем м³
Б 31	Серия 1.139-1 вып 1	8	Брусковые перемычки	3100	120	220	0,082	0,205	3	0,246	3	0,246
Б 15		2		1550	120	140	0,026	0,065	4	0,104	4	0,104
Б 13		1		1300	120	65	0,01	0,025	12	0,12	15	0,15
БУ 27		31	Плитная перемычка	2700	380	140	0,143	0,360	2	0,286	2	0,286
БУ 27	Серия 1.139-1 вып. 1	18	Брусковые усиленные перемычки	2700	250	220	0,148	0,370	7	1,036	7	1,036
БУ 19		12		1950	120	220	0,051	0,130	7	0,357	7	0,357
БУ 15		11		1550	120	220	0,041	0,105	11	0,451	11	0,451
П 60	Серия ИИ-03-02 альб. 108	10, 11	Прогоны	5980	200	500	0,60	1,50	5	3,00	5	3,00
П 36		8,9		3580	120	400	0,172	0,43	11	1,792	11	1,792
П 32		8		3180	120	400	0,152	0,38	2	0,304	2	0,304
П 28		8,9		2780	120	300	0,100	0,250	1	0,10	1	0,10

Металлические изделия

Марка	Альбом каталог	N листа	Наименование	Вес кг	Кол-во шт на цокольный этаж	Всего кол-во шт	Всего вес кг
АМ1	Раздел 01-2 раздел 10.75	4	Анкеры	0,42	30	30	12.6
АМ2		4		0,46	14	14	6,44
АМ3		4		0,62	18	18	11.16
L 63×4	Раздел 01-2	8	Уголок	—	—	1.5 пм	5.85
L 125×10		12		—	—	11.20 пм	213,92
Ф6 АI	Раздел 01-2	14	Круглая сталь	—	—	96.40 пм	21,50
Ф10 АI		14		—	—	76.70 пм	47.40
Ф8 АI		8		—	—	2.0 пм	12.56

1972	Гостиница на 109 мест	Сводная спецификация изделий	Типовой проект 284-5-18	Часть 01 Раздел 01-2 Лист 18

ЦНИИЭП жилища г. Москва

Согласовано

Согласовано

Гл. инж. проекта Шишенко

Гл. инж. мастер. Плавиан

Гл. арх. пр. Нестеров

Гл. инж. пр. Добвинко

Рук. гр. инж. Алешина

Разработ. Плавиан

Проверил Нестеров

Инженер Добвинко

Дата

Подпись