ГОСКОМИТЕТ
ПО ГРАЖДАНСКОМУ
СТРОИТЕЛЬСТВУ
И АРХИТЕКТУРЕ
ПРИ ГОССТРОЕ СССР

ЦНИИЭП
ЖИЛИЩА

АС
01-1

# ТИПОВОЙ ПРОЕКТ 284-5-18

## 3-ЭТАЖНАЯ ГОСТИНИЦА НА 109 МЕСТ
## 62 НОМЕРА

ЧАСТЬ 01 АРХИТЕКТУРНО СТРОИТЕЛЬНЫЕ ЧЕРТЕЖИ НИЖЕ ОТМ. 0.00

РАЗДЕЛ 01-1 ЖИЛОЙ КОРПУС

# ТИПОВОЙ ПРОЕКТ
# 284-5-18
# 3-ЭТАЖНАЯ ГОСТИНИЦА НА 109 МЕСТ 62 НОМЕРА
## ЧАСТЬ 01
## АРХИТЕКТУРНО-СТРОИТЕЛЬНЫЕ ЧЕРТЕЖИ НИЖЕ ОТМ 0.00
## РАЗДЕЛ 01-1 ЖИЛОЙ КОРПУС

### ОБЩАЯ ХАРАКТЕРИСТИКА ПРОЕКТА

Типовой проект гостиницы с 3 этажным жилым и 1 этажным общественным корпусами.

Строительный материал стены-кирпич
Перекрытия – сборные железобетонные
Область применения-в IВ климатическом подрайоне и во II-III климатических районах с расчетными температурами наружного воздуха от -20°С до -40°С исключая районы: сейсмические, вечной мерзлоты, горных выработок, и с просадочными грунтами.
Класс здания I степень долговечности II степень огнестойкости II.

### ХАРАКТЕРИСТИКА ПЛОЩАДКИ СТРОИТЕЛЬСТВА

### СОДЕРЖАНИЕ


| NN п/п | НАИМЕНОВАНИЕ ЛИСТОВ | N листа | N страниц |
|---|---|---|---|
| 1. | Заглавный лист | 1 | 1 |
| 2 | Технические указания к проекту | 2-3 | 2-3 |
| 3 | Схема производства земляных работ | 4 | 4 |
| 4 | План фундаментов в осях 5-23 | 5 | 5 |
| 5 | Развертки фундаментов | 6 | 6 |
| 6 | Сечения фундаментов | 7 | 7 |
| 7 | Кладочный план цокольного этажа | 8 | 8 |
| 8 | Монтажный план раскладки перемычек в перекрытии на цокольным этажом | 9 | 9 |
| 9 | Таблица типов перемычек при толщине стен 510, 550; 640; 680 мм | 10 | 10 |
| 10 | Разрезы 1-1, 2-2, 3-3, 4-4 | 11 | 11 |
| 11 | Развертки стен с каналами по оси „В" и по оси „Д" | 12 | 12 |
| 12 | Вход по оси „3". Детали лестниц. Таблица отверстии. Приямок ов. | 13 | 13 |
| 13 | Детали лестниц в осях „21-23" и лестниц в вестибюля детали цоколя | 14 | 14 |
| 14 | План перекрытия цокольного этажа в осях 3-23. | 15 | 15 |
| 15 | Монолитные участки N1 и N2 опалубка и армирование. Деталь „В" | 16 | 16 |
| 16 | Монтаж подземной части | 17 | 17 |
| 17 | График производства работ | 18 | 18 |
| 18 | Ведомость основных машин, оборудования, приспособлений и инструмен. | 19 | 19 |
| 19 | Спецификация изделий | 20 | 20 |


Привязкой принято
1 Наружные стены толщиной
2. Фасады жилого корпуса вариант
3. Оконные блоки
4. Наружная отделка ...
...
5. Аннулируются листы.
...
6. Коррективы внесены в листы
...

Место для штампа привязки

„Настоящий проект выполнен в соответствии с действующими нормами и правилами /в том числе по взрыво-пожарной безопасности/"

Гл. архитектор проекта /Нестеров/
Гл. инженер проекта /Довбненко/

| | | | | |
|---|---|---|---|---|
| 1972 | Гостиница на 109 мест | Заглавный лист | Типовой проект 284-5-18 | Часть 01 Раздел 01-1 | Лист 1 |

Согласовано
Согласовано
Согласовано
Инв. N
Взамен
Арндт
Пальман
Нестеров
Довбненко
Гл. инж. мастер
Гл. арх. пр-та
Гл. инж. пр-та
ЦНИИЭП жилища г. Москва

# Общая характеристика

Настоящий раздел рабочих чертежей типового проекта 284-5-18 разработан для жилого корпуса и содержит строительно-монтажные чертежи ниже отметки 0.00.
Часть корпуса с подвалом, где размещаются вспомогательные помещения, остальная с технического подпольем.
За относительную отметку 0.00 принят уровень чистого пола 1го этажа жилого корпуса.
При привязке из настоящего раздела проекта следует исключить размеры и текстовые материалы, не относящиеся к выбранному варианту, а также внести необходимые изменения и поправки, вытекающие из имеющихся в данном разделе указаний.

# Фундаменты

Приведенные в проекте чертежи фундаментов из сборных железобетонных и бетонных блоков являются примером решения, разработанным для основания из однородного грунта с нормативным давлением 2 кг/см² под подошвой фундаментов при равномерном напластовании грунтов, отсутствии грунтовых вод и равнинном рельефе. Фундаменты расчитаны на нагрузку при варианте наружных стен из полнотелого глиняного кирпича толщиной 550 мм
При привязке проекта чертежи фундаментов подлежат переработке с учетом местных гидрогеологических условий, расчетных характеристик грунта, глубины промерзания и т.д. При привязке проекта руководствоваться СН и П II-Б.1-62; II-В.2-71; II-В.1-62.
Для облегчения привязки ниже приводятся таблицы нормативных нагрузок на фундаменты в уровне верха фундаментных плит без учета веса грунта на обрезах фундамента.

## Схема расположения сечений на плане фундаментов

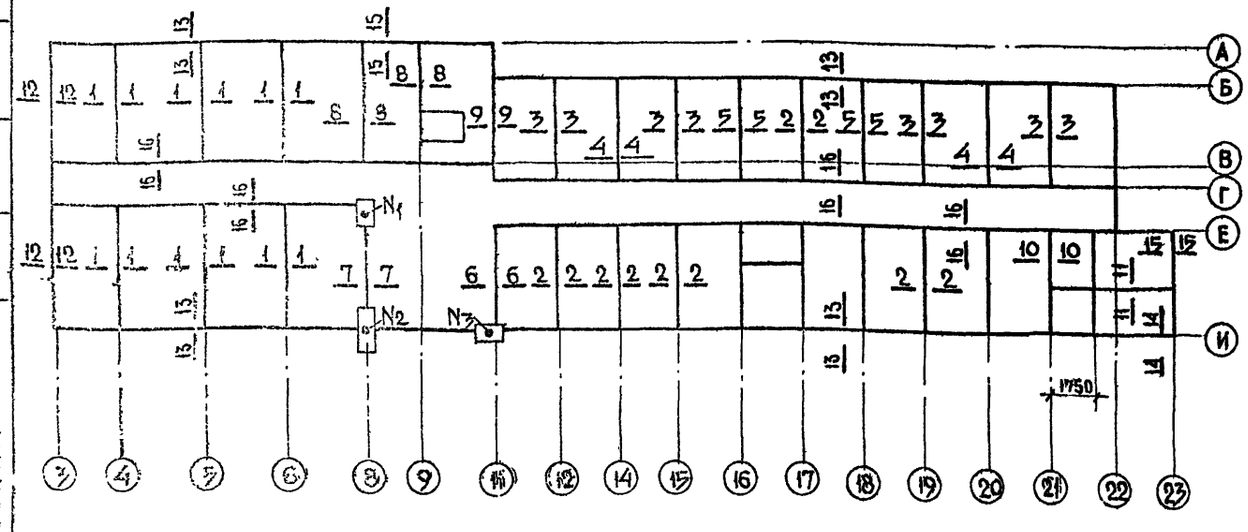


## Таблица N1

Нагрузки в тоннах на 1 пог. метр фундаментов наружных стен в уровне верха фундаментных плит

| Материал стен | N сечений | Нагрузка при толщине стен 510 мм | 550 мм | 640 мм | 680 мм |
|---|---|---|---|---|---|
| Кирпич полнотелый (силикатный) | 12-12 | 17,3 | 18,2 | 20,4 | 21,3 |
| | 13-13 | 12,7 | 13,9 | 14,4 | 15,3 |
| | 14-14 | 15,2 | 16,1 | 18,2 | 19,0 |
| | 15-15 | 12,5 | 13,2 | 15,5 | 16,2 |
| Кирпич глиняный полнотелый, обыкновенный | 12-12 | 16,4 | 17,5 | 19,6 | 20,5 |
| | 13-13 | 12,2 | 12,6 | 13,8 | 14,6 |
| | 14-14 | 14,7 | 15,4 | 17,5 | 18,2 |
| | 15-15 | 11,9 | 12,5 | 14,8 | 15,4 |
| Кирпич эффективный | 12-12 | 14,1 | 14,7 | 16,5 | 17,2 |
| | 13-13 | 10,3 | 10,6 | 11,7 | 12,3 |
| | 14-14 | 12,4 | 12,9 | 14,6 | 15,2 |
| | 15-15 | 9,5 | 10,0 | 11,9 | 12,3 |

## Таблица N2

Нагрузки в тоннах на 1 пог. метр фундаментов внутренних стен в уровне верха фундаментных плит

| Материал стен | N сеч | Нагрузка |
|---|---|---|
| Кирпич глиняный, полнотелый обыкновенный | 1-1 | 18.8 |
| | 2-2 | 13.0 |
| | 3-3 | 11,6 |
| | 4-4 | 18,2 |
| | 5-5 | 16,8 |
| | 6-6 | 20,2 |
| | 7-7 | 5,7 |
| | 8-8 | 21,6 |
| | 9-9 | 20,1 |
| | 10-10 | 13,3 |
| | 11-11 | 12,8 |
| | 16-16 | 8,9 |

## Таблица N3

Нагрузка в тоннах на столбы

| Материал столбов | N столбов | Нагрузка |
|---|---|---|
| Кирпич глиняный, полнотелый, отборный. | 1 | 7,4 |
| | 2 | 9,5 |
| | 3 | 3,5 |

## Примечания к таблицам N N 1; 2; 3.

1. Положение сечении на схеме фундаментов и их номера не соответствуют сечениям, показанным на чертежах фундаментов.
2. Для внутренних стен без каналов выше уровня пола подвала или технического подполья допускается применение эффективного кирпича. В этом случае нагрузки на фундаменты этих стен должны быть уточнены по фактическому объемному весу кладки.
3. При определении нагрузок учтены:
   а). В наружных стенах штукатурка с внутренней стороны.
   б). Во внутренних стенах штукатурка с 2х сторон.
4. При составлении таблицы принята нормативная снеговая нагрузка $P^{сн}_{орм}$ 100 кг/м²
5. Фундаменты внутренних стен расчитаны для кладки с объемным весом $\gamma_{рм}$ 1800 кг/м³
6. Расчет фундаментов выполнять по дачным нагрузкам с учетом фактических эксцентриситетов.
7. При определении нагрузок стены подвала и технического подполья принимались из полнотелого глиняного кирпича пластического прессования толщиной 510 мм при стенах надземной части 510 и 550 мм и 640 мм при стенах надземной части 640 и 680 мм.

| | | | | | |
|---|---|---|---|---|---|
| 1972 | Гостиница на 109 мест | Технические указания к проекту | Типовой проект 284-5-18 | Часть 01 Раздел ОН | Лист 2 |

Согласовано
Согласовано
Инв. № подл. | Подпись и дата | Взамен инв. №
Гражданищ г. Москва
Гл. инж. проекта Кинцис
Гл. арх. пр. Добженко
Рукоп. гр. Гл. инж. проекта Пальман
Гл. арх. пр. Пестеров
Ст. инж. проверил Добженко
Арнат

## Стены подвала и технического подполья.

Стены подвала и технического подполья запроектированы из глиняного полнотелого кирпича пластического пресования. При толщине наружных стен надземной части 510 и 550 мм стены подвала выполняются толщиной 510 мм по разработанному варианту

При толщине наружных стен надземной части более 550 мм, а также при применении для них кладок из пустотелого кирпича, толщина наружных стен подвала и технического подполья должна быть соответственно изменена

В проекте привязки, изменяя привязку вводов инженерных сетей, в случае необходимости следует изменить раскладку фундаментных блоков.

Неиспользуемые для пропуска инженерных сетей зазоры в фундаментных блоках и отверстия в стенах следует исключить.

В стенах подвала запроектирована гидроизоляция

1. Горизонтальная из цементного раствора состава 1:2 выполняется в 2х уровнях
   а) в уровне пола подвала и технического подполья
   б) выше уровня отмостки (в наружных стенах)
2. Вертикальная обмазочная выполняется горячим битумом по всем поверхностям стен, соприкасающимся с грунтом

Кладка простенков шириной до 770 мм во внутренних стенах и столбов должна выполняться из отборного полнотелого кирпича.

Учитывая малую толщину (250 мм) внутренних несущих стен при возведении здания обратить особое внимание на соосность стен вышележащего и нижележащего этажей, а также на соблюдение отклонений кладки в пределах предусмотренных СН и П о м.

В этих стенах также не допускается оставлять борозды и проемы не предусмотренные проектом.

Высокое использование несущей способности особенно в конструкциях внутренних стен, столбов и простенков нижних этажей требует обеспечения контроля качества применяемых материалов и укладки арматурных сеток.

При привязке здания со стенами в надземной части из силикатного кирпича в районах с расчетными зимними температурами ниже -30°С предусмотреть устройство температурного шва в корпусе.

Руководствуясь указанием СН и П II-В, 2-71 (п. 7.7) привязка здания со стенами из силикатного кирпича может производиться при условии, что здание не будет возводиться в зимних условиях

## Перекрытия

Перекрытия запроектированы из крупных панелей с круглыми пустотами.

При привязке проекта, при производстве работ и осуществлении надзора за строительством особое внимание должно быть обращено на тщательную заделку цементным раствором марки 100 швов между панелями перекрытий, а также швов между панелями и стенками, с обязательным составлением актов на скрытые работы по заполнению швов

Полное и тщательное заполнение швов учтено при расчете панелей на прочность и паропроницаемость. При расчете панелей на прочность учтена их совместная работа в том числе и на нагрузку от перегородок согласно указаниям СН и П II-В. 1-62

## Нормативные нагрузки, принятые при расчетах конструкций

### А. Стены

Объемный вес кладки:

1. Из силикатного полнотелого кирпича $\gamma = 1900$ кг/м³
2. Из глиняного обыкновенного полнотелого кирпича $\gamma = 1800$ кг/м³
3. Из глиняного пустотелого кирпича $\gamma = 1300$ кг/м³
4. Штукатурка $\gamma = 1800$ кг/м³

### Б. Перекрытия.

Вес 1м² перекрытий в кг (нормативная нагрузка).

1. В номерах холлах и коридорах - 390 кг/м²
2. В санитарных узлах: номеров - 511 кг/м², общественных - 424 кг/м²
3. Обмещенная вентилируемая кровля с утеплителем $\gamma = 200$ кг/м³; толщ. 120 мм - 590 кг/м²

### В. Перегородки

Объемный вес перегородок из полнотелого кирпича $\gamma_{норм}$ 1800 кг/м³

Полезные нагрузки приняты по СН и П II А 11 62.

## Указания по производству работ в зимних условиях

Настоящие указания содержат рекомендации для привязывающих проект организации об общих мероприятиях при строительстве здания в зимнее время.

Строительные работы в зимних условиях должны производиться с соблюдением требований соответствующих разделов СН и П III-Б. 1-71; II-В. 2-71; III-В.4-72; II-В. 1-62; III-В. 1-70; III-В. 3-62.

Лица отвечающие за производство работ в зимнее время должны быть ознакомлены в обязательном порядке с перечисленными главами СН и П, настоящими указаниями и дополнительными указаниями организации, выполнившей привязку проекта к местным условиям.

Рабочие чертежи, предназначенные к производству работ в зимних условиях, должны иметь указания проектной организации выполнившей привязку проекта о произведенной проверке конструкции и возможности их применения в зимних условиях.

По чертежам проекта, не имеющим такой надписи, производство работ в зимнее время запрещается

Ниже приводятся основные указания по зимним работам

1. Кладка фундаментов на замерзшее основание допускается только для непучинистых грунтов по слою песчаной подсыпки толщиной 50 мм.
2. При пучинистых грунтах кладку фундаментов разрешается производить только на непромерзшее основание с защитой от промерзания как во время производства работ так и после их окончания
3. Засыпку пазух производить только талым грунтом после монтажа и замоноличивания перекрытия над подвалом и выполнения обмазочной гидроизоляции
4. Кладку стен вести с применением раствора на портландцементе. Марку раствора повышать на одну-две по указаниям СН и П II-В.2-71 п.7.3
5. Армирование стен скорректировать согласно указаниям СН и П II-В.2-71 п.7.3.
6. На поверхностях монтируемых железобетонных элементов не должно быть снега и наледи

Укладка и разравнивание раствора должны производиться непосредственно перед укладкой кирпича или монтажом сборных элементов.

Для заделки швов между панелями перекрытий применять цементный раствор марки 100 с добавками, обеспечивающими приобретение раствором не менее 25% прочности до его замораживания Оставлять в стенах горизонтальные борозды не допускается

Температура раствора в момент его применения должна быть не ниже указанной в СН и П.

Использование замерзшего и отогретого горячей водой раствора запрещается.

Перед замоноличиванием швов производится очистка их от снега наледи строительного мусора.

7. Открытые горизонтальные поверхности стен при перерывах в работе должны укрываться.

Перед наступлением весенних оттепелей и на весь период оттаивания и последующего твердения кладки необходимо:

а) Заделать монтажные гнезда борозды и другие ослабления несущих конструкций.
б) Удалить с перекрытии случайные и не предусмотренные проектом нагрузки/строительный мусор, остатки строительных материалов, а также временные нагрузки.
в) В проемах наружных и внутренних стен, выполненных в зимних условиях, у опор перемычек, установить стойки с встречными клиньями, распределительными элементами под опорами стоек. Стойки устанавливать в проемах наружных стен, имеющих несущие перемычки, и во всех проемах внутренних стен.
г) Под свесы пилонов наружных стен, выполненных в зимних условиях, должны быть установлены стойки с распределительными элементами на опорах и встречными клиньями.
д) Составить акт о готовности объекта к периоду оттаивания.
е) Вести наблюдение за оттаиванием кладки с принятием, в случае необходимости, мер, обеспечивающих устойчивость конструкции.

| | | | | | |
|---|---|---|---|---|---|
| 1972 | Гостиница на 109 мест | Технические указания к проекту | Типовой проект 284-5-18 | Часть ОН / Раздел ОН | Лист 3 |

ЦНИИЭП жилища г. Москва

Рук. пост. Гл. инж. Гл. арх. пр. Гл. инж. пр. — Арнат, Пальман, Нестеров, Добженко — Ст. инж. Просвирин — Согласовано — Согласовано — Согласовано — Кинцис, Добженко — Дата, Инв. № — Взамен

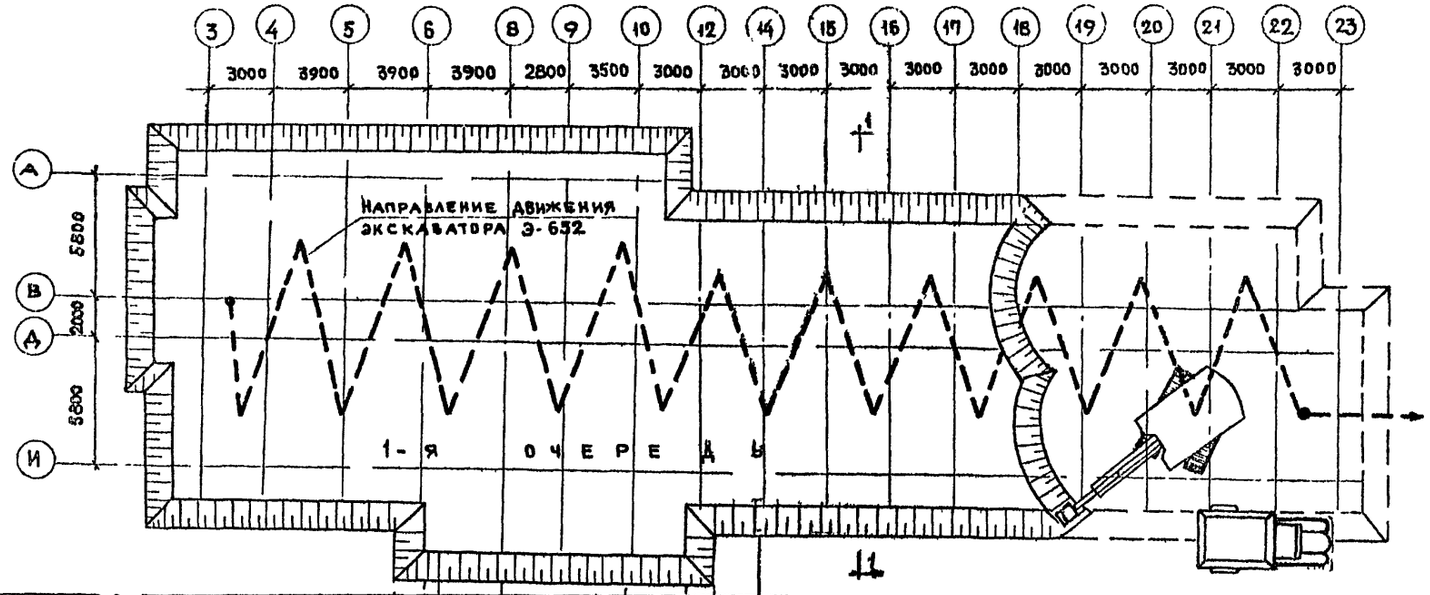


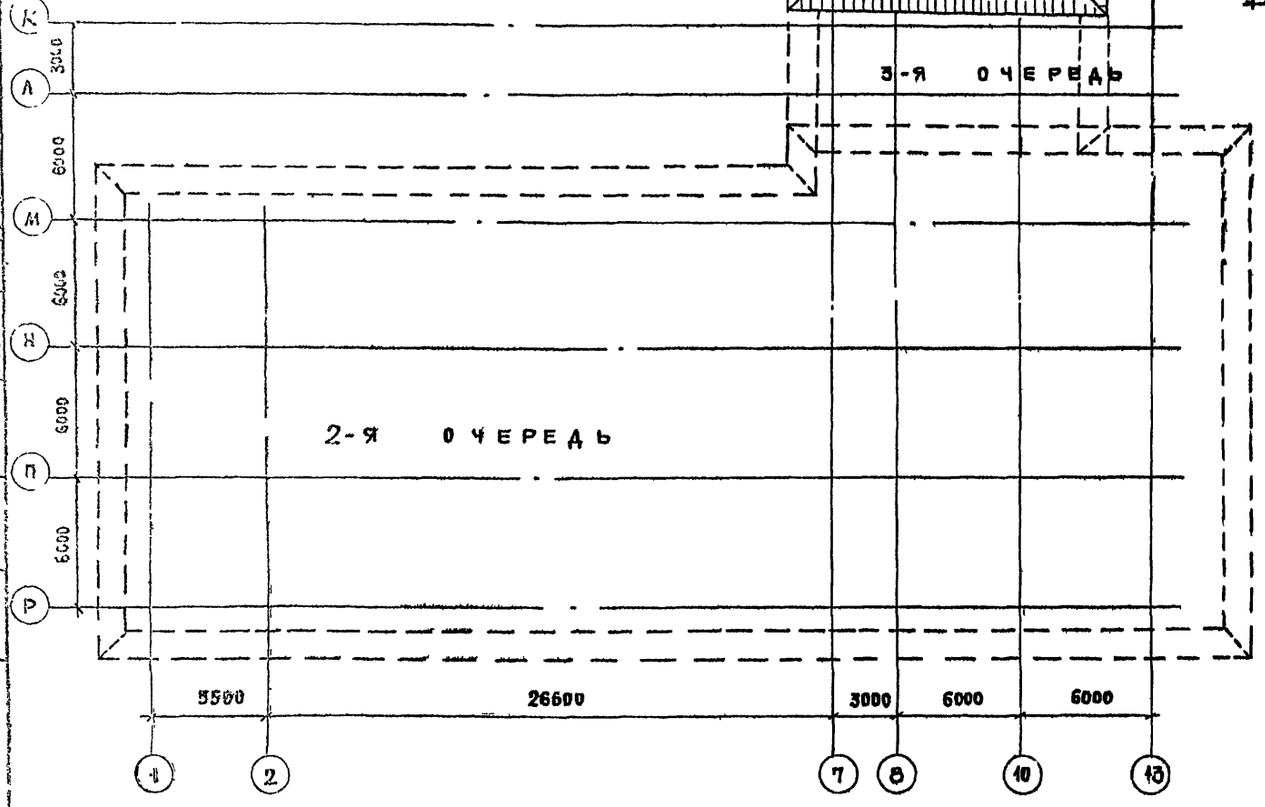


## МЕХАНИЗМЫ ИНСТРУМЕНТЫ ПРИСПОСОБЛЕНИЯ

| NN пп | НАИМЕНОВАНИЕ | К-во | N пп | НАИМЕНОВАНИЕ | К-во |
|---|---|---|---|---|---|
| 1 | ЭКСКАВАТОР Э-652 | 1 | 7 | ТЕОДОЛИТ | 1 |
| 2 | АВТОСАМОСВАЛ | по расчету | 8 | РУЛЕТКА С 50 МЕТАЛЛИЧЕСКАЯ | 1 |
| 3 | БУЛЬДОЗЕР Д-159В | 1 | 9 | ПРОВОЛОКА Ø 1мм | 600м |
| 4 | ПНЕВМОТРАМБОВКА | 2 | 10 | УРОВЕНЬ | 1 |
| 5 | НИВЕЛИР | 1 | 11 | ОТВЕС СО ШНУРОМ | 1 |
| 6 | РЕЙКА ГЕОДЕЗИЧЕСКАЯ | 1 | 12 | ОБНОСКА ИНВЕНТАРНОЕ СТРОЙ | 44шт |

## РАЗРЕЗ 1-1

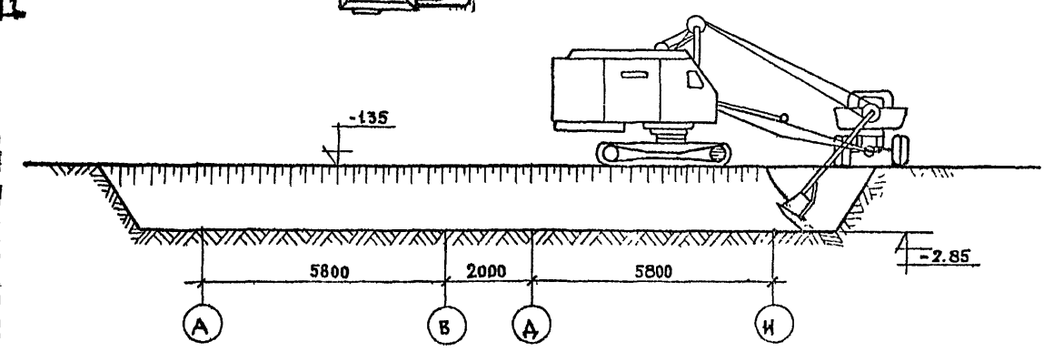


## УКАЗАНИЯ ПО ПРОИЗВОДСТВУ РАБОТ

1. До начала производства земляных работ необходимо выполнить следующее:
   а) геодезическую разбивку здания с установкой реперов;
   б) прокладку постоянных сетей водопровода, канализации, газа, и электроснабжения, устройство постоянных и, при необходимости, временных дорог:
   в) Отвод поверхностных вод с площадки;
   г) Сооружение приобъектных временных зданий и складов
2. Разработка котлована под жилой корпус производится в первую очередь. во вторую очередь производится разработка котлована под общественный корпус. Котлован под переход разрабатывается в последнюю очередь.
3. Разработку котлована производить экскаватором Э-652 с недобором до проектной отметки подошвы фундаментов на 10 см.
4. За чистку дна котлована, рытье траншей и уступов выполнять вручную.
5. Устройство песчаной подушки производить непосредственно перед монтажом фундаметных блоков
6. Обратную засыпку наружных пазух производить после монтажа перекрытия цокольного этажа при помощи бульдозера Д-159/в с послойным трамбованием пневмотрамбовками
7. Объемы земляных работ уточнить при привязке здания к конкретным условиям строительной площадки
8. Земляные работы производить в соответствии с действующими требованиями по технике безопасности (СНиП III-А 11-70).

| | | | | | |
|---|---|---|---|---|---|
| 1972 | ГОСТИНИЦА НА 109 МЕСТ | СХЕМА ПРОИЗВОДСТВА ЗЕМЛЯНЫХ РАБОТ | ТИПОВОЙ ПРОЕКТ 284-5-18 | ЧАСТЬ 01 РАЗДЕЛ ОН | ЛИСТ 4 |

ЦНИИЭП жилища г. Москва

Согласовано | Согласовано | Дата | Инвент N | Взамен

Стороков, Горшков, Лагутина, Куликова, Горшков, Гл. инж. пр., Гл. инж. пр., Ст. инженер, Разделал, Проверил, Арнат, Пальман, Нестеров, Довненко, Рук. маст., Гл. инж. маст., Гл. арх. пр., Гл. инж. пр.

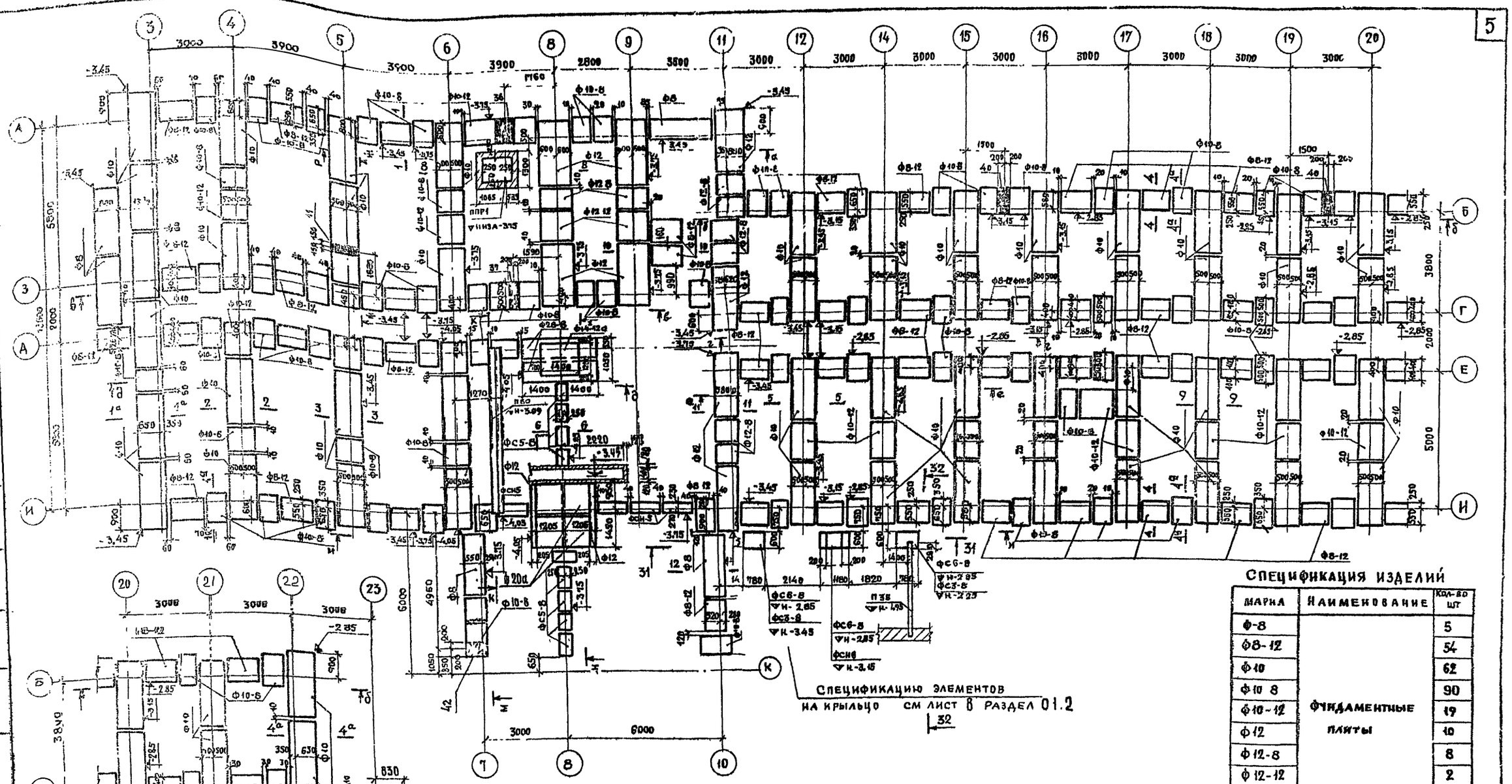

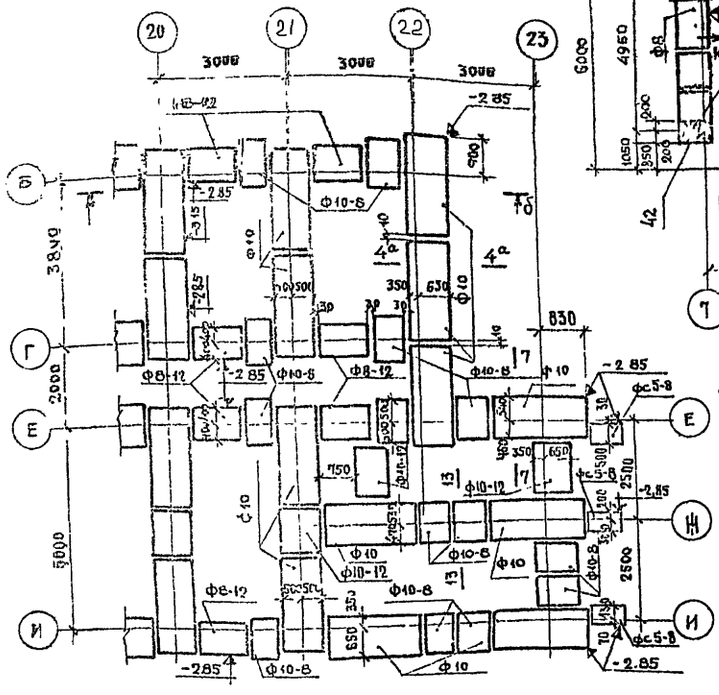

12 План подпольного канала ОВ в осях 6-8, Д-И перекрытие его см. лист 9.

Спецификацию элементов на крыльцо см лист 8 раздел 01.2

## Спецификация изделий

| Марка | Наименование | Кол-во шт |
|---|---|---|
| Ф-8 | Фундаментные плиты | 5 |
| Ф8-12 | | 54 |
| Ф10 | | 62 |
| Ф10 8 | | 90 |
| Ф10-12 | | 19 |
| Ф12 | | 10 |
| Ф12-8 | | 8 |
| Ф12-12 | | 2 |
| Ф14-12а | | 1 |
| Ф28-8 | | 2 |
| Ф20а | | 2 |
| ФСН5 | Блоки стен подполья | 4 |
| ФС5-8 | | 13 |
| П60 | Прогоны | 2 |
| ППР1 | Плита приямка | 1 |

1 Фундаменты разработаны как пример решения варианта наружных стен толщиной 550 мм из полнотелого кирпича для условного однородного грунта с нормативным давлением 2 кг/см² под подошвой фундаментов при равномерном напластовании грунтов, отсутствии грунтовых вод и ровном рельефе. При привязке проекта фундаменты должны быть переработаны с учетом местных гидрогеологических условий соответствии с техническими указаниями к проекту.
2 Фундаменты сборные из железобетонных плит и бетонных блоков.
3 Фундаментные плиты укладывать на выравнивающее песчаное основание (при песчаных грунтах) или песчаную подсыпку толщиной 50 мм (при прочих грунтах
4 Вертикальные швы, шпонки между блоками, монолитные участки и местные заделки выполнять из бетона марки 200
5. Все поверхности стен соприкасающиеся с грунтом обмазать горячим битумом за 2 раза по огрунтованной поверхности
6 Горизонтальную гидроизоляцию стен выполнить из цементного раствора состава 1:2 слоем 30 мм
7 Отверстия в фундаментах наружных стен уточняются при привязке проекта
8 Сечения фундаментов смотри 1 листе 7, а сечения 31-31 и 32-32, см. лист 9, часть 01, раздел 01-2.
9 Развертки по фундаментам см. 4 6
10. Засыпку пазух стен до уровня подсы внутри здания производить одновременно с 2х сторон. Односторонню засыпку пазух, выше уровня подсыпки внутри здания, производить только после монтажа и замоноличивания перекрытия.
11 Таблицу отв. в фундаментах см лист 13.
12. При производстве работ фундаментные блоки складируются в соответствии с позициями крана по монтажной таблице (см. лист 17)

| | | | | |
|---|---|---|---|---|
| 1972 | Гостиница на 109 мест | П.н фундаментов в осях 3-23 | Типовой проект 284-5-18 | Часть 01 Раздел 01-1 Лист 5 |

ЦНИИЭП жилища г. Москва

Согласовано: ОВ, ВК, ЭО, УС

Согласовано: Кицис, Афанасенко, Крымина

Ст. инженер Арнадт, Инженер Пальман, Проверил Нестеров, Гл. инж. мастер, Гл. инж. проекта, Гл. архитектор, Гл. инж. пр. Бобченко

Дата, Инв. №, Взамен, Подпись, Согласовано

по d-d

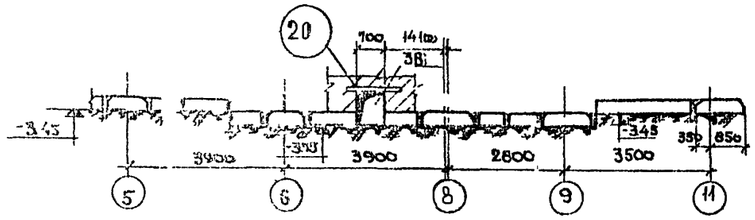


по б-б

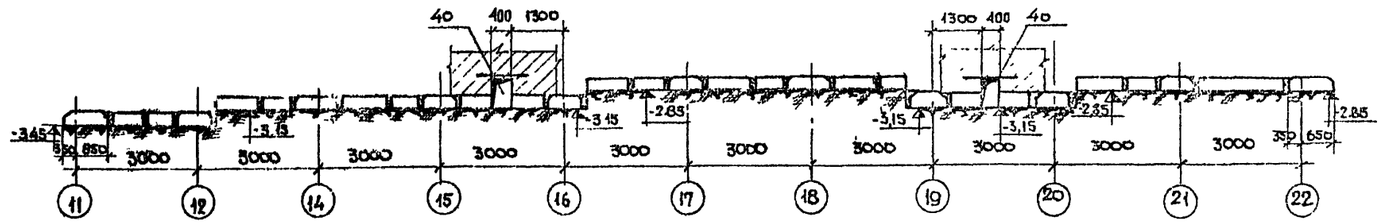


по в-в

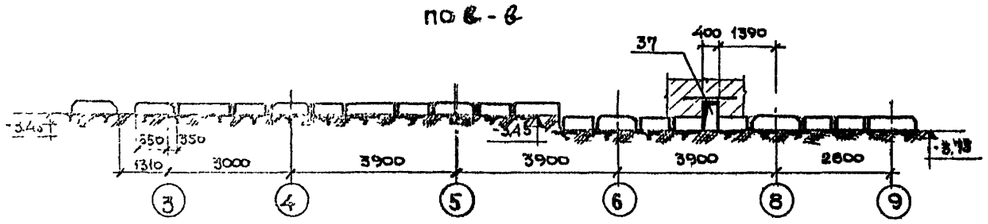


по 2-2

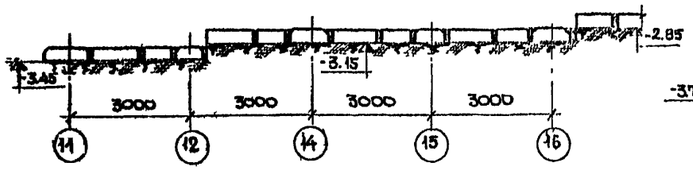


по е-е

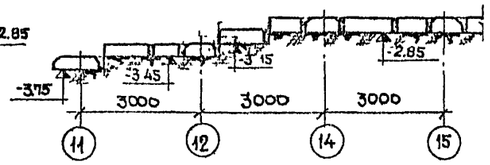


по д-д

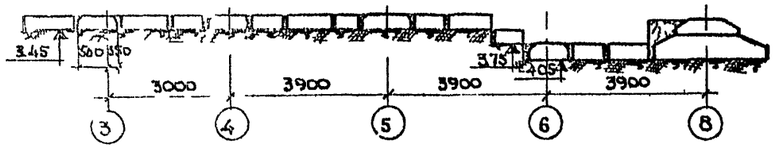


по и и

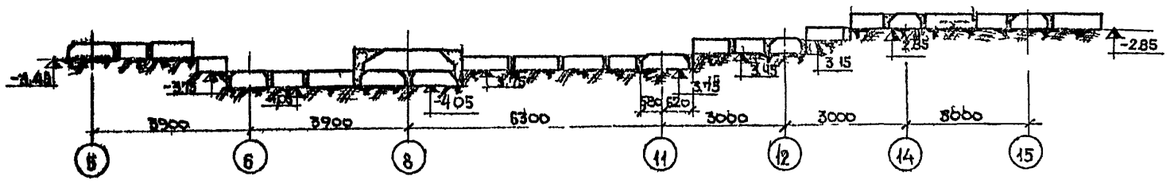


По К-К

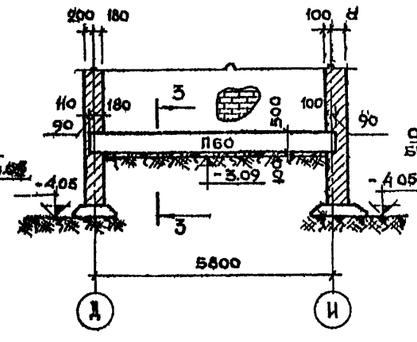


По 3-3

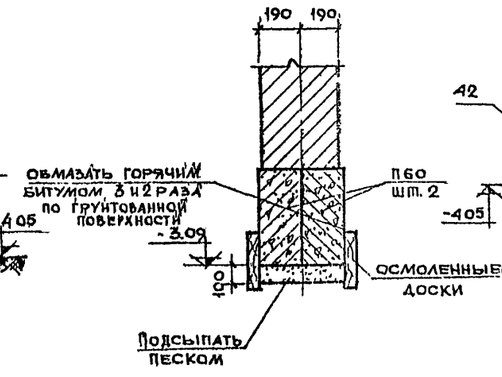


По М-М

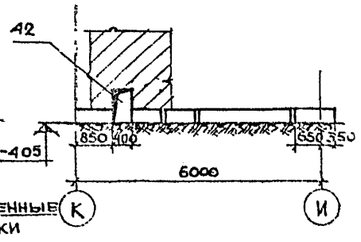


По Ж-Ж

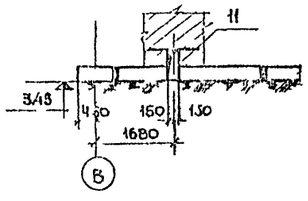


по н-н

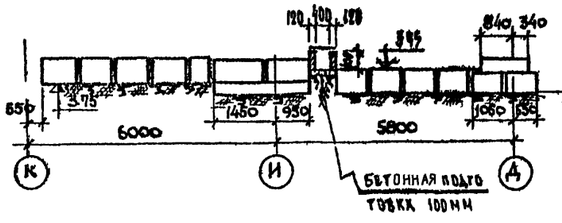


| | | | | | |
|---|---|---|---|---|---|
| 1972 | Гостиница на 109 мест | Развертки фундаментов | Типовой проект 284 5-18 | Часть 01 Раздел 01-1 | Лист 6 |

ЦНИИЭП жилища г. Москва

Дата | Инвентн | Взамен | Согласовано | Согласовано | Нач. ИС Афанасенко | Инженер Курицина | Гл. инж. | Гл. арх. | Гл. арх. пр. | Гл. инж. пр. | Арчат | Гл. инж. Пестерова | Проверил | Исполнено

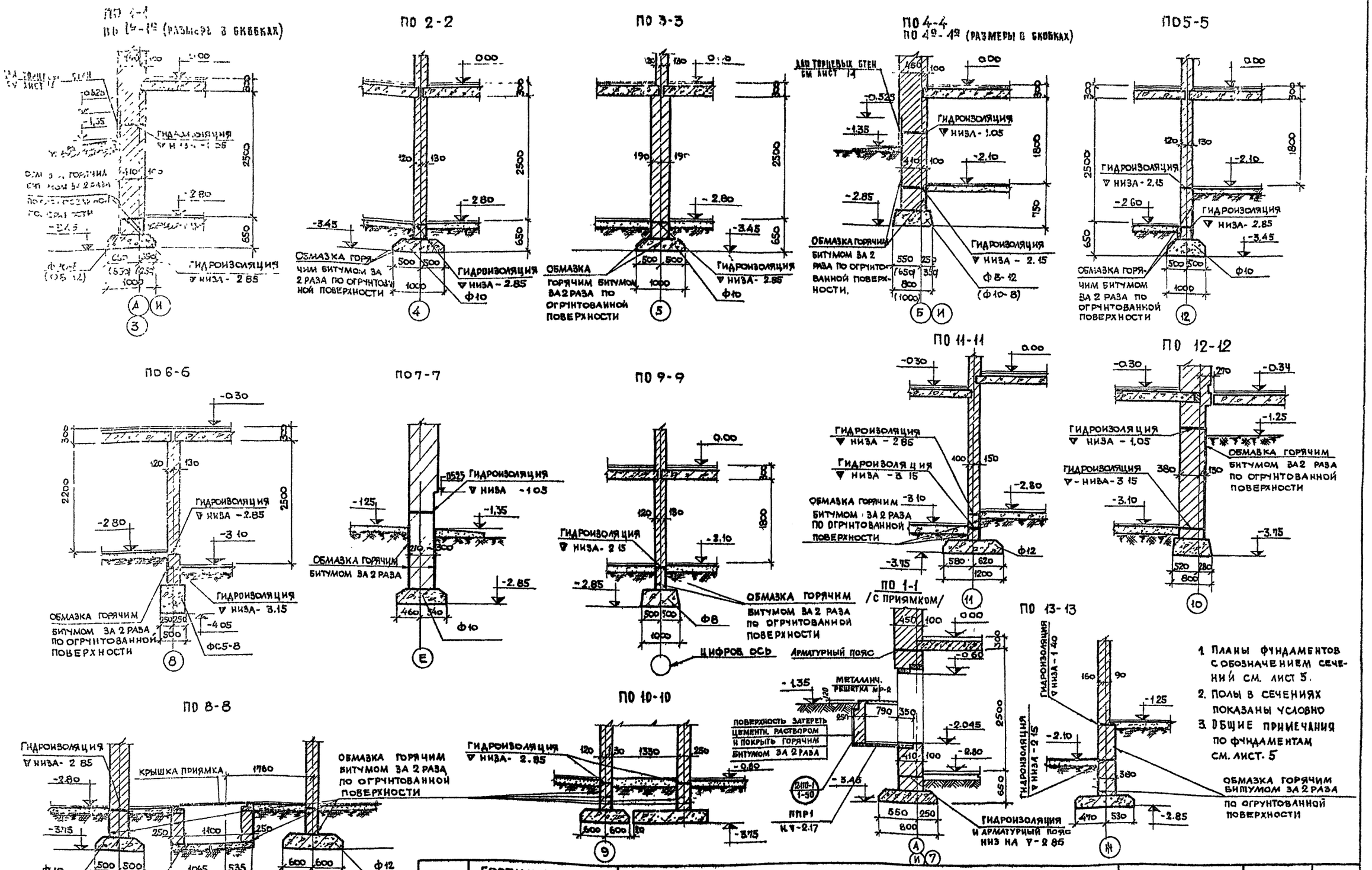
ПО 1-1
ПО 19-19 (РАЗМЕРЫ В СКОБКАХ)
ПО 2-2
ПО 3-3
ПО 4-4
ПО 49-49 (РАЗМЕРЫ В СКОБКАХ)
ПО 5-5
ПО 6-6
ПО 7-7
ПО 9-9
ПО 11-11
ПО 12-12
ПО 8-8
ПО 10-10
ПО 13-13
ГИДРОИЗОЛЯЦИЯ
ОБМАЗКА ГОРЯЧИМ БИТУМОМ ЗА 2 РАЗА ПО ОГРУНТОВАННОЙ ПОВЕРХНОСТИ
ЦИФРОВ ОСЬ
АРМАТУРНЫЙ ПОЯС
МЕТАЛЛИЧ. РЕШЕТКА МР-2
ПОВЕРХНОСТЬ ЗАТЕРЕТЬ ЦЕМЕНТН. РАСТВОРОМ И ПОКРЫТЬ ГОРЯЧИМ БИТУМОМ ЗА 2 РАЗА
КРЫШКА ПРИЯМКА
ПЛИТА ПЛ-1
ПЛИТА ПЛ-2
ПЛИТА ПЛ-3
ПЛИТА ПЛ-4
ПЛИТА ПЛ-5
ПЛИТА ПЛ-6
ПЛИТА ПЛ-7
ПЛИТА ПЛ-8
ПЛИТА ПЛ-9
ПЛИТА ПЛ-10
ПЛИТА ПЛ-11
ПЛИТА ПЛ-12
ПЛИТА ПЛ-13
ПЛИТА ПЛ-14
ПЛИТА ПЛ-15
ПЛИТА ПЛ-16
ПЛИТА ПЛ-17
ПЛИТА ПЛ-18
ПЛИТА ПЛ-19
ПЛИТА ПЛ-20
ПЛИТА

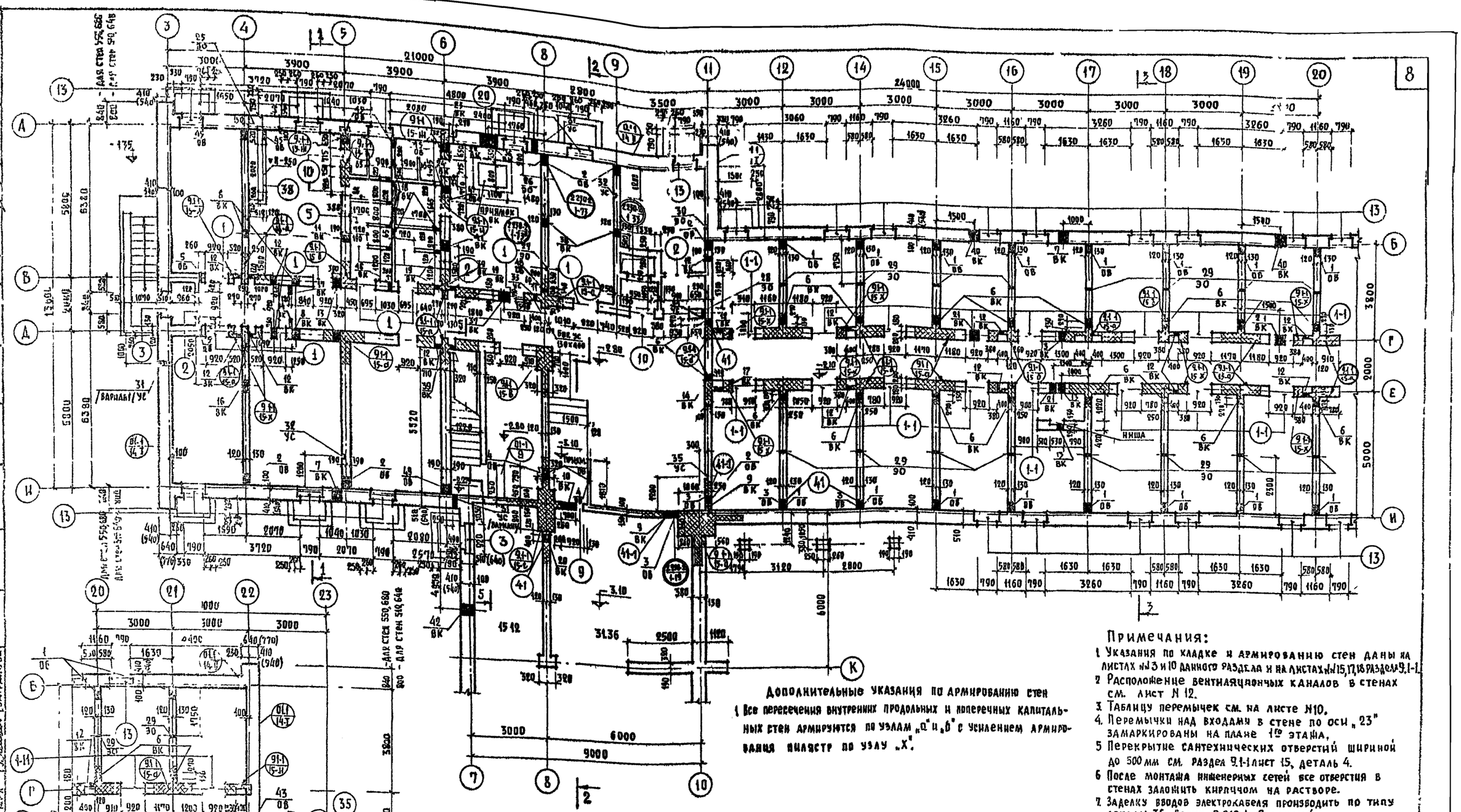

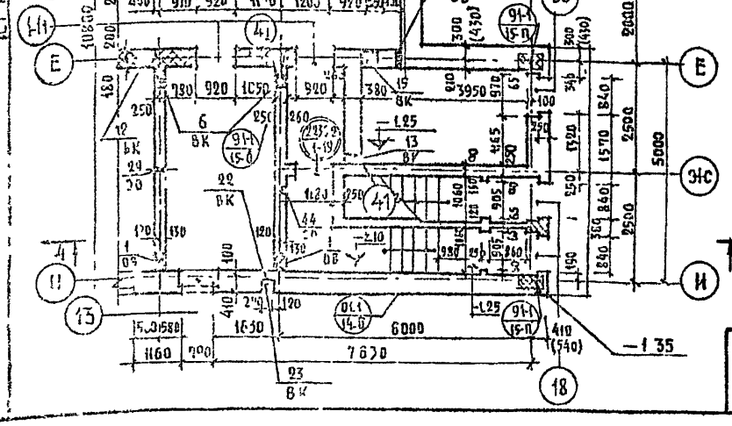

## Примечания:

1. Указания по кладке и армированию стен даны на листах №3 и 10 данного раздела и на листах №15,17,18 раздела 9.1-1.
2. Расположение вентиляционных каналов в стенах см. лист N 12.
3. Таблицу перемычек см. на листе N10.
4. Перемычки над входами в стене по оси „23" замаркированы на плане 1го этажа.
5. Перекрытие сантехнических отверстий шириной до 500мм см. раздел 9.1-1 лист 15, деталь 4.
6. После монтажа инженерных сетей все отверстия в стенах заложить кирпичом на растворе.
7. Заделку вводов электрокабеля производить по типу детали 36 Серии 2.210-1. Выпуск 4
8. Таблицу отверстий см лист N 13.
9. Лестницы см листы N 11,13,14
10. Глубина ниш под окнами для приборов отопления - 130мм, ширина по размеру оконного проема в четвертях.
11. В скобках даны размеры для стен 640, 680
12. Типы покрытия и детали полов см. лист 22 раздел 9.1-1.
13. Борозды ВК по осям „Г", „Е" и в осях „11"-„22" выкладовать с отм. -1.00
14. В местах примыкания перегородок к капитальным стенам заложить арматуру ⌀6А1, через 5 рядов кладки см. деталь 1. лист 15 раздел 9.1-1.

## Дополнительные указания по армированию стен

1. Все пересечения внутренних продольных и поперечных капитальных стен армируются по узлам „а" и „б" с усилением армирования пилястр по узлу „х".

## Условные обозначения

- Номер раздела
- Номер листа - обозначение или номер узла детали
- Типы перемычек
- Армированная кирпичная кладка
- Отверстия в кирпичной кладке
- ОВ - отопления и вентиляция
- ВК - водопровод и канализация
- ЭО - электрооборудование
- УС - устройства связи
- Номер серии альбома ТД
- Номер выписки - номер детали/узла

| | | | | |
|---|---|---|---|---|
| 1972 | Гостиница на 109 мест | Кладочный план цокольного этажа | Типовой проект 284-5-18 | Часть 01 Раздел 01-1 | Лист 8 |

Согласовано: ОВ, ВК, ЭО, УС

Согласовано: Гражданпроект, Архитектурно-конструктивное бюро, Гипрокоммунстрой, Мосгипротранс, Мосгипрогор, Мосгипрогор, Мосгипрогор

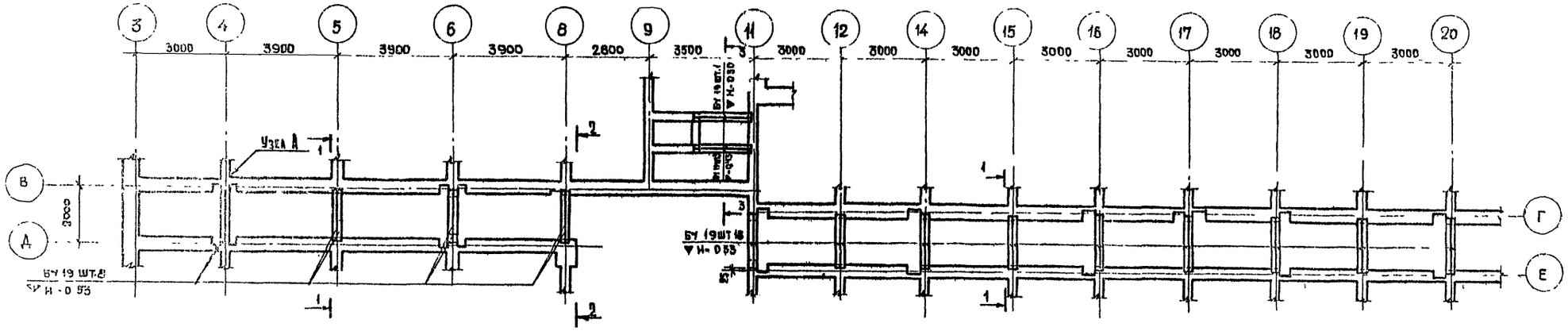


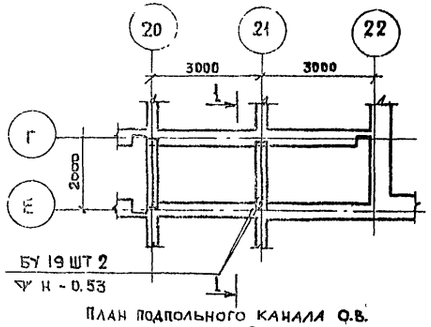


План подпольного канала О.В. в осях 6-8

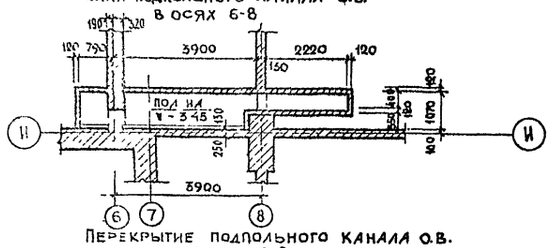


Перекрытие подпольного канала О.В. в осях 6-8

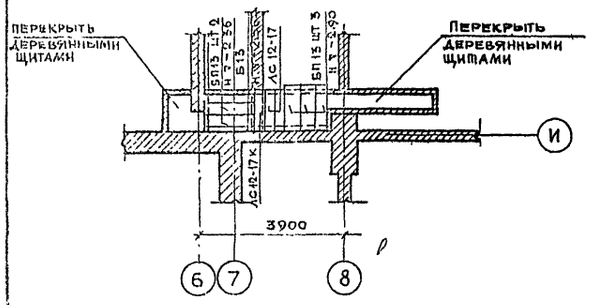


По 1-1

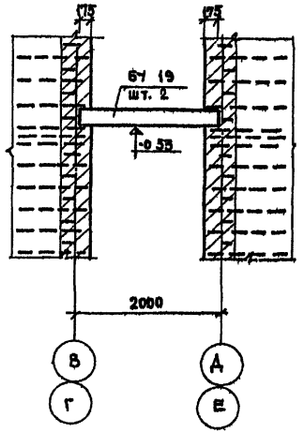


По 2-2

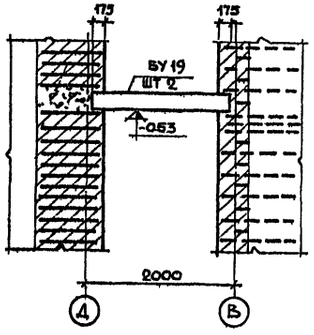


По 3-3

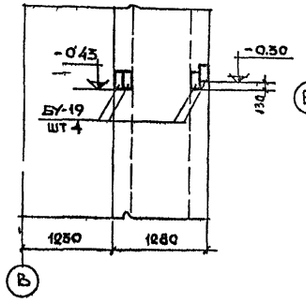


Узел „А"

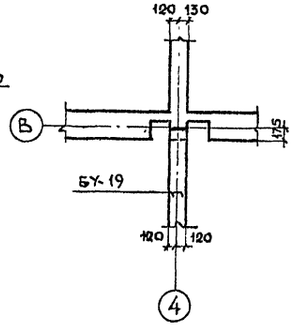


План раскладки ригелей под крыльцо

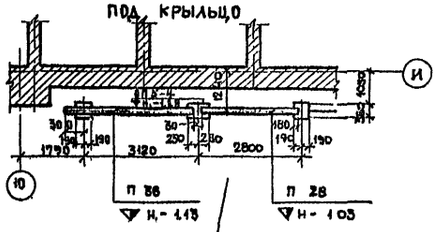


Спецификация ригелей под крыльцо см. раздел 01.2 лист 10

Спецификация элементов на этаж

| Марка | Наименование | Кол-во шт |
|---|---|---|
| БУ 19 | несущие перемычки | 82 |
| | | |

1. Сборные желбет. прогоны и несущие перемычки БУ 19 монтировать в соответствии со СНиП III-В, 3-62 раздел 5, строго соблюдая центрирование по осям здания и положение конструкций по высоте
2. Укладку прогонов и перемычек производить на слой свежеуложенного цементного раствора М 100.

| | | | | | |
|---|---|---|---|---|---|
| 1972 | Гостиница на 109 мест | Монтажный план раскладки перемычек в перекрытии над цокольным этажом | Типовой проект 284-5-18 | Часть 01 Раздел 01-1 | Лист 9 |

ЦНИИЭП жилища г. Москва

Согласовано. Согласовано. Инженер Арнат Пальмин Нестеров Аксенко Кинц ис. Главный инженер проекта Курочкина. Главный инженер проекта. Гл. инж. маст. Гл. арх. проекта. Гл. инж. проекта. Ст. инженер. Дата. Инв. № Взамен.

## ТАБЛИЦА ТИПОВ ПЕРЕМЫЧЕК

| ТИП | ЭСКИЗ | ТИП | ЭСКИЗ | ТИП | ЭСКИЗ |
|---|---|---|---|---|---|
| 1-1<br>1 | 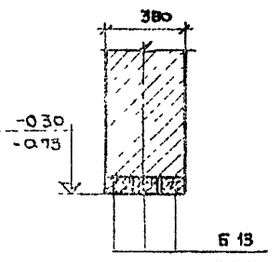 | 19 | 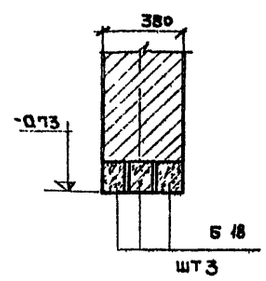 | 2230-2 1-73<br>2230-2 1-73 | 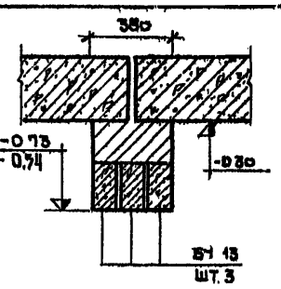 |
| 2 | 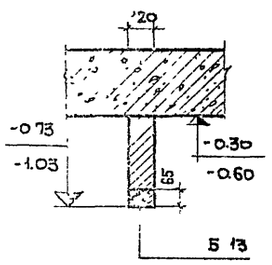 | 9 | 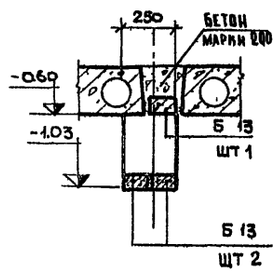 | 38 | 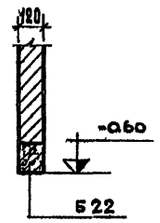 |
| 2230-2 1-55 | 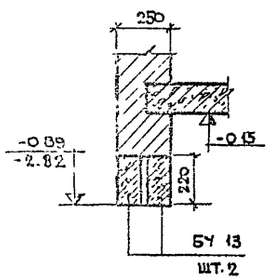 | 10 | 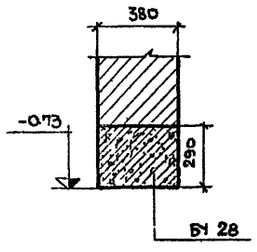 | 13 | 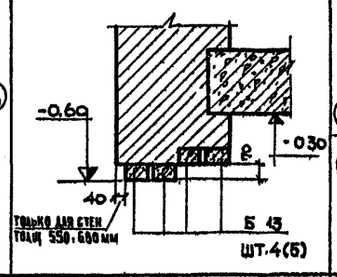 |
| 5 | 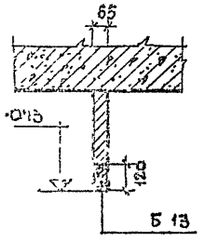 | 3 | 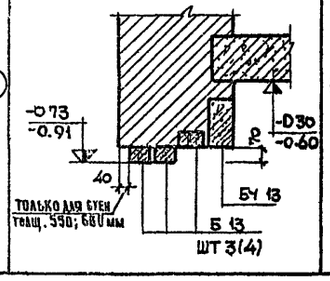 | 20 | 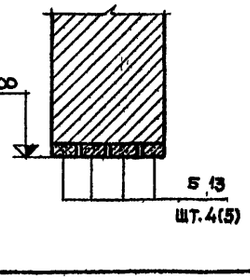 |

| ТИП | ЭСКИЗ |
|---|---|
| 41<br>41-1 | 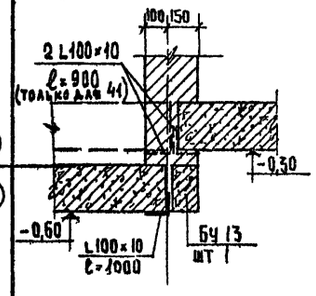 |
| 2230-2 1-19 | 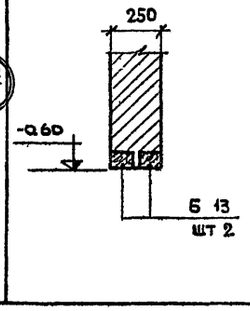 |

## ТАБЛИЦА МАРОК МАТЕРИАЛОВ СТЕН

| ЭТАЖ | ЦОКОЛЬНЫЙ | |
|---|---|---|
| МАТЕРИАЛЫ / СТЕНЫ | КИРПИЧ | РАСТВОР |
| НАРУЖНИЕ И ВНУТРЕННИЕ ИЗ ЭФФЕКТИВНОГО И ПОЛНОТЕЛОГО КИРПИЧА | 100 | 75 |
| МАРКА РАСТВОРА НАЗНАЧЕНА С УЧЕТОМ ПРИГОТОВЛЕНИЯ ЕГО С ПЛАСТИФИЦИРУЮЩИМИ ДОБАВКАМИ | | |

## СПЕЦИФИКАЦИЯ ЭЛЕМЕНТОВ

| НАИМЕНОВАНИЕ | МАРКА | КОЛ-ВО НА ЦОКОЛ ЭТАЖ |
|---|---|---|
| НЕНЕСУЩИЕ ПЕРЕМЫЧКИ | Б 13 | 217 (230) |
| | Б 18 | 3 |
| | Б 22 | 1 |
| НЕСУЩИЕ ПЕРЕМЫЧКИ | БЧ 13 | 13 |
| | БЧ 28 | 2 |
| | | |

| НАИМЕНОВАНИЕ | МАРКА | КОЛ-ВО ШТ НА ЦОК ЭТ. |
|---|---|---|
| СВАРНЫЕ СЕТКИ АРМИРОВАНИЯ СТЕН | С-1 | 344 |
| | С-2 | 208 |
| | С-3 | 147 |
| | С-4 | 40 |
| | С-7 | 9 |
| | С-8 | 18 |
| | С-9 | 9 |
| | С-11 | 9 |
| | С-5 | 30 |

1. Марки кирпича и раствора а также армирование указаны для летних условий производства работ.
2. Перемычки N35 и 18 по оси 23 включены в спецификацию по 1ому этажу.
3. В таблице типов перемычек количество перемычек в наружных стенах дано для стен толщиной 510; 550 мм. и для стен толщиной 640, 680 – в скобках.
4. Сводную спецификацию изделий см. лист 21
5. Все размеры на листе даны в мм, высотные отметки в метрах.
6. При применении лицевого кирпича для отделки фасадов облицовка цокольной части должна выполняться из полнотелого лицевого кирпича с маркой по морозостойкости $M_{мз} \geq 25$
7. Кладку столбов, внутренних стен с каналами у узких простенков внутренних стен шириной до 770 мм выполнять только из полнотелого отборного кирпича.

| | | | | |
|---|---|---|---|---|
| 1972 | ГОСТИНИЦА НА 109 МЕСТ | ТАБЛИЦА ТИПОВ ПЕРЕМЫЧЕК ПРИ ТОЛЩИНЕ СТЕН 510; 550; ~~640; 680~~ ММ | ТИПОВОЙ ПРОЕКТ 284-5-18 | ЧАСТЬ 01 / РАЗДЕЛ 01-1 / ЛИСТ 10 |

ЦНИЭП ЖИЛИЩА г. МОСКВА

СОГЛАСОВАНО

СОГЛАСОВАНО

ГИП ЦНС Н. ВЫРОВ

ГИП ПЕТРОВ

ГИП ПРОЕКТА ДОВНИЧЕНКО

ИНЖЕНЕР ПРОЕКТА ПЕТРОВА

ИНЖЕНЕР ПРОЕКТА ПЕТРОВА

ГИП ПРОЕКТА ПЕТРОВА

ДАТА

ИНВ. № ПОДЛ.

ВЗАМЕН ИНВ. №

## Разрез 1-1

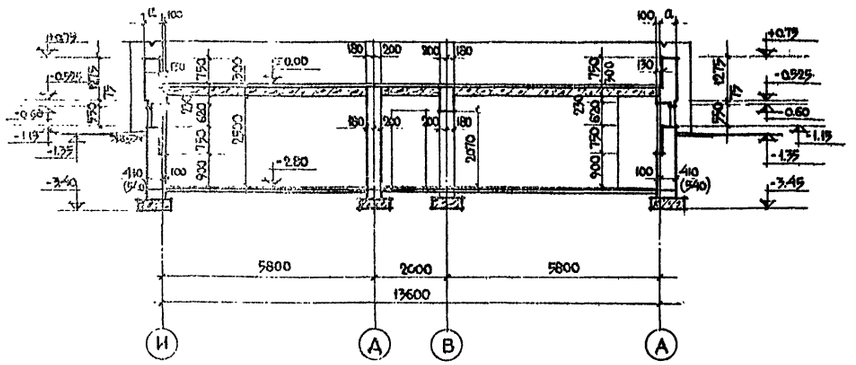


## Разрез 2-2

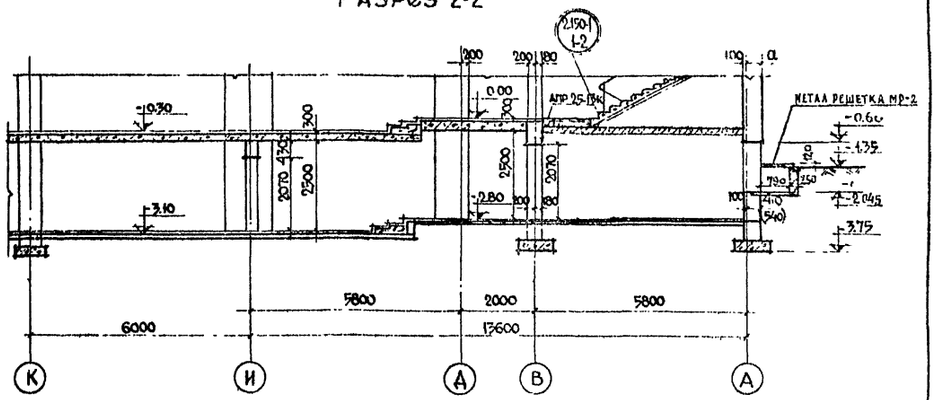


## Разрез 3-3

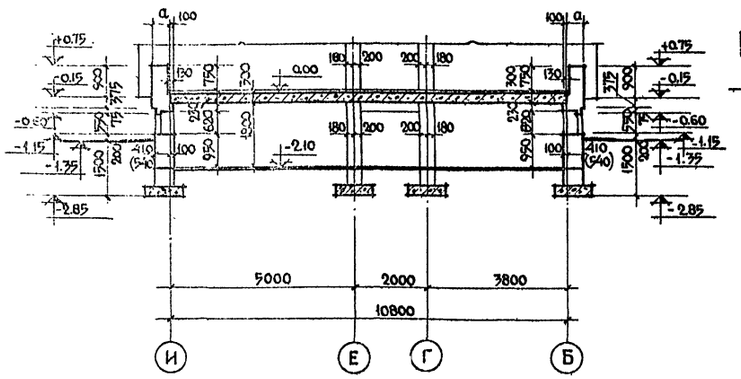


## Разрез 4-4

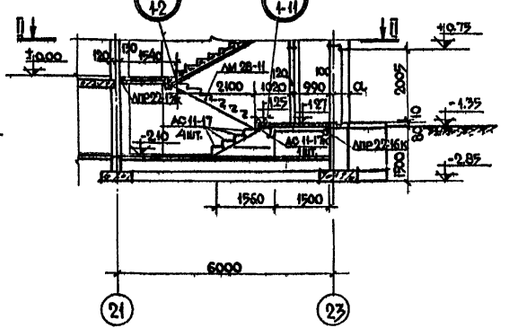


## Разрез 5-5

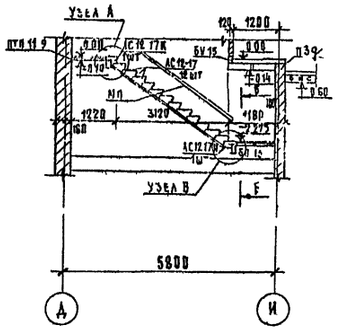


| СПЕЦИФИКАЦИЯ ЭЛЕМЕНТОВ ЛЕСТНИЦЫ В ОСЯХ Д-И, 6 8 | | |
|---|---|---|
| №№ п.п | МАРКА | Колич шт |
| 1 | ЛТП 11 9 | 1 |
| 2. | БД 15 | 2 |
| 3. | АС 12-17К | 1 |
| 4. | АС 12 17Н | 1 |
| 5. | АС 12 17 | 14 |
| 6. | Б 15 | 1 |
| 7. | НП | 2 |
| 8.. | НПУ | 1 |
| 9 | БУ 15 | 2 |

## План по I-I

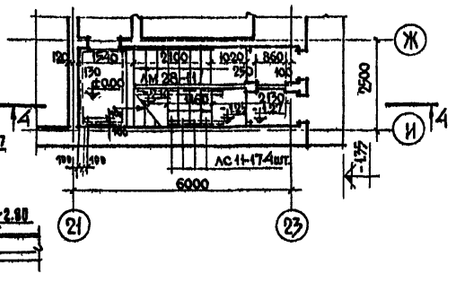


| Спецификация элементов лестницы в осях „Ж-И" и „21-23" | | |
|---|---|---|
| №№ п.п | МАРКА | Колич шт |
| 1 | АМ 28-11 | 1 |
| 2 | АПР 22-16 К | 1 |
| 3 | АС 11-17 | 4 |
| 4 | АС 11-17 К | 1 |
| 5 | БП-24 | 4 |
| 6 | Б-24 | 2 |
| 7 | АПР 22-13 К | 1 |

1. Размер а см кладочный план 1го этажа.
2. В скобках даны размеры для стен 640 и 680.
3. Детали лестницы в осях 21-23 см. лист 14.

### Узел А

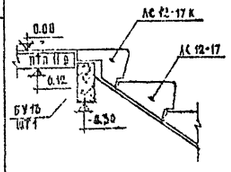


### Узел В

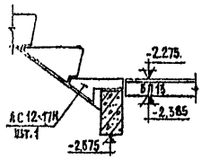


### Узел Б

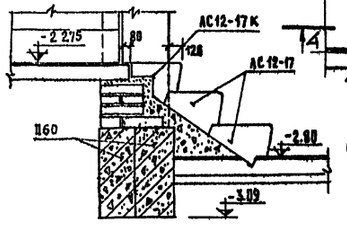


| | | | | | |
|---|---|---|---|---|---|
| 1972 | Гостиница на 109 мест | Разрезы: 1-1; 2-2; 3-3; 4-4 | 284-5-18 | Часть 01 / Раздел 01-1 | Лист 11 |

ЛЕНИНЕЦ ЖИЛИЩА г. Москва

| | | | |
|---|---|---|---|
| Гл. инж. мастер. | | Гл. инж. проекта | Ковбинко |
| Гл. арх. проекта | | Ст. инж. проекта | Евтеева |
| Ст. инж. | | Арнат | |
| Проверил | Пальман | Нач. отдела | Ковбинко |
| Нач. мастерской | | Ст. техник | |

Согласовано: ОВ, ВК, ЭО, ТС — Котова, Ольшанская, Зиборова, Гаевик

Согласовано

Согласовано: Кинцио, Строгина

Дата 1-30-71 г.

## Деталь расположения отверстий для вентиляционных решеток

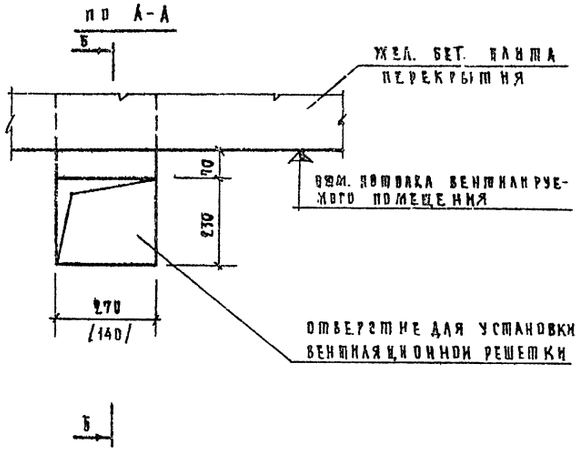


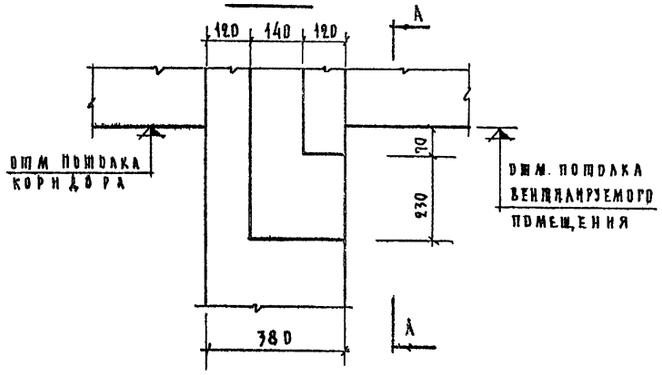


## Развертка стены с каналами по оси „В", в осях „3-11"

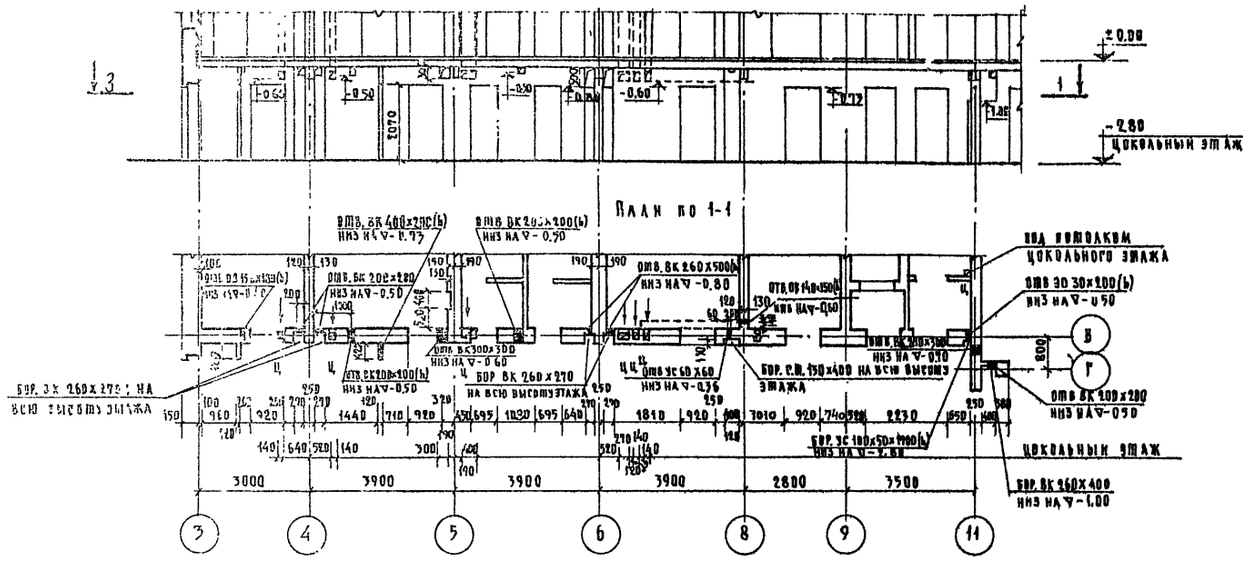


## Развертка стены с каналами по оси „Д", в осях „12-17"

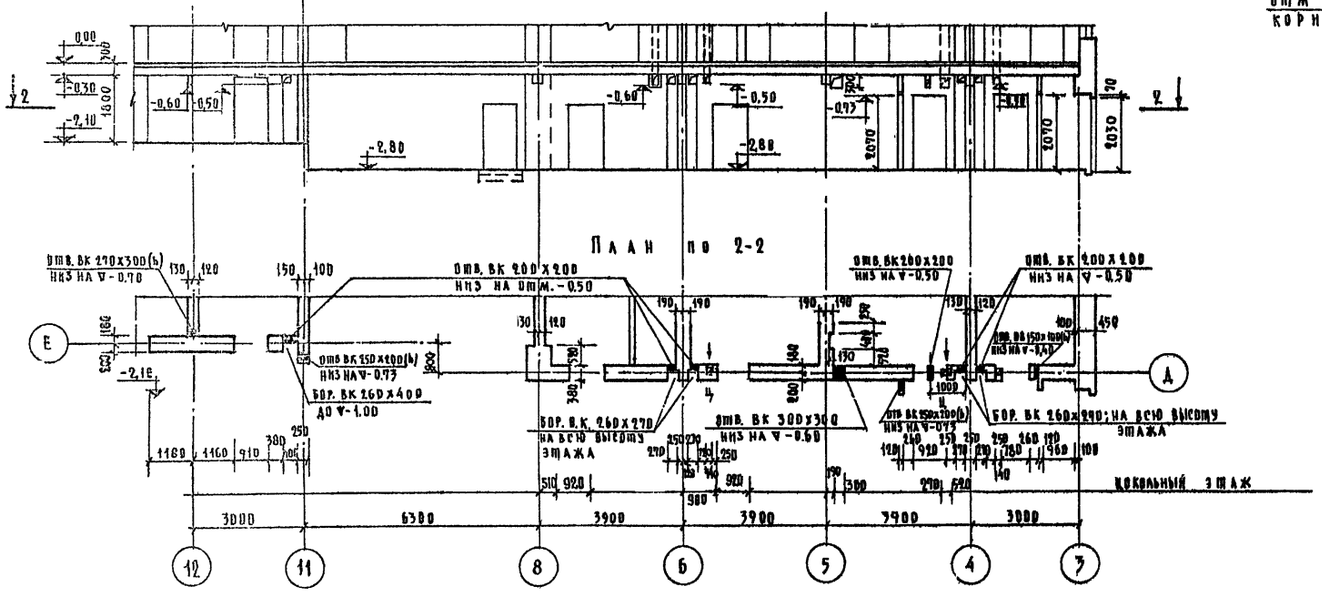


1. Привязку стен с вентиляционными каналами к поперечным осям здания см. каждочные планы этажей.
2. Вентиляционные каналы выполнять в соответствии с требованиями СНиП III-В. 4-72.
3. В местах прохождения инженерного оборудования через перекрытия и стены предусмотреть гильзы из асбестового картона см. альбом типовых деталей 2.140-1 выпуск 3 деталь 51.

| | | | | | |
|---|---|---|---|---|---|
| 1972 | Гостиница на 109 мест | Развертки стен с каналами по оси „В" и по оси „Д" | Типовой проект 284-5-18 | Часть 01 Раздел ОВ | Лист 12 |

Гостиница г. Москва

Согласовано: ОВ Бк ЭО УС

Согласовано: Сантехнические; Электрические; Слаботочные; Связь и сигнализация

Согласовано: Конструкции; Инженерные; Архитектура

Согласовано: Генеральный проектировщик; Главный инженер проекта; Главный инженер; Главный архитектор проекта

Главный инженер проекта: Зотова; Главный специалист: Загорский; Ст. инженер: Старик

Главный инженер: Кисельман; Главный инженер проекта: Быкадоров

Главный инженер: Кисельман; Главный инженер проекта: Неопсов; Ст. инженер: Довненко; Ст. архитектор: Балакова

## Вид В-В

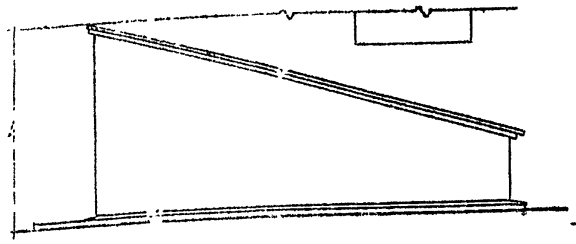

## Деталь „А"

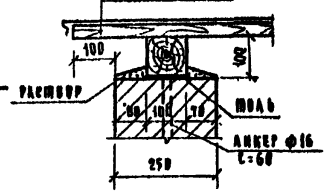


## Деталь „Б"

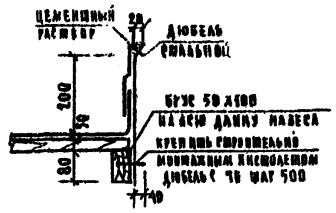


## Приямок ПВ

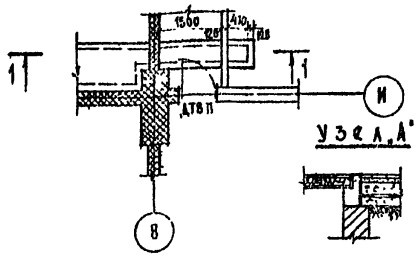


## Узел „А"



## А-А

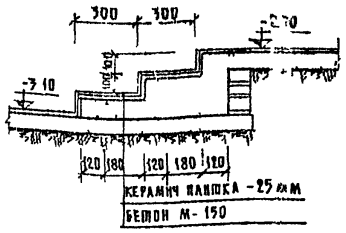


## А-А

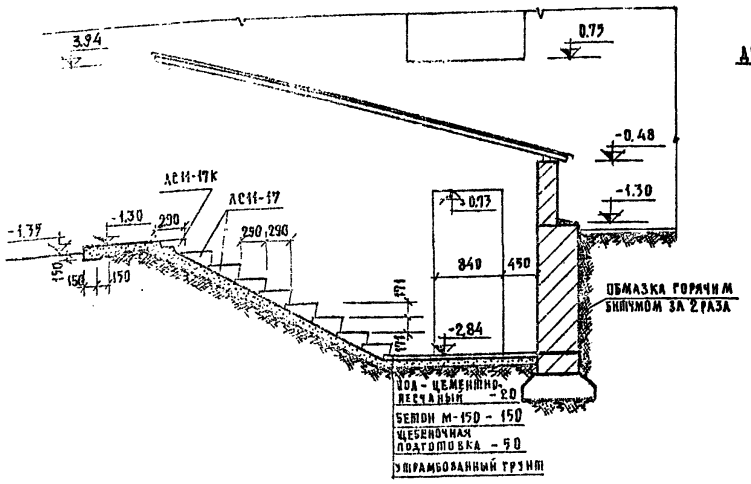


## Б-Б

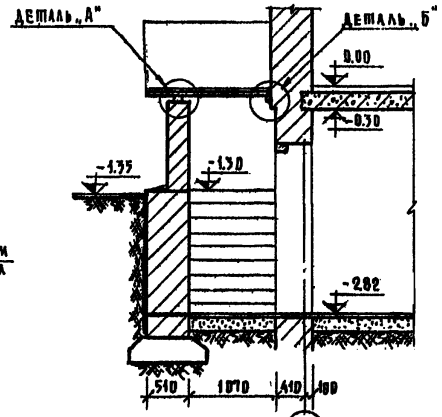


## 1-1

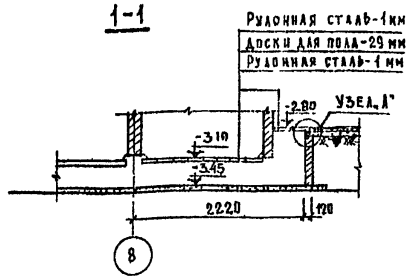


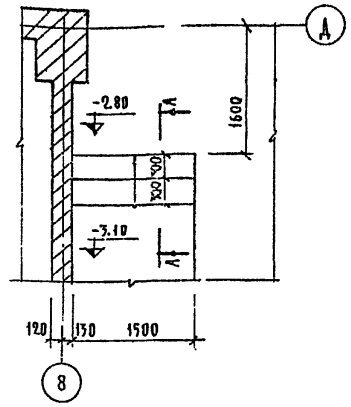


1. Все деревянные элементы антисептировать, места соприкосания с кладкой изолировать прокладкой рубероида.
2. Фрагмент плана цокольного этажа см. часть 9 раздела 9.1-1 лист 2.

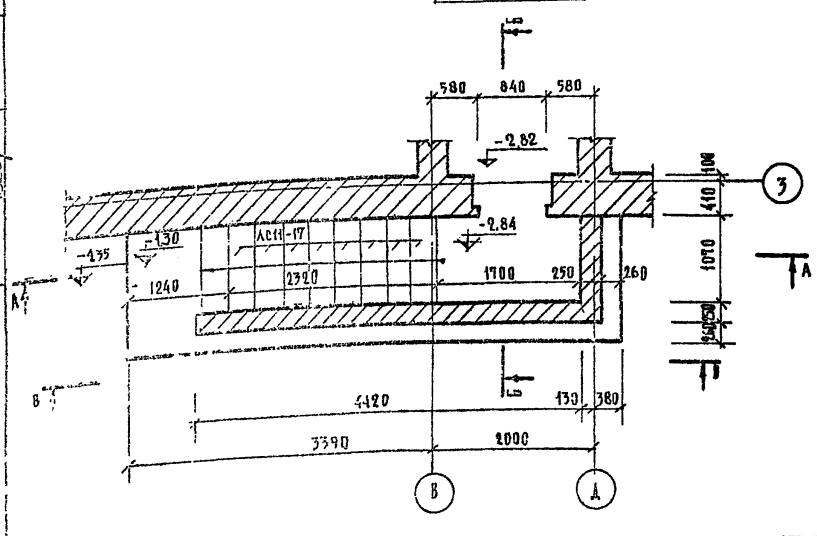


### Таблица отверстий

| № отв. | Размер в мм | ▽ низа | Назначение |
|---|---|---|---|
| 1 | 400х600(h) | −2.80 | Отопление |
| 2 | 400х600(h) | −2.80 | Отопление |
| 3 | 600х300(h) | −0.90 | Отопление |
| 4 | 400х400(h) | −3.45 | Отопление |
| 5 | 150х100(h) | −0.40 | Отопление |
| 6 | 270х300(h) | −0.70 | Водопр. канализация |
| 7 | 400х400(h) | −1.95 | Водопр. канализация |
| 8 | 300х400(h) | −3.15 | Водопр. канализация |
| 9 | 250х300(h) | −1.20 | Водопр. канализация |
| 10 | 700х300(h) | −0.90 | Водопр. канализация |
| 11 | 300х400(h) | −3.30 | Водопр. канализация |
| 12 | 200х200(h) | −0.50 | Водопр. канализация |
| 13 | 300х300(h) | −0.60 | Водопр. канализация |
| 14 | 250х200(h) | −0.73 | Водопр. канализация |
| 15 | 400х400(h) | −2.35 | Водопр. канализация |
| 16 | 500х400(h) | −3.00 | Водопр. канализация |
| 17 | 400х200(h) | −0.73 | Водопр. канализация |
| 18 | 200х200(h) | −2.80 | Водопр. канализация |
| 19 | 260х500(h) | −0.80 | Водопр. канализация |
| 20 | 400х500(h) | −1.10 | Водопр. канализация |
| 21 | 400х400(h) | −2.55 | Водопр. канализация |
| 22 | 80х60 (h) | −1.10 | Водопр. канализация |
| 23 | ниша 270х260х380(h) | −1.15 | Водопр. канализация |
| 24 | 270х400(h) | −3.45 | Водопр. канализация |
| 25 | 500х200(h) | −1.95 | Электрооборудование |
| 26 | борозда 30х30х1650(h) | −1.25 | Электрооборудование |
| 27 | борозда 30х30х500(h) | −0.50 | Электрооборудование |
| 28 | 30х200 (h) | −0.50 | Электрооборудование |
| 29 | трубки ФЭП | −0.34 | Электрооборудование |
| 30 | борозда 50х50х2800(h) | −2.80 | Электрооборудование |
| 31 | 200х200 | −2.00 | Устройство связи |
| 32 | борозда 60х40(ГА)х1700(h) | −2.00 | Устройство связи |
| 33 | 60х60 | −0.36 | Устройство связи |
| 34 | борозда 100х50х1700(h) | −2.80 | Устройство связи |
| 35 | борозда 60х40х2000(h) | −2.30 | Устройство связи |
| 36 | 700х750(h) | −3.75 | Водопр. канализация |
| 37 | 400х400(h) | −3.50 | Водопр. канализация |
| 38 | 300х400(h) | −3.10 | Водопр. канализация |
| 39 | борозда 130х65(ГА) | С=0.60 до перекрыт. | Водопр. канализация |
| 40 | 400х600(h) | −3.15 | Водопр. канализация |
| 41 | 400х500(h) | −3.40 | Водопр. канализация |
| 42 | 400х600(h) | −3.90 | Водопр. канализация |
| 43 | 100х150(h) | −1.15 | Отопление |
| 44 | 30х30х2000(h) | −2.00 | Электрооборудование |
| 45 | 270х600(h) | −2.80 | Отопление |
| 46 | 200х200(h) | −0.50 | Водопр. канализация |
| 47 | 720х190(h) | −0.73 | Отопление |
| 48 | 140х150(h) | −0.60 | Отопление |
| 49 | 400х600(h) | −3.45 | Отопление |

| | | | | | |
|---|---|---|---|---|---|
| 1972 | Гостиница. на 109 мест | Входы по оси „3". Детали лестниц. Приямок ПВ. Таблица отверстий. | Типовой проект 284-5-18 | Часть 01 Раздел 01-1 | Лист 13 |

Согласовано: ПО, ВК, ЭО, УС. Главный инженер проекта Книрис. Главный архитектор проекта Ромашкина. Гл. инженер Ярцев. Гл. инженер проекта Ковалев. Гл. специалист Ковалева. Гл. конструктор Ковалева. Гл. инженер проекта Ковалева. Гл. инженер проекта Ковалева. Гл. инженер проекта

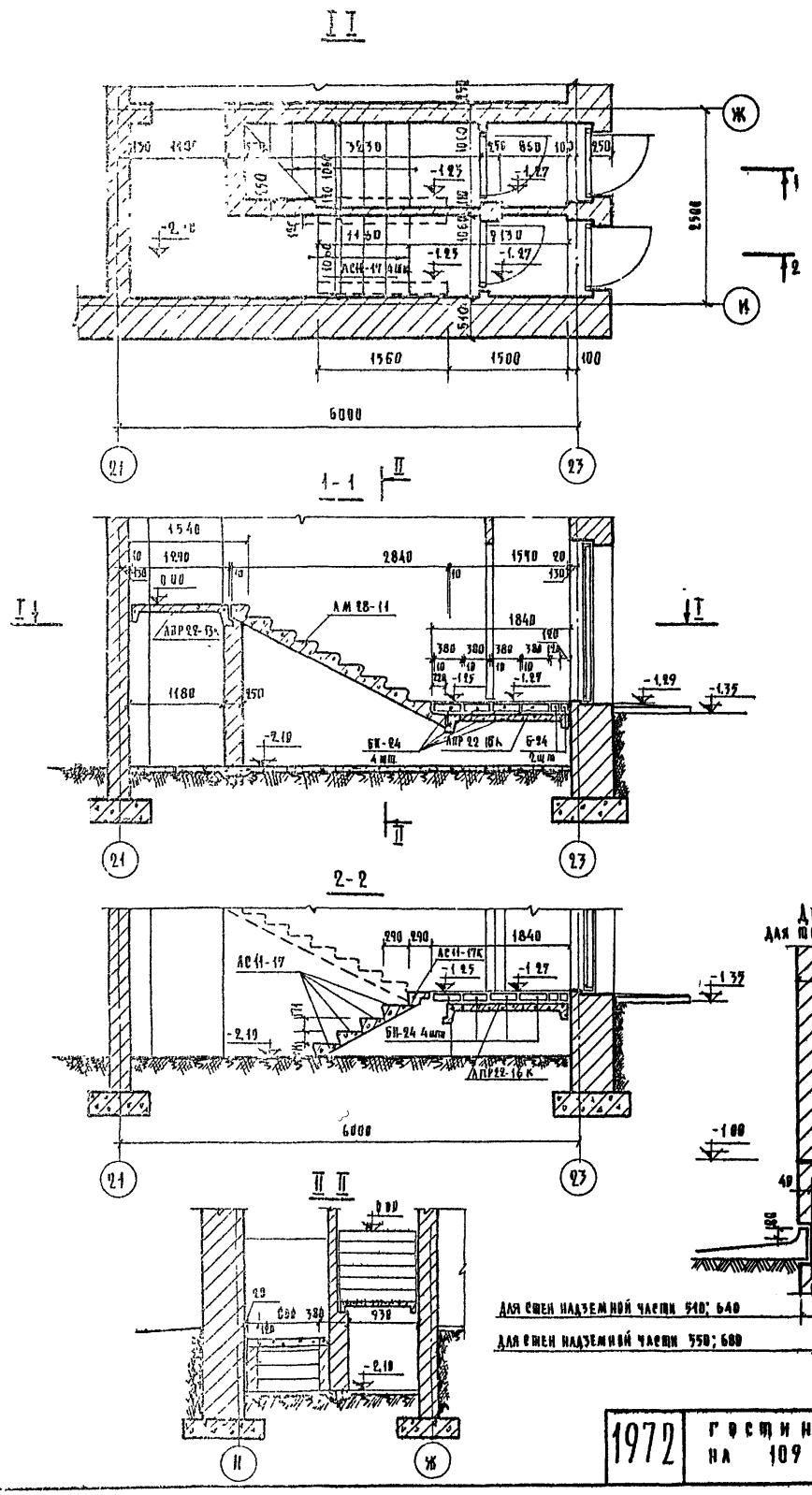


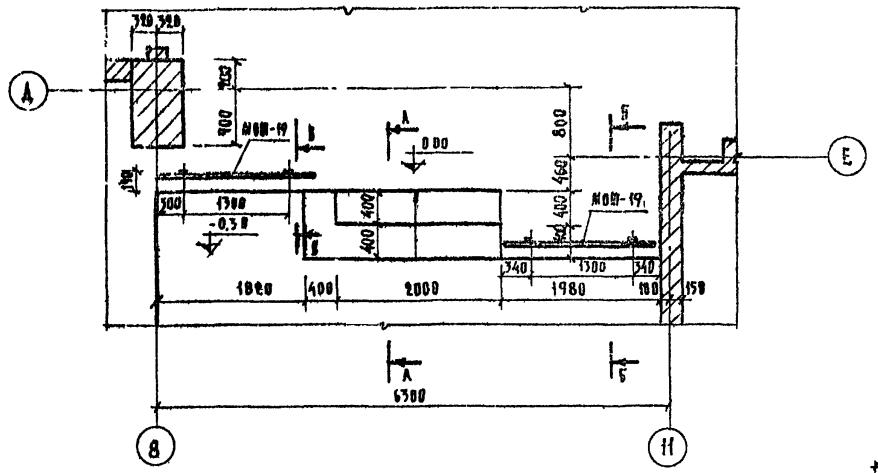


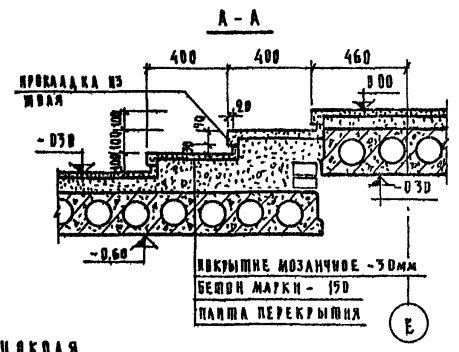


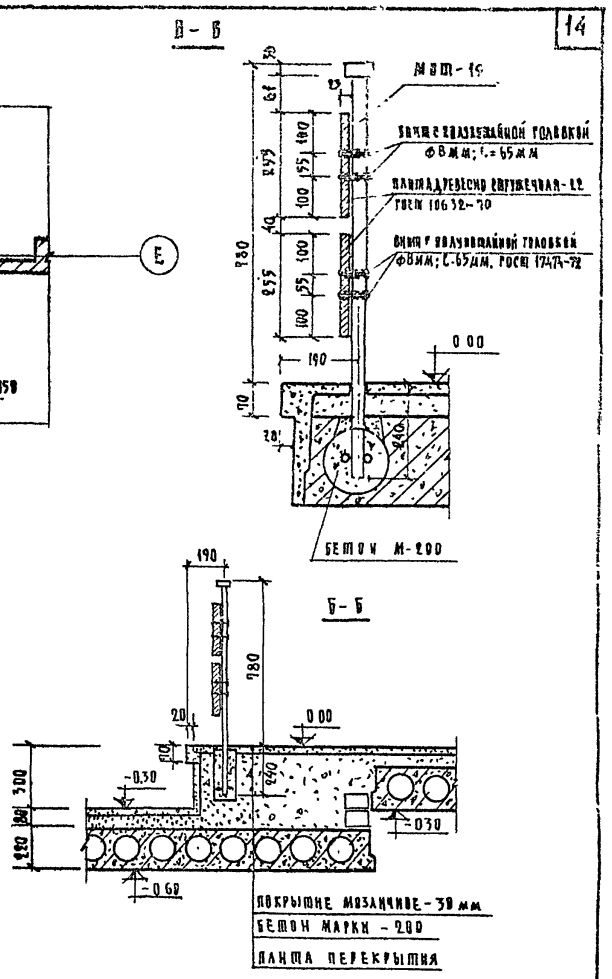


## Детали цоколя

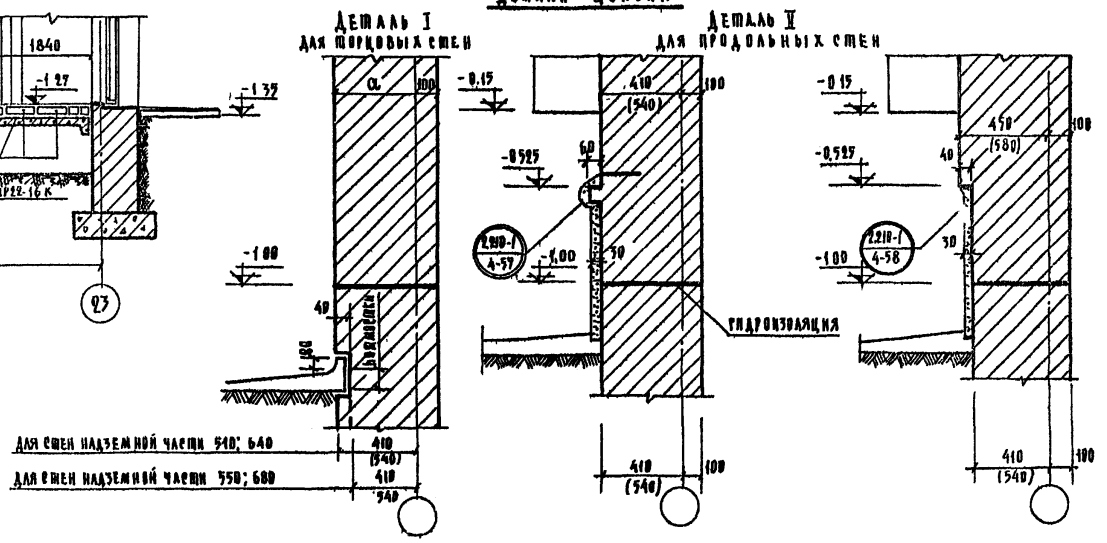


1. Расположение лестниц холла см. лист 3 раздел 9.1-1
2. Древесно-стружечные плиты ограждения лестницы холла см. часть 10, раздел 10.6-1 лист 9.
3. Детали цоколя приняты по альбому типовых деталей серии 2.210-1 выпуск 4.
4. Швы между лестничным маршем и перегородками шахты заделать раствором марки 100
5. Ограждение марки МОП-19 см. лист 3 раздел 10.7-1
6. Конструкция лестниц на осях Д-Н и 8-9 аналогична конструкции лестницы в осях Е-Н и 8-11 см. лист 15.

| | | | | |
|---|---|---|---|---|
| 1972 | Гостиница на 109 мест | Детали лестниц в осях „21-23" и лестниц вестибюля. Детали цоколя | Типовой проект 284-5-18 | Часть 01, Раздел 01-1, Лист 14 |

ЦНИИЭП жилища г. Москва

Согласовано — Согласовано — Согласовано

Гл. инж. проекта Кунис; Гл. инж. мастерской Гринберг; Гл. инж. проекта Альман; Нач. мастерской Несперов; Гл. архитектор проекта Дубенко; Гл. техник Сетеева

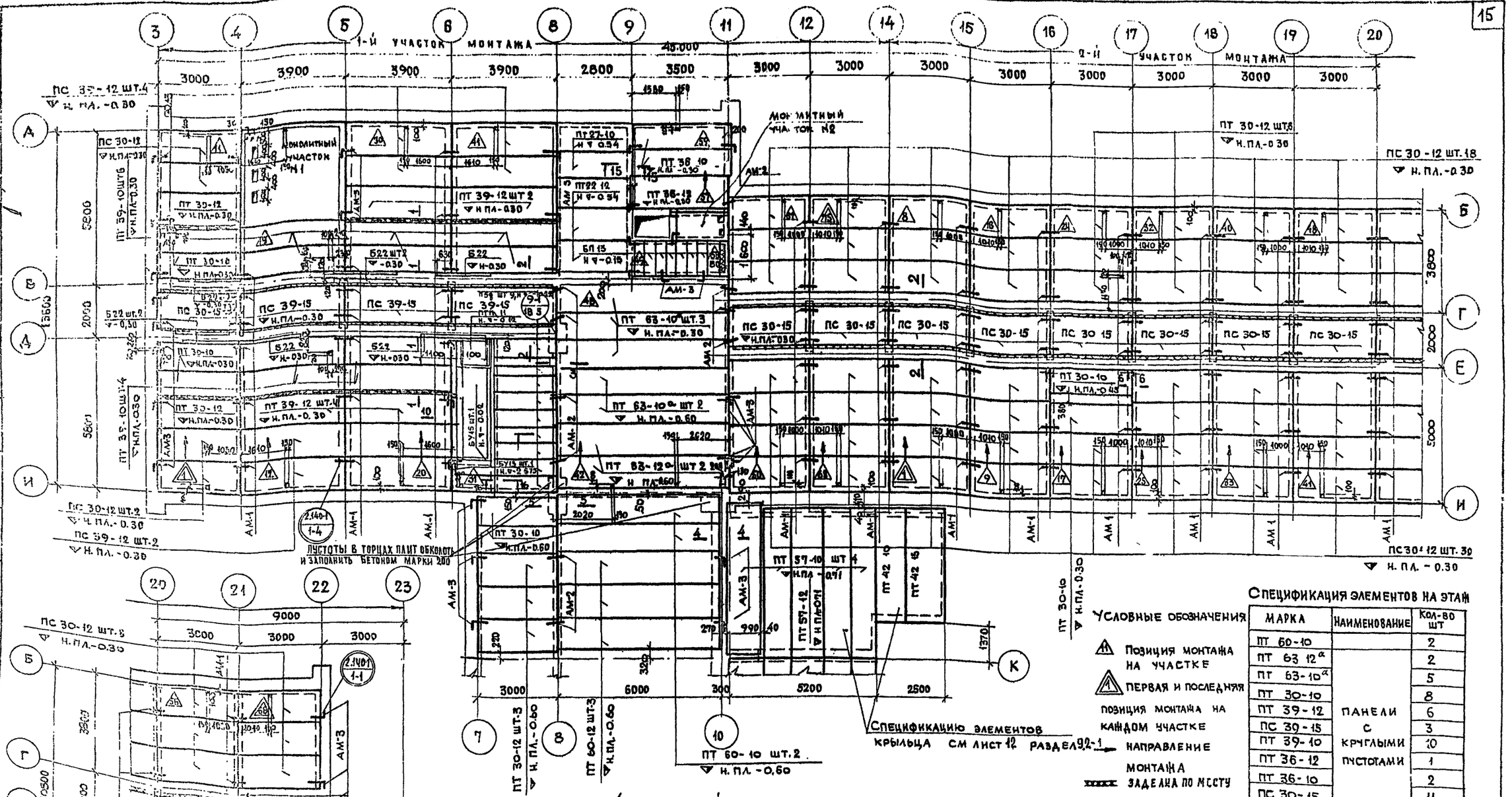


## Условные обозначения

- Позиция монтажа на участке
- Первая и последняя позиция монтажа на каждом участке
- Направление монтажа
- Заделка по месту

## Спецификация элементов на этаж

| Марка | Наименование | Кол-во шт |
|---|---|---|
| ПТ 60-10 | Панели с круглыми пустотами | 2 |
| ПТ 63-12а | | 2 |
| ПТ 63-10а | | 5 |
| ПТ 30-10 | | 8 |
| ПТ 39-12 | | 6 |
| ПС 30-15 | | 3 |
| ПТ 39-10 | | 10 |
| ПТ 36-12 | | 1 |
| ПТ 36-10 | | 2 |
| ПС 30-15 | | 11 |
| ПТ 30-12 | | 11 |
| ПС 30-12 | | 52 |
| ПС 39-12 | | 6 |
| ПТ 60-12 | | 3 |
| Б 22 | Ненесущие перемычки | 9 |
| БП 13 | Плитные перемычки | 8 |
| БГ 18 | | 6 |
| АМ 2 | Анкера | 22 |
| АМ-3 | | 44 |
| АМ 1 | | 150 |
| ПТ 27-10 | Панели с круглыми пустотами | 2 |
| ПТ 27-10 | | 3 |
| ПЗД | Канальные плиты | 2 |
| ПВД | | 9 |

1. Укладку панелей перекрытий на стены производить по слою цементного раствора марки 100.
2. Швы между панелями, а также швы в местах примыкания панелей к стенам, очистить от строительного мусора и тщательно залить цементным раствором марки 100.
3. Необходимые отверстия в панелях для пропуска сетей инженерного оборудования просверлить по месту, не нарушая несущих ребер панелей с последующей заделкой отверстий цементным раствором марки 100 или бетоном марки 200.
4. Устройство полов производить после укладки труб электрооборудования и слабых токов.
5. Заделки по месту выполнять из бетона марки 200 с постановкой арматуры см. сечения часть 9 раздел 9.1-1 лист 19.
6. Анкерные связи сваривать при плотном зацеплении за монтажные петли (hшва=6мм lшва=50 мм) с последующей заделкой всех метал элементов цементным раствором марки 100 слоем 30мм. (см.
7. Сечения к плану перекрытия см. часть 9 раздел 9.1-1 лист 19 (серию 2.140-1 вып. 1 дет. 1.4)
8. Монолитные участки №1 и №2 и сечение 15-15, 16-16 см лист 16.
9. Указания по производству работ см лист 4.
10. Трубопроводы водопровода и канализации, прокладываемые под потолком, крепить на выпусках арматуры ⌀10АI из перекрытий. Трассы трубопроводов см. часть 3.

| 1972 | Гостиница на 109 мест | План перекрытия цокольного этажа в осях 3-23 | Типовой проект 284-5-18 | Часть 01 | Лист 15 |
|---|---|---|---|---|---|
| | | | | Раздел 01-1 | |

Согласовано: Затова, Обжигаль, Нкзенг; Заторчко, Старик, Взалиев; ОВ, ВК, ЭО, УС; Кинцис, Сиваносенко, Кричевина; Ст. инж. Ленер, Инженер Проверил, Арчат, Ст. инж. Пельман, Инженер Шестеров, Проверил Добженко; Рук. арх. мастерс. Главн. прав. Главн. инж. проекта

ЦНИИЭП жилища г. Москва

## Монолитный участок N1

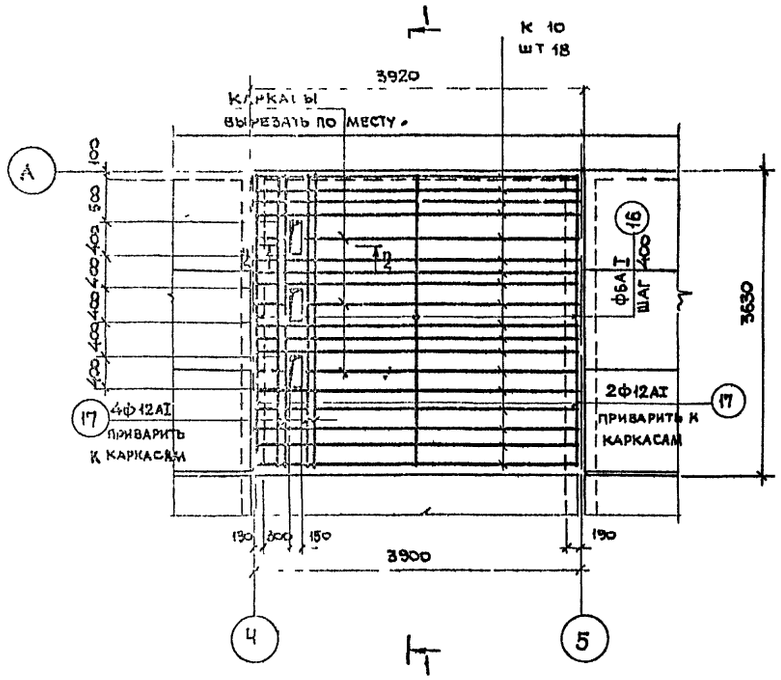


## Монолитный участок N2

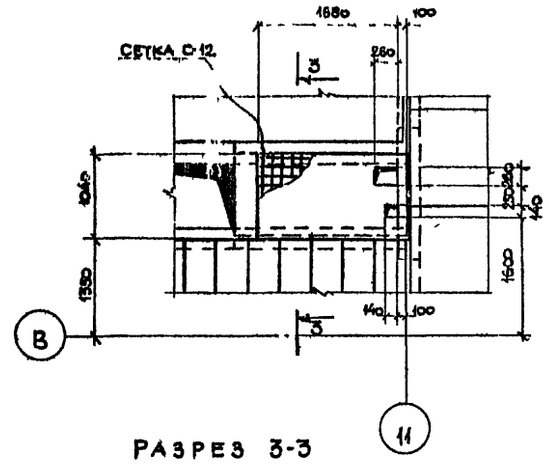


## Разрез 3-3

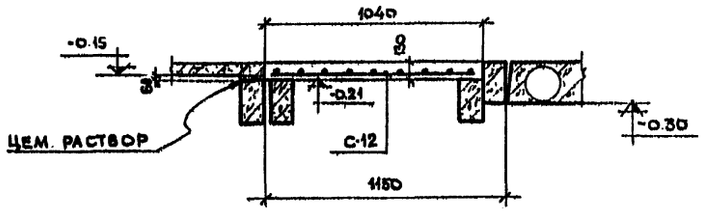


| Выборка арматуры на 1 монолитный участок | | | | | |
|---|---|---|---|---|---|
| Марка ч-ка | Марка эл-та | Кол шт | Вес кг 1 т | Вес кг всех | Общий вес кг |
| Монолитн ч-ок N1 | К-10 | 18 | 10.50 | 189.00 | 246.20 |
| | поз. 16 | 20 | 0.78 | 15.60 | |
| | поз. 17 | 6 | 3.20 | 19.20 | |
| | поз. 18 | 4 | 5.60 | 22.40 | |
| Монолитн. ч-ок N2 | С-12 | 1 | 33.8 | 33.8 | 33.80 |
| | | | | | |
| | | | | | |

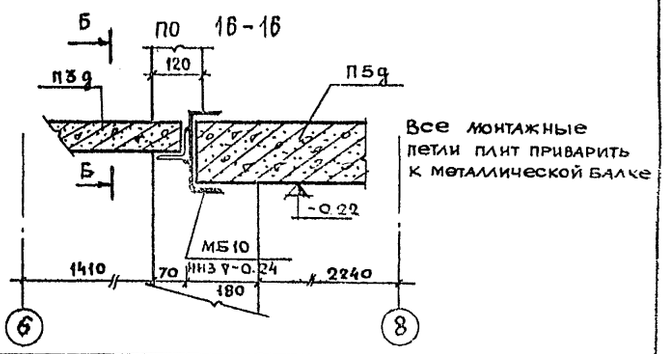


Все монтажные петли плит приварить к металлической балке

## Разрез 1-1

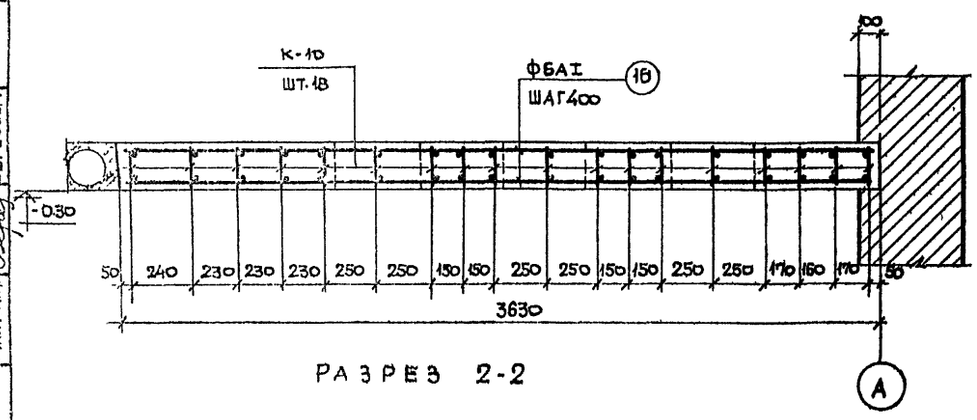


## Разрез 2-2

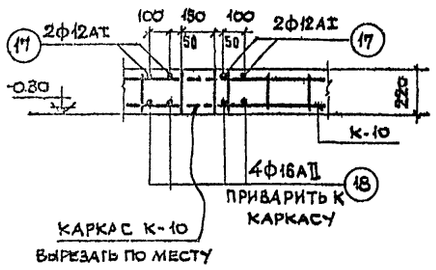


## 15-15

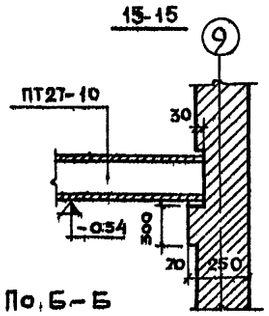


## По Б-Б

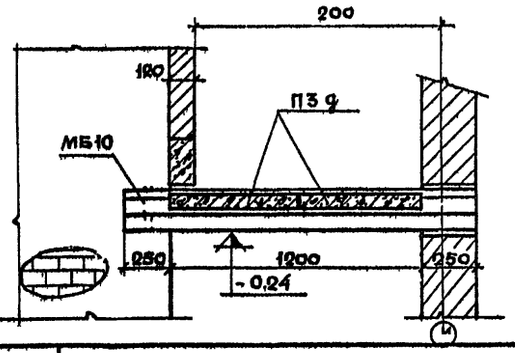


| Расход материалов на 1 монолитный ч-ок | | Мон. ч-ок N1 шт-1 | | Мон. ч-ок N2 шт-1 | |
|---|---|---|---|---|---|
| | | на 1 ч-ок | на все | на 1 ч-ок | на все |
| Бетон | м3 | 3.020 | 3.020 | 0.230 | 0.230 |
| Сталь | кг | 246.20 | 246.20 | 33.80 | 33.80 |
| Стали на 1м3 бетона | кг | 81.50 | — | 147.0 | — |

1. Монтажный план перекрытия цокольного этажа и маркировку монолитных участков см. лист 15.
2. Арматурные сетки и каркасы см лист 3, часть 10, раздел 10.7-1
3. Монолитные участки выполнять из бетона марки 200.
4. Установку балки МБ-10 производить по слою свежеуложенного раствора марки 100. Балку МБ-10 см лист 6 раздел 10.7-1

| | | | | | |
|---|---|---|---|---|---|
| 1972 | Гостиница на 109 мест | Монолитные участки N1 N2 опалубка и армирование | Типовой проект 284-5-18 | Часть 01 Раздел 01-1 | Лист 16 |

Гостиница жилищ. г. Москва

| | | | |
|---|---|---|---|
| Дата | Инвент N | Взамен | |
| Согласовано | | | |
| Согласовано | | | |
| Кинцис | Яичшева | Бересова | |
| Ст. инженер | Инженер | Пров. | |
| Арчат | Пальман | Нестеров | Довбенко / Бересова |
| Зам. гл. инж. мас. | Гл. инж. пр. | Зам. гл. инж. пр. | Ст. гр. инж. |

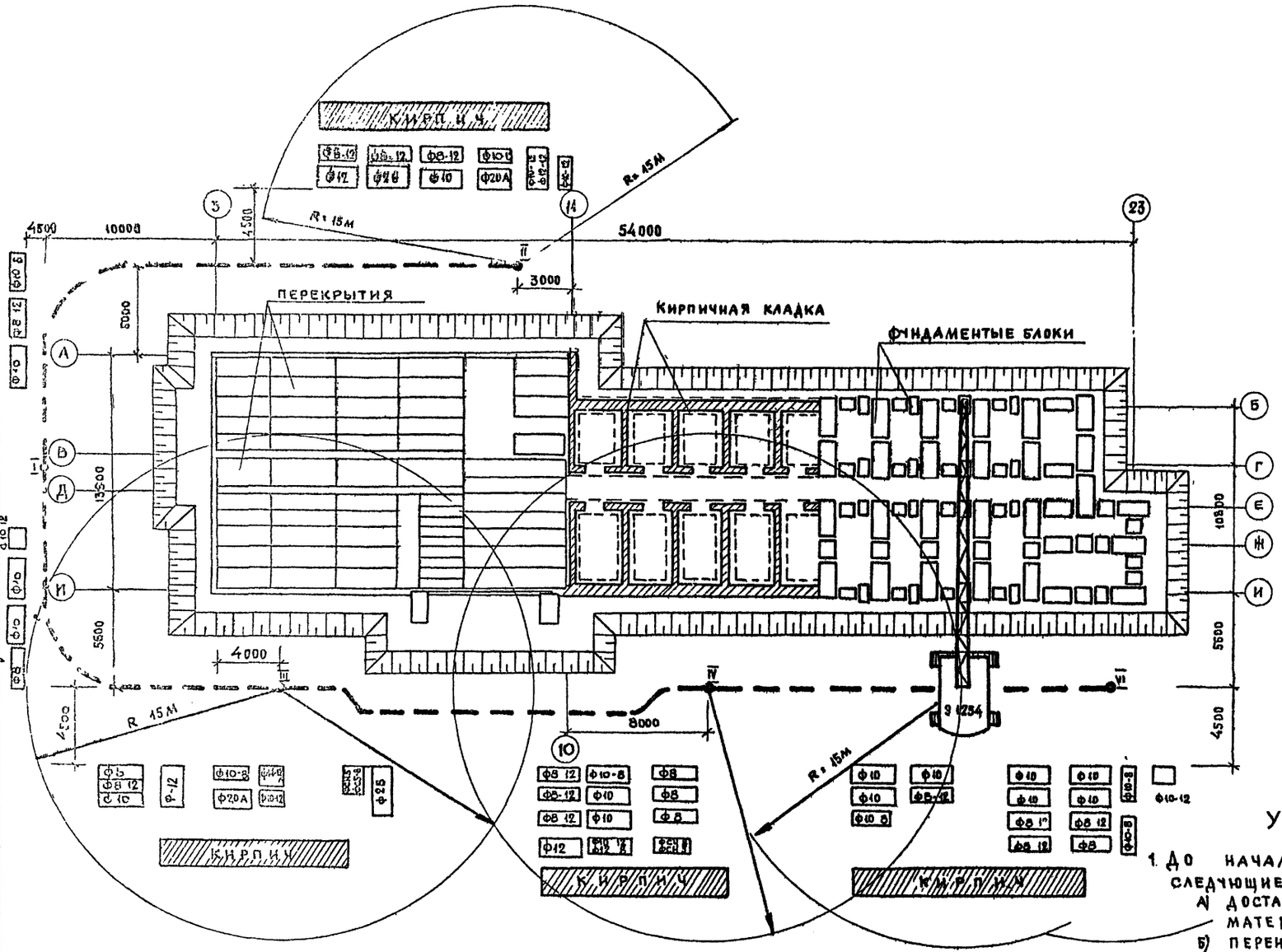


## МОНТАЖНАЯ ТАБЛИЦА ПО ПОЗИЦИЯМ КРАНА

| NN п.п. | МАРКА | ВЕС ЭЛ-ТА В КГ | Кол во элементов по позициям крана | | | | | | ВСЕГО ШТ |
|---|---|---|---|---|---|---|---|---|---|
| | | | I | II | III | IV | V | VI | |
| 1 | Ф-8 | 1395 | 2 | — | 1 | 3 | — | 4 | 10 |
| 2 | Ф-8-12 | 685 | 6 | 7 | 5 | 13 | 9 | 15 | 55 |
| 3 | Ф-10 | 1520 | 12 | 6 | 4 | 10 | 12 | 18 | 62 |
| 4 | Ф-10-8 | 495 | 9 | 18 | 11 | 15 | 8 | 22 | 83 |
| 5 | Ф-10-12 | 750 | 1 | 2 | 3 | 5 | — | 5 | 16 |
| 6 | Ф-12 | 1760 | — | 6 | 2 | 2 | — | — | 10 |
| 7 | Ф-12-8 | 570 | — | 6 | — | 2 | — | — | 8 |
| 8 | Ф-12-12 | 870 | — | 2 | — | — | — | — | 2 |
| 9 | Ф-28 | 1215 | — | 2 | 2 | — | — | — | 4 |
| 10 | Ф-20а | 1655 | — | 2 | 2 | — | — | — | 4 |
| 11 | Ф-14-12а | 1300 | — | — | 1 | — | — | — | 1 |
| 12 | ФС 4-8 | 415 | — | — | — | 6 | — | — | 6 |
| 13 | ФС 5-8 | 520 | — | — | 5 | — | — | — | 5 |
| 14 | ФСН-5 | 380 | — | — | 1 | 4 | — | — | 5 |

## УКАЗАНИЯ ПО ПРОИЗВОДСТВУ РАБОТ

1. До начала монтажа фундаментных блоков выполняются следующие работы:
   а) доставка и складирование на строительной площадке всех материалов и изделий.
   б) перенесение осей здания на дно котлована.
2. Монтаж фундаментов производится гусеничным краном Э-1254 со стрелой 20м с обходом вокруг здания с шести основных стоянок.
3. Для кирпичной кладки стен подвала, применяются инвентарные панельные подмости.
4. Монтаж плит перекрытия производится башенным краном КБ-60.
5. Складирование фундаментных блоков производится в соответствии с позициями крана по монтажной таблице
6. Последовательность монтажа панелей перекрытия см. лист 15.
7. Все работы должны выполняться собязательным соблюдением правил техники безопасности (СНиП III А. 11-70)

| | | | | | |
|---|---|---|---|---|---|
| 1972 | Гостиница на 109 мест | Монтаж подземной части | Типовой проект 284-5-18 | Часть 01 Раздел 01-1 | Лист 17 |

ЦНИИЭП жилища г. Москва

Согласовано

Согласовано

Строгалов, Горшков, Николаева, Николаева, Горшков, Пальмин, Нестеров, Добрынин, Гл. инж. мастерской, Гл. арх. пр., Гл. инж. пр.

Дата, Инв. №, Взам. инв. №

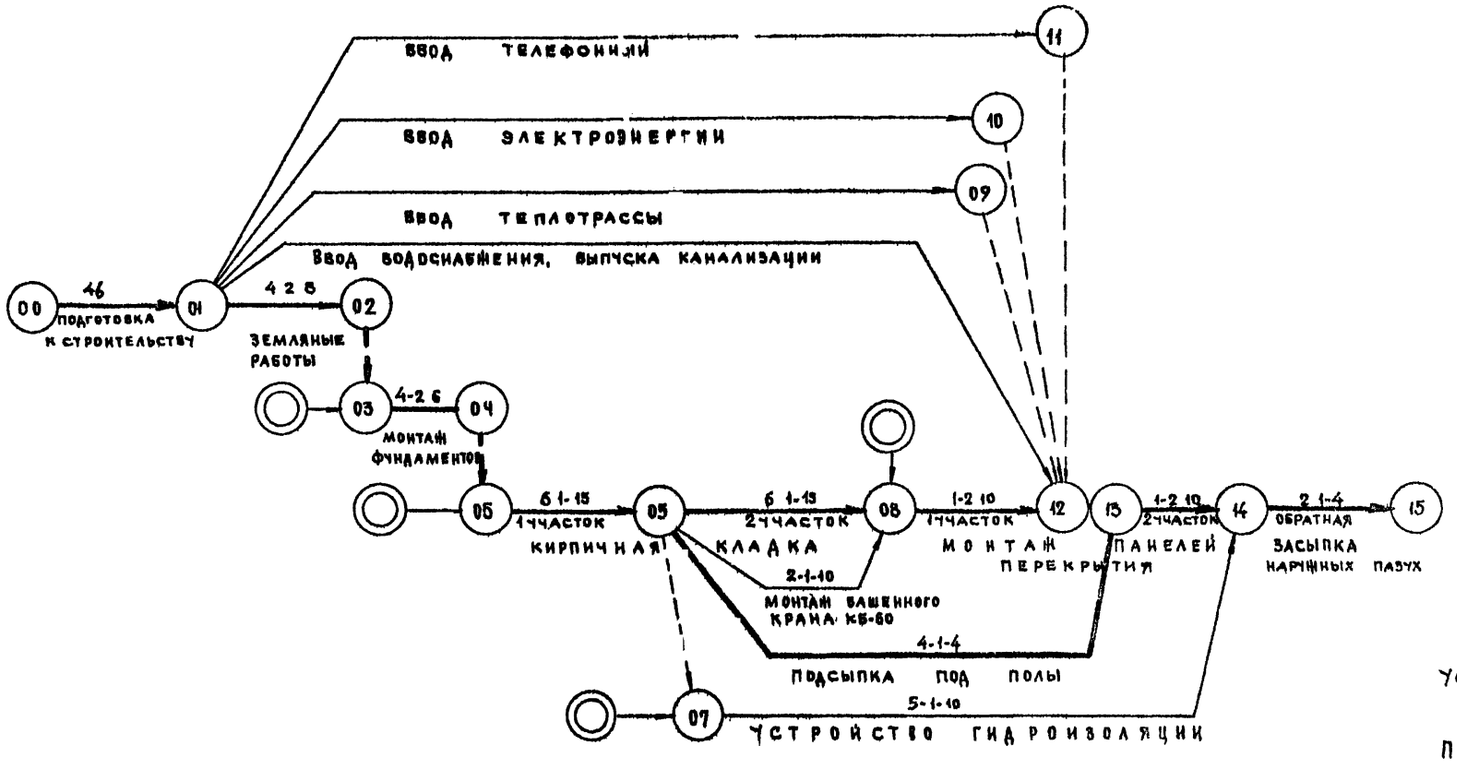


Условные обозначения

См. на листе 23 раздела 1.1-1 часть 1.

Продолжительность критического пути 70 дней

## Таблица исходных данных

| Предшествующая работа | № п.п. | Шифр | Характеристика работы: Наименование | Продол. в днях | Объем: Ед. изм. | Объем: К-во | Трудоемкость чел. дн. | Колич. маш. см. | Исполнитель (звено, бригада): № зв. | Профессия | К-во в день | Сменность | Механизмы: Наименование | К-во | Примечание |
|---|---|---|---|---|---|---|---|---|---|---|---|---|---|---|---|
| — | 1 | 00 01 | Подготовка к строительству | 46 | | | | | | | | | | | |
| Подготовка к строительству | 2 | 01 02 | Земляные работы | 4 | м3 | 1900 | 32 | 5 | | Землекопы | 8 | 2 | Экскаватор Э-652 | 1 | |
| Земляные работы 1чч | 3 | 03 04 | Монтаж фундаментов | 4 | шт / м3 | 250 / 80 | 25 | 7 | | Монтажники конструкций | 6 | 2 | Пневмоколесный кран Э-1254 | 1 | |
| Монтаж фундаментов 1чч | 4 | 05 08 | Кирпичная кладка | 6 | м3 | 420 | 190 | 12 | | Каменщики плотники | 15 | 1 | То же | | |
| Кирпичная кладка 1чч | 5 | 06 13 | Подсыпка под полы | 4 | м3 | 850 | 16 | 3 | | Землекопы | 4 | 1 | То же | | |
| Кирпичная кладка 1чч | 6 | 07 14 | Устройство гидроизоляции | 4 | м2 | 500 | 54 | — | | Изолировщики | 10 | 1 | — | | |
| Кирпичная кладка 1чч | 7 | 06 08 | Монтаж башенного крана | 2 | шт | 1 | 20 | — | | Монтажники механики | 10 | 1 | — | | |
| Кирпичная кладка | 8 | 08 14 | Монтаж панелей перекрытия | 2 | шт / м3 | 140 / 70 | 20 | 4 | | Монтажники конструкций | 10 | 2 | Башенный кран КБ-60 | 1 | |
| Монтаж панелей перекрытия | 9 | 14 15 | Обратная засыпка наружных пазух | 2 | м3 | 450 | 8 | 0,5 | | Землекопы | 4 | 1 | Бульдозер Д-159Б | 1 | |
| | | | Итого | | | | 251 | | | | | | | | |

| | | | | | |
|---|---|---|---|---|---|
| 1972 | Гостиница на 109 мест | График производства работ | Типовой проект 284 5 18 | Часть 01 Раздел 01 | Лист 18 |

Гражданпроект г. Москва

Согласовано

Согласовано

Дата 1-6-72

Главный инженер проекта Горшков

Главный специалист Чугина

Руководитель группы Горшков

Инженер Чугина

Главный инженер проекта Горшков

Главный инженер проекта Альтман

Ст. инж. Ростерор

Разработал Новгинцев

Проверил Ростерор

Главный архитектор проекта Альтман

Главный инженер проекта Альтман

| NN пп | Наименование | Тип марка | К-во | Назначение |
|---|---|---|---|---|
| 1 | Экскаватор | Э-652 | 1 | Земляные работы |
| 2 | Кран гусеничный со стрелой 20м | Э 1254 | 1 | Монтаж сборных элементов |
| 3 | Бульдозер | Д-159 Б | 1 | Земляные работы |
| 4 | Автокран | К-104 | 1 | Разгрузка транспортных средств |
| 5 | Автомашина с прицепом | ЗИЛ-150 | 2 | Транспорт изделий |
| 6 | Автосамосвалы | — | по расчету | Транспортирование грунта |
| 7 | Пневмотрамбовка | И-157 | 2 | Уплотнение грунта |
| 8 | Гудронатор | Д-251 | 1 | Гидроизоляция стен |
| 9 | Нивелир | МГ | 1 | Геодезические работы |
| 10 | Рейка геодезическая | — | 1 | |
| 11 | Теодолит | ТГ | 1 | |
| 12 | Рулетка стальная | длиной 50м | 1 | |
| 13 | Проволока стальная | d=1мм | 600м | |
| 14 | Уровень с рейкой ДЛ 1.2м | Гипрооргсельстрой | 6 | Проверка положения конструкции |
| 15 | Отвес | 400гр | 6 | |
| 16 | Отвес | 600 гр. | 6 | |
| 17 | Метр складной | ГОСТ 7253-54 | 6 | Кирпичная кладка |
| 18 | Угольник деревянный | — | 6 | |
| 19 | Порядовка инвентарная | Металлическая | 12 | |
| 20 | Шнур- причалка | — | 300м | |
| 21 | Скоба для крепления причалки | — | 12 | Крепление шнура при кладке стен |
| 22 | Кельма комбинированная | Гипрооргсельстрой | 12 | Кирпичная кладка |
| 23 | Расшивки | —"— | 12 | Заглаживание и уплотнение раствора в швах кладки |
| 24 | Ковш- лопата | —"— | 6 | Кирпичная кладка |

| NN пп | Наименование | Марка тип | К-во | Назначение |
|---|---|---|---|---|
| 25. | Молоток- кирочка | Гипрооргсельстрой | 6 | Кирпичная кладка |
| 26. | Конус- стандартный | — | 6 | Для определения качества раствора |
| 27 | Ящики металлические | Емкость 0,37м³ | 6 | Для раствора |
| 28. | Поддоны для кирпича | На 200 шт | 50 | Подъем кирпича на рабочее место каменщиков |
| 29 | Захват футлярный | Гипрооргсельстрой | 2 | Подъем кирпича |
| 30 | Обноска инвентарная | Гипрооргсельстрой | 44 | Разбивка осей |
| 31 | Узел приемки, перемешивания и выдачи раствора | Оргтехстрой Главцентростроя | 1 | Кирпичная кладка |
| 32 | Строп- гирлянда | —"— | 2 | Для подачи раствора на рабочее место каменщика |
| 33. | Строп четырехветвевой | Гипрооргсельстрой | 2 | Для монтажа панелей перекрытия |
| 34 | Строп двухветвевой | —"— | 2 | Для монтажа фундаментных блоков |
| 35. | Подмости панельные | Разм 2,5х5,3 | 12 | Кирпичная кладка |
| 36 | —"— | Разм 2,5х4,5 | 8 | —"— |
| 37. | —"— | Разм 2,5х3,2 | 8 | —"— |

| | | | | |
|---|---|---|---|---|
| 1972 | Гостиница на 109 мест | Ведомость основных машин, оборудования, приспособлений и инструментов | Типовой проект 284-5-18 | Часть 01 Раздел 01 Лист 19 |

Согласовано

Согласовано

Согласовано

Дата

Инв. № подл.

Взам. инв. №

Гипрокоммунстройпроект Москва

## Железобетонные изделия

| Марка | Альбом каталог | № листа | Наименование | Размеры в мм l | b | h | Объем м³ | Вес т | Всего Кол-во шт | Объем м³ |
|---|---|---|---|---|---|---|---|---|---|---|
| Ф-8 | Серия 1.112-1 вып. 4 | 29 | Плиты железобетонные для ленточных фундаментов | 2380 | 800 | 300 | 0,55 | 1,395 | 5 | 2,80 |
| Ф8-12 | | 31 | | 1180 | 800 | 300 | 0,274 | 0,685 | 54 | 14,80 |
| Ф-10 | | 41 | | 2380 | 1000 | 300 | 0,608 | 1,520 | 62 | 37,696 |
| Ф10-12 | | 43 | | 1180 | 1000 | 300 | 0,30 | 0,750 | 19 | 5,70 |
| Ф10-9 | | 35 | | 780 | 1000 | 300 | 0,19 | 0,495 | 90 | 17,70 |
| Ф12 | | 33 | | 2380 | 1200 | 300 | 0,703 | 1,760 | 10 | 7,030 |
| Ф12-12 | | 35 | | 1180 | 1200 | 300 | 0,347 | 0,870 | 2 | 0,694 |
| Ф12-8 | | 81 | | 780 | 1200 | 300 | 0,228 | 0,570 | 8 | 1,874 |
| Ф28-8 | | 5 | | 780 | 2800 | 500 | 0,896 | 2,240 | 2 | 1,792 |
| Ф14-12а | Серия 1.112-1 вып-2 | 15 | Плиты железобетонные для ленточных фундаментов | 1180 | 1400 | 300 | 0,416 | 1,040 | 1 | 0,416 |
| Ф20а | | 7 | | 1180 | 2000 | 500 | 0,975 | 2,440 | 2 | 1,950 |
| ФСН8 | Серия 1.116-1 вып-1 | 10 | Блоки бетонные для стен подвалов | 1180 | 500 | 280 | 0,159 | 0,380 | 4 | 0,64 |
| ФБ9-6 | | 6 | | 780 | 500 | 580 | 0,215 | 0,520 | 13 | 2,795 |
| ПТ63-12 | В 1 | 11,12 | Панели с круглыми пустотами | 6280 | 1190 | 220 | 0,884 | 2,210 | 2 | 1,77 |
| ПТ63-10 | В 6 | 1, 2 | | 6280 | 990 | 220 | 0,730 | 1,825 | 5 | 3,65 |
| ПТ60-12 | В 2 | 11, 12 | | 5980 | 1190 | 220 | 0,843 | 2,110 | 3 | 2,53 |
| ПТ60-10 | В 6 | 3, 4 | | 5980 | 990 | 220 | 0,695 | 1,740 | 2 | 1,39 |
| ПТ39-12 | В 8 | 11, 12 | | 3880 | 1190 | 220 | 0,554 | 1,385 | 6 | 3,324 |
| ПТ39-10 | В 11 | 3, 4 | | 3880 | 990 | 220 | 0,456 | 1,140 | 10 | 4,56 |
| ПТ36-12 | В 9 | 11, 12 | | 3580 | 1190 | 220 | 0,512 | 1,280 | 1 | 0,51 |
| ПТ36-10 | В 11 | 5, 6 | | 3580 | 990 | 220 | 0,427 | 1,055 | 2 | 0,84 |
| ПТ30-12 | В 10 | 9 10 | | 2980 | 1190 | 220 | 0,431 | 1080 | 11 | 4.74 |
| ПТ30-10 | В 11 | 7, 8 | | 2980 | 990 | 220 | 0,353 | 0,882 | 8 | 2,82 |
| ПС39-15 | В 8 | 9, 10 | | 3880 | 1490 | 220 | 0,735 | 1,835 | 3 | 2.20 |
| ПС39-12 | В 8 | 7, 8 | | 3880 | 1170 | 220 | 0,554 | 1,385 | 6 | 3,33 |
| ПС30-15 | В 10 | 3, 4 | | 2980 | 1490 | 220 | 0,570 | 1,425 | 11 | 6,27 |
| ПС30-12 | В 10 | 5, 6 | | 2980 | 1190 | 220 | 0,431 | 1080 | 62 | 26,63 |
| ПТ27-10 | В 11 | 9, 10 | | 2680 | 990 | 220 | 0,318 | 0,795 | 2 | 0,636 |
| ПТ27-12 | В 12 | 11, 12 | | 2680 | 1190 | 220 | 0,388 | 0,970 | 3 | 0,776 |
| П 5 о | Серия ИС-01-04 вып. 2 | 33,34 | Канальные плиты | 2400 | 590 | 160 | 0,23 | 0,56 | 9 | 2,07 |
| П 3 о | | 33,34 | | 1450 | 590 | 160 | 0,09 | 0,23 | 2 | 0,18 |
| ПП 24-10 | ИИ 03-02 АЛ 15-64 | 4 | Плита плоская | 2380 | 990 | 120 | 0,28 | 0,700 | 2 | 0.56 |
| ПТП 11-9 | —"— | 5 | | 1100 | 900 | 80 | 0,079 | 0,196 | 1 | 0,079 |
| ППР-1 | ИИ-03-02 АЛ 15-64 | 24 | Плита приямка | 1580 | 1300 | 100/50 | 0,136 | 0,340 | 11 | 1,496 |
| Б 13 | Серия 1.139-1 вып. 1 | 1 | Не несущие перемычки | 1300 | 120 | 65 | 0,01 | 0025 | 212 | 2,12 |
| Б 18 | | 3 | | 1800 | 120 | 140 | 0,030 | 0,075 | 3 | 0,07 |
| Б 22 | | 5 | | 2200 | 120 | 140 | 0,037 | 0,095 | 10 | 0,67 |
| Б 24 | | 6 | | 2450 | 120 | 140 | 0,041 | 0,105 | 2 | 0,08 |
| БУ 13 | Серия 1.139-1 вып. 1 | 10 | Несущие перемычки | 1300 | 120 | 220 | 0,034 | 0,085 | 15 | 0,510 |
| БУ 19 | | 12 | | 1950 | 120 | 220 | 0,051 | 0,130 | 32 | 1,63 |
| БУ 28 | | 21 | | 2800 | 380 | 290 | 0,307 | 0,770 | 2 | 0,61 |
| БУ 15 | | 26 | | 1550 | 120 | 220 | | | 1 | |
| БП 13 | Серия 1.139-1 вып. 1 | 25 | Плитные перемычки | 1300 | 380 | 65 | 0,032 | 0,080 | 13 | 0,416 |
| БП 18 | | 27 | | 1800 | 380 | 140 | 0,095 | 0,240 | 6 | 0,570 |
| БП 24 | | 30 | | 2450 | 380 | 140 | 0,130 | 0,325 | 4 | 0,520 |
| ЛМ 28-11 | Серия 1.251.1 вып.2 | 1 | Лестничные марши | 3261 | 1050 | 189 | 0,428 | 1070 | 1 | 0,428 |
| ЛПР 25-13К | Серия 1.152-5 вып. 1 | 31 | Лестничные площадки | 2780 | 1370 | 300 | 0,322 | 0,970 | 1 | 0,322 |
| ЛПР 22-13К | | 7 | | 2480 | 1370 | 300 | 0.289 | 0,870 | 1 | 0,289 |
| ЛПР 22-16К | | 13 | | 2480 | 1670 | 300 | 0.329 | 1,000 | 1 | 0.329 |
| ЛС 11-17 | Серия 1.155-1 вып. 1 | 25 | Отдельные ступени | 1050 | 340 | 213 | 0.041 | 0,110 | 15 | 0.615 |
| ЛС 11-17К | | 42 | | 1050 | 290 | 213 | 0,029 | 0,083 | 3 | 0,087 |
| ЛС 12-17К | | | | 1200 | 290 | 213 | 0,034 | 0,098 | 2 | 0,068 |
| ЛС 12-17 | | 26 | | 1200 | 340 | 213 | 0,047 | 0,130 | 14 | 0,658 |
| ЛС 12-17ж | | | | 1200 | 310 | 142 | 0.023 | 0,070 | 1 | 0,023 |
| П 60 | С. ИИ-03-02 Альб. 108 | 10 | Прогоны | 5980 | 200 | 500 | 0,60 | 1,500 | 2 | 1,20 |

## Металлические изделия

| Марка | Альбом каталог | № листа | Наименование | Вес кг | Кол-во на цокольный этаж | Всего Кол-во шт | Вес кг |
|---|---|---|---|---|---|---|---|
| С-1 | Раздел 107-1 | 1 | Сетки | 1.23 | 344 | 344 | 423,2 |
| С-2 | | 1 | | 1.10 | 208 | 208 | 229.0 |
| С-3 | | 1 | | 0.38 | 147 | 147 | 35.86 |
| С-4 | | 1 | | 1.39 | 40 | 40 | 55.6 |
| С-7 | | 1 | | 4.10 | 9 | 9 | 36.9 |
| С-8 | | 1 | | 2.30 | 18 | 18 | 41.4 |
| С-9 | | 1 | | 5.26 | 9 | 9 | 47.4 |
| С-11 | | 1 | | 0.75 | 9 | 9 | 6.75 |
| С-5 | | 1 | Только для фасада I | 1.97 | 30 | 30 | 59 1 |
| К-1 | | 3 | Каркасы | 8.61 | 6 | 6 | 51 7 |
| К-2 | | 3 | | 6.66 | 22 | 22 | 146 52 |
| К-6 | | 3 | | 11.31 | 4 | 4 | 45.24 |
| К-7 | | 3 | | 8.73 | 2 | 2 | 17.46 |
| К-8 | | 3 | | 8.16 | 4 | 4 | 32.64 |
| К-9 | | 3 | | 6.29 | 2 | 2 | 12.58 |
| ПОЗ 16 | | 3 | ф4ВI Арматура для армирования стен и заделки ниш | 0.06 | 210 | 210 | 12.6 |
| ПОЗ 17 | | 3 | ф6АI | 0,19 | 120 | 120 | 22. 8 |
| ПОЗ 18 | Раздел 91-1 | 15 | ф6АI | | ℓобщ=600 м | ℓобщ.=600 м | 133.2 |
| ПОЗ 21 | | 15 | ф4ВI | | ℓобщ=270 м | ℓобщ=270 м | 27.0 |
| МУ-1 | Раздел 01-1 | 16 | Монолитные участки | | | | 246.20 |
| МУ-2 | | 16 | | | | | 33.80 |
| АМ-1 | Раздел 107-1 | 3 | Металлические анкера | 0.42 | 150 | 150 | 63.00 |
| АМ-2 | | 3 | | 0.46 | 22 | 22 | 10. 12 |
| АМ-3 | | 3 | | 0.62 | 44 | 44 | 27.28 |
| М-2 | Раздел 107-1 | 3 | Закладная деталь | 6.24 | 2 | 2 | 12.48 |
| — | — | — | L 100 × 10 | — | — | ℓ = 12 м | 180. 9 |
| МР 2 | ИИ-03-03 Альб 71-64 | 14 | Решетка ограждения приямка | 35.24 | 10 | 10 | 352.40 |
| МБ 10 | Раздел 10.2-1 | 6 | Металлическая балка | 29. 16 | 1 | 1 | 29. 16 |
| МП | —"— | 5 | Металлический поручень | 6.69 | 2 | 2 | 13.38 |
| МПУ | —"— | 5 | | 2.33 | 1 | 1 | 2.33 |

## Столярные изделия

| Наимен | Варианты | Марка | Чертежи Серия каталог, раздел | № листов | Размеры мм Длина ℓ | Ширина b | Высота h | Площ м | Кол во штук на цок этаж | Всего Кол-во шт | Площ м² |
|---|---|---|---|---|---|---|---|---|---|---|---|
| Окна | Г | ОС 06-09 | 1.136-3 / 1 | 1 | 878 | 94 | 562 | 0.49 | 15 | 15 | 7.35 |
| | Г | ОР 06-09 | | 47 | 886 | 176 | 564 | 0.50 | 15 | 15 | 7.50 |
| | Д | ОС 15-09 | | 14 | 878 | 94 | 1462 | 1.28 | 10 | 10 | 12.80 |
| | Д | ОР 15-09 | | 60 | 886 | 176 | 1464 | 1.30 | 10 | 10 | 13.00 |
| Двери внутренние | | ДТ 8П | 1 135-1 Альбом II | 9 | 886 | 74 | 2088 | 1.80 | 4 | 4 | 7.20 |
| | | ДТ8Л, ДТ8Л* | | 9 | 886 | 74 | 2088 | 1.80 | 6+1 | 6+1 | 12.60 |
| | | Д10П | ГОСТ 6629-64 | 1-7 | 670 | 74 | 2071 | 1.38 | 8 | 8 | 11.04 |
| | | Д10Л | | 1-7 | 670 | 74 | 2071 | 1.38 | 1 | 1 | 1.38 |
| | | ДТ77* | 1 135-1 Альбом II | 12 | 1488 | 94 | 2088 | 3.11 | 1 | 1 | 3.11 |
| Двери наружн | | ДВ8-1 | 1 135-1 Альбом I | 1 | 886 | 94 | 2088 | 1.85 | 3 | 3 | 5.55 |
| | | ДВ8-8 | | 113 | 886 | 94 | 2088 | 1.85 | 4 | 4 | 7.40 |
| Двери электр. плит | | ДСТ 9А | 1 135-1 Альбом II | 17 | 986 | 94 | 1888 | 1.72 | 1 | 1 | 1.72 |
| | | ДСТ 9Л | | 17 | 986 | 94 | 1888 | 1.72 | 1 | 1 | 1.72 |
| | | ШВК-1 | Часть 10 Раздел 10 6-1 | 10 | 244 | 74 | 374 | 0.09 | 8 | 8 | 0.72 |
| | | ШСТ-1 | | 10 | 374 | 74 | 2444 | 0,91 | 1 | 1 | 0.91 |
| Доски подоконн | | ДО 10-25 | 1 136-2 / 1 | 7 | 1000 | 250 | 40 | 0.04 | 25 | 25 | 1.00 |
| | | ДО 10-35 | | 10 | 1000 | 350 | 40 | 0.04 | 25 | 25 | 1.00 |
| Дверная шк. правв. краны | | ДПШ | Часть 10 Раздел 10.6-1 | 9 | 274 | 74 | 374 | 0.10 | 2 | 2 | 0.20 |

На двери ДТ8Л* и ДТ77* устанавливаются закрыватели дверные с гидравлическим амортизатором №1. Завод изготовитель „Компрессор" г. Рига. Количество - 2 шт.

| | | | | | |
|---|---|---|---|---|---|
| 1973 | Гостиница на 109 мест. | Спецификация изделий | Типовой проект 284-5-18 | Часть 01 Раздел 01-1 | Лист 20 |

Гостиница

Рук. АСЕ Гринберг; Гл. инж. проекта Пальмин; Гл. арх. пр. Нестеров; Гл. инж. пр. Довженко; Ст. инж. Кнуцис