ТИПОВЫЕ ПРОЕКТНЫЕ РЕШЕНИЯ

411-1-042.87

ЭСТАКАДА ДЛЯ РАЗДЕЛКИ ХЛЫСТОВ РАЗМЕРОМ 18 x 30м НИЖНЕГО СКЛАДА МОЩНОСТЬЮ 50 тыс.м^3 ДРЕВЕСИНЫ В ГОД

/ В ДЕРЕВЯННЫХ КОНСТРУКЦИЯХ/

АЛЬБОМ I

ПОЯСНИТЕЛЬНАЯ ЗАПИСКА. ТЕХНОЛОГИЧЕСКИЕ ЧЕРТЕЖИ. КОНСТРУКЦИИ ДЕРЕВЯННЫЕ. СИЛОВОЕ ЭЛЕКТРООБОРУДОВАНИЕ. СПЕЦИФИКАЦИИ ОБОРУДОВАНИЯ. ВЕДОМОСТИ ПОТРЕБНОСТИ В МАТЕРИАЛАХ.

ТИПОВЫЕ ПРОЕКТНЫЕ РЕШЕНИЯ
411-1-0142.87

ЭСТАКАДА ДЛЯ РАЗДЕЛКИ ХЛЫСТОВ РАЗМЕРОМ 18 х 30 м НИЖНЕГО СКЛАДА МОЩНОСТЬЮ 50 тыс.м³ ДРЕВЕСИНЫ В ГОД /В ДЕРЕВЯННЫХ КОНСТРУКЦИЯХ/

АЛЬБОМ I

СОСТАВ ПРОЕКТА

АЛЬБОМ I – ПОЯСНИТЕЛЬНАЯ ЗАПИСКА. ТЕХНОЛОГИЧЕСКИЕ ЧЕРТЕЖИ. КОНСТРУКЦИИ ДЕРЕВЯННЫЕ. СИЛОВОЕ ЭЛЕКТРООБОРУДОВАНИЕ. СПЕЦИФИКАЦИИ ОБОРУДОВАНИЯ. ВЕДОМОСТИ ПОТРЕБНОСТИ В МАТЕРИАЛАХ.

АЛЬБОМ II – СМЕТЫ

УТВЕРЖДЕН
Гослесхозом СССР
протокол № 14 от 27.06 1987г.
ВВЕДЕН В ДЕЙСТВИЕ
"СОЮЗГИПРОЛЕСХОЗОМ"
ПРИКАЗ № 146 ОТ 14.12 1987г.

РАЗРАБОТАН
ИНСТИТУТОМ "СОЮЗГИПРОЛЕСХОЗ"

ГЛАВНЫЙ ИНЖЕНЕР ИНСТИТУТА В.М. НАГАЕВ
ГЛАВНЫЙ ИНЖЕНЕР ПРОЕКТА И.Ф. ЖЕРДЕВ

Альбом I

Типовые проектные решения 411-1-014.87

Содержание альбома

№№	Наименование	№ листа	№ стр.
1	Содержание альбома		2
2	Пояснительная записка		3
	Технологические чертежи		
3	Общие данные	ТХ-1	4
4	Общемонтажный чертеж. План. Разрез. Правое исполнение	ТХ-2	5
5	Общемонтажный чертеж. План. Разрез. Левое исполнение	ТХ-3	6
6	Приводной и натяжной туеры. РРУ-10т. Установочный чертеж.	ТХ-4	7
7	Приводная и натяжная станция тр-ра для уборки отходов БГ2У-1А. Правое исполнение	ТХ-5	8
8	Приводная и натяжная станция тр-ра для уборки отходов БГ2У-1А. Левое исполнение	ТХ-6	9
	Конструкции железобетонные		
9	Общие данные	КЖ-1	10
10	Схема расположения элементов монолитных фундаментов. Правое исполнение.	КЖ-2	11
11	Схема расположения элементов монолитных фундаментов. Левое исполнение	КЖ-3	12
12	Фундаменты ФОт1; ФОт2; Фт1	КЖ-4	13
13	Фундаменты ФОт3; Фт2; Фт3	КЖ-5	14
	Конструкции деревянные		
14	Общие данные	КД-1	15
15	Схема расположения элементов плана эстакады. Правое исполнение.	КД-2	16
16	Схема расположения элементов плана эстакады. Левое исполнение.	КД-3	17
17	Разрез 1-1.	КД-4	18
18	Эстакада 18х30м. Разрез 3-3. Спецификация	КД-5	19
19	Фрагмент эстакады	КД-6	20
20	Узлы	КД-7	21
21	Конструкция эстакады в пределах установки РРУ-10т	КД-8	22
22	Детали крепления рам приводного и натяжного туера	КД-9	23
23	Схема расположения элементов эстакады транспортера уборки отходов БГ2У-1А. Правое исполнение	КД-10	24
24	Деталь конструкции эстакады и площадки под натяжную станцию тр-ра БГ2У-1А.	КД-11	25
25	Схема расположения элементов эстакады транспортера уборки отходов БГ2У-1А. Левое исполнение	КД-12	26
26	Деталь конструкции эстакады и площадки под натяжную станцию тр-ра БГ2У-1А. Левое исполнение.	КД-13	27
27	Эстакада транспортера уборки отходов БГ2У-1А. Узлы. Спецификация.	КД-14	28
	Архитектурно-строительные решения		
28	Электропомещение. Общие данные	АС-1	29
29	Электропомещение. План на отм. 0.000. Разрезы 1-1; 2-2. Фасады. Детали 1÷3	АС-2	30
30	Электропомещение. Схема расположения ф-тов. Схема расположения стропильных балок Фт1; Фт2	АС-3	31
31	Электропомещение. Каркас поясн. А и Б. Узлы 1÷6	АС-4	32
32	Деревянная прожекторная мачта высотой H=15м. Общий вид. Узел 1. Деталь крепления стоек	АС-5	33
33	Деревянная прожекторная мачта высотой H=13м. Узел 2.	АС-6	34
	Силовое электрооборудование		
34	Общие данные (Начало)	Эм-1	35
35	Общие данные (Окончание)	Эм-2	36
36	План расположения электрооборудования и прокладки электрических сетей	Эм-3	37
37	Спецификация к чертежу Эм-3	Эм-4	38
38	Схема принципиальная питающей и распределительной сети	Эм-5	39
39	Прожекторная мачта совмещенная с молниеотводом	Эм-6	40
40	Спецификация оборудования	СО	41÷44
41	Ведомости потребности материалов	Вм	45

Альбом I

Ведомость чертежей основного комплекта ТХ

Лист	Наименование	Примечание
1	Общие данные	
2	Общетонтажный чертеж. План	
	Разрез. Правое исполнение	
3	Общетонтажный чертеж. План.	
	Разрез. Левое исполнение	
4	Приводной и натяжной туеры РРУ-10т.	
	Установочный чертеж.	
5	Приводная и натяжная станции	
	транспортера для уборки отходов БГ2У-1Я	
	Прав исполнение.	
6	Приводная и натяжная станции	
	транспортера для уборки отходов БГ2У-1Я.	
	Левое исполнение.	

Ведомость основных комплектов рабочих чертежей

Обозначение	Наименование	Примечание
ТХ	Технологические решения	
КЖ	Конструкции железобетонные	
КД	Конструкции деревянные	
ЭМ	Силовое электрооборудование	
АС	Архитектурно-строительные решения	

Ведомость ссылочных и прилагаемых документов

Обозначение	Наименование	Примечание
ТХ.СО	Спецификация оборудования	

Ведомость комплектации РРУ-10т (на одну эстакаду)

№	Наименование	Количество
1	Туер приводной (грузовой) РРУ-10.100	2
2	Туер натяжной РРУ 10.300	2
3	Челночный захват РРУ 10т. 100	2
4	Лебедка разгрузочно-растаскивающая	
	ЛРР 1т. 000-П	2
5	Потребность тросов на установку	
	(канат 16.5...18-1-Л-0-11-160), т	240
6	Шкаф электроаппаратуры РРУ10т. 200	1

Проектное решение разработано в соответствии с действующими нормами и правилами и предусматривает мероприятия, обеспечивающие пожарную безопасность при эксплуатации сооружения.

Главный инженер проекта И.Ф. Жердев.

Инв. №				Привязан
ГИП	Жердев			
Н.контр.	Березин			ТПР 411-1-014.2.87 ТХ
Начотд.	Рогачев			Нижний склад мощностью 50 тыс. м3 древесины в год.
Р.спец.	Березина		10.86	
Рук.гр.	Визяева		10.86	Эстакада для разделки хлыстов размером 18×30 м (в деревянных конструкциях)
Ст.инж.	Усенко		10.86	Стадия Лист Листов: РП 1 6
				Общие данные
				СОЮЗГИПРОЛЕСХОЗ

Альбом I

Типовые проектные решения 411-1-0142.87

1. Общая часть.

1.1. Основание для разработки.

Типовые проектные решения „Эстакада для разделки хлыстов размером 18х30м (в деревянных конструкциях) разработана в составе типовых проектных решений „Нижний склад мощностью 50тыс. м³ древесины в год" в соответствии с тематическим планом Госстроя СССР на 1986 год раздел 3.7.3 и заданием Гослесхоза СССР от 24 марта 1986 года.

1.2. Назначение и область применения.

Эстакада предназначается для приемки разгруженных с лесовозных автомашин пачек хлыстов, растаскивания пачек с помощью разгрузочно-растаскивающего устройства на отдельные хлысты; разделка их ручным электроинструментом на сортименты и накатки их на продольный лесотранспортер для последующей их сортировки.

1.3. Исходные расчетные данные.

Рельеф территории - спокойный.

Грунты приняты с нормативными характеристиками согласно СН 227-82 п. 2.3.

Ветровая нагрузка - для I географического района.

Сметная стоимость строительства определена для I территориального района согласно СН 227-82.

2. Технологические решения.

2.1. Состав оборудования.

Для выполнения операций по разгрузке и разделки хлыстов применено следующее оборудование:

а) на разгрузке разгрузочно-растаскивающее устройство РРУ-10т в составе:

- трос приводной (грузовой) - 2шт.
- трос натяжной - 2шт.
- челночный захват - 2шт.
- лебедка разгрузочно-растаскивающая ЛРР-1т - 2шт.
- шкаф электроаппаратуры

б) на разделке - ценная электромоторная пила ЭПЧ-3.

в) на уборке отходов

- продольный цепной транспортер БГГУ-1А
- погрузчик скиповый ЛВ-175.

2.2. Режим работы

- рабочих дней в году	250
- количество смен в сутки	- 2
- продолжительность смены в часах	- 8

2.3. Краткое описание технологического процесса.

Разгрузка хлыстов с автотранспорта, разобщение пакета хлыстов на тяжкие пачки и поштучная подача хлыстов в зону разделки производится с помощью разгрузочно-растаскивающего устройства РРУ-10т. Разделка хлыстов на сортименты осуществляется электропилой ЭПЧ-3, откатка сортиментов к сортировочному транспортеру - вручную. Уборка отходов с эстакады предусмотрена с помощью цепного транспортера БГГУ-1А, работающего нижней ветвью. Накопление отходов - в скиповом погрузчике ЛВ-175, из которого отходы вывозятся автотранспортом.

2.4. Охрана труда.

Типовые проектные решения разработаны в соответствии с требованиями ГОСТ 12.3.002-75 и „Правил по охране труда в лесной, деревообрабатывающей промышленности и в лесном хозяйстве", утвержденных Минлесбумпромом СССР 22.02.85 и Гослесхозом СССР 28.02.85 и согласованных с ЦК профсоюза лесной, бумажной и деревообрабатывающей промышленности.

Проект разработан на базе серийно выпускаемого оборудования. Для обеспечения безопасного труда проектом предусмотрены:

- механизированное разделение пакета хлыстов;
- механизированная уборка отходов;
- сигнализация при включении разгрузочно-растаскивающего механизма.

3. Строительные решения.

Сооружение эстакады представляет собой многопролетную конструкцию площадки на опорах-стойках с высотой над поверхностью земли 2,6м.

Эстакада прямоугольной формы габаритами по верху площадки 18х30м, двух спаренных эстакад 18х60 м.

Фундаменты - монолитные бетонные из бетона класса В7,5.

Опоры (стойки), прогоны, верхнее строение - деревянные.

Опоры и прогоны - из бревен.

Верхнее строение - из бревен с настилом из двух рядов досок.

Электроснабжение.

Проект силового электрооборудования и электроосвещения эстакады для разделки хлыстов разработан в соответствии с требованиями ПУЭ (6-е издание) и Инструкции СН357-77.

По надежности электроснабжения все электроприемники относятся к III категории.

По условиям окружающей среды эстакада для разделки хлыстов относится к пожароопасной зоне класса П-III.

Максимальная расчетная нагрузка силовых электроприемников для одной эстакады составляет 43,0 квт, для двух эстакад - 49,6 квт, электроосвещения для одной эстакады - 6,5 квт, для двух эстакад - 8,5 квт.

Вопросы учета электроэнергии и компенсация реактивной мощности решаются при привязке проекта.

Питание электроэнергией предусматривается от источника напряжением 380/220 в с глухозаземленной нейтралью по одной кабельной или воздушной линии.

На вводе от ВЛ в электропотребление должно быть выполнено повторное заземление нулевого рабочего провода. Сопротивление заземляющего устройства следует принять по п. 1.7.6. 4 ПУЭ.

Общие указания приведены на листах ЭМ.

Технико-экономические показатели

№	Наименование показателей	Един. изм.	Показатели 411-1-0142.87
1.	Общая сметная стоимость	тыс. руб.	34,13
	Строительно-монтажных работ	"	28,50
	Стоимость общая на расчетный показатель	руб.	683
2.	Трудоемкость		
	Построечные трудовые затраты	чел/час	5367
	То же на расчетный показатель	"	107,34
3.	Расход строительных материалов		
	Цемент, приведенный к М400	т	12,8
	Сталь, приведенная к классам А-1 и Ст.3	"	2,65
	Бетон и железобетон	м³	63,76
	в т. ч. монолитный	"	63,76
	Лесоматериалы, приведенные к круглому лесу	"	200,0
4.	Эксплуатационные расходы		
	Потребная мощность	квт	49,5
	Годовой расход электроэнергии	квт.ч	84800

ГИП	Жердев		
Н.конт.	Березин		
Нач.отд.	Роговцев		
Гл.спец.	Березина		03.11
Рук.гр.	Бизяева		23.11
Рук.гр.	Налоскор		
Рук.гр.	Розуваева		

Привязан

Инв. №

ТПР 411-1-0142.87 ПЗ

Пояснительная записка

Стадия	Лист	Листов
РП		1

СОЮЗГИПРОЛЕСХОЗ

Прибл. 1

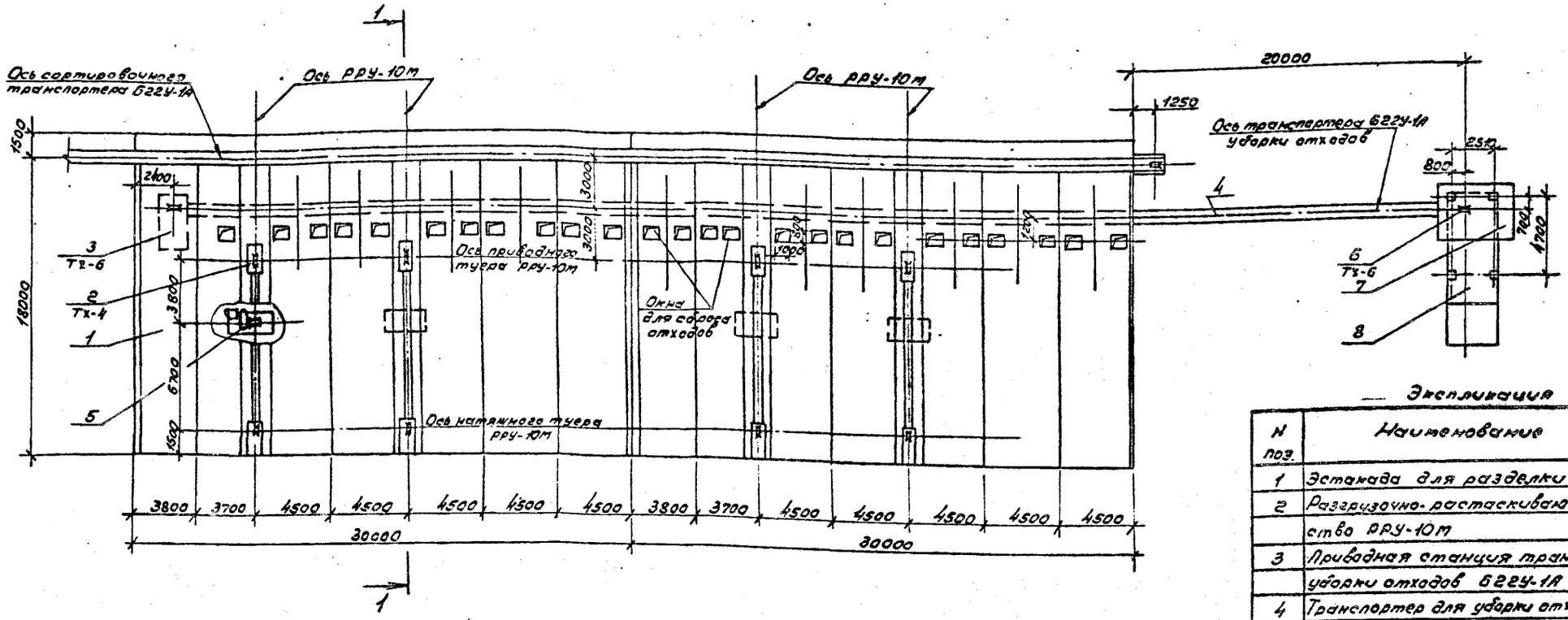

1-1

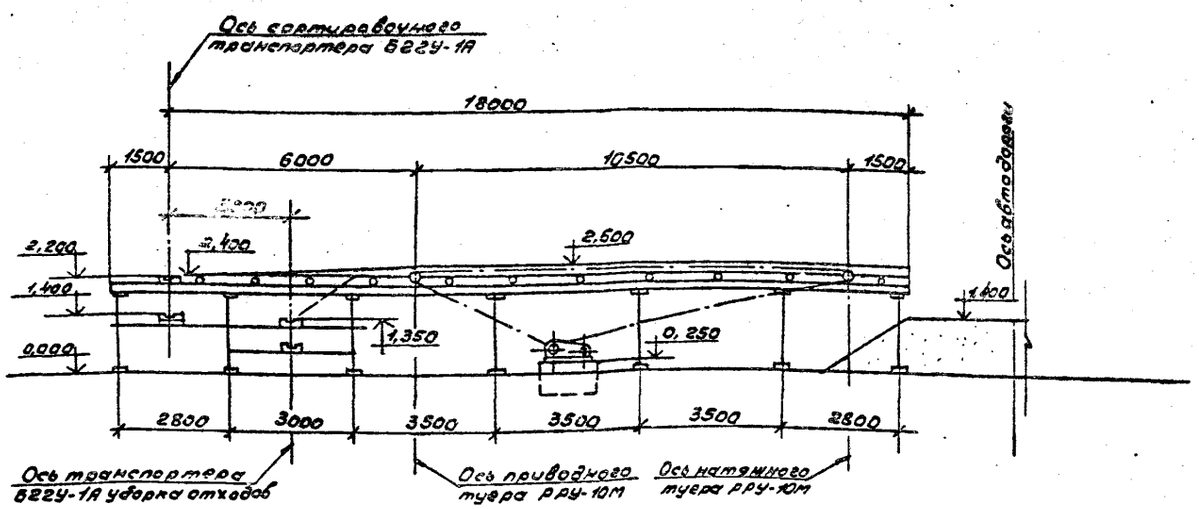

Экспликация

Н поз.	Наименование	Кол.	Примечание
1	Эстакада для разделки хлыстов	2	
2	Разгрузочно-растаскивающее устройство РРУ-10М	2	ТХ-4
3	Приводная станция транспортера для уборки отходов БГГУ-1А	1	ТХ-6
4	Транспортер для уборки отходов БГГУ-1А	1	Костромской судостроительн. завод
5	Лебедка разгрузочно-растаскивающая ЛРР-1М	2	Ореховское торгоопредел.
6	Натяжная станция транспортера для уборки отходов БГГУ1А	1	ТХ-6
7	Площадка обслуживания натяжной станции	1	КД-13
8	Погрузчик скиповой ПВ-175	1	Завод "Красный пресс" пос. Сурдо

1. Разница отметок верха эстакады и подъема борта 1,2м принята для автомобиля КАЗ-608А. Для машин других марок данный размер требует привязки
2. Конструкции расправительной эстакады, транспортера уборки отходов и фундаменты под оборудование см. строительные чертежи КЖ-4,5
3. Спецификацию оборудования см. лист ТХ.СО.
4. Данный лист читать с листами ТХ-4, ТХ-6.

Гип	Жердев			ТПР 411-1-0142.87		ТХ	
Н.контр.	Березин						
Нач.отд.	Рогачев		7.03.87				
Гл.спец.	Березина		10.86	Нижний склад мощностью 60 тыс. м³ древесины в год			
Рук.гр.	Бизяева		10.86				
Ст.инж.	Усенко		09.86	Эстакада для разделки хлыстов, размером 18×30м. (в деревянных конструкциях)	Стадия	Лист	Листов
					РП	3	
				Общетонтажный чертеж. План. Разрез. Левое исполнение.	СОЮЗГИПРОЛЕСХОЗ		

Привязан

Инв. №

Альбом I

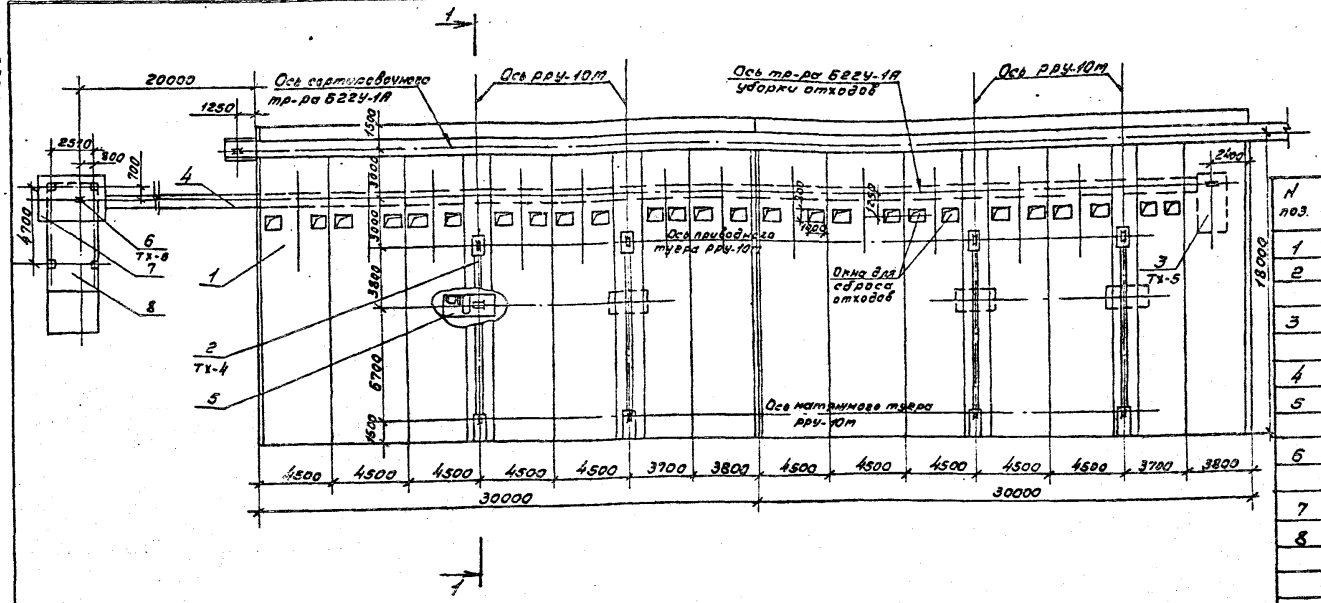

Экспликация

N поз.	Наименование	Кол.	Примечание
1	Эстакада для разделки хлыстов	2	К
2	Разгрузочно-растаскивающее устройство РРУ-10М	2	ТХ-4
3	Приводная станция транспортера для уборки отходов БГЗУ-1А	1	ТХ-5
4	Транспортер уборки отходов БГЗУ-1А	1	
5	Лебедка разгрузочно-растаскивающая ЛРР-1М	2	Орловский торфоредуктор
6	Натяжная станция транспортера для уборки отходов БГЗУ-1А	1	ТХ-5
7	Площадка обслуживания натяжной станции	1	КА-11
8	Погрузчик скиповой ЛП-175	1	Завод "Красный пресс" пос. Суда

1-1

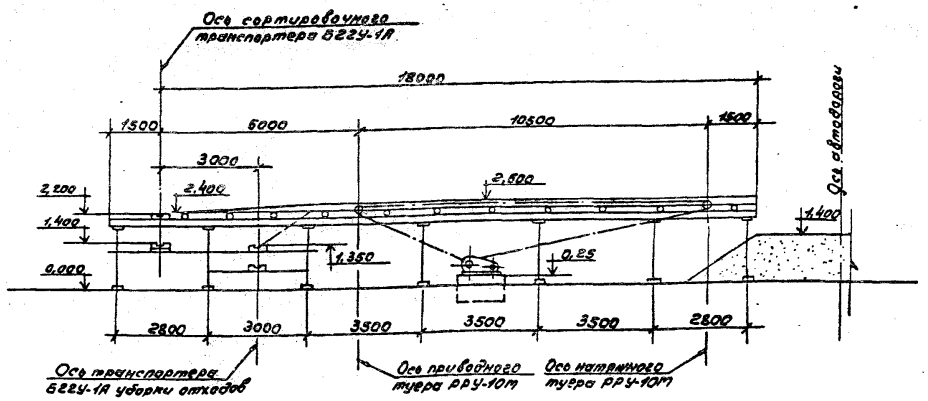

1. Разница отметок верха эстакады и полотна дороги 1,2м принята для автомобиля МАЗ-503А.
   Для машин других марок данный размер меняется при привязке.
2. Конструкции растаскивающей эстакады, транспортера уборки отходов и фундаменты под оборудование см. строительные чертежи КЖ-4,5
3. Спецификацию оборудования см. лист ТХ.СО.
4. Данный лист читать с листами ТХ-4, ТХ-5.
5. Расчетная нагрузка на настил эстакады 312 кг/м.²

ГИП	Жердев			ТПР 411-4-0142.87	ТХ
Н.контр.	Березин				
Нач.отд.	Росочев				
Гл.спец.	Березина			Химический склад мощностью 50 тыс. м³ древесины в год	
Рук.гр.	Бизяева			Эстакада для разделки хлыстов размером 18х30 (деревянная конструкция)	Стадия: РП; Лист: 2; Листов:
Ст.инж.	Усенко			Общетоварный чертеж. План. Разрез. Правое исполнение.	СОЮЗГИПРОЛЕСХОЗ

Привязан

Инв. №

Альбом I

Натяжная станция

м 1:20

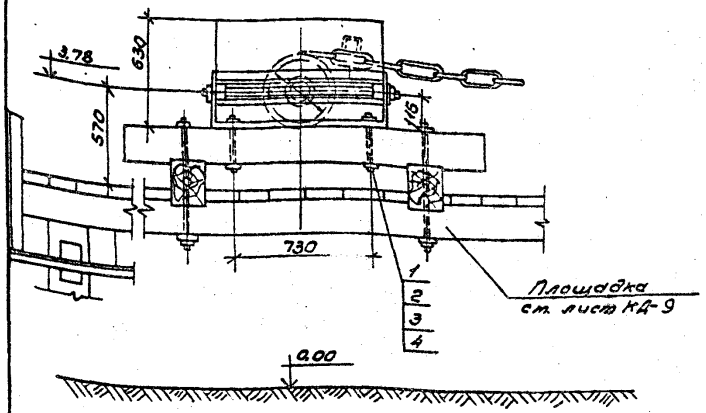

Приводная станция

1-1

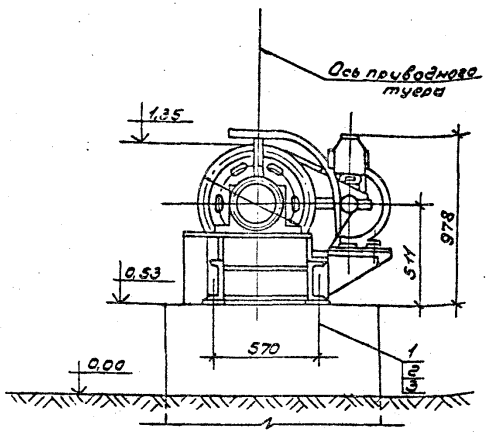

План размещения болтов крепления приводной и натяжной станций

м 1:50

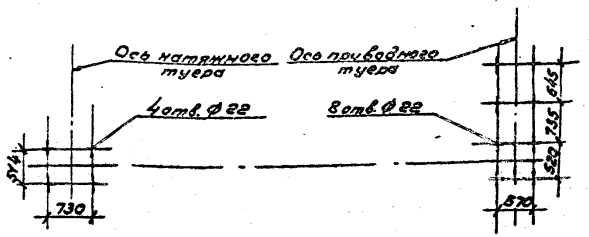

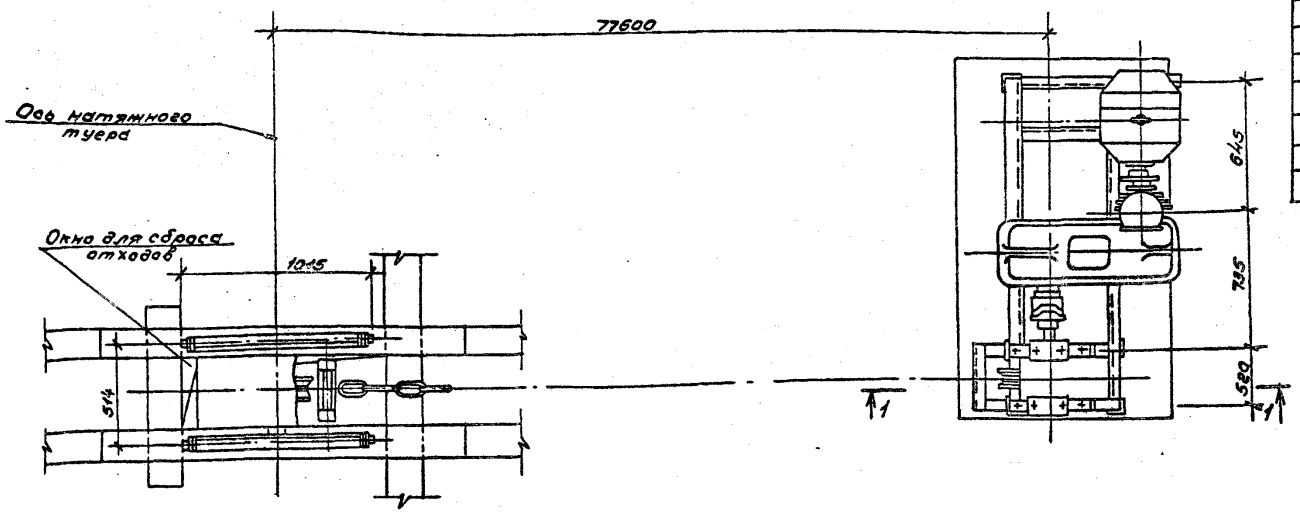

Спецификация

№ поз.	Наименование	Ед. изм.	Кол.	Материал, марка, тип	Масса, кг Ед.	Масса, кг Общ.	Примечание
	Натяжная станция						
1	Болт М20х250	шт.	4	Ст.3	0,67	2,68	ГОСТ 7798-70
2	Гайка М20-6.05	шт.	4	Ст.3	0,063	0,252	ГОСТ 5915-70
3	Шайба 20.01.05	шт.	4	—"—	0,023	0,092	ГОСТ 11371-78
4	Шайба косая 20	шт.	4	—"—	0,039	0,35	ГОСТ 10906-78
	Приводная станция						
1	Болт М20х400.02	шт.	8	Ст.35	0,89	7,12	ОСТ 22-142-70
2	Гайка М20.6.05	шт.	8	Ст.3	0,063	0,252	ГОСТ 5915-70
3	Шайба 20.01.05	шт.	8	—"—	0,023	0,92	ГОСТ 11371-78
	Итого					11,182	

1. Конструкцию эстакады транспортера, площадку для установки натяжной станции, фундаменты под приводную станцию и скип- - см. листы КД-10,11 КЖ-4,5
2. Данный лист читать с листом ТХ-2.

ГИП	Жердев				ТПР 411-1-014.87 ТХ
Н.контр.	Березин				
Нач.отд.	Догачев				Нижний склад мощностью 50 тыс. м³ древесины в год
Гл.спец.	Березина				
Рук.гр.	Бизрева				Эстакада для разделки хлыстов размером 18х30м (в деревянных конструкциях).
Ст.инж.	Усенко				Приводная и натяжная станции тр-ра для удаления отходов Б229-1Л. Общее установка.

Стадия	Лист	Листов
РП	5	

СОЮЗГИПРОЛЕСХОЗ

Привязан

Инв. №

Альбом I

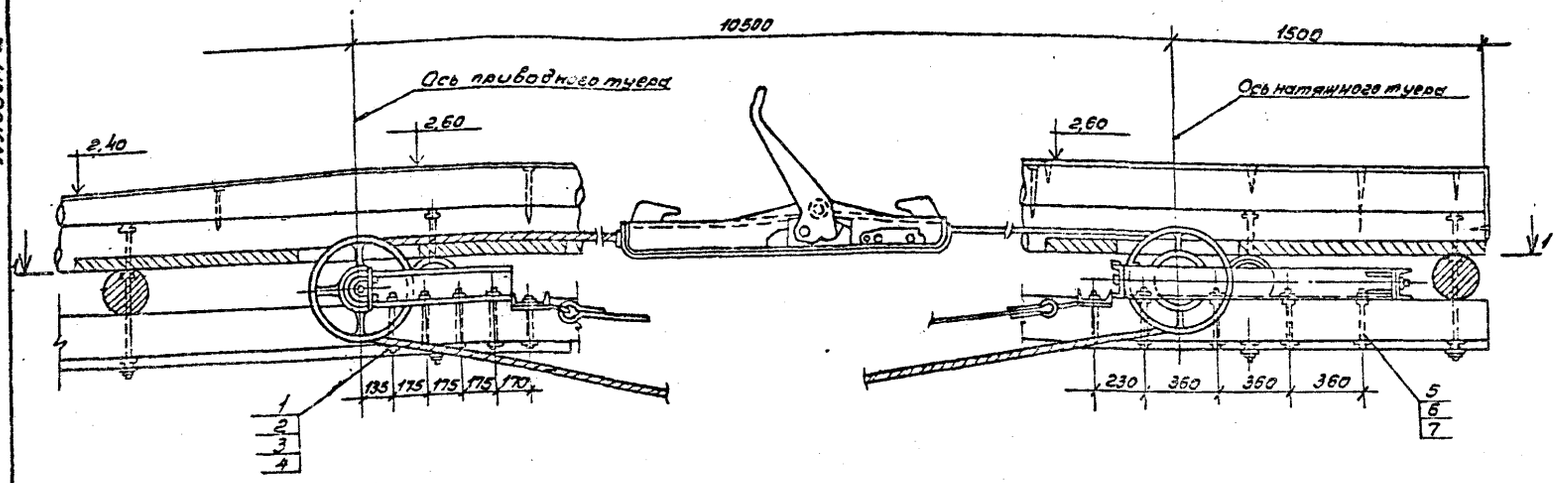

1-1

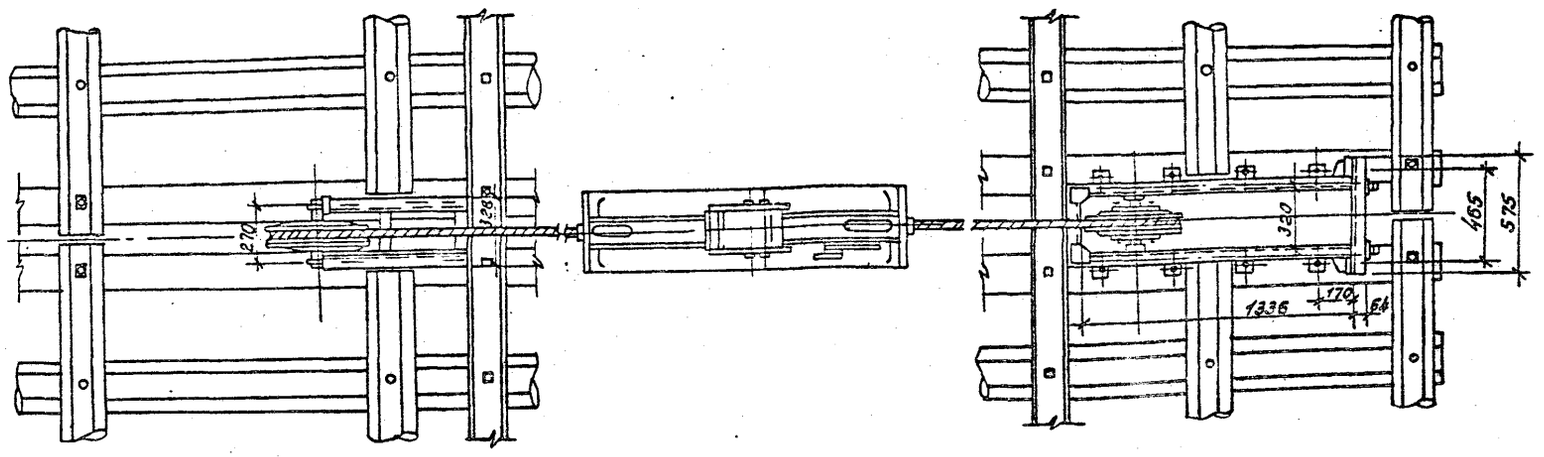

План размещения болтов для крепления приводного и натяжного туеров
м 1:50

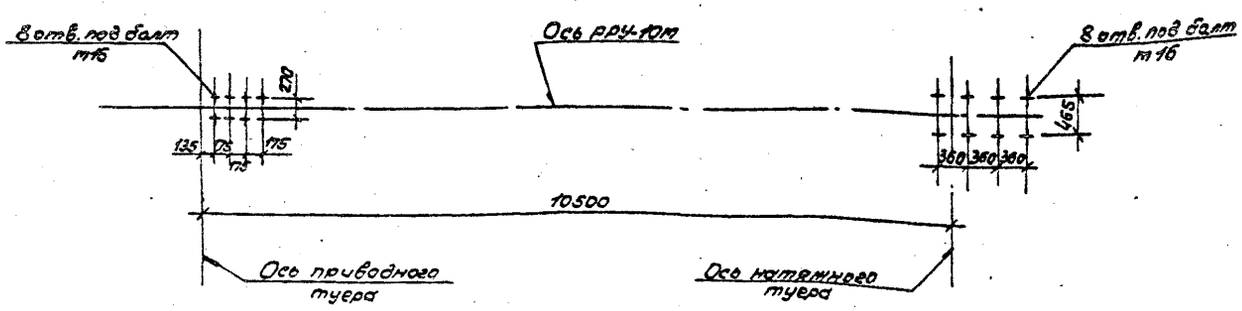

Спецификация

№ поз.	Обозначение	Ед. изм.	Кол.	Материал, марка, тип	Масса, кг Ед.	Масса, кг Общ.	Примечание
	Приводной туер						
1	Болт М16×200	шт.	8	Ст.3	0,34	2,72	ГОСТ 7798-70
2	Гайка М16.5.05	—"—	8	Ст.3	0,034	0,27	ГОСТ 5915-70
3	Шайба косая 16	—"—	8	Ст.3	0,03	0,24	ГОСТ 10906-78
4	Шайба 16.65Г.05	—"—	8	65Г	0,011	0,088	ГОСТ 11371-78
	Натяжной туер						
5	Болт М16×200	шт.	8	Ст.3	0,34	2,72	ГОСТ 7798-70
6	Гайка М16.5.05	—"—	8	Ст.3	0,034	0,27	ГОСТ 5915-70
7	Шайба 16.65Г.05	—"—	8	65Г	0,011	0,088	ГОСТ 11371-78
	Итого					8,396	

1. Спецификация составлена на одну ветвь разгрузочно-растаскивающего устройства РРУ-10М. В комплект входят две ветви.
2. Конструкцию крепления туеров см. строительную часть лист КД-9
3. Данный лист читать с листами ТХ-2, ТХ-3.

ГИП				ТПР 411-1-0142.87	ТХ
Н. контр.				Нижнекамский завод мощностью 50 тыс. м3 ДВП в год	
Нач.отд.					
Гл.спец.					
Рук. гр.	Бизяева		10.86	Эстакада для разделки листов с отверстиями 18×30м (в составе комплекта конструкций)	Стадия: РП; Лист: 4; Листов:
Ст.инж.	Усенко		10.86	Приводной и натяжной туеры РРУ-10м. Установочный чертеж.	СОЮЗГИПРОДЕСХОЗ

Привязан

Инв. №

Альбом I

Приводная станция
1-1.
м 1:20

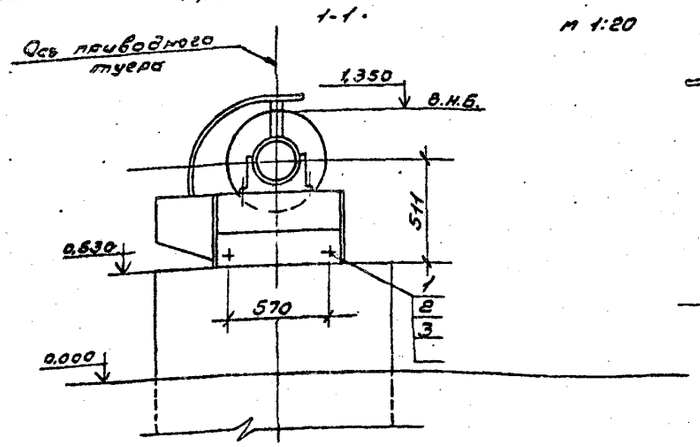

Натяжная станция

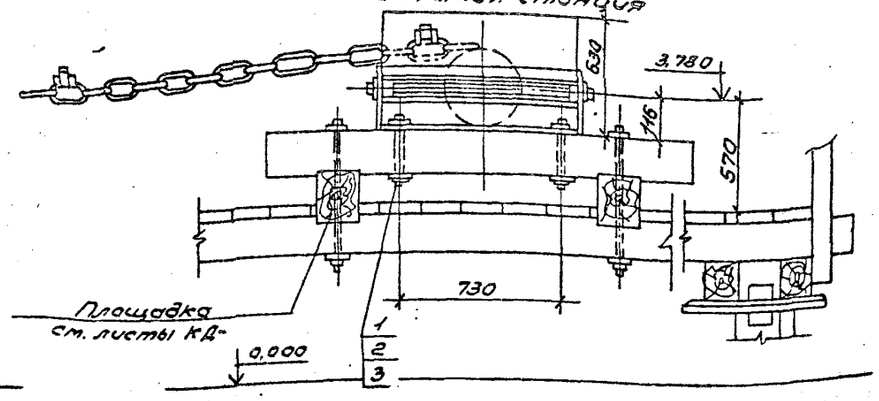

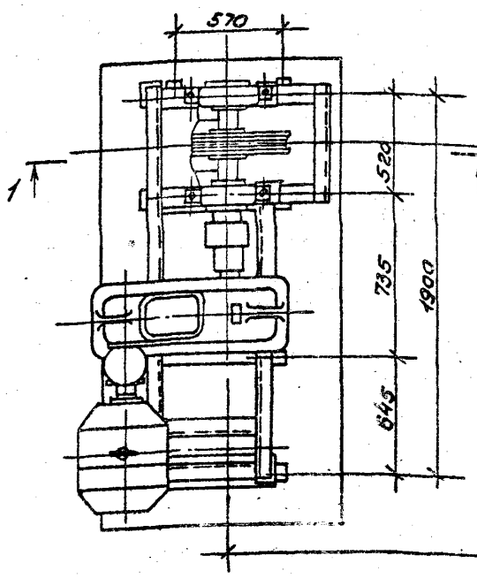

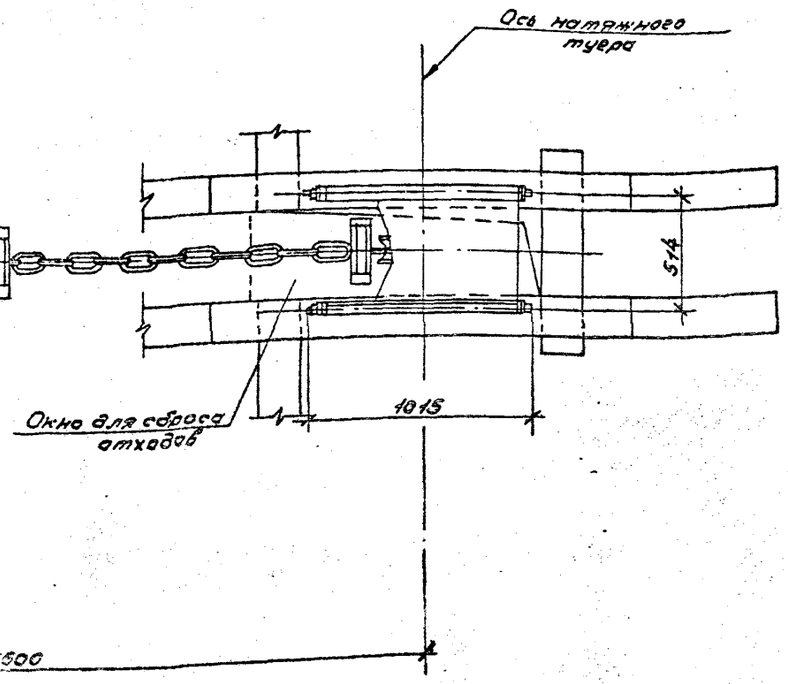

План размещения болтов крепления приводной и натяжной станций
м1:50

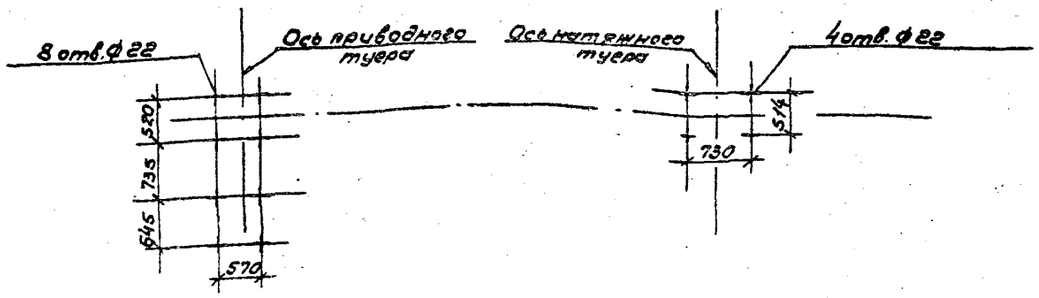

Спецификация

№ поз.	Наименование	Ед. изм.	Кол.	Материал, марка, тип	Масса, кг Ед.	Масса, кг Общ.	Примечание
	Натяжная станция						
1	Болт М20×250	шт.	4	Ст.3	0,67	2,68	ГОСТ 7798-70
2	Гайка М20.6.05	—"—	4	Ст.3	0,063	0,252	ГОСТ 5915-70
3	Шайба 20.01.05	—"—	4	Ст.3	0,023	0,092	ГОСТ 11371-78
4	Шайба косая 20	—"—	4	Ст.3	0,59	0,38	ГОСТ 10906-78
	Приводная станция						
1	Болт М20×400.02	шт.	8	Ст.35	0,89	7,12	ОСТ 22-412-70
2	Гайка М20.6.05	шт.	8	Ст.3	0,063	0,504	ГОСТ 5915-70
3	Шайба 20.01.05	шт.	8	Ст.3	0,023	0,184	ГОСТ 11371-78
	Итого					11,182	

1. Конструкцию эстакады транспортера, площадку для установки натяжной станции; фундаменты под приводную станцию и скип- см. листы КД-12,13, КЖ-4,5.
2. Данный лист читать с листом ТХ-3.

ГИП	Нердев			ТПР 411-1-0142.87	ТХ
Н.контр.	Березин				
Нач.отд.	Рогачев			Нижний склад мощностью 50 тыс. м³	
Гл.спец.	Березина		10.86	древесины в год	
Рук.гр.	Бизяева		10.86		
Ст.инж.	Усенко		10.86	Эстакада для разделки хлыстов размером 18×30м (в деревянных конструкциях)	Стадия: РП; Лист: 6; Листов:
Привязан				Приводная и натяжная станции транспортера для уборки отходов 6Р24-1А. Левое исполнение	СОЮЗГИПРОЛЕСХОЗ
Инв. №					

Альбом I

Ведомость рабочих чертежей основного комплекта КЖ

Лист	Наименование	Примечание
1	Общие данные	
2	Схема расположения элементов монолитных	
	фундаментов. Правое исполнение.	
3	Схема расположения элементов монолитных	
	фундаментов. Левое исполнение	
4	Фундаменты ФОм 1; ФОм 2;	
	Фм 1	
5	Фундаменты ФОм 3; Фм 2;	
	Фм 3	

Ведомость ссылочных и прилагаемых документов

Обозначение	Наименование	Примечание
	Прилагаемые	
	документы	
Альбом ВП-КЖ, кд	Ведомость потребности	
	в материалах	

Ведомость спецификаций

Лист	Наименование	Примечание
2	Спецификация к схеме расположения	
	элементов фундаментов	
3	Спецификация к схеме расположения	
	элементов фундаментов	
4	Спецификация монолитных	
	конструкций	
5	Спецификация монолитных	
	конструкций	

1. Рабочие чертежи марки КЖ разработаны на основании технологических заданий, в соответствии с основными положениями на строительное проектирование СНиП 2.01.02-85
2. Проект выполнен в соответствии со СНиП 2.03.01-84 и СНиП 2.01.07-85.
3. Условия строительства: сейсмичность района - не выше 5 баллов; территория - без подработки горными выработками; ветровая нагрузка - 0,23 кПа; вес снегового покрова - 1,0 кПа; рельеф территории спокойный, грунтовые воды отсутствуют.
   Грунты в основаниях непучинистые, непросадочные со следующими нормативными характеристиками: $\varphi_н = 0,49$ рад; $C^н = 2$ кПа; $E = 14,7$ МПа; $\gamma = 1,8$ т/м³
4. Работы по монолитным железобетонным конструкциям производить с учетом указаний СНиП III-15-76.
5. Антикоррозийную защиту закладных деталей выполнять в соответствии со СНиП 2.03.11-85
6. За относительную отметку 0,000 условно принята планировочная отметка площадки, что соответствует абсолютной отм. [ ]
7. В спецификации данные в числителе даны на две эстакады, в знаменателе - на одну эстакаду.
8. Состав антикоррозионного покрытия:
   - грунт ГФ-021 ГОСТ 25129-82;
   - эмаль ПФ-115 ГОСТ 6465-76.
   Грунт и эмаль наносятся в два слоя каждый.

Типовое проектное решение разработано в соответствии с действующими нормами и правилами и предусматривает мероприятия, обеспечивающие пожарную безопасность при эксплуатации сооружения.

Главный инженер проекта Жердев

Инв. №				привязан
ГИП	Жердев			
Н.контр.	Баранов			ТПР 411-1-0142.87 КЖ
Нач.отд.	Говачев			
Гл.спец.	Богденко			Нижний склад мощностью 50 тыс.м³ древесины в год
Рук.гр.	Нальская			
Техник	Проценко		1987	Эстакада для разделки расхлыстов разного размера (в сборных конструкциях) — Стадия: РП; Лист: 1; Листов: 5
				Общие данные — СОЮЗГИПРОЛЕСХОЗ

Альбом I

Схема расположения элементов монолитных фундаментов под оборудование и под стойки эстакады.

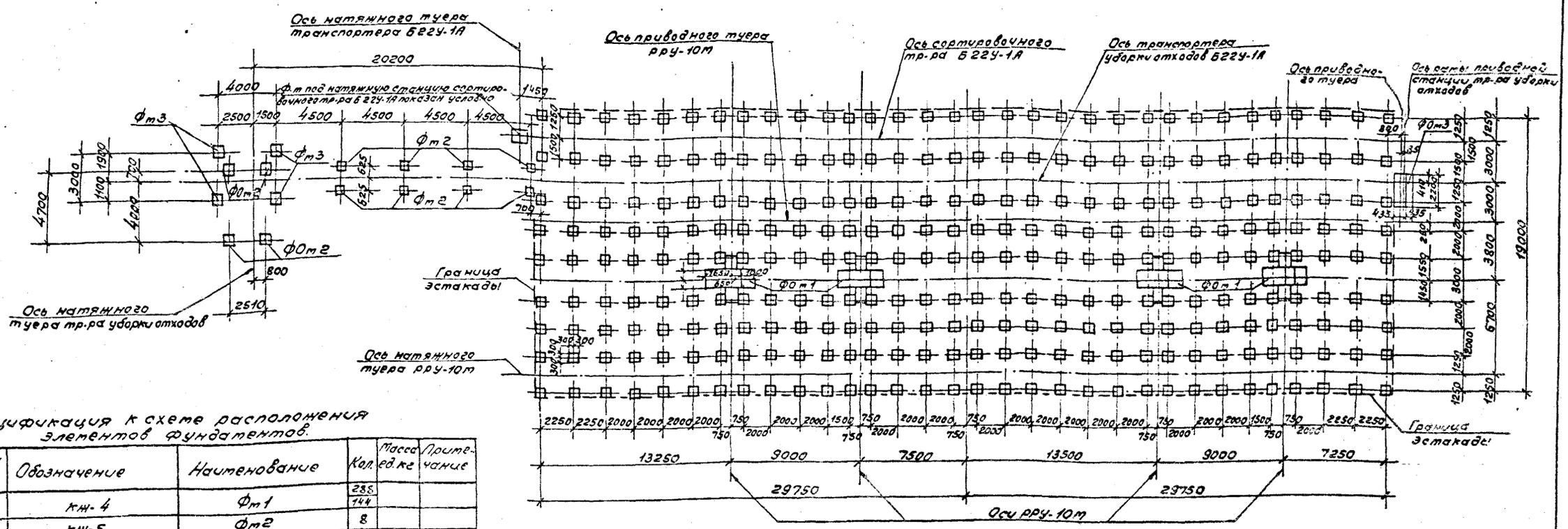

Спецификация к схеме расположения элементов фундаментов.

Марка поз.	Обозначение	Наименование	Кол.	Масса ед. кг	Примечание
Фт1	КЖ-4	Фт1	288 / 144		
Фт2	КЖ-5	Фт2	8		
Фт3	КЖ-5	Фт3	4		
ФОт1	КЖ-4	ФОт1	4 / 2		
ФОт2	КЖ-4	ФОт2	4		
ФОт3	КЖ-5	ФОт3	1		

1. Фундаменты запроектированы для природных условий, характеризуемых следующими данными: рельеф территории спокойный, расчетная зимняя температура воздуха -30°С, грунты в основании фундаментов непучинистые, непросадочные, со следующими характеристиками: $\varphi_н = 0{,}49$ рад; $C^н = 2$ кПа; $E = 14{,}7$ мПа; $\gamma = 1{,}8$ т/м³. Грунтовые воды отсутствуют.
2. За условную отметку 0,000 принята планировочная отметка пол площадки, что соответствует абсолютной отметке [illegible]
3. Все фундаменты монолитные бетонные из бетона класса В-7,5.
4. Разбивку колодцев для фундаментных болтов уточнить по технологическому оборудованию до начала бетонирования фундаментов.
5. Грунт под подошвой фундаментов тщательно уплотнить.
6. Поверхности фундаментов соприкасающиеся с грунтом обмазать горячим битумом за два раза.
7. Все незаторкированные фундаменты марки Фт 1.
8. В спецификации данные в числителе даны на две эстакады, в знаменателе - на одну эстакаду.

ГИП	Жердев		ТПР 411-1-014.87 КЖ
Н.контр.	Воронков		Нижний склад мощностью 50 тыс. м³ древесины в год
Нач.отд.	Рогачев		
Гл.спец.	Боченко		
Рук.гр.	Налюстова		Эстакада для разделки хлыстов размером 18×30м (в деревянных конструкциях)
Техник	Агафонова		Схема расположения элементов монолитных фундаментов. Правое исполнение.

Стадия	Лист	Листов
РП	2	

СОЮЗГИПРОЛЕСХОЗ

Привязан

Инв. №

Согласовано: Гл. спец. ТХ Бунеева

Альбом I

Схема расположения элементов монолитных фундаментов под оборудования и под стойки эстакады

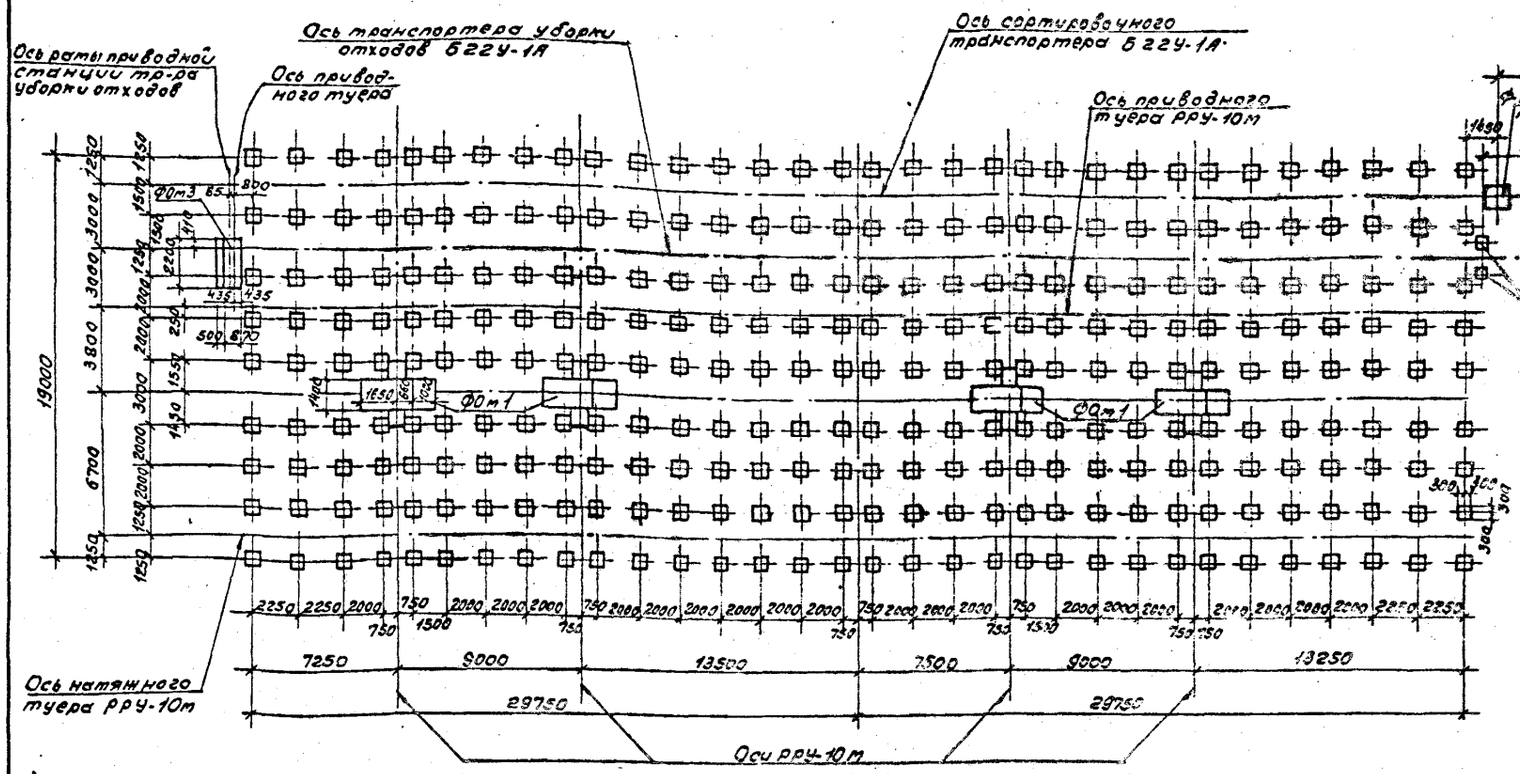

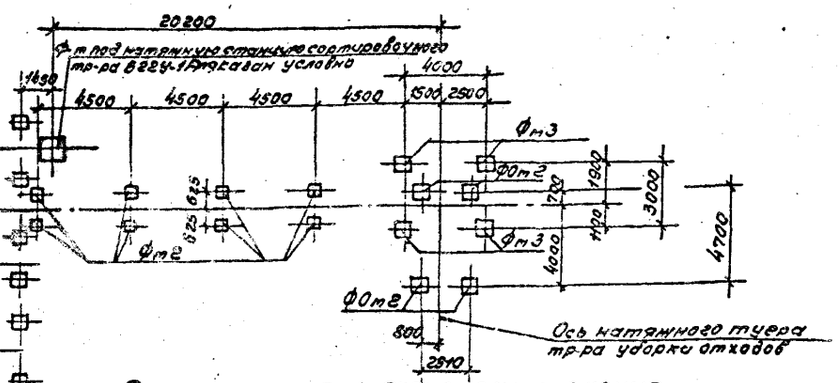

Спецификация к схеме расположения элементов фундаментов

Марка, поз.	Обозначение	Наименование	Кол.	Масса ед. кг	Примечание
Фт1	КЖ-4	Фт1	288/144		
Фт2	КЖ-5	Фт2	8		
Фт3	КЖ-5	Фт3	4		
ФОт1	КЖ-4	ФОт1	4/2		
ФОт2	КЖ-4	ФОт2	4		
ФОт3	КЖ-5	ФОт3	1		

1. Фундаменты запроектированы для природных условий, характеризуемых следующими данными: рельеф территории спокойный, расчетная зимняя температура воздуха -30°С, грунты в основании фундаментов непучинистые, непросадочные со следующими характеристиками: $\varphi_н$= 0,49 рад; $C_н$= 2 кПа; E = 14,7 мПа; γ = 1,8 т/м³. Грунтовые воды отсутствуют.
2. За относительную отметку 0,000 принята [illegible] пол эстакады [illegible] пол площадки, что соответствует абсолютной отметке [illegible]
3. Все фундаменты - монолитные бетонные из бетона марки М 75.
4. Разбивку колодцев для фундаментных болтов уточнить по технологическому оборудованию до начала бетонирования фундаментов.
5. Грунт под подошвой фундаментов тщательно уплотнить.
6. Поверхности фундаментов соприкасающиеся с грунтом обмазать горячим битумом за два раза.
7. Все незатаркированные фундаменты марки Фт1.
8. В спецификации данные в числителе даны на две эстакады, в знаменателе - на одну эстакаду.

Согласовано: ГИП 20.7.87 Бондарь

ГИП	Жервев		
Гл.инж.пр.	Воронков		
Нач.отд.	Рогачев		
Гл.спец.	Богаенко		
Рук.гр.	Малецкая		
Техник	Агафонова		

Привязан

Инв.№

ТПР 411-1-0142.87 КЖ

Нижний склад мощностью 50 тыс. м³ древесины в год

Эстакада для разделки хлыстов размером 18×30м. (в деревянных конструкциях)

Стадия	Лист	Листов
Р	3	

Схема расположения элементов монолитных фундаментов. Левое исполнение.

СОЮЗГИПРОЛЕСХОЗ

Альбом I

ФОт 1

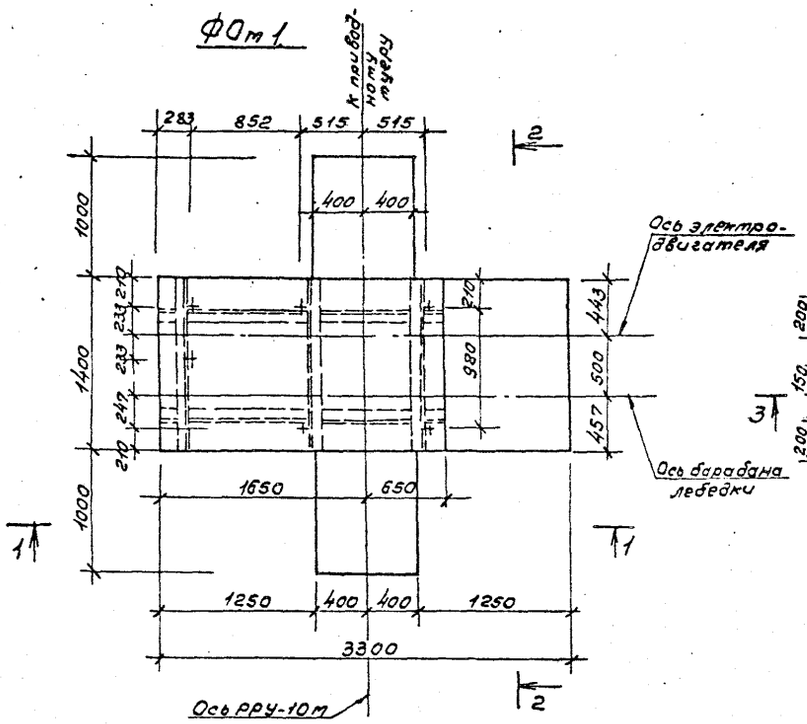

ФОт 2

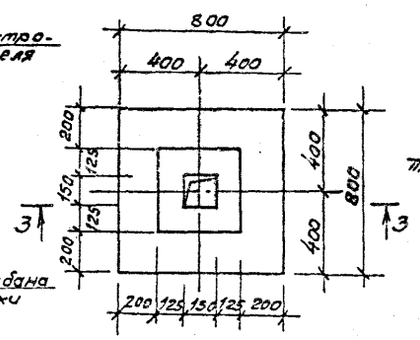

3-3

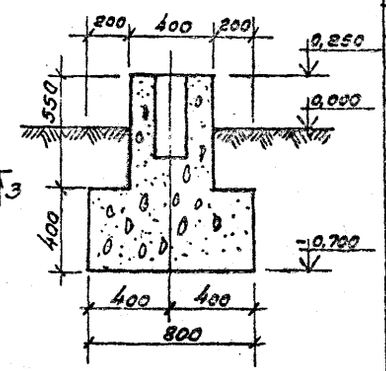

Спецификация монолитной конструкции

Формат	Зона	Поз.	Обозначение	Наименование	Кол.	Примечание
			КН-4	ФОт 1		
				Сборочные единицы и детали		Общая масса, кг
		1		[16 ГОСТ 8240-72* ℓ=2300	2	65,32
		2		L100×63×6 ГОСТ 8510-72* ℓ=1410	3	31,62
				Материалы		
				Бетон класса В15		6,43 м³
			КН-4	ФОт 2		
				Материалы		
				Бетон класса В15		0,34 м³
			КН-4	Фт 1		
				Сборочные единицы и детали		
		3		-6×50 ГОСТ 103-76* ℓ=1400	1	
				Материалы		
				Бетон класса В7,5		0,27 м³

1-1

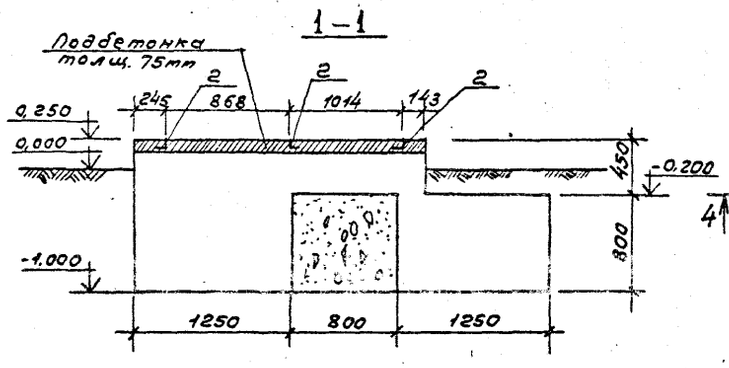

Фт 1

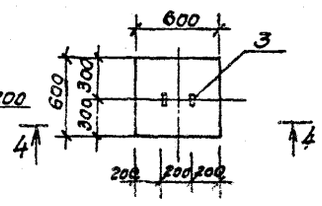

4-4

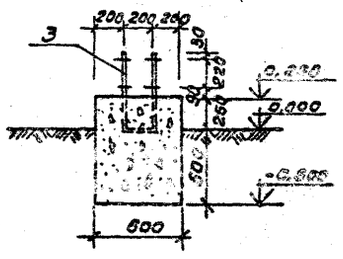

2-2

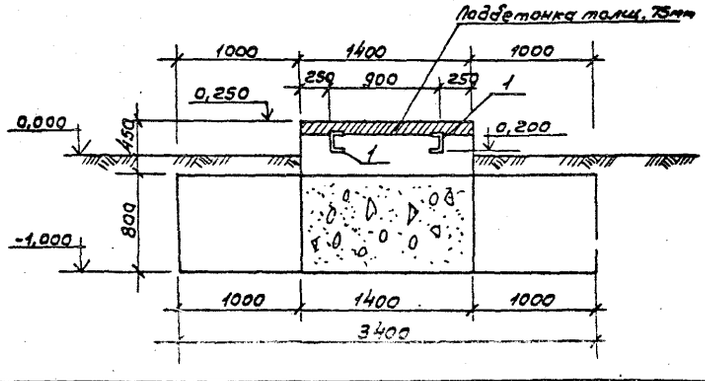

1. Данный лист читать вместе с листами КН-2,3.

ГИП	Жеребов			ТПР 411-1-0142.87	КН	
Н.контр.	Воронков			Нижний склад мощностью 50 тыс. м³ древесины в год		
Нач.отд.	Рогачев					
Гл.спец.	Богданко					
Рук.гр.	Нелюкор					
Техник	Процвенко		1987	Эстакада для разделки хлыстов размером 18×30 (6 деревянных конструкциях)	Стадия: РП; Лист: 4; Листов:	
Привязан				Фундаменты ФОт 1; ФОт 2; Фт 1.	СОЮЗГИПРОЛЕСХОЗ	
Инв. №						

Согласовано:

Альбом I

ФОт3

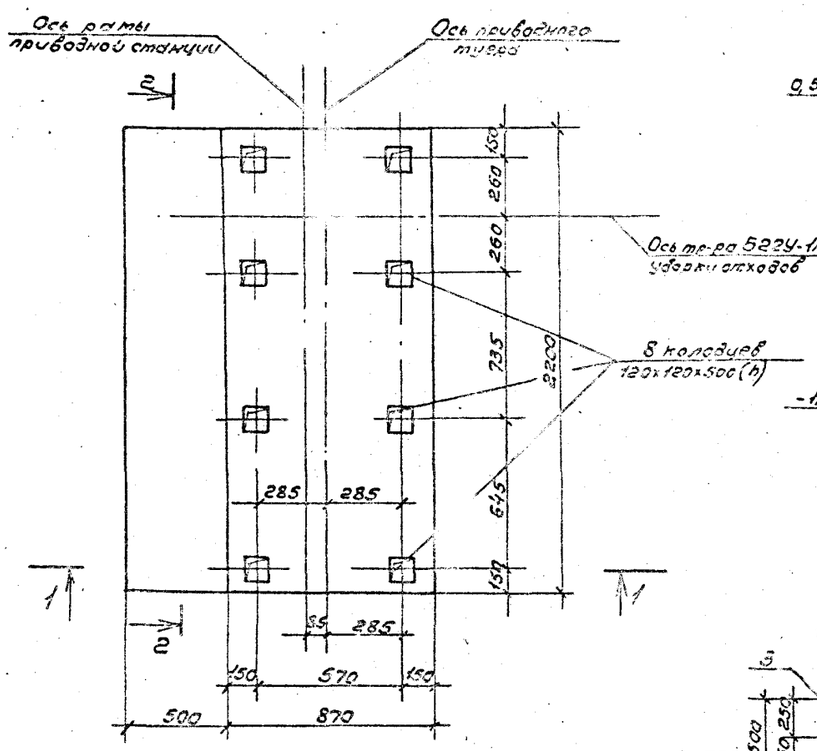

2-2

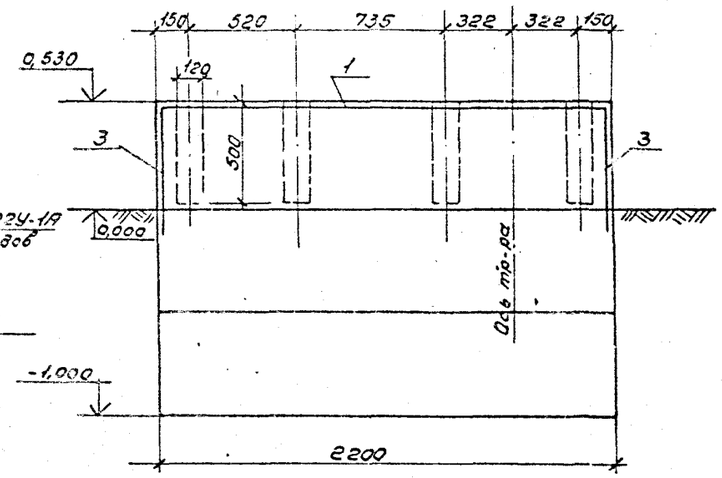

Фт2

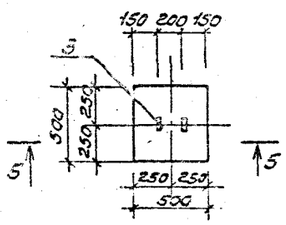

5-5

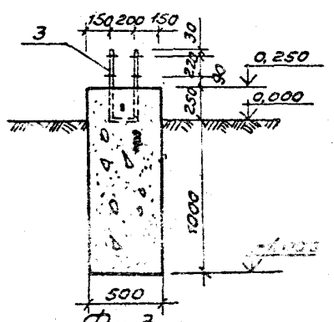

1-1

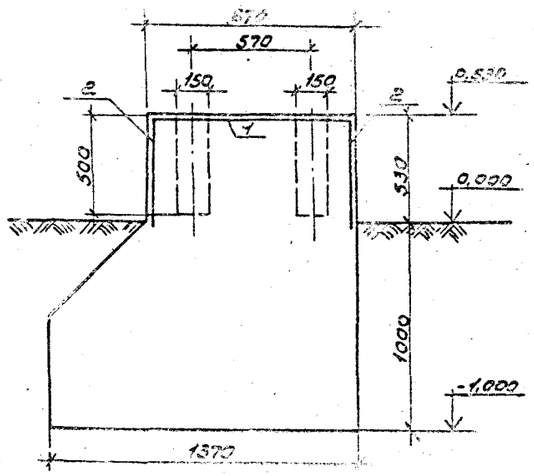

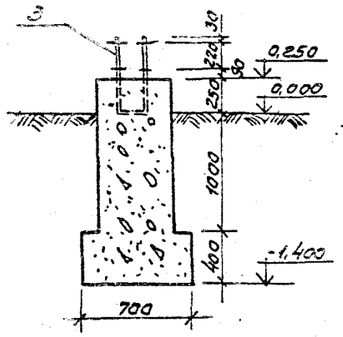

Фт3

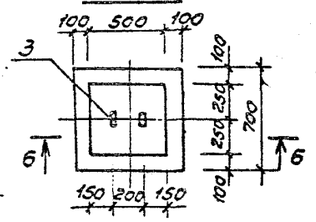

Спецификация фундаментов

Формат	Зона	Поз.	Обозначение	Наименование	Кол.	Примечание
			КЖ-5	ФОт3		
				Детали		
		1		Сетка рулонная 100/100/8/8 ГОСТ 8478-81 2300х2450	1	43,02 кг
		2		" 100/100/8/8 2300х950	2	19 кг
		3		" 100/100/8/8 2300/2х950	2	9,5 кг
				Материалы		
				Бетон класса В7,5	3,76	$м^3$
			КЖ-5	Фт2		
				Сборочные единицы и детали		
		3		-6х50 ГОСТ 103-76* ℓ=1400	1	
				Материалы		
				Бетон класса В7,5		0,31 $м^3$
			КЖ-5	Фт3		
				Сборочные единицы и детали		
		3		-6х50 ГОСТ 103-76* ℓ=1400	1	
				Материалы		
				Бетон класса В7,5		0,49 $м^3$

Ведомость стали на один элемент, кг

Марка элемента	Арматурные изделия					Всего
	Арматурная проволока					
	ГОСТ 8478-81					
	Класс А III					
	ф 8		Итого			
ФОт3	100,02		100,02			100,02

1. Данный лист читать вместе с листами КЖ-2, 3.

ГИП	Жердев		1989
Н.контр.	Воронков		
Нач.отд.	Рогачев		
Гл.спец.	Боганенко		
Рук.гр.	Нальская		
Техник	Проценко		

Привязан

Инв. №

ТПР 411-1-0142.87 КЖ

Нижний склад мощностью 30 тыс. $м^3$ древесины в год

Эстакада для разделки хлыстов размером 18х30 м. (в деревянных конструкциях)

Стадия	Лист	Листов
РП	5	

Фундаменты ФОт3; Фт2; Фт3.

СОЮЗГИПРОЛЕСХОЗ

Согласовано

Альбом I

Ведомость рабочих чертежей основного комплекта КД

Лист	Наименование	Примечание
1	Общие данные	
2	Схема расположения элементов	
	плана. Правое исполнение.	
3	Схема расположения элементов	
	плана. Левое исполнение	
4	Разрез 1-1	
5	Разрез 3-3. Спецификации	
6	Фрагмент эстакады	
7	Узлы	
8	Конструкция эстакады в пределах	
	установки РРУ-10т	
9	Детали крепления рам приводного	
	и натяжн го туера	
10	Конструкция наружной части эстакады	
	транспортера уборки отходов	
	БГ2У-1А. Правое исполнение	
11	Деталь конструкции эстакады и площад-	
	ка пр натяжную станцию тр-ра БГ2У-1А	
	уборки отходов. Правое исполнение.	
12	Конструкция наружной части эстакады	
	транспортера уборки отходов	
	БГ2У-1А. Левое исполнение	
13	Деталь конструкции эстакады и площадка	
	пр натяжную станцию тр-ра БГ2У-1А	
	уборки отходов. Левое исполнение.	
14	Эстакада транспортера уборки отходов	
	БГ2У-1А. Узлы. Спецификации.	

Ведомость ссылочных и прилагаемых документов

Обозначение	Наименование	Примечание
	Прилагаемые	
	документы	
Альбом I тп.411-1-0142.87	Ведомости потребности	
	в материалах	

Ведомость спецификаций

Лист	Наименование	Примечание
5	Спецификация металлических изделий	
	и деревянных элементов	
14	Спецификация металлических изделий	
	и деревянных элементов транспортера	
	уборки отходов.	

1. Для строительства эстакады применяется лесоматериал хвойных пород удовлетворяющий требованиям ГОСТ 9463-72* (для круглого лесоматериала) и ГОСТ 8486-66** (пиломатериалы) и по качеству удовлетворяющий дополнительным требованиям действующих ТУ на производство работ.
2. Сечения элементов из круглого леса указаны по верхнему отрубу. Круглый лес не цилиндрируется, идет в дело с использованием естественной конусности древек.
3. Конструкции антисептировать 3* процентным раствором фтористого натрия.
4. Поверхностная обработка деревянных конструкций должна осуществляться поверхностно пропитанным составом ПП, нагретым до 50°-60°С.

Типовое проектное решение разработано в соответствии с действующими нормами и правилами и предусматривает мероприятия, обеспечивающие пожарную безопасность при эксплуатации сооружения.

Главный инженер проекта Жеров Ч Н. рдев

Привязан

Инв №

ГИП	Жеров		
Н.контр.	Воронков		
Нач.отд.	Осечев		
Гл.спец.	Богаенко		
Рук.гр.	Нальская		
Техник	Проценко		1987

ТПР 411-1-0142.87 КД

Нижний склад мощностью 50 тыс. м³ древесины в год.

Эстакада для разделки хлыст в размером 18×30м (в деревянных конструкциях)

Стадия	Лист	Листов
РП	1	14

Общие данные

СОЮЗГИПРОЛЕСХОЗ

Альбом I

Схема расположения элементов плана эстакады.

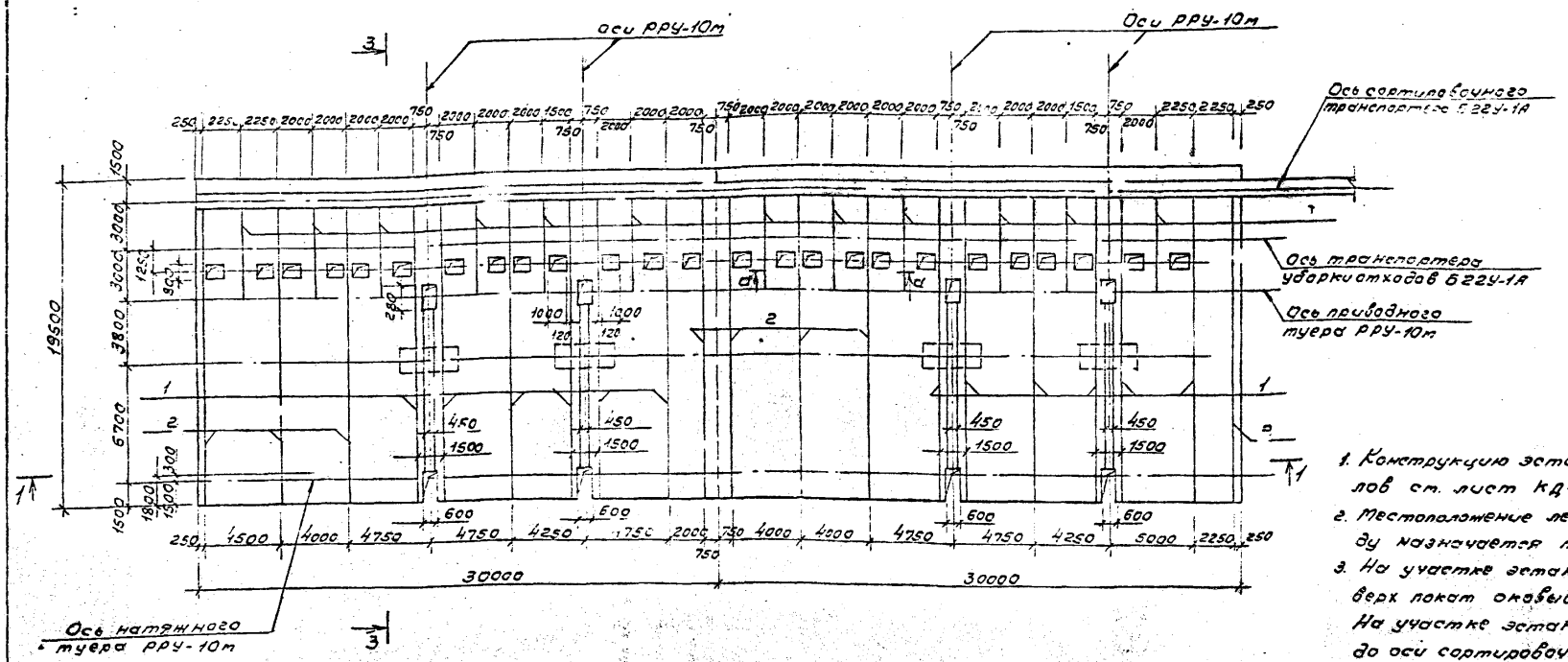

а-а

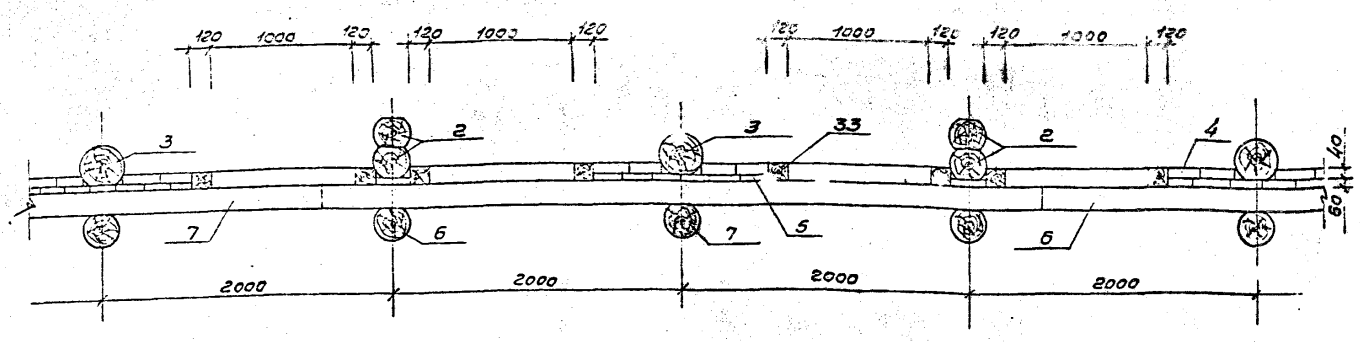

1. Конструкции эстакады, спецификацию материалов см. лист КД-4, КД-5.
2. Местоположение лестницы для входа на эстакаду назначается по месту.
3. На участке эстакады в пределах осей РРУ-10т. верх покат обкладывается полосовой сталью. На участке эстакады от оси приводного туера до оси сортировочного транспортера, где производится раскряжевка хлыстов, число покат увеличивается с уклоном их в сторону транспортера. Обкладка этих покат не производится.
4. Поперечный уклон от середины к краям эстакаде придается за счет уменьшения диаметра [illegible]
5. Окна для удаления отходов закрываются съемными щитами из досок.
6. Данный лист читать совместно с листами КД-4,5,6.
7. Конструкции площадок расчитаны на нагрузку 1,96 кг/м² (200 кгс/м²).

ГИП	Жердев		ТПР 411-1-0142.87		КД
Н.контр.	Боровков		Нижний склад мощностью 50 тыс.м³ древесины в год.		
Гл.спец.	Рогачев				
Гл.спец.	Богданко				
Рук.гр.	Нальская		Эстакада для разделки хлыстов размером 18+30т (в деревянных конструкциях)	Стадия	Лист	Листов
Техник	Никифорова			РП	2	
Привязан			Схема расположения элементов плана эстакады. Проф. исполнение	СОЮЗГИПРОЛЕСХОЗ		
Инв. №						

Согласовано
Рук.гр. ТХ Розеев 1987

Альбом I

Схема расположения элементов плана эстакады

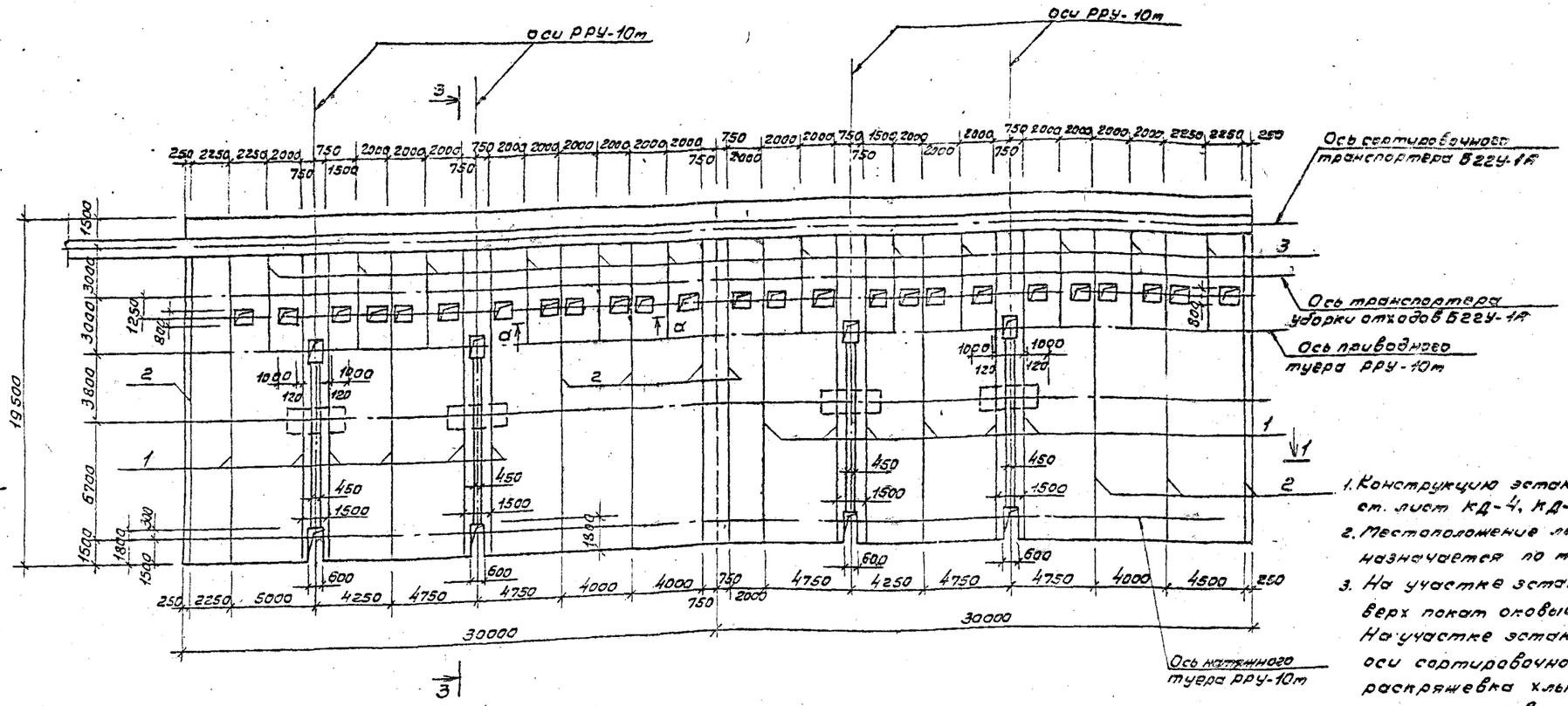

а-а

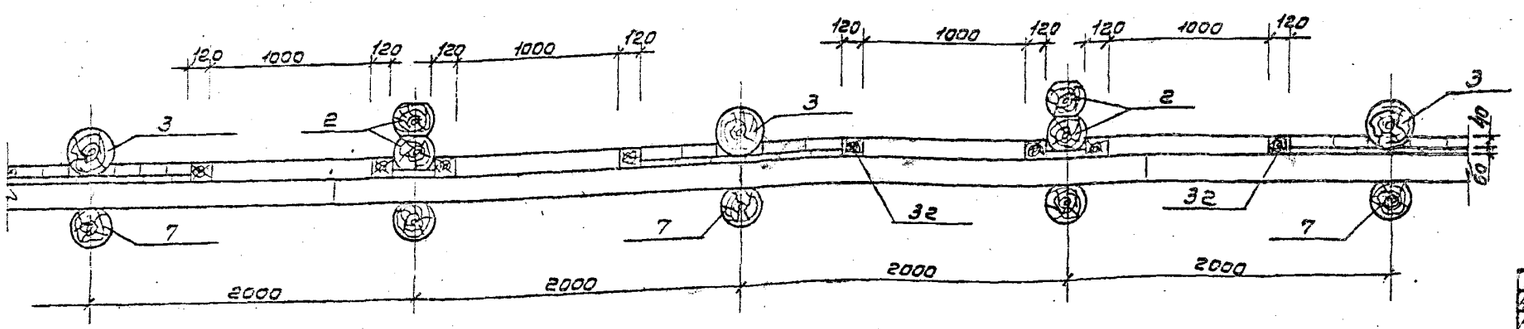

1. Конструкцию эстакады, спецификацию материалов см. лист КД-4, КД-5.
2. Местоположение лестницы для входа на эстакаду назначается по месту.
3. На участке эстакады в пределах осей РРУ-10т верх покат оковывается полосовой сталью. На участке эстакады от оси приводного тупера до оси сортировочного транспортера, где производится раскряжевка хлыстов, число покат увеличивается с уклоном их в сторону транспортера. Оковка этих покат не производится.
4. Поперечный уклон от середины к краям эстакады придается за счет уменьшения диаметра бревен крайних покат.
5. Окна для удаления отходов закрываются съемными щитами из досок.
6. Данный лист читать совместно с листами КД-2,3,6.
7. Конструкции площадок рассчитаны на нагрузку 1,96 кПа (200 кгс/м²).

ГИП	Нестеров		
Н.контр.	Волков		
Нач.отд.	Ро[illegible]в		
Гл.спец.	Бо[illegible]ко		
Рук.гр.	Налоская		
Техник	Агафонова		

Привязан

Инв. №

ТПР 411-1-0142.87 КД

Нижний склад мощностью 30 тыс.м³ древесины в год

Эстакада для разделки хлыстов размером 18х30м (в деревянных конструкциях)

Схема расположения элементов плана эстакады. Лесо исполнение

Стадия	Лист	Листов
РП	3	

СОЮЗГИПРОМЕСХОЗ

Согласовано: Гл. ин. ТХ Колесова

Альбом I

1 – 1

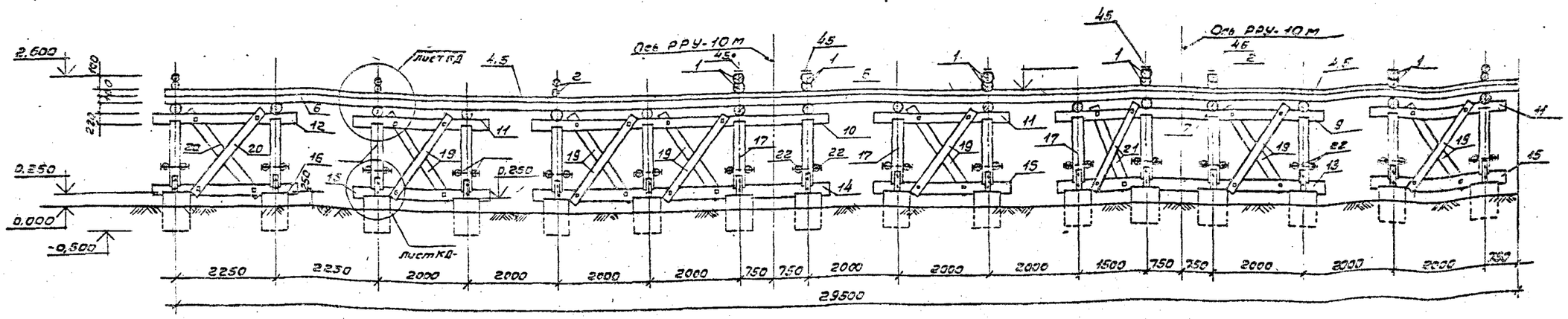

1 – 1
(продолжение)

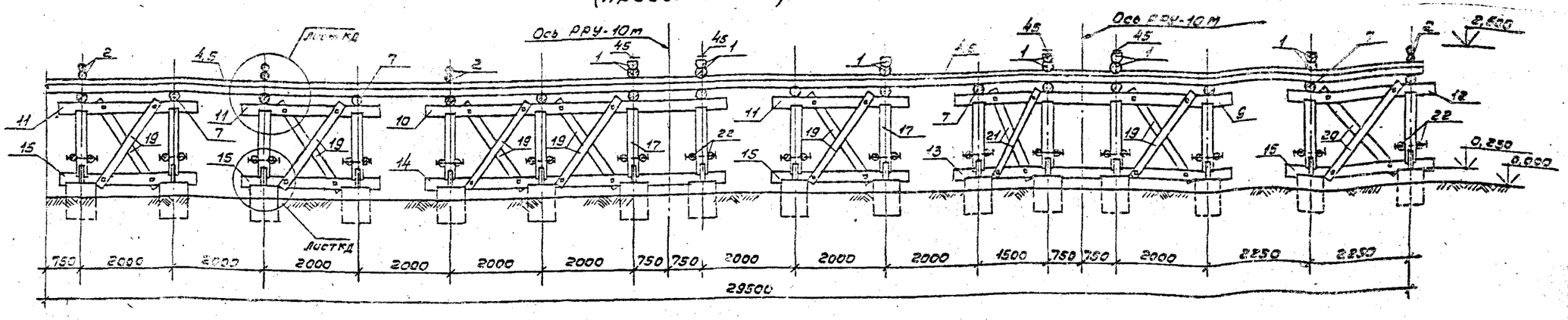

1. Для строительства эстакады применяется лесоматериал хвойных пород, который должен удовлетворять требованиям ГОСТ 9463-72* (для круглого лесоматериала) и ГОСТ 8486-66** (пиломатериалы) и по качеству должен отвечать дополнительным требованиям действующих ТУ на производство работ.
2. Сечения элементов из круглого леса указаны по верхнему отрубу. Круглый лес не цилиндруется и идет в дело с использованием естественной конусности древем.
3. Поляны выполняются из хлыстов, по длине их допускается устройство не более одного с[illegible]ка.
4. Прогоны стыкуются в "полдерева" с [illegible]ванными швом на болтах и сопрягаются с на[illegible]ной врубкой. Прогоны к насадке крепятся шпырем и двумя развернутыми скобами. Насадки со стойками сопрягаются тестными врубками глубиной 3-5см и крепятся к ним шпырем и двумя скобами.
5. Все схватки нарубаются на стойки, насадки и лежни в "чашку" с глубиной врубки 3-5см и крепятся к ним болтами.
6. Доски настила стыкуются только над поперечинами и крепятся к ним гвоздями на пересечении.
7. Принятый тип опор эстакады применяется при всех грунтах с условным сопротивлением не менее 1,0 кгс/см².
8. Данный лист читать совместно с листами КД-2,3,5.

Согласовано

ГИП	Жерсов	
Н.контр.	Воронков	
Нач.отд.	Рогачев	
Гл.спец.	Богоенко	
Рук.гр.	Малская	
Технолог	Агафонова	

Привязан

Инв. №

ТПР 411-1-014.87 КД

Нижний склад мощностью 50 тыс. м³ древесины в год

Эстакада для разделки хлыстов разделом 13×30 м. (с деревянных конструкций).

Стадия: РП | Лист: 4 | Листов:

Разрез 1-1.

СОЮЗГИПРОЛЕСХОЗ

Альбом I

3 - 3

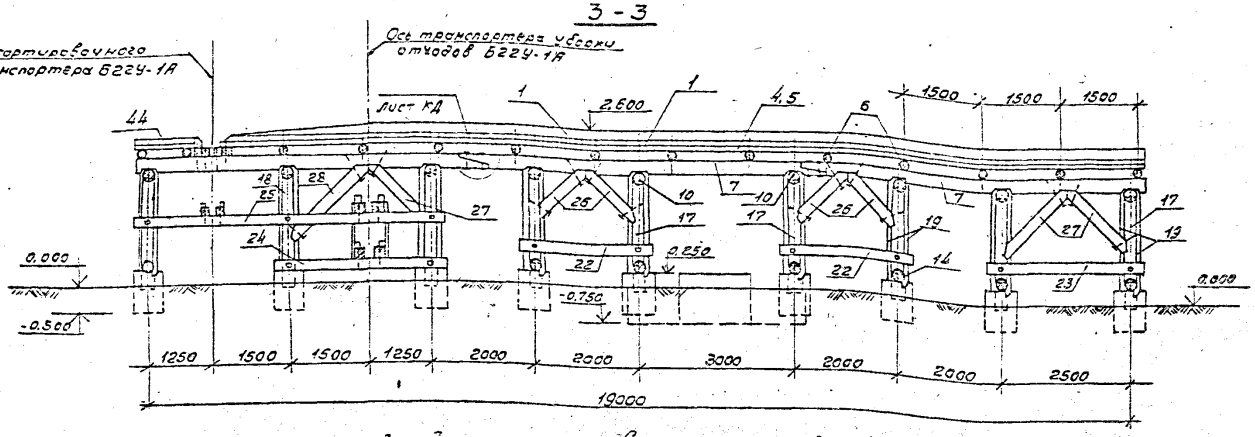

Спецификация металлических изделий

Формат	Зона	Поз.	Обозначение	Наименование	Кол.	Примечание
22г			КД - 2,3,4,5	Эстакада для раскряжевки		Общая масса, кг
				Покаты к прогонам, болт ф16, ℓ=750	432 216	772 386,0
				Покаты между собой болт ф16, ℓ=400	360 180	351 175,5
				Скватки диагональные к насадкам и лежням, подкосы к прогонам и стойкам, болт ф16; ℓ=400	960 480	914,5 457,4
				Скватки горизонтальные к стойкам, болт ф16, ℓ=450	352 176	364,4 182,2
				Прогоны между собой болт ф16; ℓ=250	128 64	73,2 36,6
				Прогоны к насадкам, насадки и лежни со стойками шпилька ф16 ℓ=350	800 400	447,2 223,6
				Прогоны к насадкам, насадки и лежни со стойками скоба ф12, ℓ=300	1600 800	505,6 252,8
				Лежни и стойки к автонагр. ступеням, арш ф10; ℓ=100	115,2 57,6	71 35,5
				Брусья туеров к прогонам болт ф16, ℓ=500	48 24	55 27,5
		45		Обшивка покат, от. пассед 4х40 п.м.	446 70,8	178,4 69,2
				Обшивка к покатам шуруп ф6 ℓ=80	296 148	4,6 2,3
				Поперечины к прогонам гвозди ф7 ℓ=225	164,8 92,4	125,6 62,8
				Настил к поперечинам гвозди ф4,5 ℓ=125	848,2 424,0	133,2 66,6

Спецификация деревянных элементов (продолжение)

Формат	Зона	Поз.	Обозначение	Наименование	Кол.	Примечание
22г		24		Скватки горизонтальные брус 130х130; ℓ=3350	64 32	3,62 1,81
		25		Скватки горизонтальные брус 130х130; ℓ=6100	64 32	6,60 3,30
		26		Подкосы дерево ф16; ℓ=1200	64 32	1,54 0,77
		27		" дерево ф16; ℓ=1700	96 48	3,26 1,63
		28		" дерево ф16; ℓ=1900	32 16	1,22 0,61
		29		Крышки окон для сброса стружек, доски 100х40; ℓ=800	130 65	0,84 0,42
		30		Бруски крышки, доски 100х40 ℓ=850	32 16	0,18 0,09
		31		Доски лотка для сброса стружек 200х40 ℓ=1800	286 143	4,12 2,06
		32		Бруски для отливания крышек брусок 100х100; ℓ=2000	52 26	1,24 0,62

Спецификация деревянных элементов

Формат	Зона	Поз.	Обозначение	Наименование	Кол.	Примечание
			КД - 2,3,4,5	Эстакады для раскряжевки		Общий объем, м³
22г		1		Покаты (верхний и нижний ряды)		
				Бревно ф 24 п.м.	427,2 213,6	19,32 9,66
		2		Покаты (верхний и нижний ряды)		
				Бревно ф 20, п.м.	288,8 144,4	8,94 4,47
		3		Покаты ф30, ℓ=5500	12 6	4,66 2,33
		4		Верхний настил		
				Доска толщ 40мм, м²	109,2 54,6	43,68 21,83
		5		Нижний настил	106,8 53,4	64,08 32,04
				Доска толщ 60мм, м²		
		6		Поперечины, бревно ф16; ℓ=3000	168 84	16,86 8,44
		7		Прогоны, бревно ф 22 ℓ=7000 (с учетом стыков)	96 48	25,64 12,77
		8		Брусья (под натяжной и приводной туеры) 22:12; ℓ=850	16 8	4,12 2,06
		9		Насадки бревно, ф22; ℓ=6000	16 8	4,1 2,05
		10		" бревно ф22; ℓ=6500	18 9	4,44 2,22
		11		" бревно ф22; ℓ=3000	54 27	6,16 3,08
		12		" бревно ф22; ℓ=3250	18 9	2,22 1,11
		13		Лежни бревно ф22; ℓ=6000	14 7	3,20 1,60
		14		" бревно ф22; ℓ=6500	14 7	3,46 1,73
		15		" бревно ф22; ℓ=3000	42 21	4,78 2,39
		16		" бревно ф22; ℓ=3250	14 7	1,78 0,88
		17		Стойки бревно ф20; ℓ=1300	224 112	9,14 4,57
		18		" бревно ф20; ℓ=1500	64 32	3,02 1,51
		19		Скватки диагональные бревно ф14; ℓ=2300	216 108	7,66 3,83
		20		Скватки диагональные бревно ф 14; ℓ=2100	36 18	1,46 0,68
		21		Скватки диагональные бревно ф 14; ℓ=2500	36 18	1,38 0,69
		22		Скватки горизонтальные бревно ф 14; ℓ=2600	128 64	5,12 2,56
		23		Скватки горизонтальные бревно ф 14; ℓ=3100	64 32	3,06 1,53

1. Спецификации составлены без учета расхода материалов на сортировочный транспортер БДУ-1А, так как длина его определяется в каждом случае индивидуально.
2. В спецификации данные в числителе даны на две эстакады, в знаменателе - на одну эстакаду.
3. Данный лист читать совместно с листами КД-2,3,4

Согласовано: Альбом VI, фундаменты

Привязан

Инв. №

ГИП	Жердев		ТПР 411-1-0142.87 КД
Н.контр.	Боровков		
Нач.отд.	Борисов		Нижний склад мощностью 50 тыс. м³ древесины в год.
Гл.спец.	Богданко		
Рук.гр.	Налесная		
Технолог	Агафонова		Эстакада для разделки хлыстов раздвором 18х30м (в деревянных конструкциях)
			Эстакада 18х30м. Разрез 3-3. Спецификации.

Стадия	Лист	Листов
РП	5	

Союзгипросельхоз

Альбом I

Фрагмент эстакады

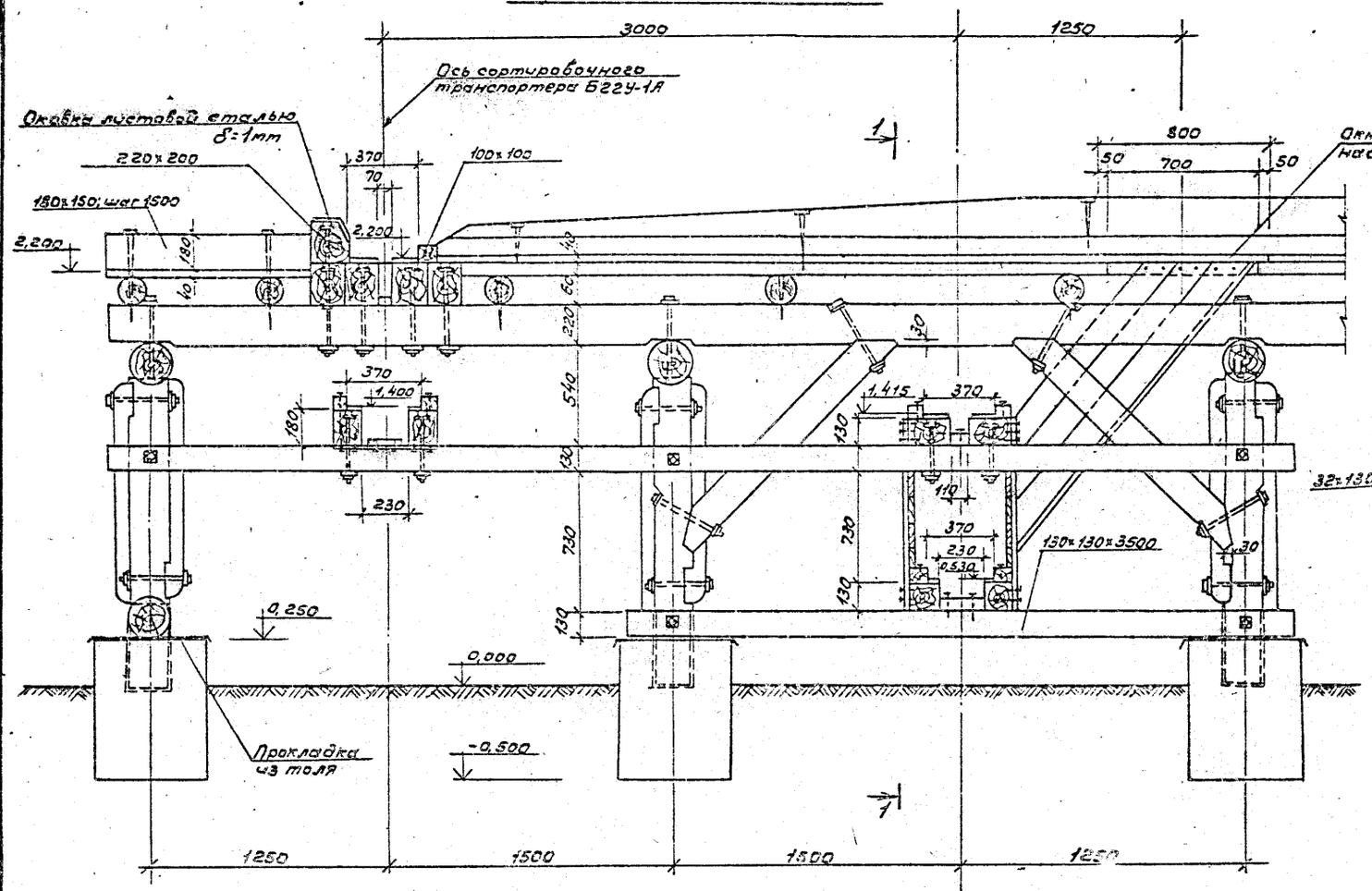

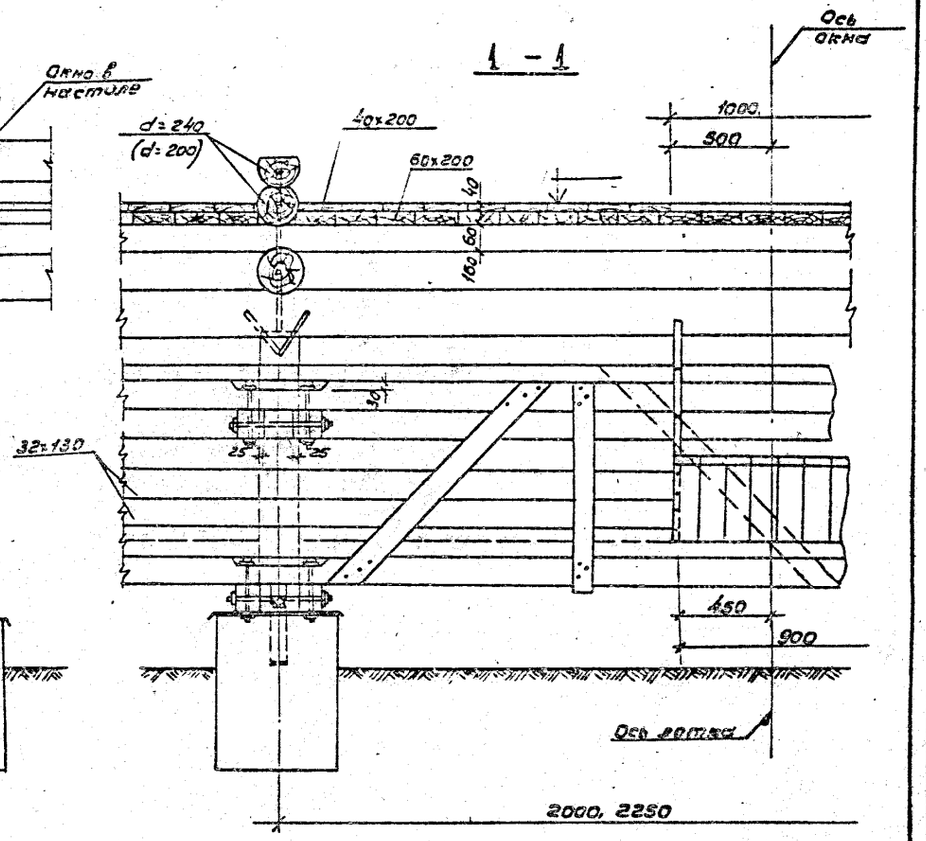

Крышка люка

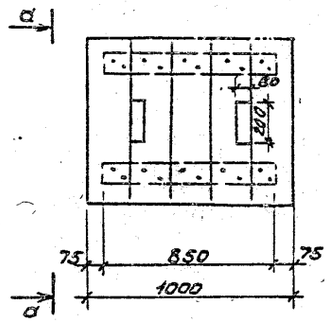

а – а

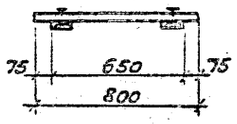

1. Данный лист читать совместно с листами КД-2, КД-3.

ГИП	Жердев		ТПР 411-4-0142.87		КД
Н.контр.	Воронков		Нижний склад мощностью 60 тыс. м³ древесины в год.		
Нач.отд.	Рогачев		Эстакада для разделки хлыстов размером 18х30м. (в деревянных конструкциях)	Стадия	Лист	Листов
Гл.спец.	Богденко			РП	6	
Рук.гр.	Налистар		Фрагмент эстакады.	СОЮЗГИПРОЛЕСХОЗ		
Техник	Агафонова					

Привязан

Инв. №

Согласовано:

Альбом VI

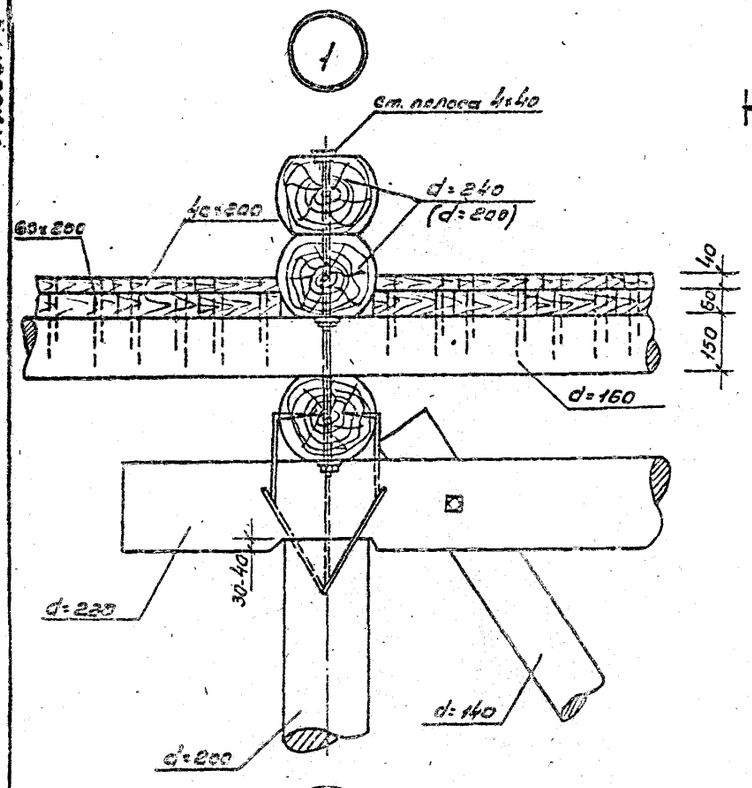

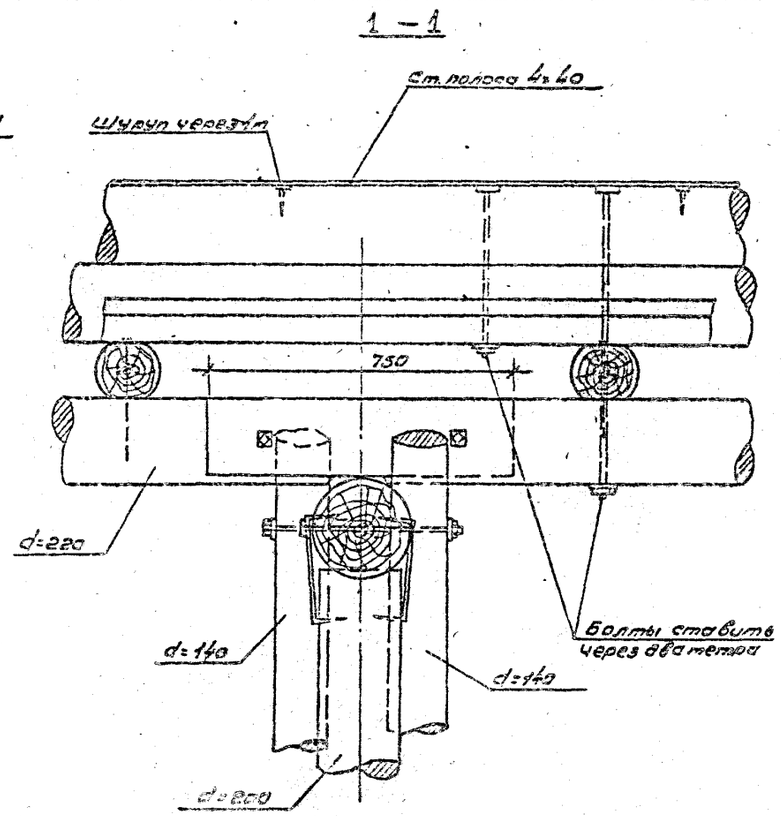

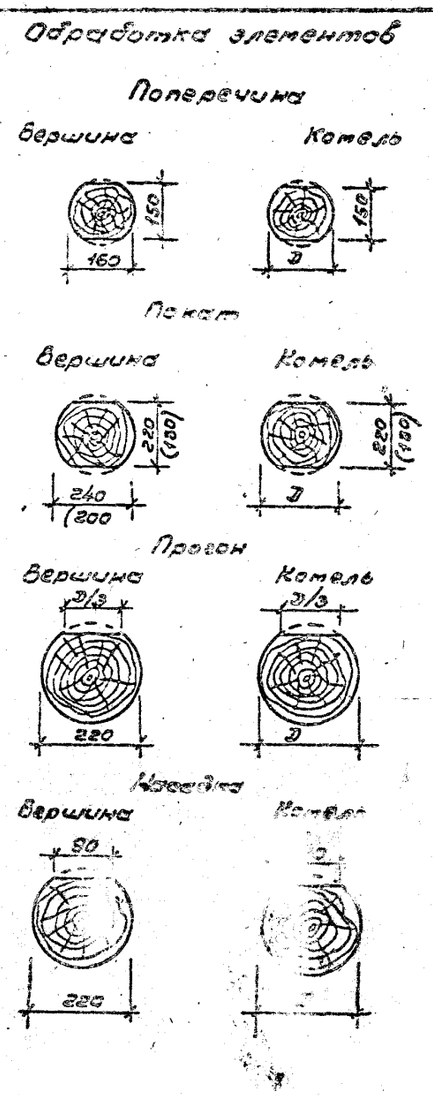

1. Данный лист читать совместно с листами КД- КД-

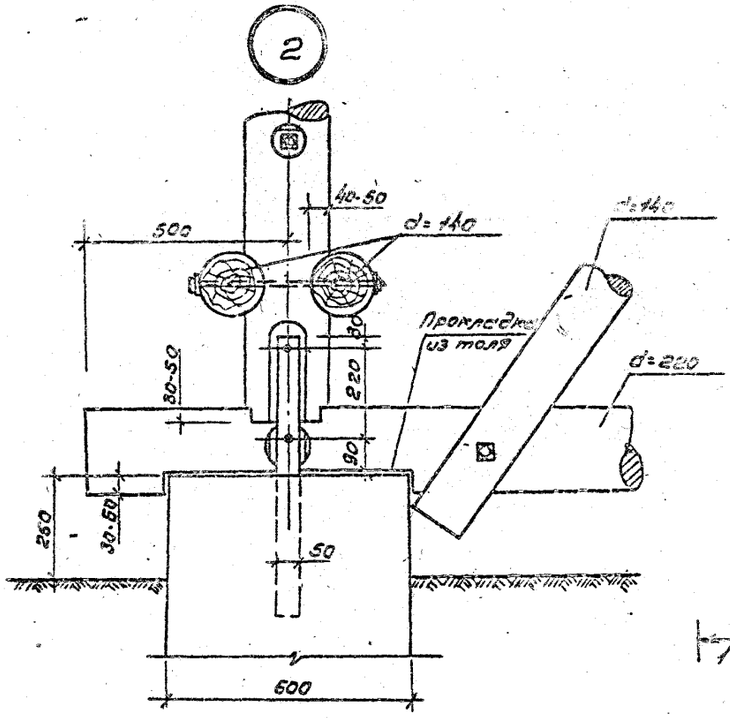

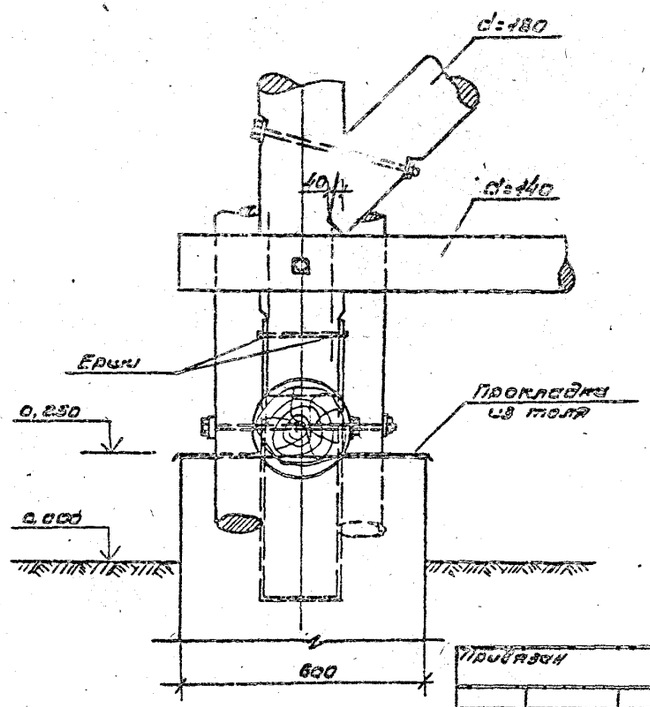

ГИП	Жердев			ТПР 411-4-0142.87			КД
Н.контр.	Воронков			Нижний склад мощностью 60 тыс. м3 древесины в год			
Нач.отд.	Рогачев						
Гл.спец.	Боченко						
Рук.гр.	Налистов						
Техник	Агафонова			Эстакада для разгрузки хлыстов разгрузчиком КШ-30м. (в деревянных конструкциях)	Стадия	Лист	Листов
					РП	7	
				Узлы эстакад.	СОЮЗГИПРОЛЕСХОЗ		

Привязан

Инв. №

Альбом II

Конструкция эстакады для раскряжевки шириной 18м в пределах установки РРУ-10м

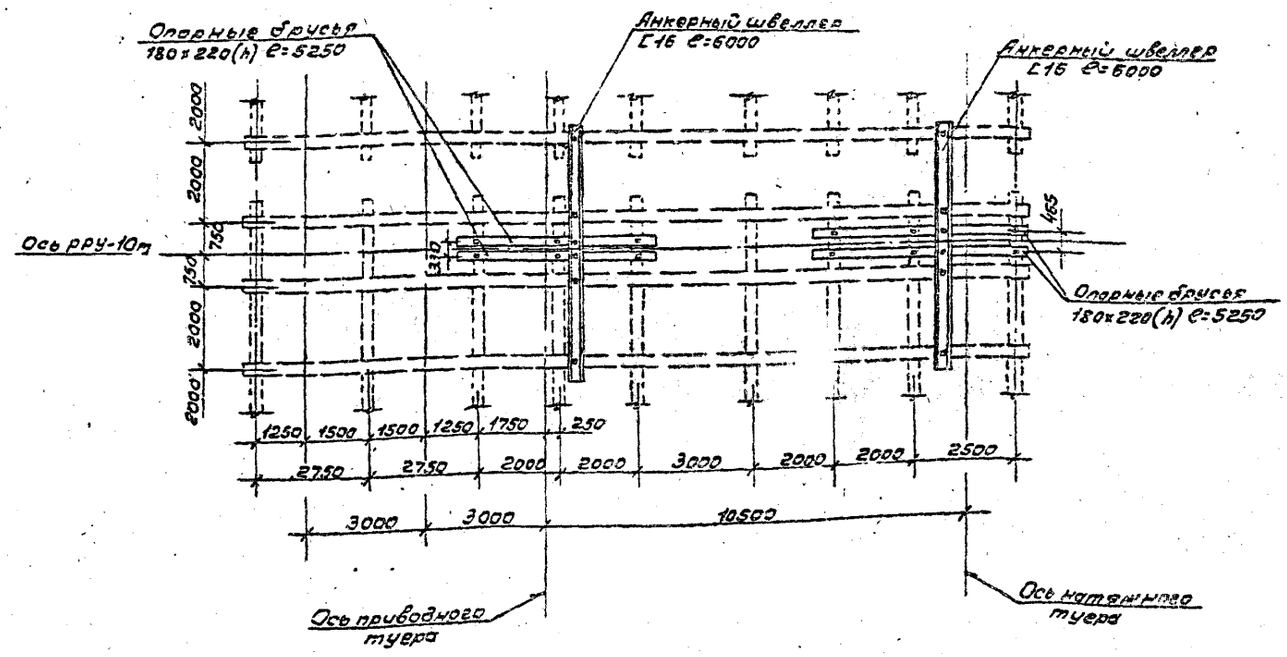

Данный лист читать вместе с листами КД-2 и КД-3.

ГИП	Жердев		ТПР 411-1-014.87		КД
Н.контр.	Воронков		Нижний склад мощностью 80тыс.м³ древесины в год		
Нач.отд.	Рогачев		Эстакада для разделки хлыстов размером 18×30м. (в деревянных конструкциях)	Стадия	Лист	Листов
Гл.спец.	Боваенко			РП	8	
Рук.гр.	Марская		Конструкция эстакады в пределах установки РРУ-10м.	СОЮЗГИПРОЛЕСХОЗ		
Техник	Агафонова					

Привязан

Инв. №

Согласовано:
Рук.ГТХ
Рук.гр.
РПП

Копировал

Формат А2

Альбом I

Деталь крепления рамы приводного туера

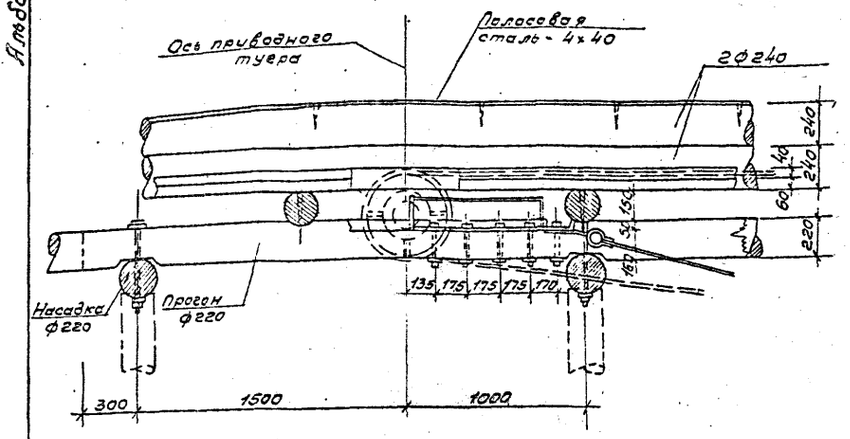

Деталь крепления рамы натяжного туера

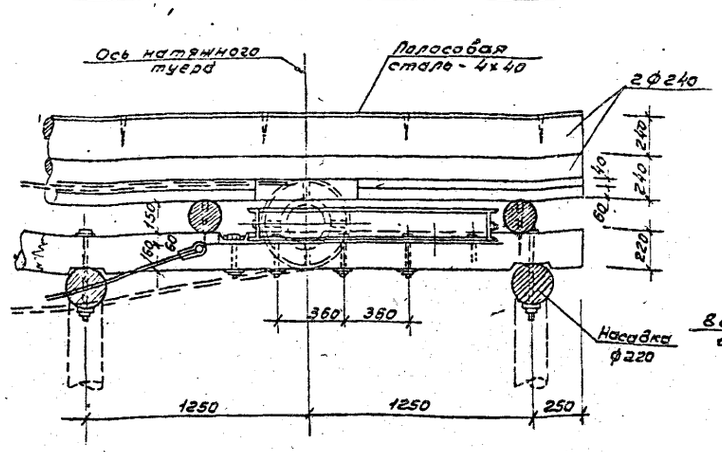

Деталь крепления анкера

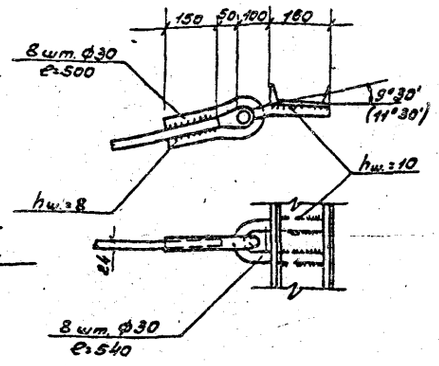

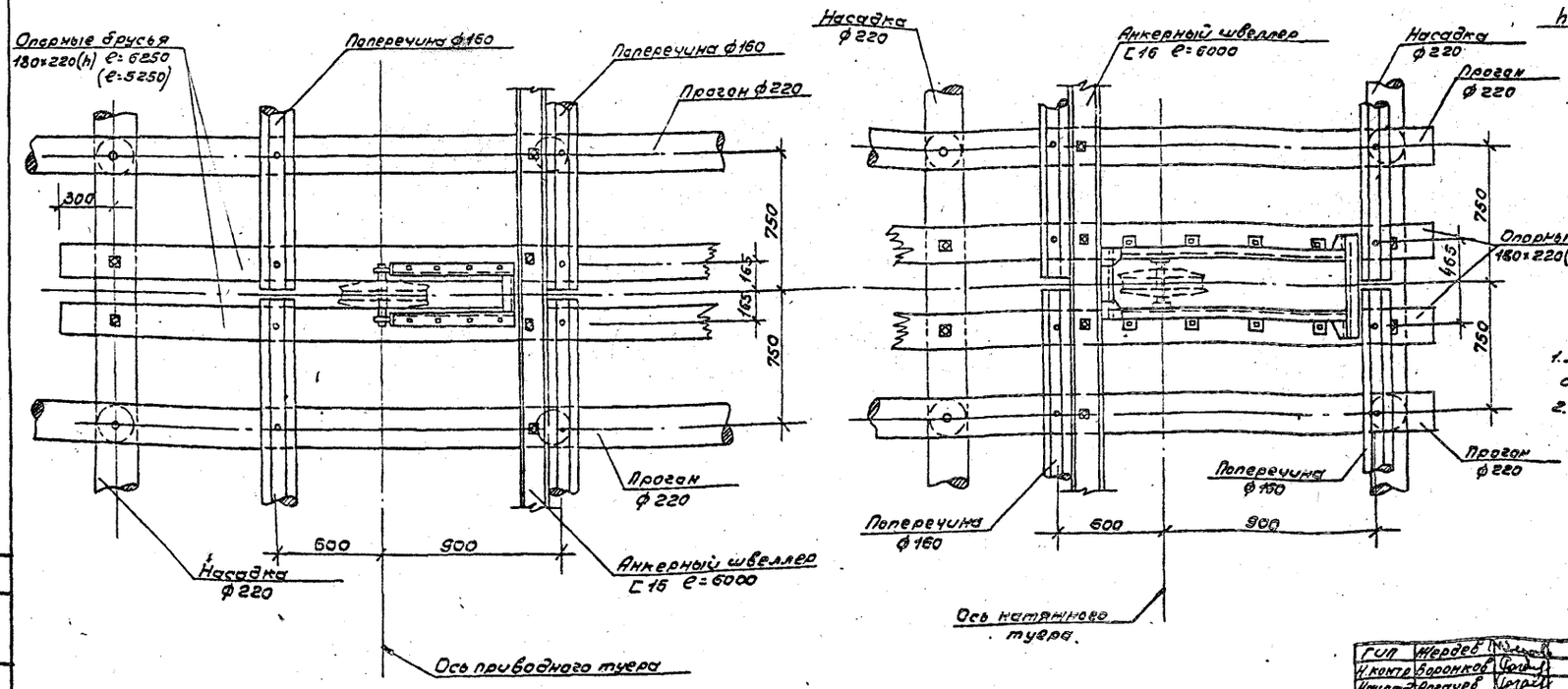

1. Анкерные швеллера крепятся к опорным брусьям и прогонам болтами.
2. Сварка производится толстообмазанными качественными электродами.

ГИП	Жердев		ТПР 411-1-0142.87				КД	
Н.контр.	Воронков		Нижний склад мощностью 60 тыс. м³ древесины в год.					
Нач.отд.	Росачев		Эстакада для разделки хлыстов размером 18х30м (в деревянных конструкциях)	Стадия	Лист	Листов		
Гл.спец.	Богдемко			РП	9			
Рук.гр.	Налоская		Детали крепления рам приводного и натяжного туера.	СОЮЗГИПРОЛЕСХОЗ				
Техник	Нефонова							

Привязан

Инв. №

Согласовано
Рук.ГА ТХ Бикеева

Альбом I

Конструкция наружной части эстакады транспортера уборки отходов Б224-1А

(правое исполнение)

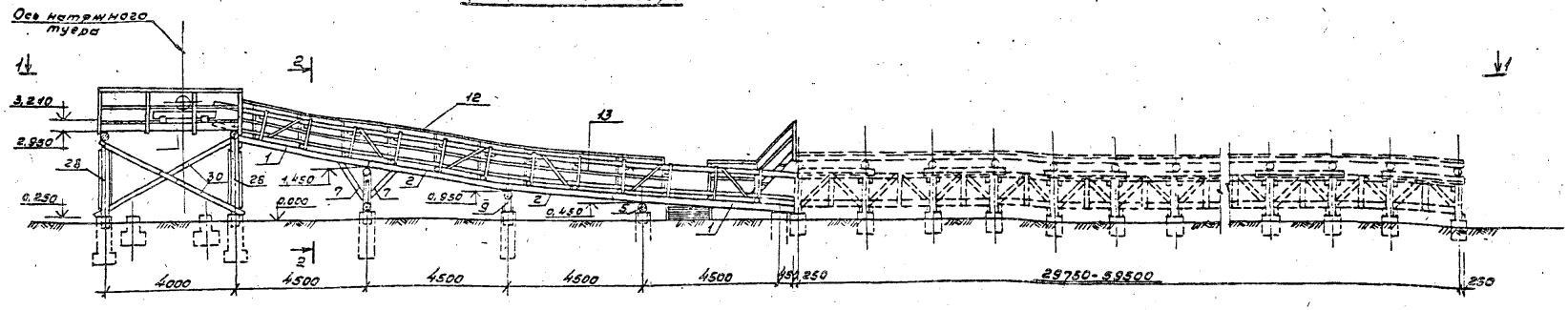

1 – 1

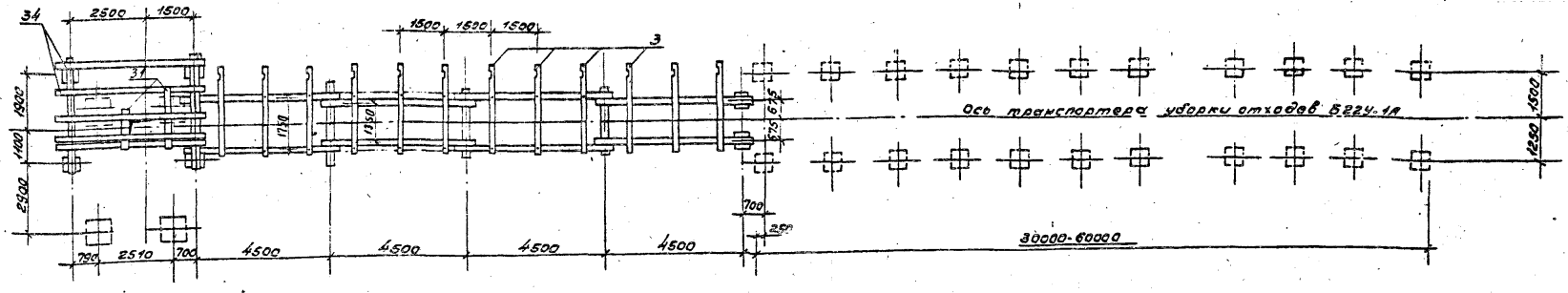

2 – 2

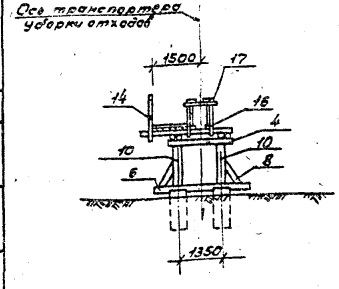

1. Круглый лес не цилиндруется, используется в конструкции с учетом естественной конусности древен.
2. Поперечины обрабатываются на два канта до постоянной высоты h=14см, укладываются на прогоны.
3. Прогоны обрабатываются на один верхний кант до ширины постели d/3, стыкуются на насадке и сопрягаются с ней тесной притеской до постоянной высоты прогона в месте опирания h=22см и крепятся к насадкам штырями.
4. Насадки обрабатываются на один верхний кант до ширины постели 9см, нарубаются на стойки на 3-4см и крепятся к ним штырями и скобами.
5. Схватки нарубаются на стойки, насадки и лежни „в чашку" с глубиной врубки 3-5см.
6. Доски настила стыкуются только над поперечинами и крепятся к ним гвоздями из расчета - 2 гвоздя на пересечение.
7. Направляющие брусья крепятся к поперечинам и насадкам болтами с головкой „впотай."
8. Доски и бруски пришиваются к направляющим брусьям гвоздями с шагом 1,0м. При износе доски и бруски заменяются новыми.
9. Верхние направляющие брусья стыкуются между собой внадкрева над поперечиной, нижние направляющие стыкуются вторец на опоре.
10. Доски верхних направляющих брусьев выполняются из дерева, при износе заменяются новыми.

ГИП	Жеребов			ТПР 411-1-014.87	КД
Н.контр.	Воронков			Нижний склад мощностью 50тыс м³ древесины в год	
Пр.отд.	Расчев			Эстакада для разделки хлыстов размером 16х30м (в деревянных конструкциях)	Стадия: РП; Лист: 10; Листов:
Гл.спец.	Загуренко				
Рук.гр.	Нижегородцева				
Техник	Асафьева			Конструкция наружной части эстакады транспортера уборки отходов Б224-1А. Правое исполнение.	СОЮЗГИПРОЛЕСХОЗ
Привязан					
Инв.№					

Согласовано: Гослесхоз УССР

Копировал

Формат А2

Альбом I

Деталь конструкции эстакады и площадки под натяжную станцию транспортера БГ2У-1А уборки отходов

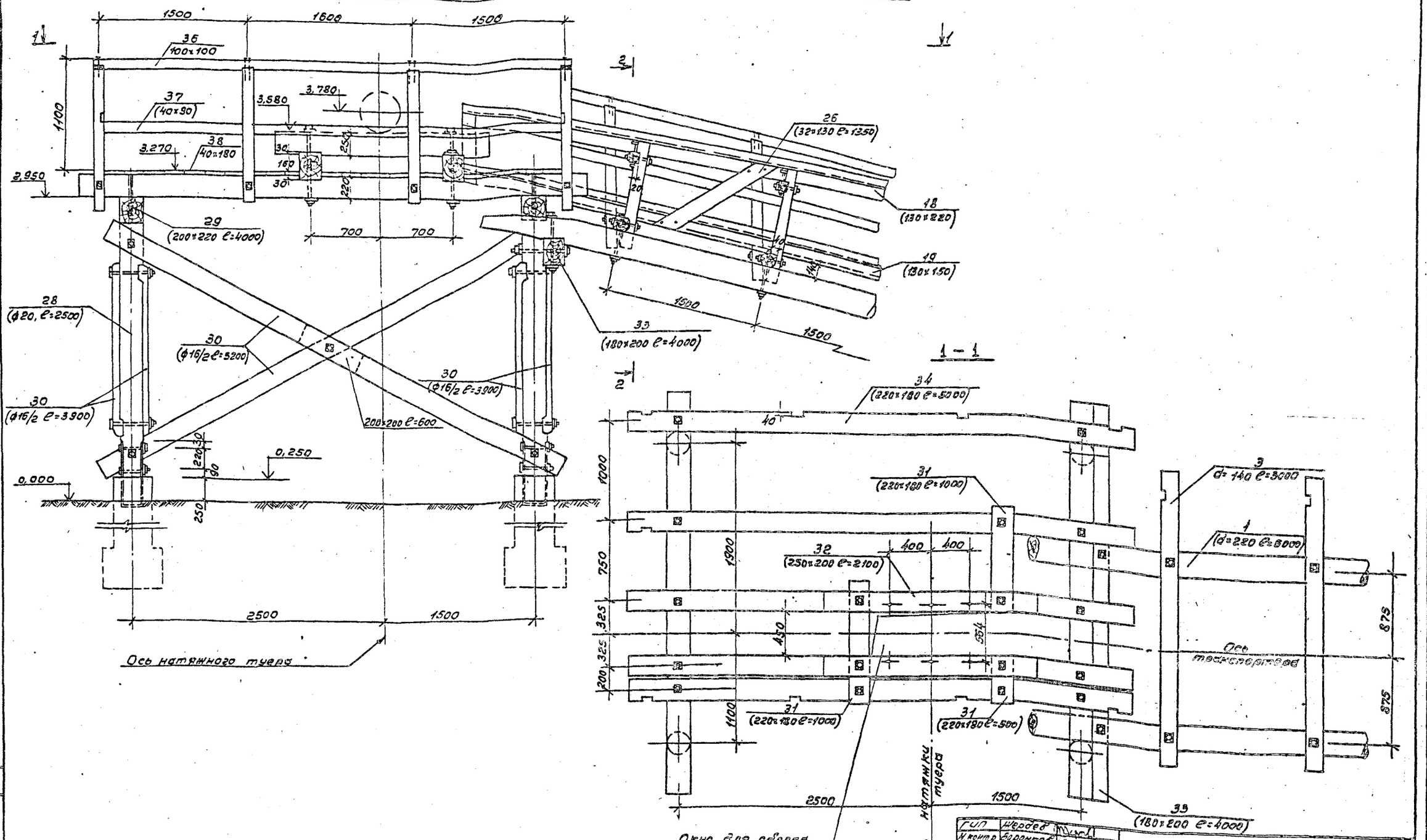

1. Данный лист читать совместно с листами КД-10, КД-14.
2. Со стороны склада диагональные связки (поз. 30) не устраивать.

Согласовано:
Гл. ГТХ
Гл. ГТХ

ГИП	Жердев		
Н. контр.	Боронков		
Нач. отд.	Рогачев		
Гл. спец.	Богданко		
Рук. гр.	Налеская		
Техник	Агафонова		

Привязан

Инв. №

ТПР 411-1-0142.87 КД

Нижний склад мощностью 50 тыс. м³ древесины в год

Эстакада для разделки хлыстов размером 18×30 м (в деревянных конструкциях)

Стадия	Лист	Листов
РП	11	

Деталь конструкции эстакады и площадки под натяжную станцию транспортера БГ2У-1А уборки отходов.

СОЮЗГИПРОЛЕСХОЗ

Альбом I

Конструкция наружной части эстакады транспортера уборки отходов Б22У-1А (левое исполнение).

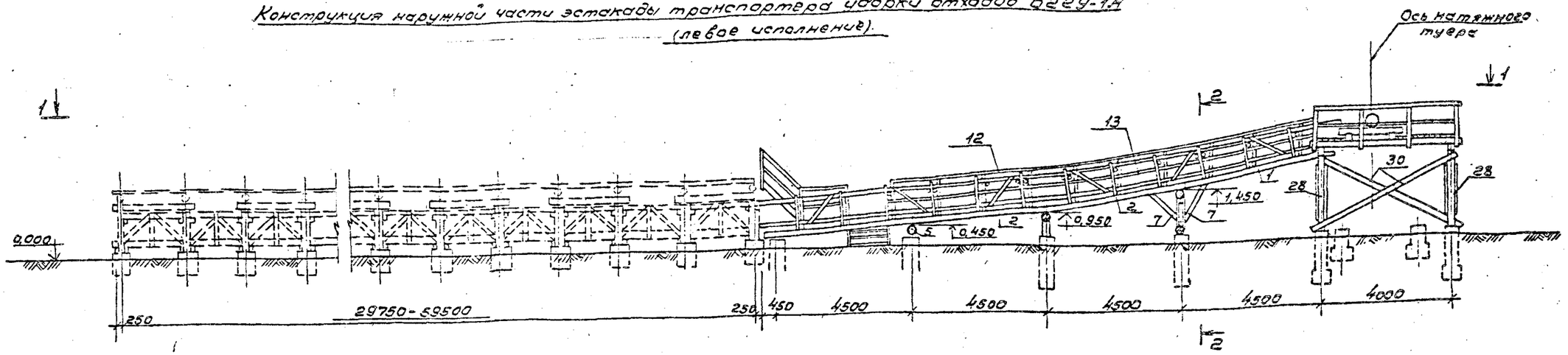

1 – 1

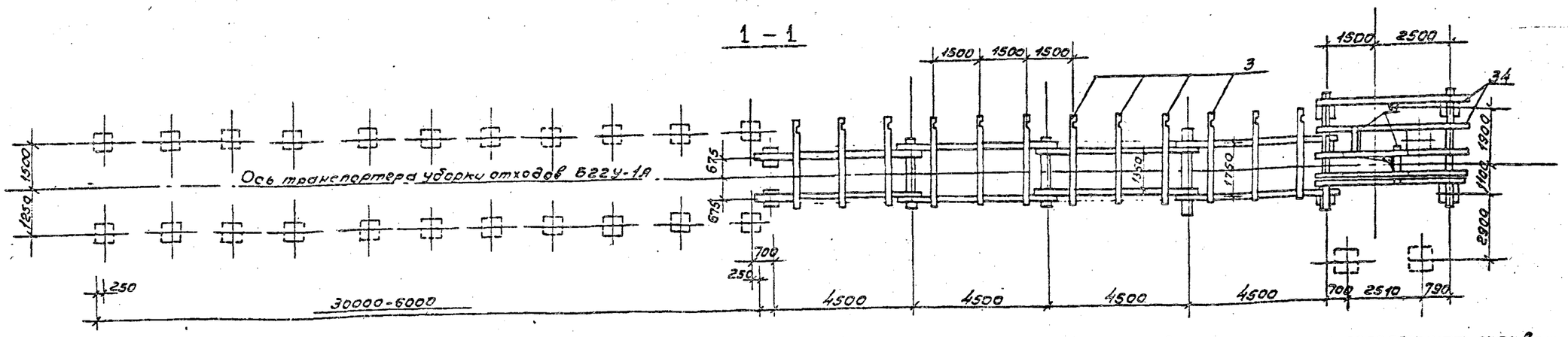

2 – 2

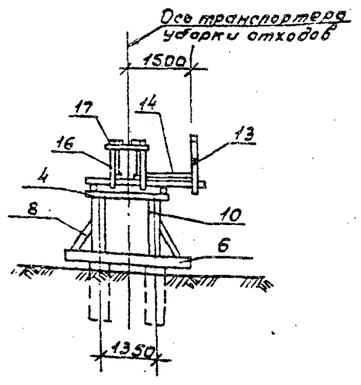

1. Круглый лес не цилиндруется, используется в конструкции с учетом естественной коничности бревен.
2. Поперечины обрабатываются на два канта до постоянной высоты h = 14см, укладываются на прогоны.
3. Прогоны обрабатываются на один верхний кант до ширины постели d/3, стыкуются на насадке и сопрягаются с ней тестной притеской до постоянной высоты прогона в месте опирания h = 22см и крепятся к насадкам штырями.
4. Насадки обрабатываются на один верхний кант до ширины постели 9см, нарубаются на стойки на 3-4см. и крепятся к ним штырями и скобами.
5. Скватки нарубаются на стойки, насадки и лежни в „чашку" с глубиной врубки 3-5см.
6. Доски настила стыкуются только над поперечинами и крепятся к ним гвоздями из расчета 2 гвоздя на пересечение.
7. Направляющие брусья крепятся к поперечинам „скватками болтами с головкой „в потай".
8. Доски и бруски пришиваются к направляющим брусьям гвоздями с шагом 1,0м. При износе доски и бруски затесываются новыми.
9. Верхние направляющие брусья стыкуются между собой вполдерева над поперечиной, нижние направляющие стыкуются в тарец на опоре.
10. Доски верхних направляющих брусьев выполняются из березы, при износе заменяются новыми.

Согласовано: Инж. 1 кат. Ушаков

Привязан

Инв. №

ГИП	Жердев		ТПР 441-1-0142.87 КД
Н.контр.	Воронков		
Нач.отд.	Рогачев		Нижний склад мощностью 50тыс. м³ древесины в год
Гл.спец.	Богаенко		
Рук.гр.	Нельская		Эстакада для разделки хлыстов размером 18х30м (в деревянных конструкциях) — Стадия: РП; Лист: 12; Листов:
Технич.	Агафонова		Конструкция наружной части эстакады транспортера для уборки отходов Б22У-1А. Левое исполнение. — СОЮЗГИПРОЛЕСХОЗ

Деталь конструкции эстакады и площадки под натяжную станцию транспортера БДУ-1А уборки отходов

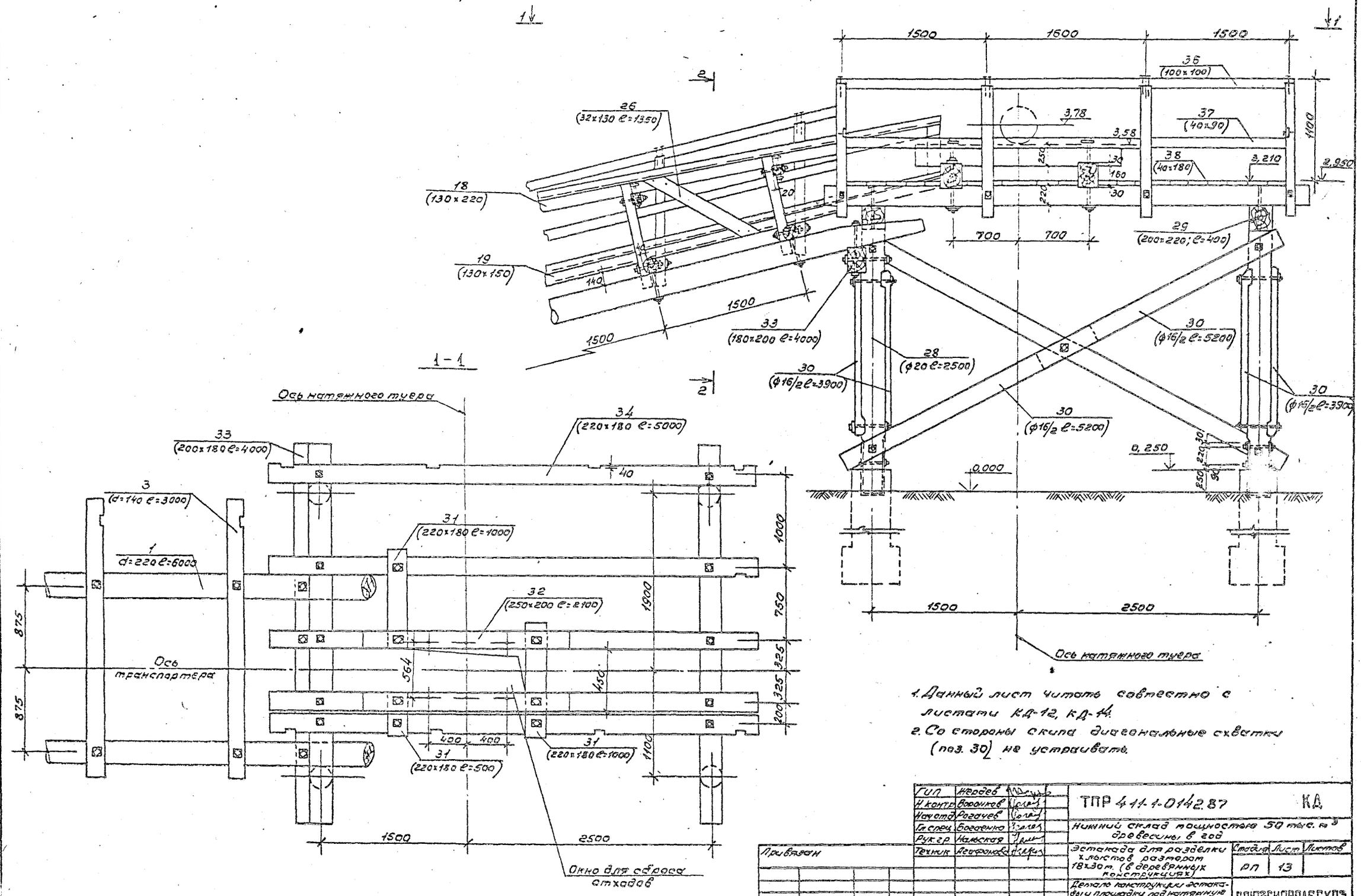

1. Данный лист читать совместно с листами КД-12, КД-14.
2. Со стороны окна диагональные связки (поз. 30) не устраивать.

ГИП	Нерёев		ТПР 411-1-0142.87	КД
Н.контр.	Воронков		Нижний склад мощностью 50 тыс. м³ древесины, в год	
Нач.отд.	Рогачев			
Гл.спец.	Богданко			
Рук.гр.	Найвская			
Техник	Лейфонова		Эстакада для разделки хлыстов разером 18×30 м. (в деревянных конструкциях)	Стадия: РП; Лист: 13; Листов:
Привязан			Деталь конструкции эстакады и площадки под натяжную станцию тр-ра БДУ-1А уборки отходов. Левое исполнение.	СОЮЗГИПРОЛЕСХОЗ
Инв. №				

Альбом I

Деталь конструкции пролетного строения

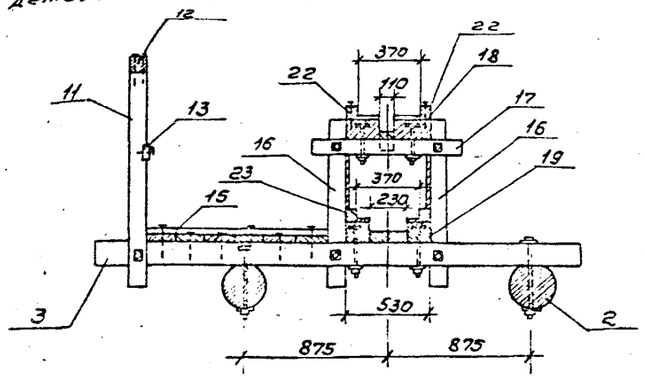

1-1

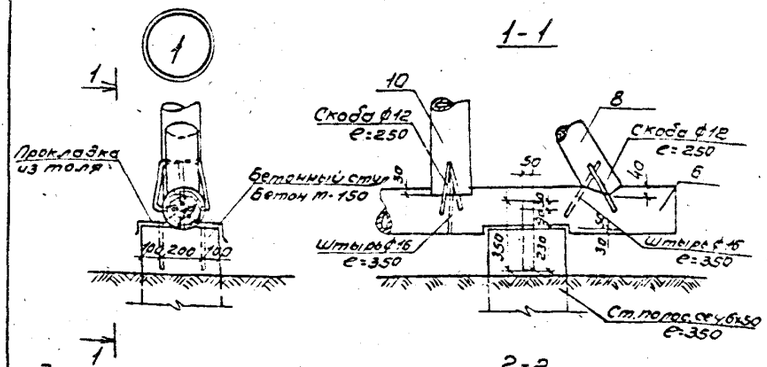

2-2

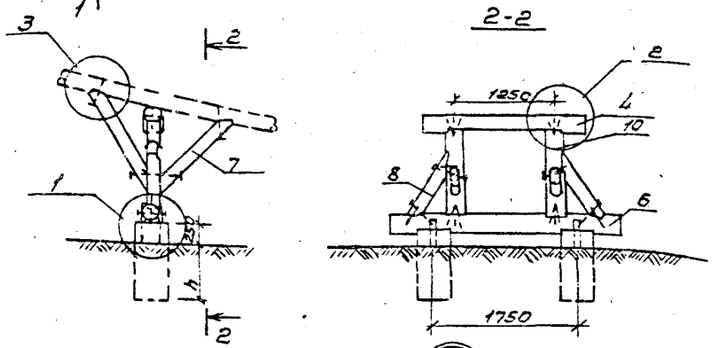

3-3

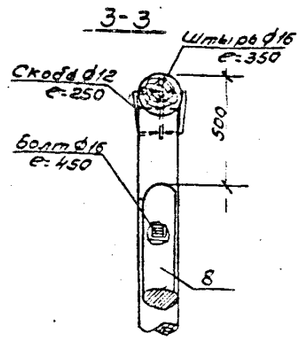

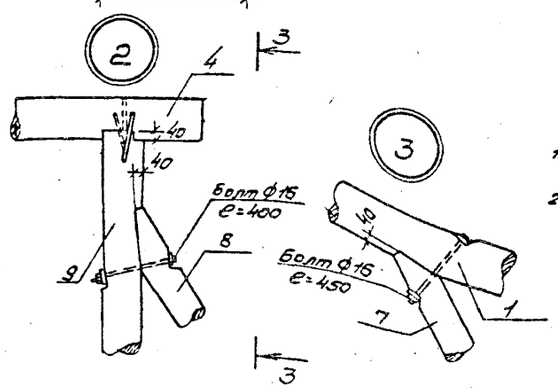

1. Данный лист читать совместно с листами КД-10, КД-11, КД-12, КД-13.
2. В спецификации в знаменателе дан расход древесины и металла на наклонную часть эстакады транспортера и в пределах эстакады для растяжевки длиной 30м, а в числителе- на наклонную часть и в пределах двух эстакад длиной 2х30м.

Спецификация металлических изделий

Марка поз.	Обозначение	Наименование	Кол.	Масса ед.кг	Примечание
	КД-10, КД-12	Эстакада транспортера			
		Прогоны к насадкам штыря ф16, е=350	12	6,6	
		Прогоны к насадкам, скоба разворот. ф12 е=300	24	7,5	
		Прогоны между собой болт ф16 е=400	12	11,4	
		Насадки и лежни со стойкам, штырь ф12 е=350	6	3,3	
		Насадки и лежни со стойкам, скоба разворот ф12 е=300	12	3,8	
		Подкосы к прогонам и стойкам, болт ф16, е=450	8	8,3	
		Раскосы к стойкам и лежням, штырь ф16 е=350	4	2,2	
		Раскосы к лежням и стойкам, скоба ф12 е=300	8	2,5	
		Поперечины к прогонам болт ф16 е=450	24	25,0	
		Верхние направляющие брусья к схваткам, болт ф12 е=250	152 / 88	56,4 / 32,4	
		Нижние направляющие брусья к попереч. и схваткам, болт ф12 е=300	152 / 88	76,3 / 40,7	
		Стойки короба к поперечинам болт ф12 е=250	24	8,9	
		Горизонт. схватки к стойкам, болт ф12 е=250	24	8,9	
		Стойки перил к поперечинам, болт ф19 е=300	13	13,7	
		Лежни и стойки к деревянным стулям, ерш ф10, е=100	16	0,9	
		Гвозди разные ф4,5, 7			
	КД-11, КД-13	Площадка натяжной станции			
		Продольные брусья к насадкам, болт ф19 е=500	10	15,0	
		Брусья натяжной станции к продол. брусьям, болт ф19 е=500	3	4,5	
		Брусья натяжной станции к продол. брусьям, болт ф19 е=700	4	7,8	
		Опорный брус к стойке и прогону, болт ф19; е=450	4	5,6	
		Стойки перил к продольным брусьям, болт ф19; е=300	9	9,5	
		Насадки к стойкам штырь ф16, е=350	4	2,2	
		Насадки к стойкам скоба разворот ф12; е=300	8	2,5	
		Раскосы к стойке болт ф19 е=400	15	18,0	
		Стойки к деревянным фундаментам (через ст. полосу) болт ф12, е=250	8	3,0	

Спецификация деревянных элементов транспортера уборки отходов

Марка поз.	Обозначение	Наименование	Кол.	Масса ед.кг	Примечание
		Эстакада транспортера			
1	КД-10, КД-12	Прогоны. Бревно d=220 е=6000	4	0,91	м³
2		Прогоны Бревно d=220 е=5500	4	0,84	м³
3		Поперечины. Бревно d=140 е=3000	12	0,62	м³
4		Насадки. Бревно d=220 е=2080	2	0,15	м³
5		Лежни Бревно d=220 е=2000	1	0,08	м³
6		Лежни Бревно d=220 е=3000	1	0,11	м³
7		Подкосы Бревно d=160 е=1250	4	0,10	м³
8		Подкосы Бревно d=160 е=1000	2	0,04	м³
9		Стойки эстакады Бревно d=200 е=500	2	0,03	м³
10		Стойки эстакады Бревно d=200 е=830	2	0,05	м³
11		Стойки перил Брусок 100х100 е=1350	13	0,18	м³
12		Поручень Брусок 100х100 п.м.	20	0,20	м³
13		Заполнение перил Доска 40х90 п.м.	20	0,07	м³
14		Настил тротуара Доска б=40мм. м²	27	1,08	м³
15		Брусок по настилу тротуара 40х40 е=1100	36	0,06	м³
16		Стойки короба Брусок 100х100 е=1200	24	0,23	м³
17		Горизонтальные схватки короба Брусок 100х100 е=950	16	0,15	м³
18		Верхние направляющие брусья. Брус 130х220 п.м.	158 / 98	4,92 / 2,80	м³
19		Нижние направляющие брусья. Брус 130х150 п.м.	158 / 98	3,08 / 1,91	м³
20		Доски верхних направляющих 130х25 п.м.	158 / 98	0,51 / 0,32	м³
21		Доски нижних направляющих 70х25 п.м.	158 / 98	0,28 / 0,17	м³
22		Бруски верхних направляющих. Брусок 80х75 п.м.	158 / 98	0,95 / 0,5	м³
23		Бруски нижних направляющих. Брусок 80х75 п.м.	158 / 98	0,95 / 0,5	м³
24		Зашивка между направляющими. Брусок 110х60 п.м.	237 / 177	1,56 / 1,21	м³
25		Обшивка короба Доска 130х32 п.м.	812 / 612	3,32 / 2,13	м³
26		Диагональные схватки Доска 130х32; е=1350	78 / 52	0,31 / 0,29	м³
27		Вертикальные схватки короба. Доска 100х32; е=1000	46 / 20	0,15 / 0,10	м³
		Площадка натяжной станции			
28	КД-11, КД-13	Стойки. Бревно ф200; е=2500	4	0,31	
29		Насадки. Брус 200х200; е=4000	2	0,15	
30		Диагональные схватки ф16/2 е=5200 / е=3900	2/4	0,26	
31		Брусья натяжной станции Брус 180х220 п.м.	2,5	0,10	
32		Брусья натяжной станции Брус 200х250 е=2100	2	0,21	
33		Опорный брус Брус 180х200; е=4000	1	0,14	
34		Продольные брусья Брус 180х220; е=8000	5	0,89	
35		Стойки перил Брусок 100х100; е=1350	9	0,12	
36		Поручень. Брусок 100х100 п.м.	11,9	0,12	
37		Заполнение перил Доска 40х90 п.м.	11,9	0,04	
38		Настил. Доска толщ. 40мм	12,0	0,48	

ГИП	Жердев	
Н.конт.	Боровков	
Нач.отд.	Рогачев	
Гл.спец.	Косаченко	
Рук.гр.	Налевская	
Техник	Агафонова	

Привязан

Инв.№

ТПР 411-1-0142.87 **КД**

Нижний склад мощностью 50 тыс. м³ древесины в год

Эстакада для раздачи хлыстов размером 18х30м (в деревянных конструкциях)

Стадия	Лист	Листов
РП	14	

Эстакада транспортера уборки отходов БЕ24-1А. Узлы. Спецификации.

СОЮЗГИПРОДЕСХОЗ

Альбом I

Ведомость рабочих чертежей основного комплекта марки АР

Лист	Наименование	Примечание
1	Общие данные	
2	План на отм. 0,000. Разрезы 1-1; 2-2	
	Фасады. Детали 1÷3	
3	Схема расположения фундаментов	
	Схема расположения стропильных	
	балок. Фм 1, Фм 2	
4	Каркас по осям А и Б. Узлы 1÷6.	
5	Общий вид. Узел 1. Детали крепления	
	стоек	
6	Узел 2	

Ведомость ссылочных и прилагаемых документов

Обозначение	Наименование	Примечание
Ссылочные документы		
ГОСТ 12506-81	Окна деревянные для производственных зданий	
ГОСТ 14624-84	Двери деревянные для зданий промышленных предприятий	
Прилагаемые документы		
Альбом данного проекта	Ведомость потребности в материалах	

Общие указания

Рабочие чертежи электроотопления разработаны на основании технологического задания.

Условия строительства: сейсмичность района не выше 6 баллов; территория без подработки горными выработками. Ветровой напор ветра - 265 Па; вес снегового покрова - 961 Па; рельеф территории спокойный, грунтовые воды отсутствуют. Грунты в основаниях непучинистые, непросадочные со следующими нормативными характеристиками: $\varphi^н = 0,49$ рад; $C^н = 2$ кПа; $E = 14,7$ МПа; $\gamma_н = 1,8$ т/м³.

Работы по монолитным железобетонным конструкциям производить с учетом указаний СНиП III-15-76.

За условную отметку 0,000 принята планировочная отметка площадки.

Вокруг здания запроектирована асфальтовая отмостка шириной 750 мм на щебеночном основании. Планировочная отметка земли - 0,150.

Ведомость спецификаций

Лист	Наименование	Примечание
2	Спецификация элементов заполнения	
	проемов. Спецификация полов	
3	Спецификация к схеме расположения	
	фундаментов	
4	Спецификация лесоматериалов	
5	Спецификация к схеме расположения	
	элементов мачты	

Технические характеристики

Наименование	Един. измерен.	Всего
Строительный объем	м³	49,0
Площадь застройки	м²	17,6
Общая площадь	м²	14,3

Наружная отделка

Стены фасада обшиваются деревянной доской толщиной 25 мм в четверть, покрываются водоэмульсионной краской по ГОСТу 20833-75.

Все столярные изделия покрываются масляной краской за 2 раза.

Ведомость отделки помещений

Наименование помещения	Потолок		Стены или перегородки		Примечание
	Площадь м²	Вид отделки	Площадь м²	Вид отделки	
Электроотопление	15,7	Водоэмульсионная покраска белого тона	38,7	Водоэмульсионная покраска светлых тонов	Доски стропильных с наружной и внутренней сторон

Типовой проект разработан в соответствии с действующими нормами и правилами и предусматривает мероприятия, обеспечивающие взрывную, взрывопожарную и пожарную безопасность при эксплуатации здания.

Главный инженер проекта Жердев

Отд. №				Привязан
ГИП	Жердев			
Н.контр.	Воронков			ТПР 411-1-0142.87 АС
Нач.отд.	Рогачев			Нижний склад мощностью 30 тысяч м³ древесины в год
Гл.спец.	Всеверко			
Рук.гр.	Чалова			Заготовка для раздачи листов размером 1,2×3,0 м. (в деревянных конструкциях)
Вед.инж.	Розанова		1987	Электроотопление. Общие данные.

Стадия	Лист	Листов
Р	1	6

СОЮЗГИПРОЛЕСХОЗ

Альбом I

Фасад 1-2

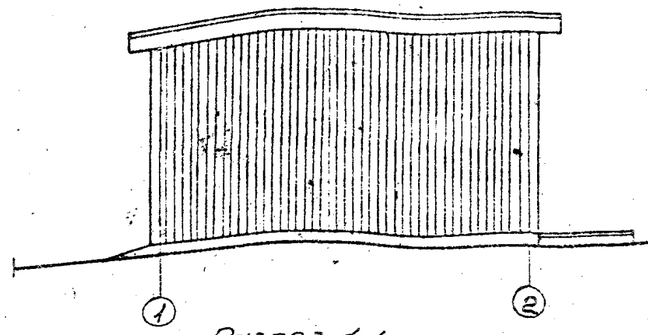

Фасад А-Б

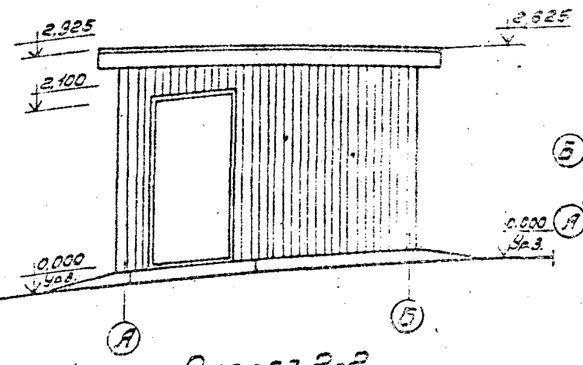

План кровли

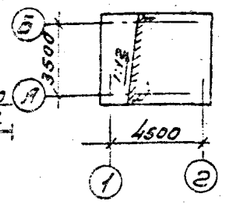

Разрез 1-1

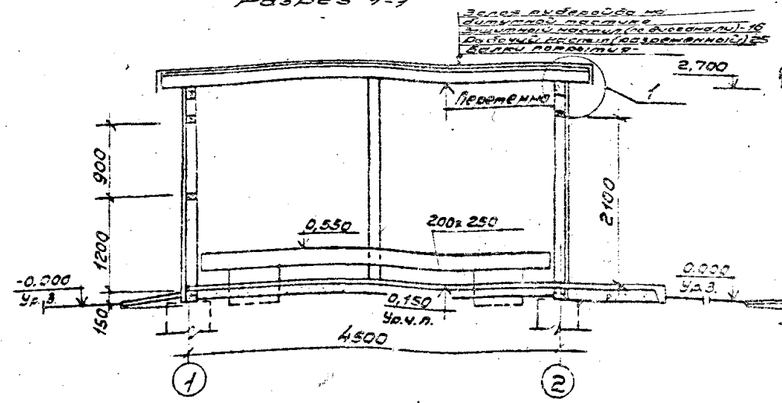

Разрез 2-2

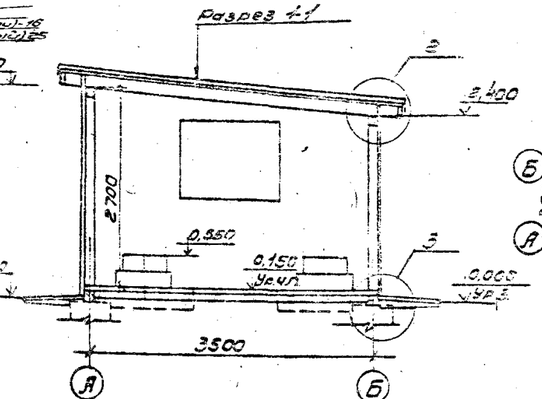

План полов

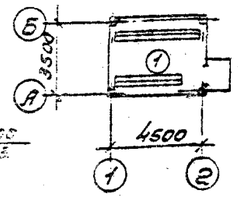

Экспликация полов

Наименование помещения по проекту	Тип пола по проекту	Схема пола	Элементы пола и их толщина	Площадь пола м²
Электропомещение	1		Цементно-песчаный раствор М300 - 30 Подстилающий слой - бетон М100 - 120 Основание - грунт уплотненный щебнем или гравием	13,7

Спецификация элементов заполнения проемов

Марка, поз.	Обозначение	Наименование	Кол-во	Масса ед. кг	Примечание
1	ГОСТ 14624-84	Дверной блок ДМГ 21-10П	1		
ОК 1	ГОСТ 12506-81	Окно СВОР-12	1		

Ведомость проемов дверей

Марка, поз.	Размер проемов, мм
1	1000х2100

План на отм. -0,150

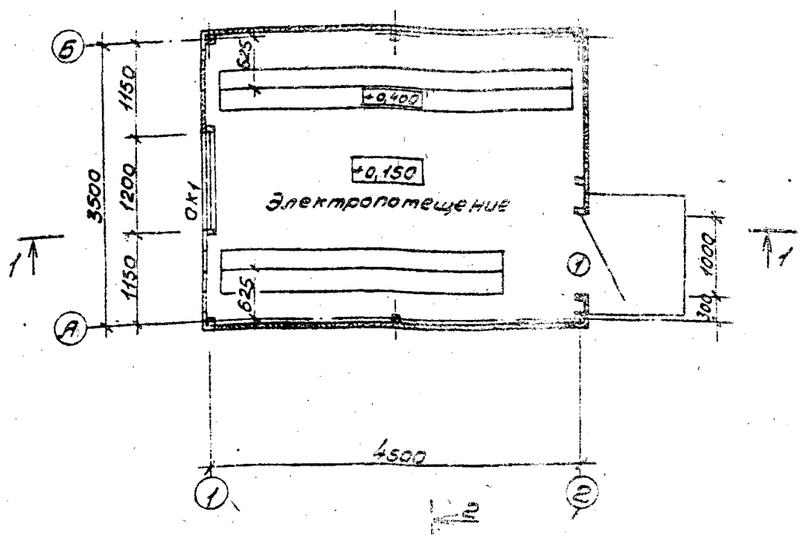

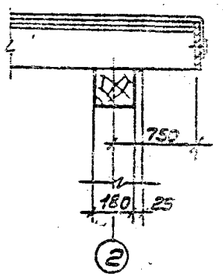

Разрез 1-1

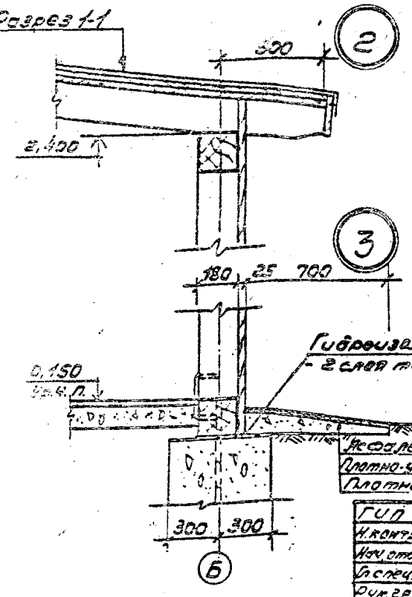

Схема расположения элементов заполнения оконных проемов

ОК-1

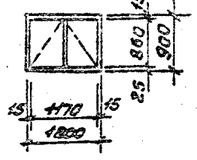

ГИП	Нерсеев			ТПР 411-1-0142.87	АС
Н.контр.	Воронков			Нижний склад мощностью 50 тыс. м³ деревянных б	
Нач.отд.	Рогачев				
Гл.спец.	Богатенко				
Рук.гр.	Нижская				
Ст.инж.	Черенков			Эстакада для разгрузки хлыстов размером 13х30 м (в деревянном конструктиве)	Стадия / Лист / Листов: РП
Привязан				Электропомещение. План на отм. 0,000. Разрезы 1-1, 2-2. Фасады. Детали 1:2	ВНИПИЛЕСПРОМ
Инв. №					

Альбом I

Схема расположения фундаментов

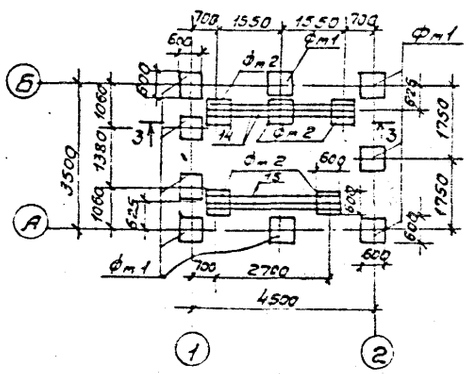

Схема расположения стропильных балок

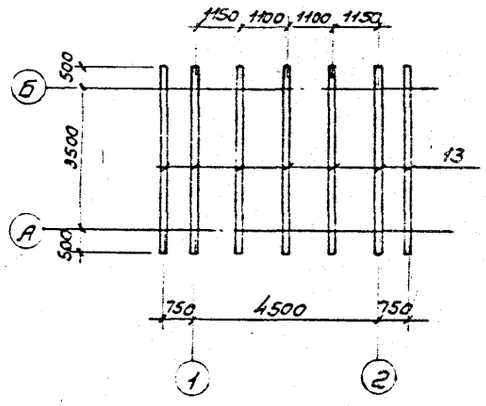

Фм1

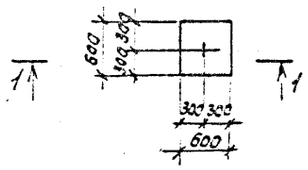

1-1

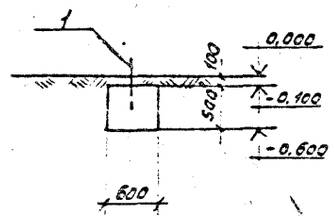

Фм2

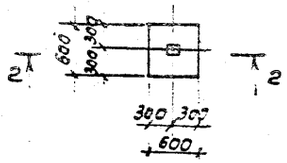

2-2

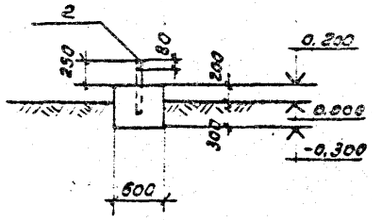

3-3

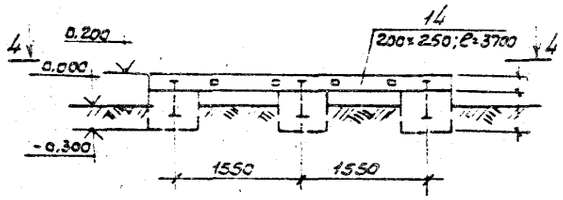

4-4

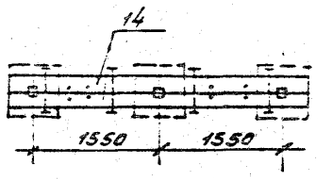

Каркас по оси 2

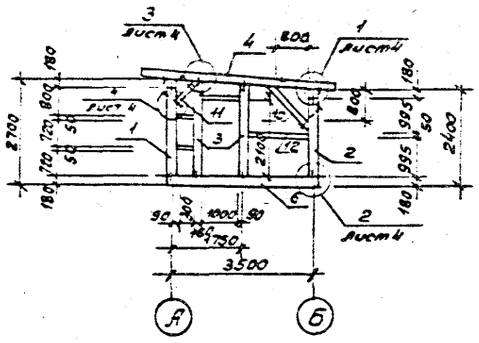

Каркас по оси 1

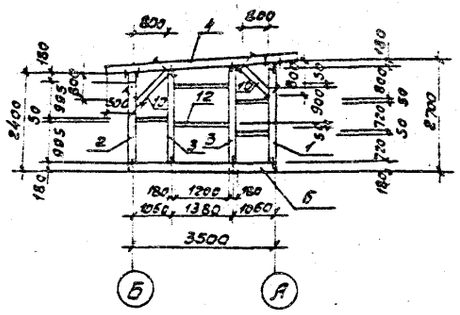

Спецификация к схеме расположения фундаментов

Марка поз.	Обозначение	Наименование	Кол.	Масса ед.кг	Примечание
		Фм 1 (9 шт.)			
1		Штырь ГОСТ 2590-71* Ф16; ℓ=350	9	7,7	
		Материалы			
		Бетон класса В 7,5	0,13	м³	
		Фм 2 (5 шт.)			
2		Болт М20 ГОСТ 7798-70* ℓ=500	5	6,0	
		Материалы			
		Бетон класса В 7,5	0,18	м³	

Спецификация лесоматериалов

Марка поз.	Обозначение	Наименование	Кол.	Масса ед.кг всего	Примечание
1		Стойка Брус 180x180; ℓ=2300	3	0,22	м³
2		Стойка Брус 180x180; ℓ=2000	3	1,94	м³
3		Стойка Брус 180x180; ℓ=2200	3	0,21	м³
4		Верхняя обвязка Брус 180x180; ℓ=4500	2	0,29	м³
5		Верхняя обвязка Брус 180x180; ℓ=6000	2	0,39	м³
6		Нижняя обвязка Брус 180x180; ℓ=3880	2	0,24	м³
7		Нижняя обвязка Брус 180x180; ℓ=4620	2	0,303	м³
8		Подкосы Брус 180x180; ℓ=3800	2	0,25	м³
9		Подкосы Брус 180x180; ℓ=3400	2	0,22	м³
10		Подкосы Брус 180x180; ℓ=4100	3	0,41	м³
11		Подкосы Брус 180x180; ℓ=800	1	0,026	м³
12		Прогоны Доска 50x150 п.м.	27	0,20	м³
13		Балки покрытия Брус 100x180; ℓ=4500	7	0,57	м³
14		Опорные брусья 200x250 ℓ=3700	2	0,37	м³
15		Опорные брусья 200x250 ℓ=3300	2	0,33	м³
		Металлические изделия			
1		Штырь ГОСТ 2590-71* Ф16; ℓ=350	9	5,0кг	
2		Болт М16 ГОСТ 7798-70* ℓ=500	8	7,0кг	
3		Скоба угловая Ф10; ℓ=200	28	5,2кг	
4		Скоба прямая Ф10; ℓ=200	52	9,6кг	

1. Данный лист читать с листом АС-4.

ГИП	Жердев		ТПР 4441-0142.87 АС
Н.контр.	Воронков		
Нач.отд.	Рогачев		Нижний склад мощностью 50 тыс. м³ древесины в год
Гл.спец.	Богданов		
Рук.гр.	Назаров		Эстакада для разделки хлыстов размером 18x30м (в деревянных конструкциях) — Стадия: Р; Лист: 3; Листов:
Ст.инж.	Черкасова		Электропомещение. Схема расположения ф-тов. Схема расположения стропильных балок Фм1, Фм2. — Союзгипролесхоз

Привязан

Инв.№

Копировал Ф.Ал.

Формат А2

Альбом I

Каркас по оси А

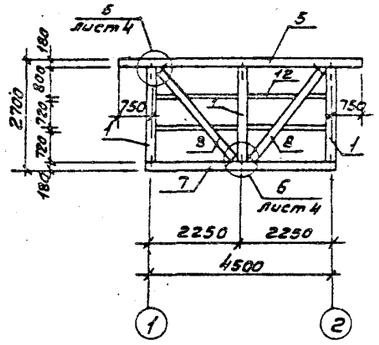

Каркас по оси Б

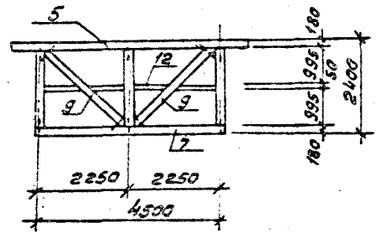

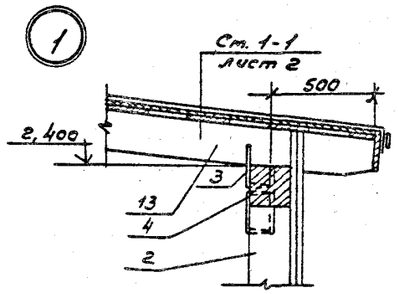

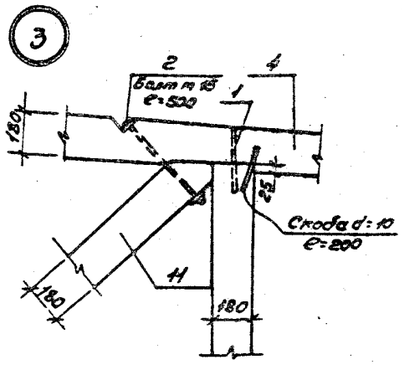

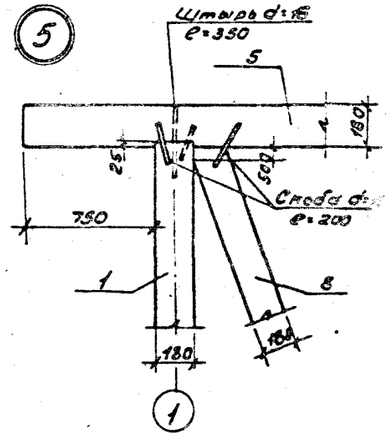

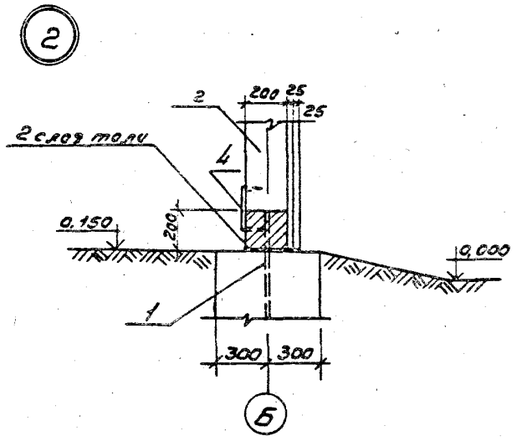

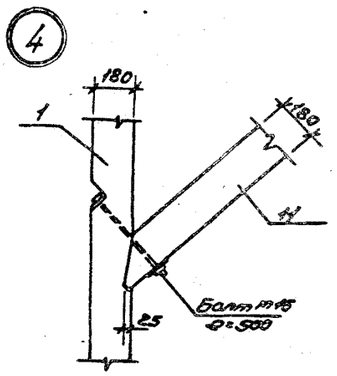

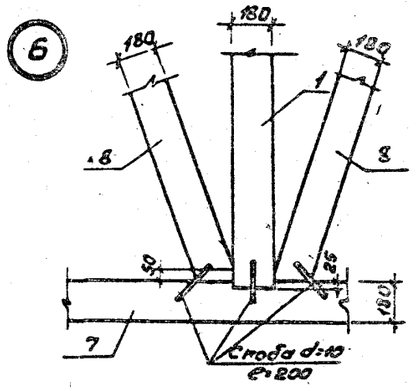

1. Данный лист читать с листом АС-3

Деталь обшивки стен

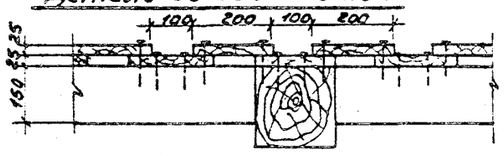

			ГИП	Жердев		ТПР 411-1-0142.87	АС
			Н.контр.	Воронков			
			Нач.отд.	Рогачев		Нижний склад мощностью 50 тыс. м3 древесины в год	
			Гл.спец.	Богаенко			
			Рук.гр.	Кольская			
Привязан			Ст.инж.	Черкасова		Эстакада для разгрузки хлыстов размеров 18×80м (в деревянных конструкциях)	Стадия: А.П. / Лист: 4 / Листов:
Инв. №						Электропомещение. Каркас по осям А и Б Узлы 1÷6.	СОЮЗГИПРОЛЕСХОЗ

Альбом I

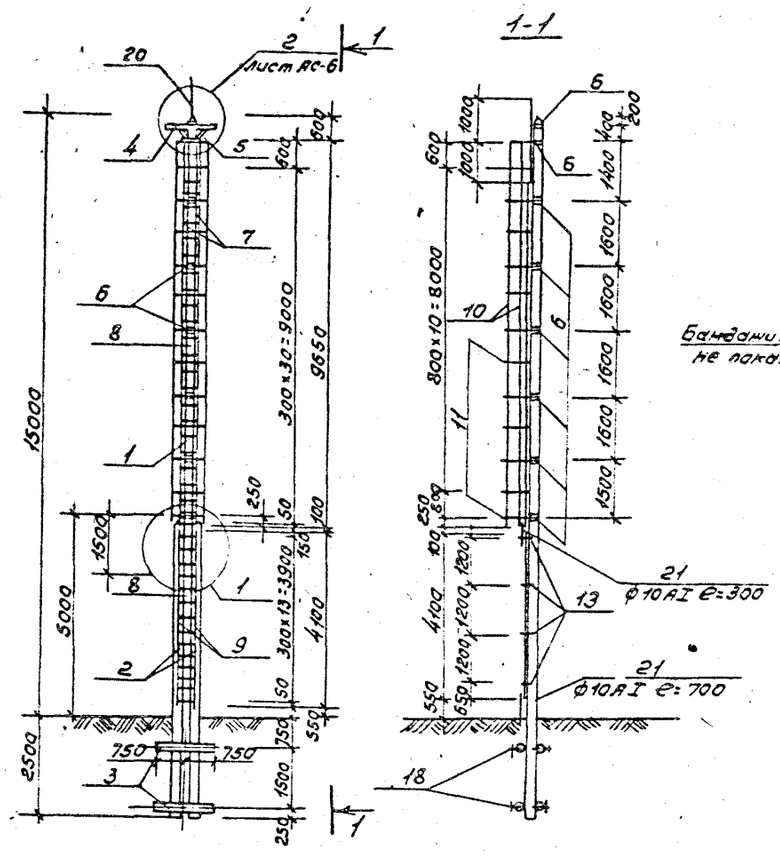

1-1

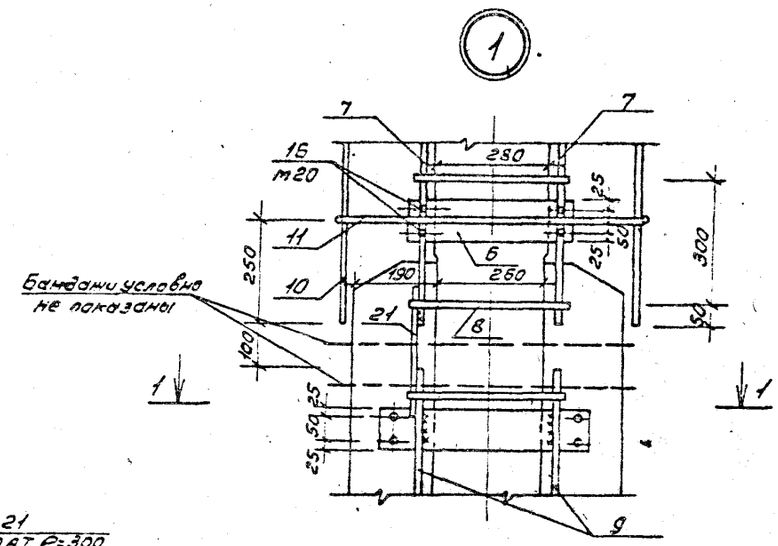

1-1

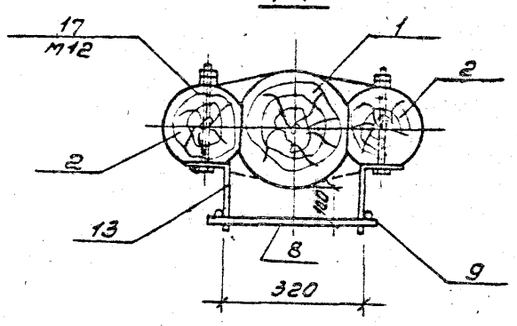

Деталь крепления стоек (пасынков)

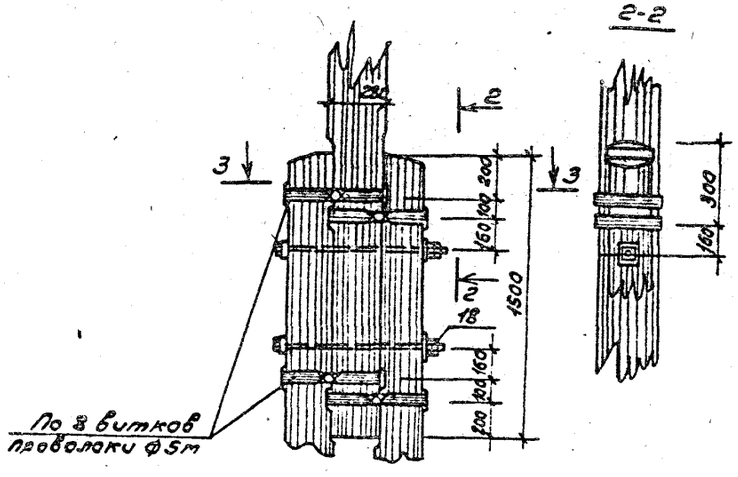

3-3

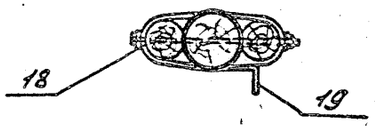

Спецификация к схеме расположения элементов мачты

Формат	Зона	Поз.	Обозначение	Наименование	Кол.	Примечание
				Деревянные конструкции		
		1	АС-6	Стойка d=200÷280; l=11500	1	0,63м³
		2	То же	Стойка d=200÷280; l=7500	2	0,86м³
		3	"	Ригель d=240; l=1500	4	0,32м³
				Металлические изделия		
		4	АС-5,6	∠50×5, ГОСТ 8509-72*; l=1300	1	4,9кг
		5	То же	∠50×5, ГОСТ 8509-72*; l=600	2	4,52кг
		6	"	-6×100 ГОСТ 103-76* l=430÷540	16	36,8кг
		7	"	ф16АI ГОСТ 5781-82*; l=9550	2	30,5кг
		8	"	ф16АI ГОСТ 5781-82*; l=400	55	27,5кг
		9	"	ф16АI ГОСТ 5781-82*; l=4100	2	13,0кг
		10	"	ф16АI ГОСТ 5781-82*; l=9900	4	62,6кг
		11	"	ф16АI ГОСТ 5781-82*; l=2140	13	44,0кг
		12	"	ф16АI ГОСТ 5781-82*; l=160	14	3,53кг
		13	"	-6×100 ГОСТ 103-76*; l=270	8	10,16кг
		14	"	ф16АI ГОСТ 5781-82*; l=60	1	0,02кг
		15	"	Болт М16; l=50; ГОСТ 7798-70*	2	0,174кг
		16	"	Болт М20; l=50 ГОСТ 7798-70*	32	4,42кг
		17	"	Болт М12; l=40 ГОСТ 7798-70*	16	6,24кг
		18	АС-5,6	Болт М20; l=800 ГОСТ 7798-70*	6	12,6кг
		19	АС-5,6	Проволока ф5 ГОСТ 4727-83*; l=37000	1	5,7кг
		20	АС-5,6	Полиэтилен труба 1"; l=2000	1	0,06кг
		21	АС-5,6	ф10АI ГОСТ 5781-82*; l=1900	1	0,62кг

ГИП	Шевдев		ТПР 411-1-0142.87 АС
Н.контр.	Воронков		
Нач.отд.	Рогачев		Нижний склад мощностью 50тыс. м³ древесины в год
Гл.спец.	Богденко		
Рук.гр.	Нельстер		
Техник	Проценко	1987	Эстакада для разделки хлыстов размером 18×30м (в деревянных конструкциях) — Стадия: РП; Лист: 5; Листов:
Привязан			Деревянная прожекторная мачта высотой H=15м. Общий вид. Узел 1. Деталь крепления стоек. — СОЮЗГИПРОЛЕСХОЗ
Инв. №			

Копировал Тиезд

Формат А2

Альбом I

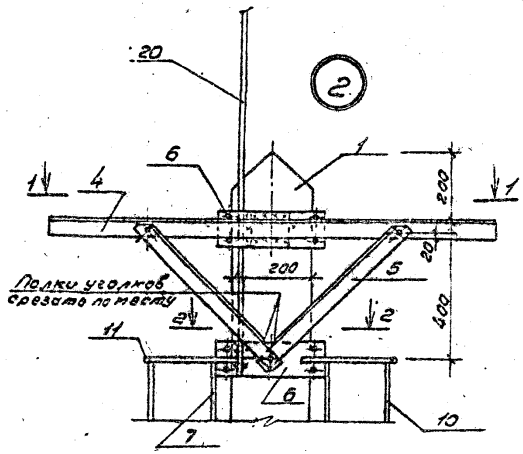

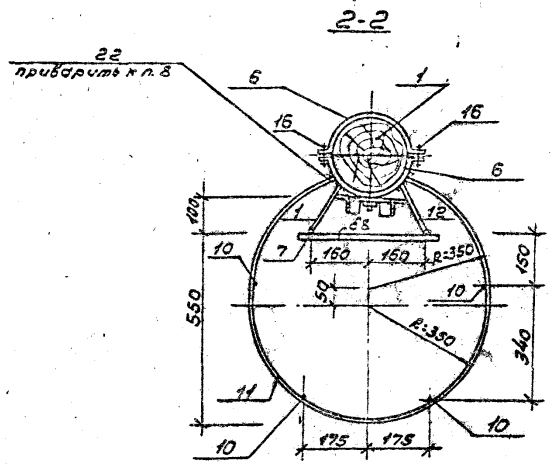

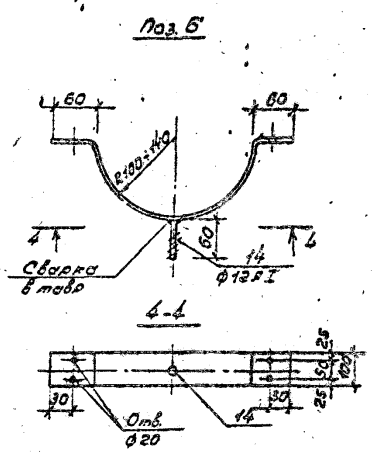

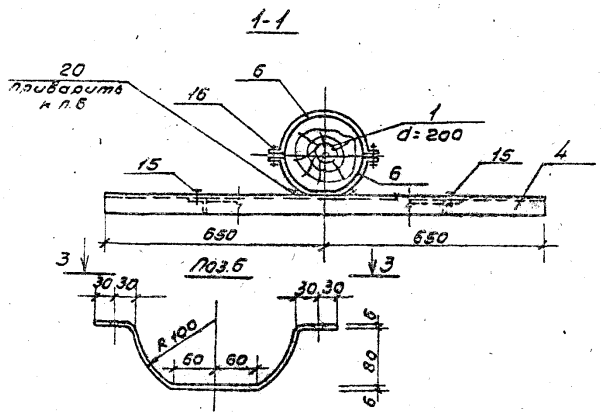

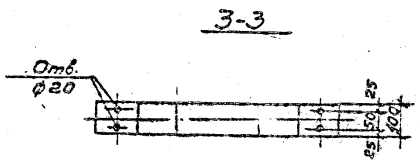

1. Для металлических конструкций принята сталь ВСт3Сп5 по ТУ 14-1-3023-80.
2. Материал - сосна или лиственница с влажностью не более 25%.
3. Заземляемые части мачты антисептировать.
4. Естественный сбег древин принят 0,8%.
5. Металлические поковки для предохранения от коррозии покрываются битумным лаком.
6. Мачта разработана для строительства в грунтах средней плотности и для 1го района с ветровым напором 27 кгс/м².

ГИП	Нерсесов			ТПР 411-1-014.87			АС	
Утвер.	Гусенцов							
Нач.отд.	Гусенцов			Линия склад мощностью 30 тыс. м³ древесины в год.				
Гл.спец.	Боровко							
Рук.гр.	Норенков							
Техник	Лощенко		1987	Эстакада для разгрузки плоских размером 18х30 м (в деревянных конструкциях)	Стадия	Лист	Листов	
					РП	6		
				Деревянная прожектирная мачта высотой H=15 м. Узел 2.	СОЮЗГИПРОЛЕСХОЗ			

Привязан

Инв.№

Копировал Тюмень

Формат А2

Альбом I

Ведомость рабочих чертежей основного комплекта марки эм

Лист	Наименование	Примечание
1	Общие данные (начало).	
2	Общие данные (окончание).	
3	План расположения электрооборудования	
	и прокладки электрических сетей.	
4	Спецификация к чертежу эм-3.	
5	Схема принципиальная питающей и	
	распределительной сети.	
6	Прожекторная мачта, совмещенная	
	с молниеотводом	

Условные обозначения, не предусмотренные ГОСТ 2.754-72*

№ п/п	Наименование	Обозначение
1	Ящик с т[illegible] плавким блоком	
	„Предохранитель-выключатель"	

Ведомость ссылочных и прилагаемых документов

Обозначение	Наименование	Примечание
	Ссылочные документы	
5.407-77	Установка одиночных ящиков	А397[2*]
	с рубильниками, автоматов,	
	кнопок ПКЕ, ПКУ и сигнальных аппаратов	
5.407-55	Установка одиночных ящиков	А443-1
	с рубильниками и предохранителями. Вып. I	
5.407-49	Установка одиночных светильников с лампами накаливания.	
5.407-22	Прокладка проводов и кабелей в стальных трубах	
5.407-11	Заземление и зануление электроустановок.	А174
	Рабочие чертежи	
ГОСТ 21.608-84	Внутреннее электрическое освещение. Рабочие чертежи.	
Б-22У-4А.00.000Э4	Лесотранспортер продольной одноцепной.	
	Схема электрическая соединений	
РРУ10т.000Э4	Разгрузочно-растаскивающее устройство. Схема соединений.	
ЛВ-175.000Э3	Скиповой погрузчик.	
	Схема соединений.	
5.407-7	Устройство комплектных сборных токоподводов к электроприемникам	
	Прилагаемые документы	
Альбом I эм.со	Спецификация оборудования	
Альбом I эм.вм	Ведомость потребности	
	в материалах	

Общие указания.

Напряжение питающей сети 380/220В. Электродвигатели включаются на 380В, осветительные лампы на 220В, сеть ремонтного освещения - на 36В. Питание электроприемников производится от преобразователя частоты 50/400Гц. Величины электрических нагрузок приведены в таблице на листе эм-2. Шкафы управления механизмами, силовой распределительный шкаф, преобразователь частоты размещаются в специальном закрытом помещении. Монтаж электрооборудования и электропроводки разгрузочно-растаскивающего устройства, лесотранспортера, скипового погрузчика следует производить по чертежам и инструкциям заводов-изготовителей. Шкафы управления, электродвигатели, аппаратура и кабельные изделия для указанных механизмов поставляются комплектно с технологическим оборудованием.

Кабели КРПТ и провода ПРГН прокладываются под электропередачей по строительным конструкциям эстакады и транспортера. В местах, где возможны механические повреждения, кабели должны быть защищены.

Провода прокладываются в стальных трубах.

Распределительная сеть выполняется кабелем АВВГ: в электропомещении - открыто по стенам на скобах, к скиповому погрузчику - в земляной траншее. Питание переносных электроприемников производится с помощью гибкого кабеля РПШТ, подвешенного на тросе между мачтами. Для подключения используются 5-и контактные штепсельные разъемы, поставляемые комплектно с лампами.

Наружное освещение мест производства работ на эстакаде осуществляется светильниками ИСУ01-2000, которые устанавливаются на прожекторных мачтах. МI и МII. Питание - от сети наружного освещения нижнего склада.

Нормируемая освещенность принята от 30 до 50лк. Управление освещением - автоматическими выключателями АП50Б на мачтах и централизованно - рубильником с предохранителями, установленным в электропомещении.

Для защиты от поражения людей электрическим током применено зануление корпусов электрических шкафов, электродвигателей, электроприемников, аппаратов, светильников.

Все металлические нетоковедущие части электрооборудования следует присоединить к нулевому проводнику питающей электросети.

В качестве нулевых защитных проводников используется зануляющая жила кабелей, стальные трубы электропроводки.

Типовое проектное решение разработано в соответствии с действующими нормами и правилами и предусматривает мероприятия, обеспечивающие пожарную безопасность при эксплуатации сооружений.

Главный инженер проекта Жердев

Инв. №				Привязан	
ГИП	Жердев				
Н.контр.	Ретунин			ТПР 411-1-014г.87	ЭМ
Нач.отд.	Розсуев				
Рук.гр.	Разумова			Нижний склад пиломатериалов 50 тысяч м3 деревесины в год	
Инж.	Устюгина		1987	Эстакада для разделки хлыстов размером 18х30м (в деревянных конструкциях)	Стадия: РП; Лист: 1; Листов: 6
				Общие данные. (начало)	СОЮЗГИПРОСХОЗ

Копировал

Формат А2

Альбом I

Таблица расчета электрических нагрузок

№ п.п.	Наименование узлов питания и групп электроприемников	Количество электроприемников рабочих / резервных $n_э$	Установленная мощность, приведенная к ПВ=1, кВт: одного электроприемника ($P_н$) (наименьшего - наибольшего)	Установленная мощность, приведенная к ПВ=1, кВт: общая рабочих / резервных $P_у$	$P_н$ макс / $P_н$ мин m	Коэффициент использования Ки	$\cos\varphi$ / $tg\varphi$	Средняя нагрузка за максимально загруженную смену: $P_{см}=K_и \cdot P_у$ кВт	$Q_{см}=P_{см} tg\varphi_{см}$ квар	Эффективное число электроприемников $n_э$	Коэффициенты максимума $K_м/K'_м$	Максимальная нагрузка: $P_м=K_м \cdot P_{см}$ кВт	$Q_м=K'_м \cdot Q_{см}$ квар	Полная нагрузка $S_м=\sqrt{P_м^2+Q_м^2}$ кВ·А	$I_м$-макс. ток / $I_п$-пиковый ток А	Годовой расход эл. энергии кВт·ч
	Вариант при РРУ-10т-1 котел.															
	Ввод №1															
1	Разгрузочно-растаскивающее	3	7,5/15	37,5		0,1	0,55/1,52	3,75	5,7							
	устройство РРУ-10т,															
	скиповый погрузчик ЛВ-175															
2	Лесотранспортер продольный	1		18,5		0,5	0,65/1,17	9,25	10,8							
	одноцепной Б-22У-1А															
3	Преобразователь	1		22		0,3	0,65/1,17	6,6	7,7							
	Итого поз. 1÷3	5	7,5/22	78,0		0,25	0,63/1,23	19,6	24,2	5	22/1,9	43	46			
4	Электроосвещение электропо-			0,5		1	1/0	0,5	—			0,5	—			
	мещения															
	Итого поз. 1÷4		7,5/22	78,5		0,26	0,54/1,2	20,1	24,2			43,5	46	68	103/382	56300
	Ввод №2															
	Наружное освещение			6		1	1,0/0	6,0	—			6,0	—		9,0/—	10500
	эстакады															
	Всего по вводам №1, №2			84,5		0,31	0,73/0,93	26,1	24,2			49,5	46			66800
	Вариант при РРУ-10т-2 котел.															
	Ввод №1															
1	Разгрузочно-растаскивающее	5	7,5/15	67,5		0,1	0,55/1,52	6,75	10,3							
	устройство РРУ-10т,															
	скиповый погрузчик ЛВ-175															
2	Лесотранспортер продольный	1		18,5		0,5	0,65/1,17	9,25	10,8							
	одноцепной Б-22У-1А															
3	Преобразователь	1		22		0,4	0,7/1,02	8,8	9,0							
	Итого поз. 1÷3	7	7,5/22	108		0,23	0,65/1,18	24,8	30,1	7	20/1,74	49,6	52,4			
4	Электроосвещение электро-			0,5		1	1,0/0	0,5	—			0,5	—			
	помещения															
	Итого поз. 1÷4	7	7,5/22	108,5		0,23	0,64/1,19	25,3	30,1			50,1	52,4	78	119/398	70800
	Ввод №2															
	Наружное освещение			8,0		1	1,0/0	8,0	—			8,0	—		12,2/—	14000
	эстакады															
	Всего по вводам №1, №2			116,5		0,29	0,74/0,9	33,3	30,1			58,1	52,4			84800

ГИП	Жердев		
Н.контр.	Летунин		
Нач.отд.	Рогачев		
Рук.гр.	Разуваева		
Ст.инж.	Рутянцева		1987

Привяз

ТПР 411-1-0142.87 ЭМ

Нижний склад мощностью 50 тыс. м³ древесины в год

Эстакада для разделки хлыстов размером 18х30м (в деревянных конструкциях)

Стадия	Лист	Листов
Р.П.	2	

Общие данные (Окончание)

СОЮЗГИПРОЛЕСХОЗ

Копировал Папин

Формат А2

Альбом I

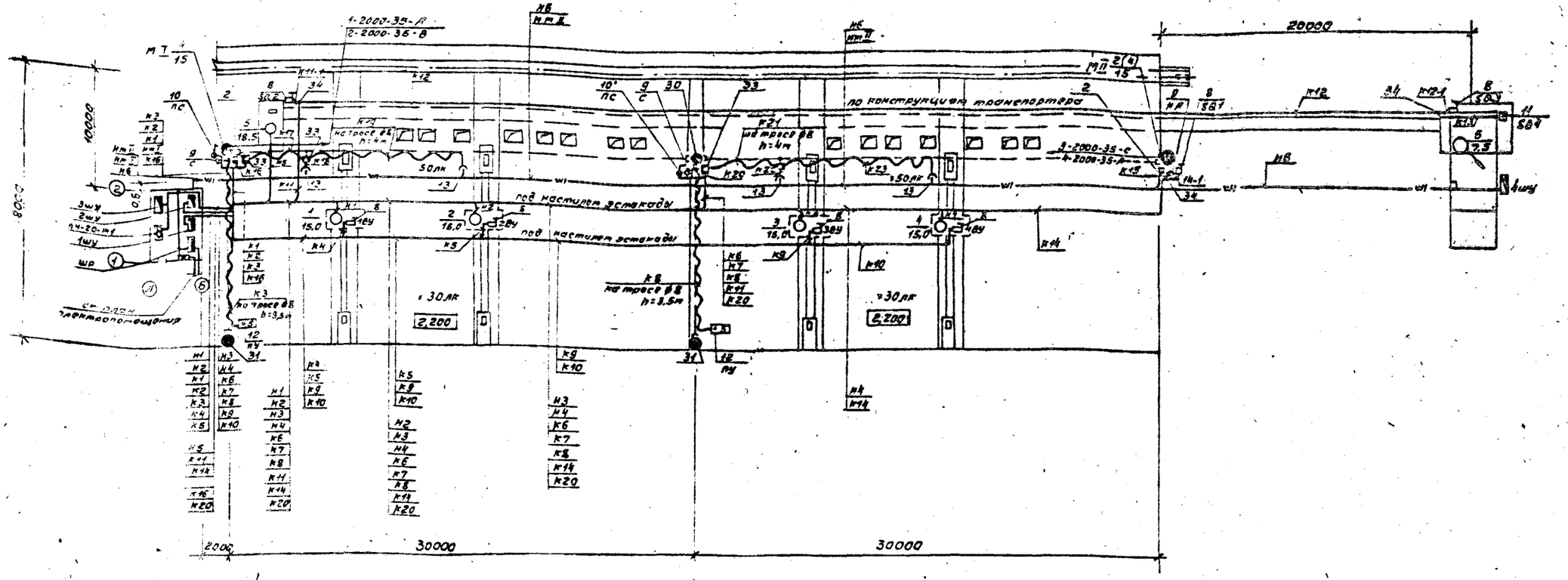

План

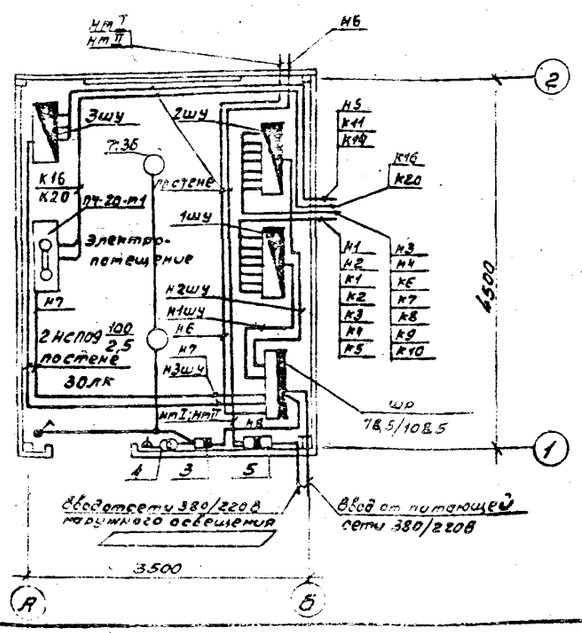

1. Маркировка кабелей и проводов на плане соответствует их обозначению на расчетной схеме сети (см. лист ЭМ-5).
2. В числителе приведены данные для одной эстакады, в знаменателе - для двух эстакад.
3. Высота установки над уровнем эстакады:
   - светильников ИСУ01-2000-001 на тяжах МI и МII - 13м;
   - гибкого кабеля на тросе для подключения электропил - 4м, для пульта управления ррУ-10м - 3,5м;
   - сигнальных сирен, выключателей ПС, SQ1, автоматов АП50Б на тяжах и стойках - 1,5м;
   - клеммных коробок для перехода с кабеля АКВВГ на гибкий кабель РПШМ - 3,5м.
4. Высота установки сигнального выключателя SQ4 на конструкции скипового подъемника - 1,5м.
5. Трос вдоль транспортера Б-22У-1А не монтируется. Управление транспортером производится выключателем SQ1, установленным на тяже МII.

ГИП	Жердев		ТПР 411-1-0142.87 ЭМ
Н.контр.	Четунин		Нижний склад мощностью 30,0 тыс.м³ древесины в год
Нач.отд.	Гусенов		
Рук.гр.	Разуварова		
Инж.	Лабыгина	1987	Эстакада для разделки хлыстов размером 18×30м (в деревянных конструкциях) — Стадия: РП, Лист: 3, Листов:
Привязан			План расположения электрооборудования и прокладки электрических сетей. — СОЮЗГИПРОДЕСХОЗ
Инв. №			

Копировал

Формат А2

Альбом I

Марка, поз.	Обозначение	Наименование	Количество на 1 этажу	Количество на 2 этажи	Масса ед., кг	Примечание
1	2	3	4	5	6	7
		Электрооборудование				
1	ТУ16-536.506-76	Шкаф распредели-	1	1	66,0	
		тельный ШРА4-73070У3				
2	ТУ16-522.139-78	Выключатель автома-	2	2		
		тический типа				
		АП50Б-3МТ У2, IP54				
		в металлической				
		оболочке				
3	ТУ16-522.139-78	Выключатель автома-	1	1		
		тический типа				
		АП50Б-2МТ У2				
4	ТУ16-517.701-73	Трансформатор	1	1		
		понижающий				
		ОСОВ-0,25 220/36В				
5	ТУ36-20-78	Ящик силовой	1	1		
		ЯБПВУ-1М У3				
6	ТУ16-535.527-76	Светильник для	3	4		
		наружного освещения				
		УСУ01-2000-001-У1 с				
		галогенной лампой				
		КГ220-2000-4				
7	ОСТ 16.0.535.045-79	Светильник подвес-	2	2		
		ной НСП09-200/250-03				
8		Выключатель конечный				Поставляются комплектно с оборудованием
9		Сирена сигнальная				
10		Выключатель па-				
		кетный				
11		Пост кнопочный				
12		Кнопочная станция				
13		Разъем штепсельный	2	4		Котл. и электр.
		5ч контактный				
		Сборочные единицы				
14	4.407-235-041	Установка комплекта	1	1		
		из одного силового				
		ящика ЯБПВУ-1М				
15	4.407-235-048	Установка комплекта	3	3		
	Вариант 2	из одного автомати-				
		ческого выключате-				
		ля типа АП50Б				
16	4.407-235-049	Установка комплекта	1	1		
		из одного кнопочного				
		поста ПКЕ 222(S84)				
17	4.407-235-054	Установка комплекта	2	3		
		из одной сирены				
		СС-1 (С, НА)				

1	2	3	4	5	6	7
		Материалы				
	ГОСТ 16442-80	Кабель силовой				
18		АВВГ-3х25+1х16-0,66	4	9		
19		АВВГ-3х10+1х6-0,66	22	22		
20		АВВГ-3х6+1х4-0,66	75	105		
21		АВВГ-3х6-0,66	15	75		
22		АВВГ-2х6-0,66	45	-		
23		АВВГ-3х2,5-0,66	2	2		
		АВВГ-2х2,5-0,66	8	8		
24	ГОСТ 1508-78Е	Кабель контрольный	15	60		
		АКВВГ-10х4				
	ГОСТ 5783-79*Е	Кабель гибкий				
25		РПШМ-10х2,5-0,38	20	40		
26		РПШМ-5х2,5-0,38	40	80		
27	ГОСТ 3262-75	Труба стальная				
		водогазопроводная				
		легкая Д-м-20х2,5	195	156		
28	ГОСТ 2590-71	Катанка ф8мм (трос)	45	90		
29	черт. 3м-6	Мачта деревянная	2	2		
		высотой 15м				
30		Стойка деревян-	-	1		
		ная ф160 L=8,0м				
31		То же, L=7,5м	1	2		
		Электроустановоч-				
		ные изделия				
32	ГОСТ 7397-76	Выключатель одно-	1	1		
		полюсный инв. 02620				
		Изделия заводов ГЭМ				
33		Коробка У614У2	2	4		
34		Коробка У994IP54	3	3		
35		Коробка КОР-73	2	2		
36		Крюк У625	2	2		
37		Зажим К676	2	4		
35	ТУ36-1445-82	Муфта натяжная К804	4	8		
36		Подвес канцевой	2	4		
		ПКК-10				
37		Подвес скользя-	9	18		
		щий ПСК-10				

ГИП	Жердев		ТПР 411-1-0142.87 ЭМ
Н.контр.	Петунин		Нижний склад мощностью 30 тыс. м³ древесины в год
Нач.отд.	Рогачев		
Рук.гр.	Разуфаева		
Инж.	Ладыгина	1987г.	Эстакада для разгрузки х.листов размером 18х30м (в деревянных конструкциях)
Привязан			Стадия: РП; Лист: 4; Листов:
Инв.№			Спецификация к чертежу ЭМ-3
			СОЮЗГИПРОДЕСХОЗ

Копировал

Формат А2

Кладовая I

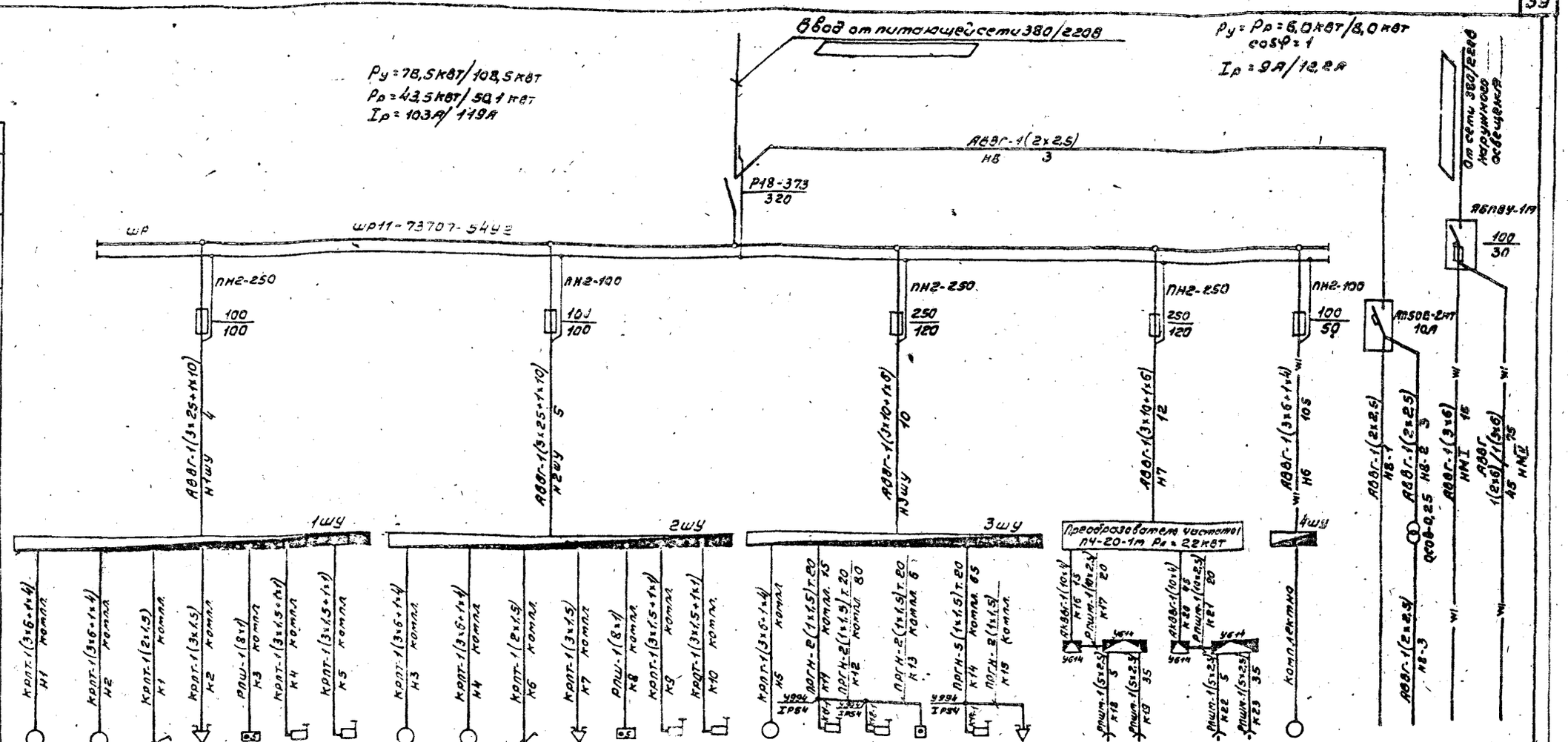

Данные питающей сети	Аппарат на вводе: Тип, Iном, А; Расцепитель, А																								
Распределительный пункт	Обозначение, тип, направление; Ру, кВт; Iрасч, А																								
Аппарат отходящей линии	Тип; Iном, А; Расцепителя или плавкая вставка, А																								
Марка и сечение проводника	Обозначение участка сети; длина, м; Обозначение трубы на плане по стандарту; длина, м																								
Шкаф управления	Обозначение; тип; Iном, А; Расцепитель; Уставка теплового реле, А																								
Марка и сечение проводника	Обозначение участка сети; длина, м; Обозначение трубы на плане по стандарту; длина, м																								
Электроприемник: Условное изображение																									
Номер по плану	1	2	пс	с	пу	1ВУ	2ВУ	3	4	пс	с	пу	3ВУ	4ВУ	5	SQ2	SQ3	SQ4	SQ1	НА			6	—	MI	MII
Тип	4А180М4У3	4А180М4У3						4А180М4У3	4А180М4У3						4А180М6У3											
Рном, кВт	15,0	15,0						15,0	15,0						18,5						3,0+3,0	3,0+3,0	7,5	0,5	4,0	2,0/4,0
Ток, А: Iном	32	32						32	32						36,6						~22	~22	15,2	2,3	9,1	9,1/9,1
Ток, А: Iпуск	192	192						192	192						260						70	70	114	—	—	—
Наименование механизма	Разгрузочно-растаскивающее устройство РРУ-10М							Разгрузочно-растаскивающее устройство РРУ-10М							Лесотранспортер продольной одноцепной Б-22У-1А						Пилы электромоторные ЭП4-3		Погрузчик скиповой ЛВ-175	Освещение электропомещения	Светильники ОСУ01-2000-00У1 на мачтах I и II	
Обозначение чертежа электрической схемы	РРУ.10М.00034							РРУ.10М.00034							Б-22У-1А.00.00034								ПВ-175.00033	—	—	

В числителе приведены данные для одной эстакады, в знаменателе - для двух эстакад.

ГИП	Жердев		ТПР 411-1-0142.87 ЭМ
Н.контр.	Летунин		Лесной склад мощностью 50,0 тыс. м³ древесины в год
Нач.отд.	Догачев		Эстакада для разделки листов размером 13×30 м. (в деревянных конструкциях) — Стадия: РП; Лист: 5; Листов:
Рук.гр.	Газыдева		Схема принципиальная питающей и распределительной сети.
Инж.	Ладыгина		СОЮЗГИПРОДРЕВ

Привязан

Инв. №

Копировал

Формат А2

Альбом I

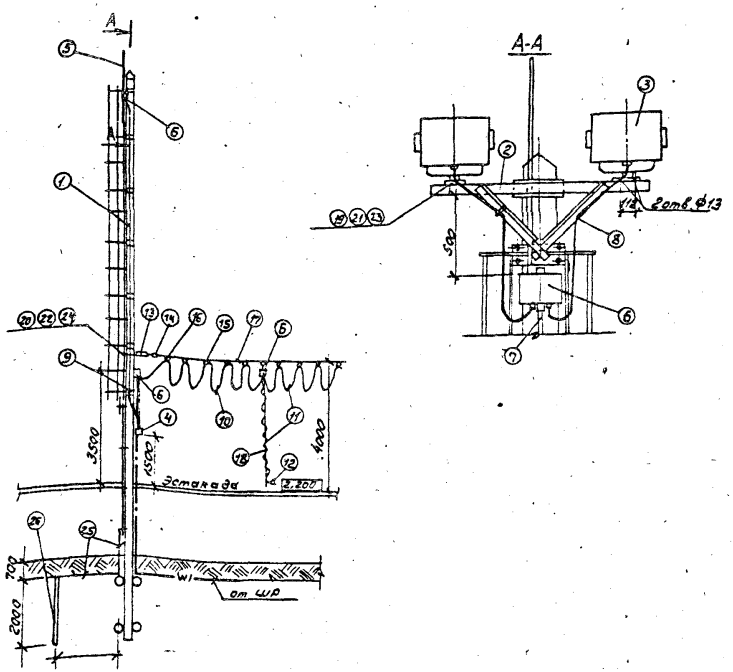

Марка поз.	Обозначение	Наименование	Кол.	Масса ед., кг	Примечание
1	лист АС-5	Мачта деревянная, h=15м	1		
2	лист АС-6	Траверса	1		
3	ТУ16-535.527-76	Светильник УСУ01-	2		
		-2000-002-У1			
4	ТУ16-522.139-78	Выключатель авто-	1		
		матический			
		АП50Б3МТУ2.2;Ж54;10х2,5			
		в металлической			
		оболочке			
5	лист АС-6	Молниеотвод	1		
6	ТУ36-12-80	Коробка клеммная	3		
		У614АУ2			
7	ГОСТ 16442-80*	Кабель АВВГ-1(3х4)	10м		
8	ГОСТ 15150-69	Кабель КПГ-3х2,5	4м		
9	ГОСТ 1508-78Е	Кабель АКВВГ-10х4	15м		
10	ГОСТ 5783-79*Е	Кабель АПШТ-10х2,5	20м		
11	ГОСТ 5783-79*Е	Кабель АПШТ-5х2,5	40м		
12		Разъем штепсельный	2		Комплект см.прим.
13	ТУ36-1445-82	Муфта натяжная	2		
14	ТУ36-1445-82	Зажим тросовый	2		
15		Подвес скользящий	15		
16		Подвес концевой	2		
17		Катанка ф8(трос)	30м		
18		Канат ф1,8	10м		
19	ГОСТ 7798-80	Болт М12х35	4		
20	ГОСТ 7798-80	Болт М20х300	2		
21	ГОСТ 5915-70	Гайка М12	4		
22	ГОСТ 5915-70	Гайка М20	2		
23	ГОСТ 8402-70	Шайба 12	4		
24	ГОСТ 8402-70	Шайба 20	2		
25	ГОСТ 2590-71	Сталь ф10	3м		
26	ГОСТ 2590-71	Сталь ф10	▭		

▭ Заполняется при привязке проекта.

Мачта служит для установки двух светильников УСУ01-2000 и концевого крепления троса для подвески гибкого кабеля с муфтами подключения электроплит. Стрела провеса троса (ф8) с кабелями принята равной 0,5м при 0°С.
Для доступа к светильникам предусмотрена лестница с ограждением.
Защита от прямых ударов молнии выполняется посредством молниеотвода с заземляющим устройством, импульсное сопротивление которого должно быть не более 20 Ом.
Количество электродов уточняется при привязке проекта.
Металлические корпуса электрооборудования, установленного на мачте, а также трос для подвеса кабеля должны быть присоединены к молниеотводу мачты.

ГИП	Жеродев		ТПР 411-1-0142.87		ЭМ
Н.контр.	Петунин				
Нач.отд.	Рогачев		Нижний склад мощностью 50 тыс. м³ древесины в год		
Рук.гр.	Разуваева				
Ст.инж.	Рутенцева	1987г.	Эстакада для разделки хлыстов размером 18х30м (деревянных конструкций)	Стадия	Лист	Листов
				РП	6	
			Прожекторная мачта, совмещенная с молниеотводом.	СОЮЗГИПРОЛЕСХОЗ		

Привязан

Инв №

Копировал Фомин

Формат А2

Альбом I

Позиция	Наименование и техническая характеристика оборудования и материалов. Завод-изготовитель (для импортного оборудования - страна, фирма)	Тип, марка оборудования. Обозначение документа и номер опросного листа	Единица измерения: Наименование	Единица измерения: Код	Код завода-изготовителя	Код оборудования, материала	Цена единицы оборудования, тыс. руб.	Количество	Масса единицы оборудования, кг
1	2	3	4	5	6	7	8	9	10
	1. Оборудование и материалы, поставляемые заказчиком								
	1.1. Оборудование и изделия, распределяемые по линии комплектующих организаций								
	1.1.1. Автоматический выключатель трехполюсный, 380В в металлической оболочке IP54	АП50Б-3МТ У2, 2 10х3,5 ТУ16-522.139-78	шт.	796				2/2	
	1.1.2. Автоматический выключатель двухполюсный 220В	АП50Б-2МТ У2, 1 1,6х3,5	шт.	796				1/1	
	1.1.3. Трансформатор понижающий 220/36В, 250ВА	ОСОВ-0,25 ТУ16-517.701-73	шт.	796				1/1	
	1.1.4. Шкаф распределительный на 5 отходящих линий с предохранителями:	ШРН-73707-54У2	шт.	796				1/1	
	ПН2-250 ток плавкой вставки 120А - 2 шт.	ТУ16-536.506-76							
	ПН2-100 ток плавкой вставки 100А - 2 шт.								
	ПН2-100 ток плавкой вставки 50А - 2 шт.								

В числителе приведены данные для одной эстакады
В знаменателе - для двух эстакад.

Инв. №			
ГИП	Жердев		
Н.контр.	Петунин		
Нач.отд.	Росачев		
Рук.гр.	Разуваева		
Инж.	Радугина		1987

Привязан

ТПР 411-1-0142.87 ЭМ.СО

Спецификация оборудования

Стадия	Лист	Листов
РП	1	5

СОЮЗГИПРОЛЕСХОЗ

Копировал Фиедуш

Формат А3

Альбом I

Позиция	Наименование и техническая характеристика оборудования и материалов. Завод-изготовитель (для импортного оборудования - страна, фирма)	Тип, марка оборудования. Обозначение документа и номер опросного листа	Единица измерения: Наименование	Единица измерения: Код	Код завода-изготовителя	Код оборудования, материала	Цена единицы оборудования, тыс. руб.	Количество	Масса единицы оборудования, кг
1	2	3	4	5	6	7	8	9	10
	1.1.5. Ящик силовой с трехполюсным блоком «Предохранитель-выключатель», Iном=100А, Iпл.вст.=30А	ЯБПВУ-1м У3	шт.	796				1/1	
	1.1.6. Светильник для наружного освещения с галогенной лампой мощностью 2000Вт, 220В	ИСУ01-2000-002-У1 ТУ16-535.52276	шт.	796				3/4	
	1.1.7. Светильник подвесной для лампы накаливания	НСП09-200/250-03 ОСТ16.0.535.046-79	шт.	796				2/2	
	1.1.8. Лампа кварцевая галогенная 220В, 2000Вт	КГ220-2000-4	шт.	796				3/4	
	1.1.9. Лампа накаливания общего назначения 220-230В, 100Вт.	Б220-230-100	шт.	796				2/2	

Привязан

Инв. №

ТПР 411-1-0142.87 ЭМ.СО

Лист 8

Копировал Фиедуш

Формат А3

Позиция	Наименование и техническая характеристика оборудования и материалов. Завод-изготовитель (для импортного оборудования - страна, фирма	Тип, марка оборудования. Обозначение документа и номер опросного листа	Единица измерения		Код завода-изготовителя	Код оборудования, материала	Цена единицы оборудования тыс. руб.	Количество	Масса единицы оборудования, кг
			Наименование	Код					
1	2	3	4	5	6	7	8	9	10
	Кабели, провода								
	Кабель силовой с алюминиевыми жилами								
	без защитного покрова	ГОСТ 15442-80*							
1.1.10	3×25+1×10-0,66	АВВГ	км	008				4/9	
1.1.11.	3×10+1×6-0,66	АВВГ	км	008				22/22	
1.1.12.	3×6+1×4-0,66	АВВГ	км	008				75/105	
1.1.13.	3×6-0,66	АВВГ	км	008				15/75	
1.1.14.	2×6-0,66	АВВГ	км	008				45/-	
1.1.15.	3×4-0,66	АВВГ	км	008				20/20	
1.1.16.	3×2,5-0,66	АВВГ	км	008				2/2	
1.1.17.	2×2,5-0,66	АВВГ	км	008				8/8	
1.1.18.	Кабель контрольный с алюминиевыми	АКВВГ							
	жилами 10×4	ГОСТ 1508-78*Е	км	00[illegible]				15/60	
	Кабель контрольный гибкий	ГОСТ 5783-79*Е							
1.1.19.	10×2,5	РПШМ	км	008				20/40	
1.1.20.	5×2,5	КПШМ	км	008				40/80	
1.1.21.	Кабель силовой гибкий	ГОСТ 15150-69							
	3×2,5-0,66	КПГ	км	008				6/8	

Привязан

Инв. №

ТПР 411-1-0142.87 ЭМ.СО Лист 3

Копировал Фиедуш Формат А3

Позиция	Наименование и техническая характеристика оборудования и материалов. Завод-изготовитель (для импортного оборудования - страна, фирма).	Тип, марка оборудования. Обозначение документа и номер опросного листа	Единица измерения		Код завода-изготовителя	Код оборудования, материала	Цена единицы оборудования, тыс. руб.	Количество	Масса единицы оборудования, кг
			Наименование	Код					
1	2	3	4	5	6	7	8	9	10
	2. Оборудование и материалы, поставляемые подрядчиком								
	Лесоматериалы круглые								
	2.1. Стойка деревянная ф160мм, L=8,0м	—	шт.	796				-/1	
	2.2. То же. ф160мм, L=7,5м	—	шт.	796				1/2	
	Электроустановочные изделия								
	2.3. Выключатель однополюсный брызгозащищенный 250В 6А	инд. 02620 ГОСТ 7397-76	шт.	796				1/1	
	Трубы стальные								
	2.4. Труба легкая водогазопроводная с полностью сплющенным гратом с длинной резьбой и муфтой Д-м-20×2,5	ГОСТ 3262-75	м	006				135/155	
	Изделия заводов ГЭМ								
	2.6. Коробка клеммная	У614У2	шт.	796				2/4	
	2.7. Коробка протяжная IP54	У994	шт.	796				3/3	
	2.8. Коробка ответвительная	КОР-73	шт.	796				2/2	
	2.9. Крюк	У625	шт.	796				2/2	

Привязан

Инв. №

ТПР 411-1-0142.87 ЭМ.СО Лист 4

Копировал Фиедуш Формат А3

Альбом I

Позиция	Наименование и техническая характеристика оборудования и материалов. Завод-изготовитель (для импортного оборудования - страна фирма)	Тип, марка оборудования. Обозначение документа и номер опросного листа	Единица измерения: Наименование	Единица измерения: Код	Код завода-изготовителя	Код оборудования материала	Цена единицы оборудования, тыс. руб.	Количество	Масса единицы оборудования, кг
1	2	3	4	5	6	7	8	9	10
	2.10 Муфта натяжная	К804	шт.	796				18	
	2.11. Зажим тросовый	К676	шт.	796				2/4	
	2.12. Подвес кольцевого крепления	ПКК-10	шт.	796				2/4	
	2.13. Подвес скользящего крепления	ПСК-10	шт.	796				9/18	
	Прокат черных металлов								
	Сталь круглая	ГОСТ 2590-71							
	2.14. ф 10 мм		м	006				45/90	
	2.15. ф 8 мм		м	006					

Привязан

Инв. №

ТПР 411-1-0142.87 ЭМ.СО Лист 5

Формат А3

Альбом I

Стороны	Наименование материала и единица измерения	Код материала	Код ед. изм.	Количество тип	Количество инд.	Количество всего
1	Прокат черных металлов					
2	Круг					
3	10, т	09 3300 0000	168	—	—	
4	Катанка					
5	8, т	09 3400 0000	168	—	—	0,02/0,04
6	Итого в натуральном виде					
7	с учетом отходов (2,7%), т			—	—	
8	Всего натуральной стали					
9	класса С38/23, в том числе					
10	по укрупненному сортаменту:					
11	Сталь мелкосортная, т	09 3300 0000	168	—	—	
12	Катанка т	09 3400 0000	168	—	—	0,02/0,04
13	Трубы стальные					
14	Труба лесная водогазопроводная с полностью					
15	сплющенным гратом					
16	с длинной резьбой и					
17	муфтой					
18	Д-т-20х2,5, м.п	13 0300 0000	008	—	—	135/166
19	т	13 0300 0000	168	—	—	0,25/0,21
20						
21						
22						

Привязан

Инв. №

Рил	Жеребев		
Н.контр.	Петухин		
Начотд	Розачев		
Рук.гр.	Разуваева		
Инж.	Лодыгина		1987

ТПР 411-1-0142.87 ЭМ ВМ

Ведомость рабочих чертежей основного комплекта

Стадия РП | Лист | Листов 7

СОЮЗГИПРОЛЕСХОЗ

Инв. № подл. | Подп. и дата | Взам. инв. №

Копировал

Формат А4

Альбом I

Позиция	Наименование и техническая характеристика оборудования и материалов. Завод изготовитель (для импортного оборудования - страна, фирма)	Тип, марка оборудования. Обозначение документа и номер опросного листа	Единица измерения		Код завода-изготовителя	Код оборудования, материала	Цена единицы оборудования, тыс.руб.	Количество	Масса единицы оборудования, кг
			Наименование	Код					
1	2	3	4	5	6	7	8	9	10
	Оборудование поставляемое заказчиком								
5	Разгрузочно-растаскивающее устройство								
	Общее тяговое усилие - 98 кН	РРУ-10 м	комп	671				1	4200
	Объем разгружаемого воза - 32 м³								
	Мощность электродвигателей - 26 квт								
	Ореховское торфопредприятие								
6	Бревнотаска унифицированная	БГУ-1Я	комп	671				1	4300
	Длина транспортера - 120 м								
	Мощность привода - 18,5 квт								
	Тяговое усилие - 24 кН								
	Костромской судомеханический завод								
7	Погрузчик скиповой	ЛВ-175	комп	671		ОКП 48.5138.2309		1	3600
	Мощность двигателя - 7,5 квт								
	Завод „Красный пресс" пос. Суда Вологодской обл.								

Привязан

Инв. №

ГИП	Жердев		
Н.контр.	Березин		
Нач.отд.	Рогачев		
Гл.спец.	Березина		
Рук.гр.	Бизяева		
Ст.инж.	Усенко		

ТПР 411-1-0142.87 ТХ СО

Спецификация оборудования

Стад.	Лист	Листов
РП	1	2

СОЮЗГИПРОМЛЕСХОЗ

Копировал Фиедов Формат А3

Альбом I

Позиция	Наименование и техническая характеристика оборудования и материалов. Завод-изготовитель (для импортного оборудования - страна, фирма)	Тип, марка оборудования. Обозначение документа и номер опросного листа	Единица измерения		Код завода-изготовителя	Код оборудования, материала	Цена единицы оборудования тыс.руб.	Количество	Масса единицы оборудования, кг
			Наименование	Код					
1	2	3	4	5	5	7	8	9	10
61м	Электромоторная пила	ЭПУ-3	комп	671				2	9,9
	Мощность электродвигателя - 3 квт								
	Ижевский машиностроительный завод по „Ижмаш"								
62м	Преобразователь частоты тока	ПЧ20-М-1							
	Частота тока, Гц: первичная - 50 Гц	50/400 У2	комп	671				1	355
	вторичная - 400 Гц								
	Напряжение 380/220 В								
	Курский завод передвижных электроагрегатов								

Привязан

Инв. №

ТПР 411-1-0142.87 ТХ СО

Копировал Фиедов Формат А3

Разработано в институте "Союзгипролесхоз" ... Тип 6...

Альбом I

№ строки	Наименование материала и единица измерения	Код материала	Ед. изм.	Количество тип	Количество инд.	Количество всего
1	Цемент	573100				
2						
3	Портландцемент	573110				
4						
5	м 300, т	573113	168	–	9,10	9,10
6	м 400, т	573114	168	–	3,57	3,57
7						
8	Итого цемента, приве-					
9	денного к марке, 400, т		168	–	11,76	11,76
10						
11						
12	Инертные материалы:					
13						
14	Щебень, м³	5 1110	113		51,03	51,03
15						
16	Песок строительный,					
17	природный, м³	571104	113		38,25	38,25
18						
19						
20						

Примечание. В графе „тип" указано количество материалов, потребное для изготовления типовых и стандартных изделий, а в графе „инд." - индивидуальных (нетиповых) конструкций и изделий.

Привязан

Инв. №

ГИП	Жердев		ТПР 411-1-0142.87 КЖ ВМ1
Н.контр.	Воронков		
Нач.отд.	Рогачев		ВТ по рабочим чертежам основного комплекта марки КЖ. Монолитные конструкции.
Гл.спец.	Богданов		Стадия: РП; Лист: 1; Листов: 1
Рук.гр.	Назская		СОЮЗГИПРОЛЕСХОЗ
Ст.инж.	Черносов		

Инв. № подл. | Подп. и дата | Взам. инв. №

Копировал Пикуда — Формат А4

Альбом I

№ строки	Наименование материала и единица измерения	Код материала	Ед. изм.	Количество тип	Количество инд.	Количество всего
1	Продукция лесозагото-					
2	вительной и лесопиле-					
3	ной деревообрабатываю-					
4	щей промышленности					
5						
6	Лесоматериалы круглые,					
7	используемые без перера-					
8	ботки (в круглом виде) м³	531400	113	–	74,5	74,5
9						
10	Пиломатериалы качест-					
11	венные (необрезные) м³	53 100	113	–	78,5	78,5
12						
13	Расход материалов					
14	в круглом лесе, м³		113	–	192,0	192,0
15						
16	Изделия метал. лические,					
17	приведенные к стали					
18	марки Ст.3, т.		168	–	2,25т	2,25т
19						
20						

Примечание. В графе „тип" указано количество материалов, потребное для изготовления типовых и стандартных изделий, а в графе „инд." - индивидуальных (нетиповых) конструкций изделий.

Привязан

Инв. №

ГИП	Жердев		ТПР 411-1-0142.87 КД ВМ4
Н.контр.	Воронков		
Нач.отд.	Рогачев		ВТ по рабочим чертежам основного комплекта марки КД. Деревянные конструкции.
Гл.спец.	Богданов		Стадия: Р; Лист: 1; Листов: 1
Рук.гр.	Назская		СОЮЗГИПРОЛЕСХОЗ

Инв. № подл. | Подп. и дата | Взам. инв. №

Копировал Пикуда — Фор. мат А3

Альбом I

№ строки	Наименование материала и единица измерения	Код материала	Ед. изм.	Количество тип	Количество инд.	Количество всего
1	Цемент	573100				
2						
3	Портландцемент	573110				
4						
5	м 300, т	573113	168	–	0,455	0,455
6	м 400, т	573114	168	–	0,81	0,81
7						
8	Итого цемента, приве-					
9	денного к марке					
10	400, т		168	–	1,22	1,22
11						
12	Инертные материалы:					
13						
14	Щебень, м³	571110	113	–	2,02	2,02
15	Песок строительный,					
16	природный, м³	571104	113	–	1,51	1,51
17						
18	Изделия металлические,					
19	приведенные к стали					
20	марки Ст.-3, т.		168	–	0,1	0,1

Примечание: В графе „тип" указано количество материалов, потребное для изготовления типовых и стандартных изделий, а в графе „инд." - индивидуальных (нетиповых) конструкций и изделий.

Привязан

Инв. №

ГИП	Жердев		ТПР 411-1-0142.87 АС ВМ4
Н.контр.	Воронков		
Нач.отд.	Рогачев		ВТ по разным чертежам основного комплекта марки АС.
Гл.спец.	Богданов		Стадия: РП; Лист: 1; Листов: 2
Рук.гр.	Назская		СОЮЗГИПРОЛЕСХОЗ

Инв. № подл. | Подп. и дата | Взам. инв. №

Копировал Пикуда — Формат А4

Альбом I

№ строки	Наименование материала и единица измерения	Код материала	Ед. изм.	Количество тип	Количество инд.	Количество всего
1	Продукция лесозагото-					
2	вительной и лесопиле-					
3	ной деревообрабатывающей					
4	промышленности					
5						
6						
7	Лесоматериалы круглые,					
8	используемые без пер-					
9	работки (в круглом					
10	виде) м³	531400	113	–	7,48	7,48
11						
12	Пиломатериалы качест-					
13	венные (необрезные)					
14	м³	533100	113	–	0,33	0,33
15						
16	Расход материалов					
17	в круглом лесе, м³		113	–	8,0	8,0
18						
19	Изделия металличе-					
20	ские, приведенные к					
21	стали марки Ст.3, т		168	–	0,3	0,3
22						
23	Рубероид, м²	577402	055	–	93,3	93,3
24						

Привязан

Инв. №

ТПР 411-1-0142.87 АС ВМ4 Лист 2

Инв. № подл. | Подп. и дата | Взам. инв. №

Формат А4