ТИПОВАЯ ДОКУМЕНТАЦИЯ НА КОНСТРУКЦИИ, ИЗДЕЛИЯ И УЗЛЫ ЗДАНИЙ И СООРУЖЕНИЙ

СЕРИЯ 5.903-17

БЛОКИ ТЕПЛОМЕХАНИЧЕСКОГО ОБОРУДОВАНИЯ ДЛЯ ВОДОГРЕЙНЫХ КОТЕЛЬНЫХ МАЛОЙ МОЩНОСТИ

ВЫПУСК 3-8

БЛОК НАСОСОВ ГОРЯЧЕГО ВОДОСНАБЖЕНИЯ БНГВ-4

РАБОЧИЕ ЧЕРТЕЖИ

крупноблочный интернет магазин

ТИПОВАЯ ДОКУМЕНТАЦИЯ НА КОНСТРУКЦИИ, ИЗДЕЛИЯ И УЗЛЫ ЗДАНИЙ И СООРУЖЕНИЙ

СЕРИЯ 5.903-17

БЛОКИ ТЕПЛОМЕХАНИЧЕСКОГО ОБОРУДОВАНИЯ ДЛЯ ВОДОГРЕЙНЫХ КОТЕЛЬНЫХ МАЛОЙ МОЩНОСТИ

ВЫПУСК 3-8

БЛОК НАСОСОВ ГОРЯЧЕГО ВОДОСНАБЖЕНИЯ БНГВ-4

РАБОЧИЕ ЧЕРТЕЖИ

РАЗРАБОТАНЫ:
ГПИ Нижегородский Сантехпроект
Главный инженер института М.С. Сорочкин
Главный инженер проекта Т.Г. Гусева

УТВЕРЖДЕН
и введен в действие ГПИ, Нижегородский САНТЕХПРОЕКТ, приказ от 13.11.91 г. №70

Серия 5.903-17 выпуск 3-8

Обозначение	Наименование	Стр.
Д248.115.000	Блок насосов горячего водо-	3
	снабжения БНГВ-4	
Д248.115.001	Патрубок	
Д248.115.000СБ	Блок насосов горячего водо-	4
	снабжения БНГВ-4	
Д248.115.000ВП	Ведомость покупных изделий	6
Д248.115.010	Коллектор	7
Д248.115.010СБ	Коллектор	8
Д248.115.020	Патрубок	
Д248.115.020СБ	Патрубок	
Д248.115.030	Отвод	9
Д248.115.030СБ	Отвод	
Д248.115.013	Патрубок	
Д248.115.040	Коллектор	10
Д248.115.040СБ	Коллектор	
Д248.115.050	Трубопровод	11
Д248.115.050СБ	Трубопровод	
Д248.115.060	Трубопровод	
Д248.115.060СБ	Трубопровод	12
Д248.115.070	Трубопровод	
Д248.115.080	Отвод	
Д248.115.070СБ	Трубопровод	13
Д248.115.080СБ	Отвод	
Д248.115.090	Трубопровод	14
Д248.115.090СБ	Трубопровод	
Д248.115.100	Рама	
Д248.115.100СБ	Рама	15
Д248.115.041	Связь	16
Д248.115.042	Связь	
ДИ.115.000ВТК	Ведомость теплоизоляционных	
	конструкций	
ДИ.115.000АТМ	Установка приборов и средств	17
	автоматизации.	
ДИ.115.000АТМ-1	Схема автоматизации	
ДИ.115.000АТМСБ	Установка приборов и средств	18
	автоматизации.	
ДИ.115.000АТМ-2	Схема электрических соединений	19
ДИ.115.010АТМСБ	Статив	20
ДИ.115.010АТМ	Статив	21

Изм.	Лист	Nодокум.	Подп.	Дата	5.903-17.3-8		
Разраб.		Шилина		1991	Содержание альбома	Лит.	Лист	Листов
Пров.		Шилина				И		1
Нач.отд.		Вольский				ГПИ Нижегородский САНТЕХПРОЕКТ	
Н.контр.		Нюнтер					
Утв.							

Инв.№подл. | Подп. и дата | Взам.инв.№ | Инв.№дубл. | Подп. и дата

Копир.

Формат	Зона	Поз.	Обозначение	Наименование	Кол.	Примечание
				Документация		
А2			Д248.115.000СБ	Сборочный чертеж		
А3			Д248.115.000ВП	Ведомость покупных изделий		
				Сборочные единицы		
А4		1	Д248.115.010	Коллектор	1	
А4		2	Д248.115.020	Патрубок	3	
А4		3	Д248.115.030	Отвод	3	
А4		4	Д248.115.040	Коллектор	1	
А4		5	Д248.115.050	Трубопровод	1	
А4		6	Д248.115.060	Трубопровод	1	
А4		7	Д248.115.070	Трубопровод	1	
А4		8	Д248.115.080	Отвод	3	
А4		9	Д248.115.090	Трубопровод	2	
А4		10	Д248.115.100	Рама	1	
				Детали		
А4		11	Д248.115.001-01	Патрубок	1	

Серия 5.903-17 выпуск 3-8

Инв. № подл. | Подп. и дата | Взам. инв. № | Инв. № дубл. | Подп. и дата

Изм.	Лист	№ докум.	Подп.	Дата
Разраб.		Нюнтер		99.91
Пров.		Вольский		
Нач. отд.				
Н. контр.		Нюнтер		
Утв.				

Д248.115.000

Блок насосов горячего водоснабжения БНГВ-4

Лит. | Лист 1 | Листов 3

ГПИ Нижегородский САНТЕХПРОЕКТ

Формат А4

Формат	Зона	Поз.	Обозначение	Наименование	Кол.	Примечание
				Стандартные изделия		
		12		Контргайка 15 ГОСТ 8968-75	1	
				Прокладка ГОСТ 15180-86		
		13		А-40-6-ПОН	3	
		14		А-50-10-ПОН	12	
		15		А-50-16-ПОН	6	
		16		А-65-10-ПОН	2	
		17		А-65-25-ПОН	6	
		18		А-80-10-ПОН	4	
				Болт ГОСТ 7798-70		
		19		М12-6g×45.56	24	
		20		М16-6g×55.56	84	
		21		М16-6g×65.56	48	
		22		Шпилька М16-6g×135.56		
				ГОСТ 22038-76	12	
				Гайка ГОСТ 5915-70		
		23		М16-6Н.5	156	
		24		Шайба 12.01 ГОСТ 11371-78	24	
		25		Шайба 16.01 ГОСТ 11371-78	156	
		26		Шайба 16.02 ГОСТ 10906-78	12	
				Опора ГОСТ 14911-82		
		27		ОПП2-100.76	2	
		28		ОПП2-100.89	3	

Инв. № подл. | Подп. и дата | Взам. инв. № | Инв. № дубл. | Подп. и дата

Изм.	Лист	№ докум.	Подп.	Дата

Д248.115.000

Лист 2

Формат	Зона	Поз.	Обозначение	Наименование	Кол.	Примечание
				Прочие изделия		
		29		Насос ВК 2/26А		
				ГОСТ 10392-82Е с		
				эл. двигателем		
				4АМ100L4	3	
		30		Счетчик турбинный		
				СТВГ-1-65		
				ТУ25-02.330087-81	1	
		31		Задвижка 30ч6бр		
				Ду50; Ру10		
				ТУ26-07-1399-86	6	
		32		Задвижка 30ч6бр		
				Ду80; Ру10		
				ТУ26-07-1399-86	2	
		33		Клапан 19ч21бр		
				Ду50; Ру16		
				ТУ26-07-1490-89	3	
		34		Клапан 15кч16п1		
				Ду65; Ру25		
				ТУ26-07-1428-87	3	
		35		Клапан 15кч18п2		
				Ду15; Ру16		
				ТУ26-07-1429-87	1	

Инв. № подл. | Подп. и дата | Взам. инв. № | Инв. № дубл. | Подп. и дата

Изм.	Лист	№ докум.	Подп.	Дата

Д248.115.000

Лист 3

Формат А4

Д248.115.001

12.5

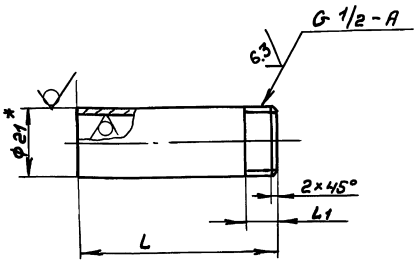

Обозначение	L, мм	L1, мм	Масса, кг
Д248.115.001	65	9	0,08
-01	100	40	0,12

1.* Размеры для справок

2. $h16, \pm \frac{IT16}{2}$

Инв. № подл. | Подп. и дата | Взам. инв. № | Инв. № дубл. | Подп. и дата

Изм.	Лист	№ докум.	Подп.	Дата
Разраб.		Нюнтер		99.91
Пров.		Вольский		
Т. контр.				
Н. контр.		Нюнтер		
Утв.				

Д248.115.001

Патрубок

Лит. И | Масса | Масштаб 1:1

Лист | Листов 1

Труба 21×3 ГОСТ 8734-75 / Д ГОСТ 8733-74

ГПИ Нижегородский САНТЕХПРОЕКТ

Копир.

25303-03 4 Формат А4

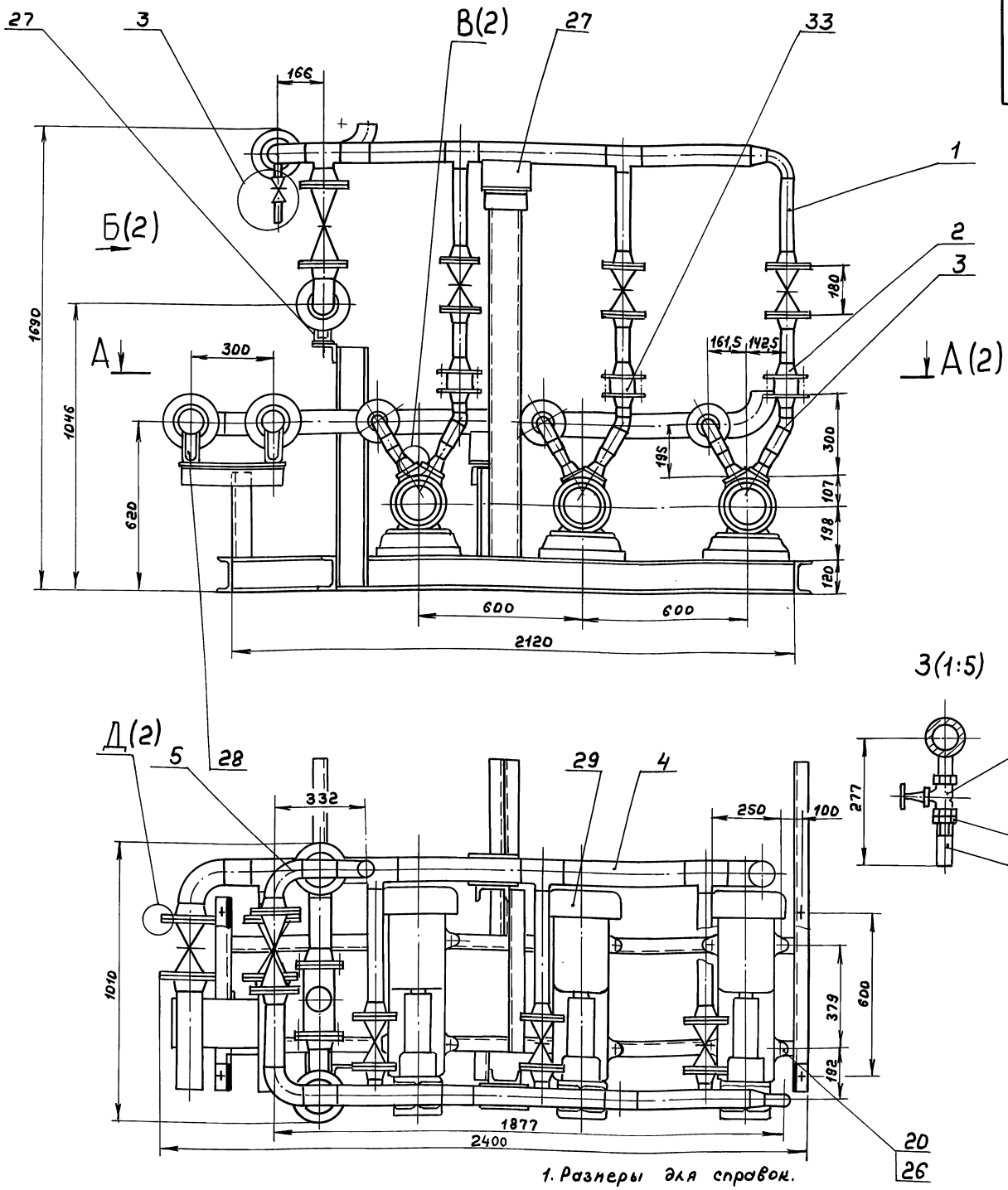

3. Штуцеры, бобышки после снятия приборов и средств автоматизации, а также присоединительные концы трубопроводов на период транспортировки должны быть закрыты пробками или заглушками.

4. Допускается раму блока крепить к строительным конструкциям с помощью фундаментных болтов или приварить к закладным деталям.

1. Размеры для справок.

2. Сварку проверить на герметичность давлением воды Рпр. 15 кгс/см² в течение 5мин, после чего давление снизить до рабочего Рраб. 10кгс/см² и произвести осмотр. Течь не допускается.

Изм	Лист	№докум.	Подп.	Дата	Д 248.115.000СБ		
Разраб.		Нюнтер		29.91	Блок насосов горячего водоснабжения БНГВ-4	Лит. И	Масса 810	Масштаб 1:10
Пров.		Вольский				Лист 1	Листов 1	
Т. контр.						ГПИ Нижегородский САНТЕХПРОЕКТ		
Нач. отд.		Вольский						
Н. контр.		Нюнтер						
Утв.								

Копир.

25303-03 5

Формат А2

Инв. № подл. | Подп. и дата | Взам. инв. № | Инв. № дубл. | Подп. и дата

Серия 5.903-17 выпуск 3-8

Д24В.115.000СБ

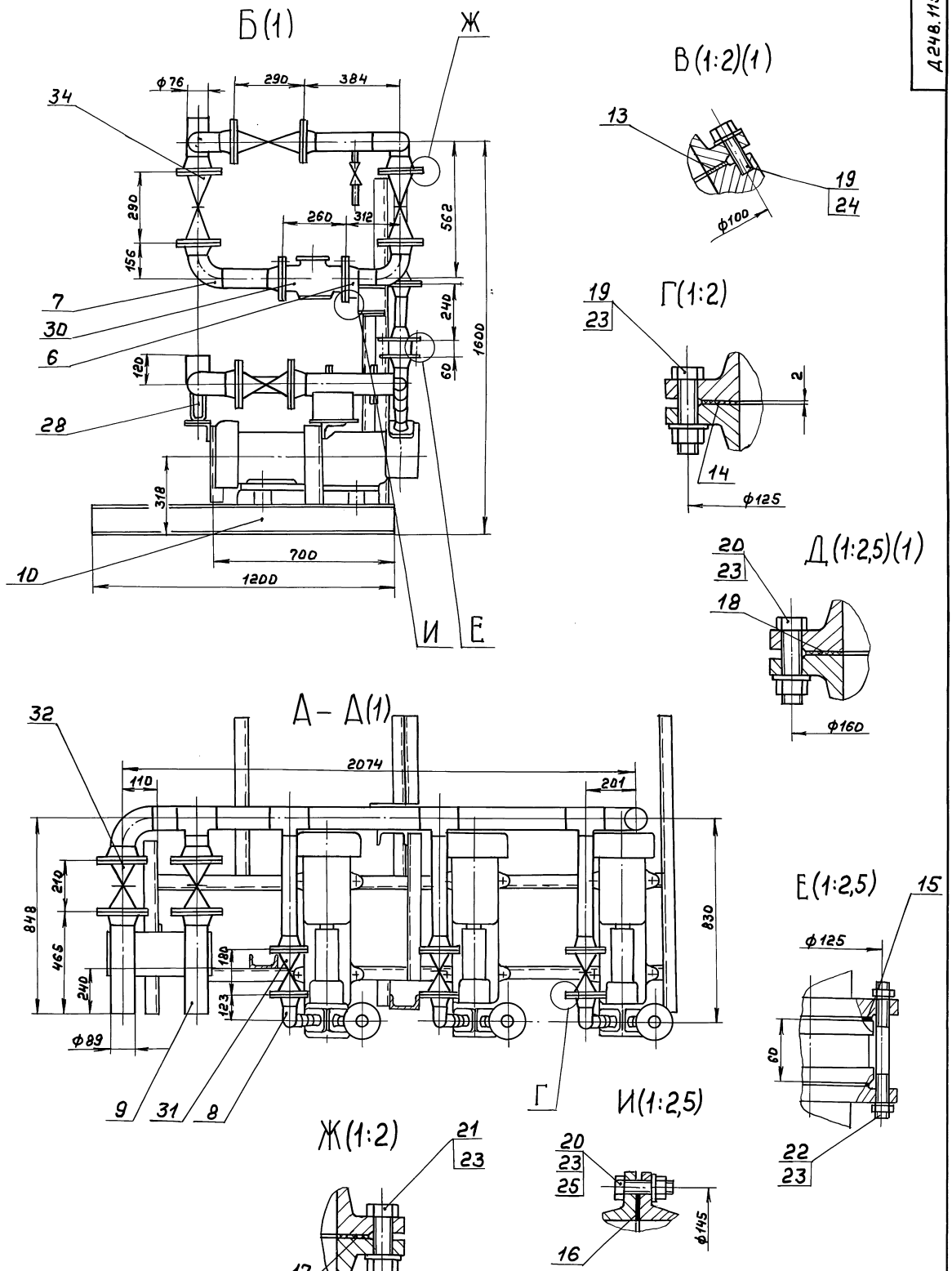

Изм.	Лист	№докум.	Подп.	Дата	Д24В.115.000СБ	Лист 2

Копир. 25303-03 6 формат А2

Инв.№подл. | Подп. и дата | Взам.инв.№ | Инв.№дубл. | Подп. и дата

Серия 5.903-17 выпуск 3-8

№ строки	Наименование	Код ОКП	Обозначение документа на поставку	Поставщик	Куда входит (обозначение)	Количество на изделие	в комплекте	на регулир.	всего	Примечание
1	Насос ВК 2/26 А с		ГОСТ 10392-82Е							
2	эл. двигателем									
3	4АМ100L4					3			3	
4	Счетчик турбин-									
5	ный СТВГ-1-65		ТУ25-0.2.330087-81			1			1	
6	Задвижка 30ч 6бр		ТУ26-07-1399-86							
7	Ду50; Ру10					6			6	
8	Ду 80; Ру10					2			2	
9	Клапан 19ч 21бр									
10	Ду 50; Ру16		ТУ 26-07-1490-89			3			3	
11	Клапан 15кч16п1									
12	Ду 65; Ру25		ТУ 26-07-1428-87			3			3	
13	Клапан 15кч18п2									
14	Ду 15; Ру16		ТУ 26-07-1429-87			1			1	
15	Фланец 1-40-6 Ст25	37 9941431508	ГОСТ 12821-80		Д 248.11S.030	1			3	
16					Д 248.11S.080	1			3	
17									6	
18	1-50-10 Ст 25	379941434502			Д 248.11S.010	3			3	
19					Д 248.11S.020	1			3	
20					Д 248.11S.030	1			3	
21					Д 248.11S.040	3			3	
22					Д 248.11S.080	1			3	
23									15	
24	1-50-16 Ст 25	379941437210			Д 248.11S.020	1			3	
25	1-65-10 Ст 25	379941434601			Д 248.11S.060	1			1	

Инв. № подл. | Подп. и дата | Взам. инв. № | Инв. № дубл. | Подп. и дата

Изм.	Лист	№ докум.	Подп.	Дата
Разраб.		Нюнтер		9.9.91
Пров.		Вольский		
Нач. отд.				
Н. контр.		Нюнтер		
Утв.				

Д 248.11S.000ВП

Блок насосов горячего водоснабжения БНГВ-4

Ведомость покупных изделий

Лит.	Лист	Листов
И	1	3

ГПИ Нижегородский САНТЕХПРОЕКТ

формат А3

№ строки	Наименование	Код ОКП	Обозначение документа на поставку	Поставщик	Куда входит (обозначение)	Количество на изделие	в комплекте	на регулир.	всего	Примечание
1	Фланец 1-65-10 Ст 25	379941434601	ГОСТ 12821-80		Д 248.11S.070	1			1	
2									2	
3	1-65-25 Ст 25	379941440001			Д 248.11S.010	2			2	
4					Д 248.11S.050	2			2	
5					Д 248.11S.060	1			1	
6					Д 248.11S.070	1			1	
7									6	
8	1-80-10 Ст 25	379941434700			Д 248.11S.040	2			2	
9					Д 248.11S.090	1			2	
10									4	
11	Прокладка А-40-6-ПОН		ГОСТ 15180-86			3			3	
12	А-50-10-ПОН					12			12	
13	А-50-16-ПОН					6			6	
14	А-65-10-ПОН					2			2	
15	А-65-25-ПОН					6			6	
16	А-80-10-ПОН					4			4	
17	Отвод П90° 45×2,5	14 681101 02	ГОСТ 17375-83		Д 248.11S.080	1			3	
18	П90° 57×3	14 681101 06			Д 248.11S.010	1			1	
19	П90° 76×3,5	14 681101 10			Д 248.11S.010	1			1	
20					Д 248.11S.050	2			2	
21					Д 248.11S.060	1			1	
22					Д 248.11S.070	1			1	
23									5	
24	П90° 89×3,5	14 681101 14			Д 248.11S.040	1			1	
25	Тройник П76×3,5-57×3	14 682105 04	ГОСТ 17376-83		Д 248.11S.010	2			2	
26	П76×3,5	14 682101 08			Д 248.11S.010	1			1	
27					Д 248.11S.050	1			1	
28									2	

Инв. № подл. | Подп. и дата | Взам. инв. № | Инв. № дубл. | Подп. и дата

Изм.	Лист	№ докум.	Подп.	Дата

Д 248.11S.000ВП

Лист 2

Копировал: Ф.А. 25707-07 Z формат А3

Серия 5.903-17 выпуск 3-8

№ строки	Наименование	Код ОКП	Обозначение документа на поставку	Поставщик	Куда входит (обозначение)	Количество на изделие	Количество в комплекте	Количество на регулир	Количество всего	Примечание
1	Насос ВК 2/26 А с		ГОСТ 10392-82Е							
2	эл. двигателем									
3	4АМ100L4					3			3	
4	Счетчик турбин-									
5	ный СТВГ-1-65		ТУ25-0.2.330087-81			1			1	
6	Задвижка 30ч 6бр		ТУ26-07-1399-86							
7	Ду50; Ру10					6			6	
8	Ду80; Ру10					2			2	
9	Клапан 19ч 21бр									
10	Ду50; Ру16		ТУ26-07-1490-89			3			3	
11	Клапан 15нч 16п1									
12	Ду65; Ру25		ТУ26-07-1428-87			3			3	
13	Клапан 15нч 18п2									
14	Ду15; Ру16		ТУ26-07-1429-87			1			1	
15	Фланец 1-40-6 Ст25	37 9941 4315 08	ГОСТ 12821-80		Д248.11S.030	1			3	
16					Д248.11S.080	1			3	
17									6	
18	1-50-10 Ст25	37 9941 4345 02			Д248.11S.010	3			3	
19					Д248.11S.020	1			3	
20					Д248.11S.030	1			3	
21					Д248.11S.040	3			3	
22					Д248.11S.080	1			3	
23									15	
24	1-50-16 Ст25	37 9941 4372 10			Д248.11S.020	1			3	
25	1-65-10 Ст25	37 9941 4346 01			Д248.11S.060	1			1	

Инв. № подл. | Подп. и дата | Взам. инв. № | Инв. № дубл. | Подп. и дата

Изм	Лист	№ докум.	Подп.	Дата
Разраб.		Нюнтер		9.9.91
Пров.		Вольский		
Нач. отд.				
Н. контр.		Нюнтер		
Утв.				

Д248.11S.000ВП

Блок насосов горячего водоснабжения БНГВ-4

Ведомость покупных изделий

Лит.	Лист	Листов
И	1	3

ГПИ Нижегородский САНТЕХПРОЕКТ

Формат А3

№ строки	Наименование	Код ОКП	Обозначение документа на поставку	Поставщик	Куда входит (обозначение)	Количество на изделие	Количество в комплекте	Количество на регулир	Количество всего	Примечание
1	Фланец 1-65-10 Ст25	37 9941 4346 01	ГОСТ 12821-80		Д248.11S.070	1			1	
2									2	
3	1-65-25 Ст25	37 9941 4400 01			Д248.11S.010	2			2	
4					Д248.11S.050	2			2	
5					Д248.11S.060	1			1	
6					Д248.11S.070	1			1	
7									6	
8	1-80-10 Ст25	37 9941 4347 00			Д248.11S.040	2			2	
9					Д248.11S.090	1			2	
10									4	
11	Прокладка А-40-6-ПОН		ГОСТ 15180-86			3			3	
12	А-50-10-ПОН					12			12	
13	А-50-16-ПОН					6			6	
14	А-65-10-ПОН					2			2	
15	А-65-25-ПОН					6			6	
16	А-80-10-ПОН					4			4	
17	Отвод П90° 45×2,5	14 681101 02	ГОСТ 17375-83		Д248.11S.080	1			3	
18	П90° 57×3	14 681101 06			Д248.11S.010	1			1	
19	П90° 76×3,5	14 681101 10			Д248.11S.010	1			1	
20					Д248.11S.050	2			2	
21					Д248.11S.060	1			1	
22					Д248.11S.070	1			1	
23									5	
24	П90° 89×3,5	14 681101 14			Д248.11S.040	1			1	
25	Тройник П76×3,5-57×3	14 682 105 04	ГОСТ 17376-83		Д248.11S.010	2			2	
26	П76×3,5	14 682 101 08			Д248.11S.010	1			1	
27					Д248.11S.050	1			1	
28									2	

Инв. № подл. | Подп. и дата | Взам. инв. № | Инв. № дубл. | Подп. и дата

Изм	Лист	№ докум.	Подп.	Дата

Д248.11S.000ВП

Лист 2

Серия 5.903-17 Выпуск 3-8

№ строки	Наименование	Код ОКП	Обозначение документа на поставку	Поставщик	Куда входит (обозначение)	Количество на изделие	Количество в комплекте	Количество на регулир.	Количество всего	Примечание
1	Тройник П89×3,5	14682101 12	ГОСТ 17376-83		Д248.115.040	1			1	
2	П89×3,5-57×3	14 682105 04			Д248.115.040	3			3	
3	Переход Пк76×3,5-57×3	14 684 201 24	ГОСТ 17378-83		Д248.115.010	1			1	
4	Пк57×4-45×2,5	14 684 201 08			Д248.115.030	1			3	
5					Д248.115.080	1			3	
6									6	
7	Штуцер Ш2-М20-50		ОСТ 36.7-74		Д248.115.080	1			3	
8	Ш2-М20-100				Д248.115.030	1			3	
9	Бобышка БС1-М39-140		ОСТ 36.7-74		Д248.115.070	1			1	
10	Контргайка 15		ГОСТ 8968-75			1			1	
11	Опора ОПП2-100.76	52 6395	ГОСТ 14911-82			2			2	
12	ОПП2-100.89					3			3	
13										
14	Крепежные изделия									
15	Болт М12-6g×45.56		ГОСТ 7798-70			24			24	
16	М16-6g×55.56					84			84	
17	М16-6g×65.56					48			48	
18	Шпилька М16-6g×135.56		ГОСТ 22038-76			12			12	
19	Гайка М16-6Н.5		ГОСТ 5915-70			156			156	
20	Шайба 12.01		ГОСТ 11371-78			24			24	
21	Шайба 16.01					156			156	
22	Шайба 16.02		ГОСТ 10906-78			12			12	
23										
24										
25										
26										
27										
28										

Инв. № подл. | Подп. и дата | Взам. инв. № | Инв. № дубл. | Подп. и дата

Изм	Лист	№ докум.	Подп.	Дата	Д248.115.000ВП	Лист 3

Формат А3

Формат	Зона	Поз.	Обозначение	Наименование	Кол.	Примечание
				Документация		
А3			Д248.115.010СБ	Сборочный чертеж		
				Детали		
				Патрубок		
				Труба 57×3 ГОСТ 10704-76		
				А ГОСТ 10705-80		
Б4		1	Д248.115.003	L = 271 h16 25	1	1,08кг
Б4		2	Д248.115.004	L = 286 h16 25	2	1,14кг
				Патрубок		
				Труба 76×3 ГОСТ 10704-76		
				А ГОСТ 10705-80		
Б4		3	Д248.115.005	L = 227 h16 25	1	1,22кг
Б4		4	Д248.115.006	L = 379 h16 25	1	3,13кг
Б4		5	Д248.115.007	L = 453 h16 25	1	2,45кг
Б4		6	Д248.115.008	L = 468 h16 25	1	2,53кг
А4		7	Д248.115.001	Патрубок	1	
				Стандартные изделия		

Инв. № подл. | Подп. и дата | Взам. инв. № | Инв. № дубл. | Подп. и дата

Изм	Лист	№ докум.	Подп.	Дата	Д248.115.010			
Разраб.		Нюнтер		09.91	Коллектор	Лит.	Лист	Листов
Пров.		Вольский				И	1	2
Нач.отд.						ГПИ Нижегородский САНТЕХПРОЕКТ		
Н.контр.		Нюнтер						
Утв.								

Формат А4

Формат	Зона	Поз.	Обозначение	Наименование	Кол.	Примечание
				Фланец ГОСТ 12821-80		
		8		1-50-10 ст 25	3	
		9		1-65-25 ст 25	2	
				Отвод ГОСТ 17375-83		
		10		П90° 57×3	1	
		11		П90° 76×3,5	1	
				Тройник ГОСТ 17376-83		
		12		П76×3,5-57×3	2	
		13		П76×3,5	1	
		14		Переход		
				Пк 76×3,5-57×3		
				ГОСТ 17378-83	1	

Инв. № подл. | Подп. и дата | Взам. инв. № | Инв. № дубл. | Подп. и дата

Изм	Лист	№ докум.	Подп.	Дата	Д248.115.010	Лист 2

Копир. 25303-03 Я Формат А4

Д248.115.010СБ

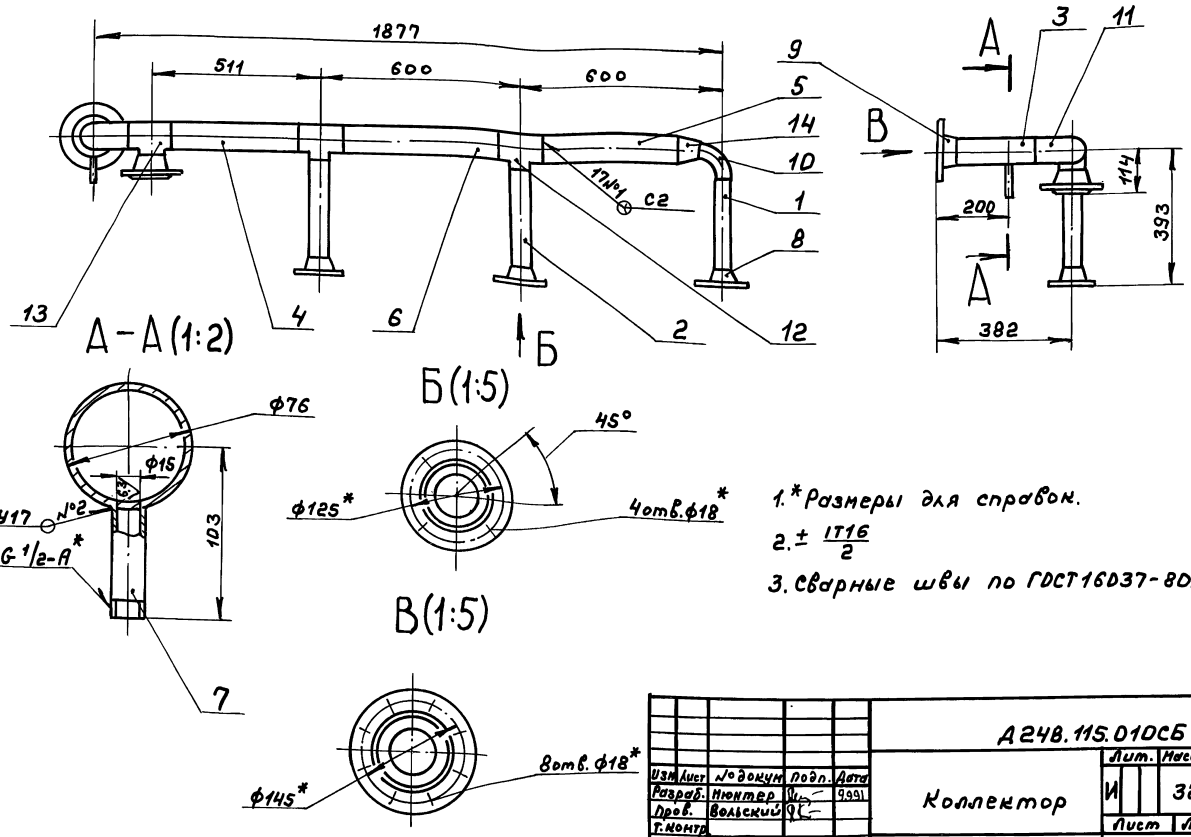

1.* Размеры для справок.

2. $\pm \frac{IT16}{2}$

3. Сварные швы по ГОСТ16037-80.

Изм.	Лист	№ докум.	Подп.	Дата	Д248.115.010СБ			
Разраб.		Нюнтер		9.9.91	Коллектор	Лит. И	Масса 32	Масштаб 1:10
Пров.		Вольский				Лист	Листов 1	
Т.контр.						ГПИ Нижегородский САНТЕХПРОЕКТ		
Н.контр.		Нюнтер						
Утв.								

Серия 5.903-17 выпуск 3-8

Инв.№подл. | Подп. и дата | Взам.инв.№ | Инв.№дубл. | Подп. и дата

формат А3

Формат	Зона	Поз.	Обозначение	Наименование	Кол.	Примечание
				Документация		
А4			Д248.115.020СБ	Сборочный чертеж		
				Детали		
Б4		1	Д248.115.011	Патрубок		
				Труба 57х3 ГОСТ10704-76		
				Д ГОСТ10705-80		
				L = 144 h16 2S	1	
				Стандартные изделия		
		2		Фланец 1-50-10 Ст 2S		
				ГОСТ12821-80	1	
		3		Фланец 1-50-16 Ст 2S		
				ГОСТ12821-80	1	

Изм.	Лист	№ докум.	Подп.	Дата	Д248.115.020			
Разраб.		Нюнтер		9.9.91	Патрубок	Лит. И	Лист	Листов 1
Пров.		Вольский				ГПИ Нижегородский САНТЕХПРОЕКТ		
Нач.отд.								
Н.контр.		Нюнтер						
Утв.								

формат А4

Д248.115.020СБ

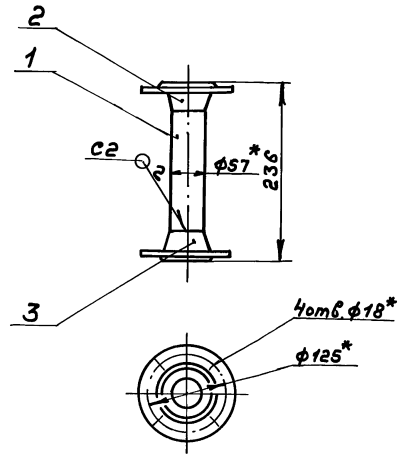

1.* Размеры для справок.

2. h16

3. Сварные швы по ГОСТ16037-80.

Изм.	Лист	№ докум.	Подп.	Дата	Д248.115.020СБ			
Разраб.		Нюнтер		9.9.91	Патрубок	Лит. И	Масса 5,7	Масштаб 1:5
Пров.		Вольский				Лист	Листов 1	
Т.контр.						ГПИ Нижегородский САНТЕХПРОЕКТ		
Н.контр.		Нюнтер						
Утв.								

Копир. 25303-03 9 формат А4

Формат	Зона	Поз.	Обозначение	Наименование	Кол.	Примечание
				Документация		
А3			Д248.115.030СБ	Сборочный чертеж		
				Детали		
А4		1	Д248.115.013	Патрубок	1	
				Стандартные изделия		
		2		Фланец квадратный 1-40-6 ст25 ГОСТ12821-80	1	
		3		Фланец 1-50-10ст25 ГОСТ12821-80	1	
		4		Переход Пк57х4-45х25 ГОСТ17378-83	1	
		5		Штуцер Ш2-М20-100 ОСТ36.7-74	1	

Серия 5.903-17 выпуск 3-8

Изм.	Лист	N докум.	Подп.	Дата	Д248.115.030			
Разраб.		Нюнтер		99.91	Отвод	Лит.	Лист	Листов
Пров.		Вольский				И		1
Нач.отд.						ГПИ Нижегородский САНТЕХПРОЕКТ		
Н.контр.		Нюнтер						
Утв.								

Инв.№подл. | Подп. и дата | Взам.инв.№ | Инв.№дубл. | Подп. и дата

Формат А4

Д248.115.013

25 √(√)

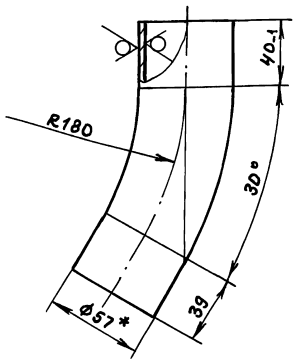

Длина развертки 173мм

Неуказанные предельные отклонения размеров: $\pm \frac{IT16}{2}$

Изм.	Лист	N докум.	Подп.	Дата	Д248.115.013				
Разраб.		Нюнтер		99.91	Патрубок	Лит.	Масса	Масштаб	
Пров.		Вольский				И	0,7	1:2	
Т.контр.						Лист	Листов 1		
Н.контр.		Нюнтер				ГПИ Нижегородский САНТЕХПРОЕКТ			
Утв.									

Инв.№подл. | Подп. и дата | Взам.инв.№ | Инв.№дубл. | Подп. и дата

Формат А4

Д248.115.030СБ

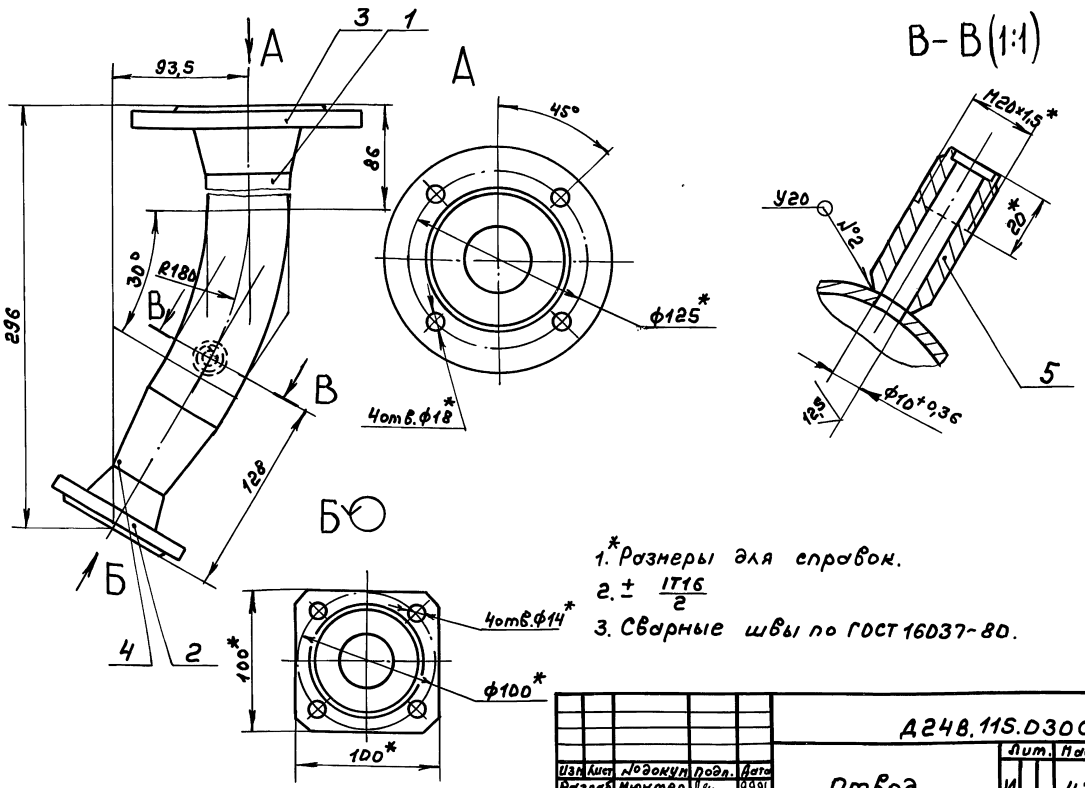

1. * Размеры для справок.
2. $\pm \frac{IT16}{2}$
3. Сварные швы по ГОСТ 16037-80.

Изм.	Лист	N докум.	Подп.	Дата	Д248.115.030СБ				
Разраб.		Нюнтер		99.91	Отвод	Лит.	Масса	Масштаб	
Пров.		Вольский				И	4,7	1:2	
Т.контр.						Лист	Листов 1		
Н.контр.		Нюнтер				ГПИ Нижегородский САНТЕХПРОЕКТ			
Утв.									

Инв.№подл. | Подп. и дата | Взам.инв.№ | Инв.№дубл. | Подп. и дата

Копир.

Формат А3

Серия 5.903-17 выпуск 3-8

Формат	Зона	Поз.	Обозначение	Наименование	Кол.	Примечание
				Документация		
А3			Д248.11S.D4ОСБ	Сборочный чертеж		
				Детали		
				Патрубок		
				Труба 89×3 ГОСТ 10704-76		
				Д ГОСТ 10705-80		
Б4		1	Д248.11S.D1S	L = 98 h16 25/	1	0,62 кг
Б4		2	Д248.11S.D16	L = 211 h16 25/	1	1,34 кг
Б4		3	Д248.11S.D17	L = 438 h16 25/	2	2,78 кг
Б4		4	Д248.11S.D18	Патрубок		
				Труба 57×3 ГОСТ 19903-74		
				Д ГОСТ 10705-80		
				L = 276 h16 25/	3	
				Стандартные изделия		
		5		Фланец 1-50-10 Ст 25		
				ГОСТ 12821-80	3	

Изм	Лист	№докум.	Подп.	Дата	Д248.11S.D4D			
Разраб.		Нюнтер		9.9.91	Коллектор	Лит.	Лист	Листов
Пров.		Вольский				И	1	2
Нач.отд.						ГПИ Нижегородский САНТЕХПРОЕКТ		
Н.контр.		Нюнтер						
Утв.								

Формат А4

Инв.№подл. | Подп. и дата | Взам.инв.№ | Инв.№дубл. | Подп. и дата

Формат	Зона	Поз.	Обозначение	Наименование	Кол.	Примечание
		6		Фланец 1-80-10 Ст 25		
				ГОСТ 12821-80	2	
		7		Отвод П90° 89×3,5		
				ГОСТ 17375-83	1	
		8		Тройник П89×3,5		
				ГОСТ 17376-83	1	
		9		Тройник П89×3,5-57×3		
				ГОСТ 17376-83	3	
		10		Штуцер Ш2-М20-100		
				ОСТ 36.7-74	1	

Изм	Лист	№докум	Подп.	Дата	Д248.11S.D4D	Лист 2

Формат А4

Инв.№подл. | Подп. и дата | Взам.инв.№ | Инв.№дубл. | Подп. и дата

Д248.11S.D4ОСБ

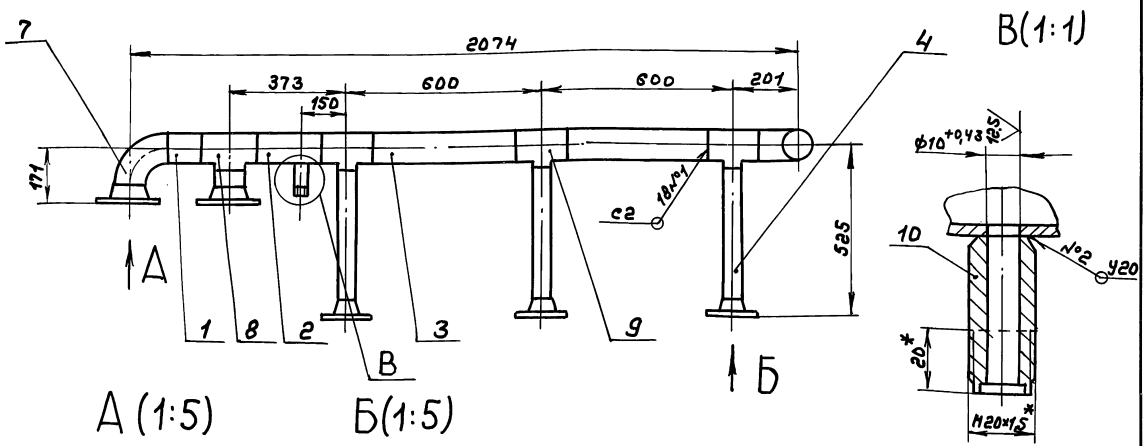

А (1:5)

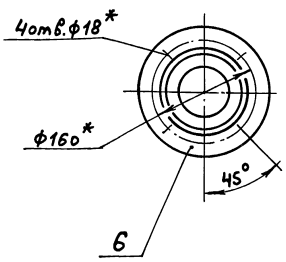

Б(1:5)

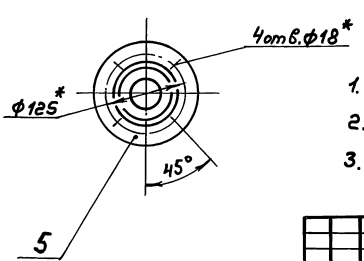

1.* Размеры для справок.

2. $\pm \frac{IT16}{2}$

3. Сварные швы по ГОСТ 16037-80.

Изм	Лист	№докум	Подп.	Дата	Д248.11S.D4ОСБ			
Разраб.		Нюнтер		9.9.91	Коллектор	Лит.	Масса	Масштаб
Пров.		Вольский				И	38,5	1:10
Т.контр.						Лист	Листов 1	
Н.контр.		Нюнтер				ГПИ Нижегородский САНТЕХПРОЕКТ		
Утв.								

Инв.№подл. | Подп. и дата | Взам.инв.№ | Инв.№дубл. | Подп. и дата

копир.

Формат А3

Серия 5.903-17 выпуск 3-8

Формат	Зона	Поз.	Обозначение	Наименование	Кол.	Примечание
				Документация		
А3			Д248.115.DSOCБ	Сборочный чертеж		
				Стандартные изделия		
		1		Фланец 1-65-25 Ст25		
				ГОСТ 12821-80	2	
		2		Отвод П90° 76×3,5		
				ГОСТ 17374-83	2	
		3		Тройник П76×3,5		
				ГОСТ 17376-83	1	

Изм.	Лист	№ докум.	Подп.	Дата	Д248.115.DSO			
Разраб.		Нюнтер		10.99	Трубопровод	Лит.	Лист	Листов
Пров.		Вольский				И		1
Нач.отд.						ГПИ Нижегородский САНТЕХПРОЕКТ		
Н. контр.		Нюнтер						
Утв.								

Формат А4

Формат	Зона	Поз.	Обозначение	Наименование	Кол.	Примечание
				Документация		
А3			Д248.115.DGOCБ	Сборочный чертеж		
				Детали		
Б4		1	Д248.115.D21	Патрубок		
				Труба 76×3 ГОСТ 10704-76		
				Д ГОСТ 10705-80		
				L = 160 h16 25/	1	0,86 кг
				Стандартные изделия		
				Фланец ГОСТ 12821-80		
		2		1-65-10 Ст25	1	
		3		1-65-25 Ст25	1	
		4		Отвод П90° 76×3,5		
				ГОСТ 17374-83	1	

Изм.	Лист	№ докум.	Подп.	Дата	Д248.115.DGO			
Разраб.		Нюнтер		9.99	Трубопровод	Лит.	Лист	Листов
Пров.		Вольский				И		1
Нач.отд.						ГПИ Нижегородский САНТЕХПРОЕКТ		
Н. контр.		Нюнтер						
Утв.								

Формат А4

Д248.115.DSOCБ

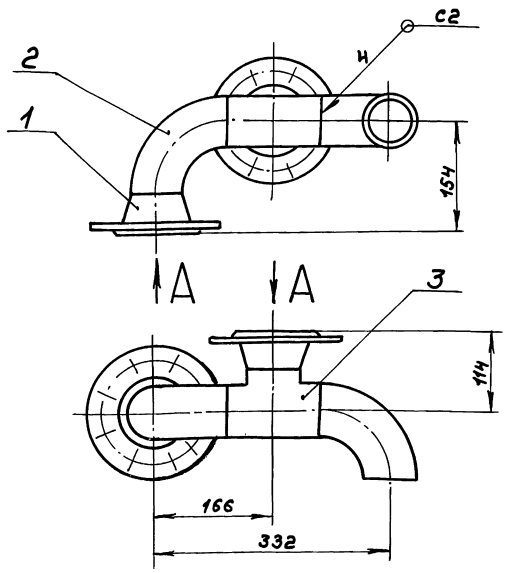

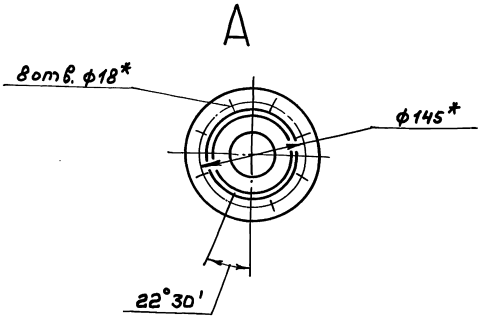

1.* Размеры для справок.

2. $\pm \frac{IT16}{2}$

3. Сварные швы по ГОСТ 16037-80

Изм.	Лист	№ докум.	Подп.	Дата	Д248.115.DSOCБ			
Разраб.		Нюнтер		9.99	Трубопровод	Лит.	Масса	Масштаб
Пров.		Вольский				И	10.9	1:4
Т. контр.						Лист	Листов 1	
Н. контр.		Нюнтер				ГПИ Нижегородский САНТЕХПРОЕКТ		
Утв.								

Копир.

Инв. № подл. | Подп. и дата | Взам. инв. № | Инв. № дубл. | Подп. и дата

А248.115.060СБ

Серия 5.903-17 выпуск 3-8

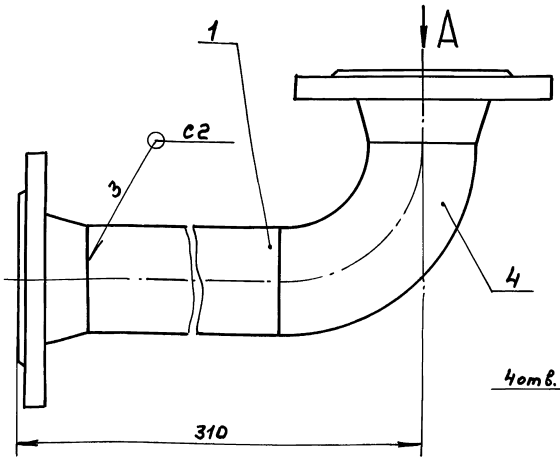

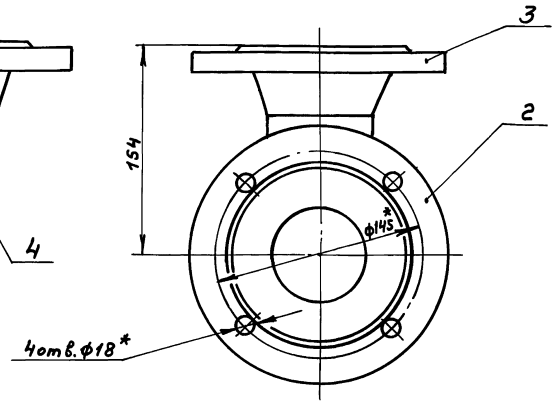

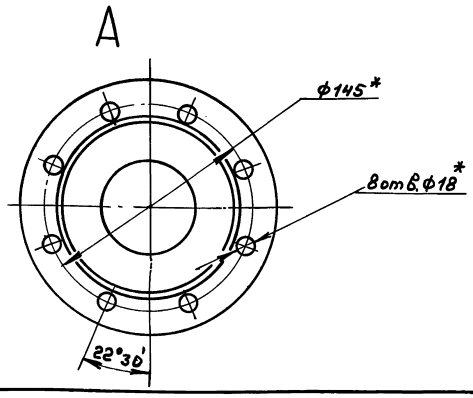

1. *Размеры для справок.
2. $\pm \frac{IT16}{2}$
3. Сварные швы по ГОСТ 16037-80.

Изм.	Лист	№ докум.	Подп.	Дата	А248.115.060СБ			
Разраб.		Мюнтер		9.9.91	Трубопровод	Лит.	Масса	Масштаб
Пров.		Вольский				И	8,8	1:2
Т.контр.						Лист	Листов 1	
Н.контр.		Мюнтер				ГПИ Нижегородский Сантехпроект		
Утв.								

Формат А3

Формат	Зона	Поз.	Обозначение	Наименование	Кол.	Примечание
				Документация		
А3			А248.115.070СБ	Сборочный чертеж		
				Детали		
Б4		1	А248.115.023	Патрубок		
				Труба 76×3 ГОСТ 10704-76		
				Д ГОСТ 1070S-80		
				L = 106 h16 25/	1	0,57кг
				Стандартные изделия		
				Фланец ГОСТ 12821-80		
		2		1-6S-10Ст 2S	1	
		3		1-6S-2S Ст 2S	1	
		4		Отвод П90° 76×3,5		
				ГОСТ 17374-83	1	
		5		Бобышка БС1-М39-140		
				ОСТ 36.7-74	1	

Изм.	Лист	№ докум.	Подп.	Дата	А248.115.070			
Разраб.		Мюнтер		9.9.91	Трубопровод	Лит.	Лист	Листов
Пров.		Вольский				И		1
Нач.отд.						ГПИ Нижегородский Сантехпроект		
Н.контр.		Мюнтер						
Утв.								

Формат А4

Формат	Зона	Поз.	Обозначение	Наименование	Кол.	Примечание
				Документация		
А3			А248.115.080СБ	Сборочный чертеж		
				Детали		
Б4		1	А248.115.025	Патрубок		
				Труба 57×3 ГОСТ 10704-76		
				Д ГОСТ 1070S-80		
				L = 47 h16 25/	1	0,04кг
				Стандартные изделия		
				Фланец ГОСТ 12821-80		
		2		1-4D-6 Ст 2S	1	
		3		1-5D-10 Ст 2S	1	
		4		Отвод П90°159×2,5 ГОСТ 17375-83	1	
		5		Переход Пк 57×4-45×2,5		
				ГОСТ 17378-83	1	
		6		Штуцер Ш2-М20-50		
				ОСТ 36.7-74	1	

Изм.	Лист	№ докум.	Подп.	Дата	А248.115.080			
Разраб.		Мюнтер		9.9.91	Отвод	Лит.	Лист	Листов
Пров.		Вольский						1
Нач.отд.						ГПИ Нижегородский Сантехпроект		
Н.контр.		Мюнтер						
Утв.								

Д248.115.070СБ

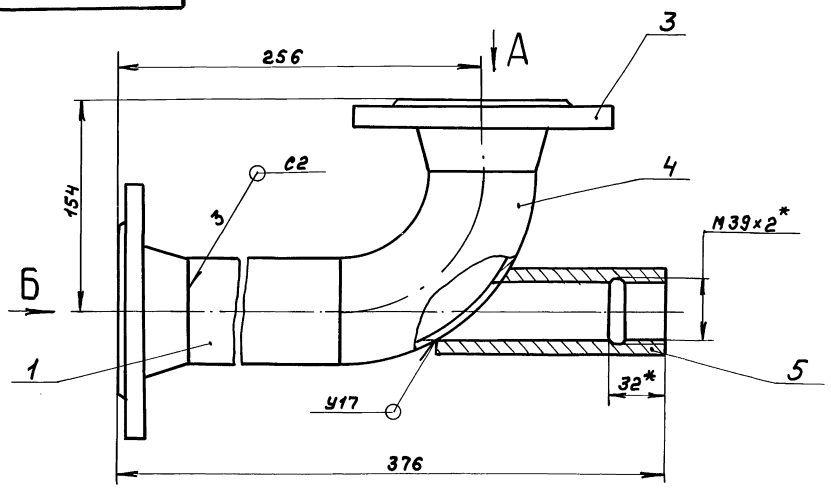

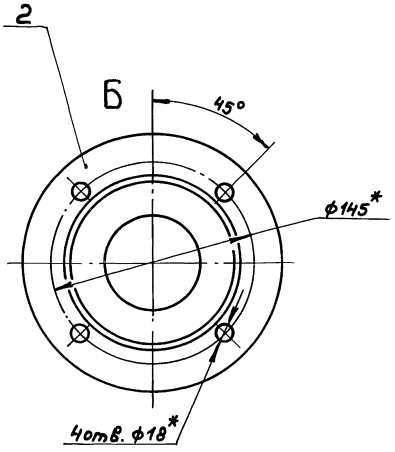

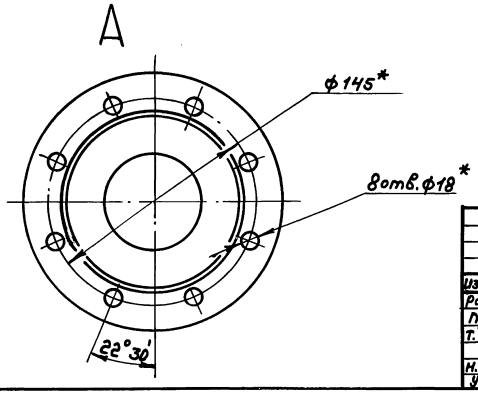

1.* Размеры для справок.

2. $\pm \frac{IT16}{2}$

3. Сварные швы по ГОСТ 16037-80.

					Д248.115.070СБ			
Изм	Лист	№докум.	Подп.	Дата	Трубопровод	Лит.	Масса	Масштаб
Разраб.		Нюнтер		99.91		И	9	1:2
Пров.		Вольский				Лист	Листов	
Т.контр.						ГПИ Нижегородский САНТЕХПРОЕКТ		
Н.контр.		Нюнтер						
Утв.								

Серия 5.903-17 выпуск 3-8

Инв.№подл. | Подп. и дата | Взам.инв.№ | Инв.№дубл. | Подп. и дата

Формат А3

Д248.115.080СБ

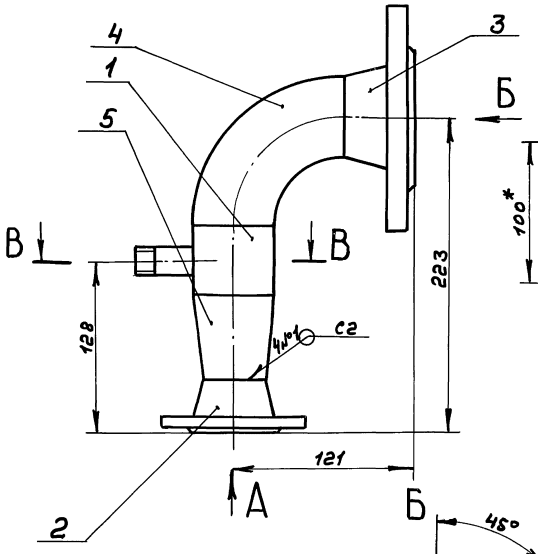

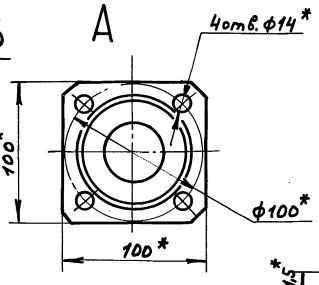

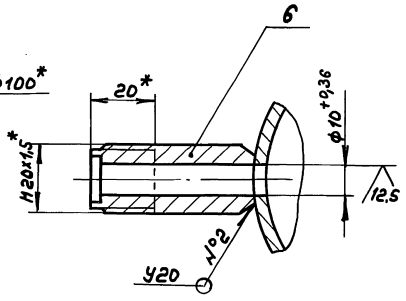

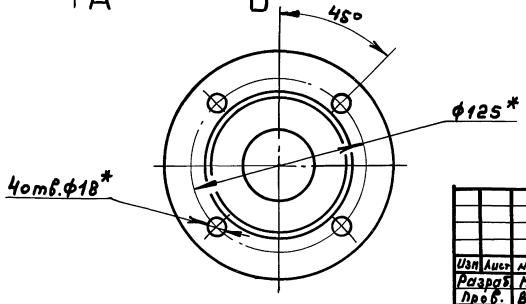

1.* Размеры для справок.

2. $\pm \frac{IT16}{2}$

3. Сварные швы по ГОСТ 16037-80.

					Д248.115.080СБ			
Изм	Лист	№докум.	Подп.	Дата	Отвод	Лит.	Масса	Масштаб
Разраб.		Нюнтер		99.91		И	4,4	1:2
Пров.		Вольский				Лист	Листов 1	
Т.контр.						ГПИ Нижегородский САНТЕХПРОЕКТ		
Н.контр.		Нюнтер						
Утв.								

Серия 5.903-17 выпуск 3-8

Инв.№подл. | Подп. и дата | Взам.инв.№ | Инв.№дубл. | Подп. и дата

Копир.

Формат А3

Формат	Зона	Поз.	Обозначение	Наименование	Кол.	Примечание
				Документация		
А4			Д24В.115.090СБ	Сборочный чертеж		
				Детали		
Б4		1	Д24В.115.027	Патрубок		
				Труба 89х3 ГОСТ 10704-76		
				Д ГОСТ 10705-80		
				$l = 412$ h16 25	1	2.6кг
				Стандартные изделия		
		2		Фланец 1-80-10 Ст25		
				ГОСТ 12821-80	1	

Серия 5.903-17 Выпуск 3-8

Изм.	Лист	№ докум.	Подп.	Дата	Д24В.115.090			
Разраб.		Мюнтер		19.9.91	Трубопровод	Лит.	Лист	Листов 1
Пров.		Вольский				И		
Нач. отд.						ГПИ Нижегородский САНТЕХПРОЕКТ		
Н. контр.		Мюнтер						
Утв.								

Формат А4

Инв. № подл. | Подп. и дата | Взам. инв. № | Инв. № дубл. | Подп. и дата

Д24В.115.090СБ

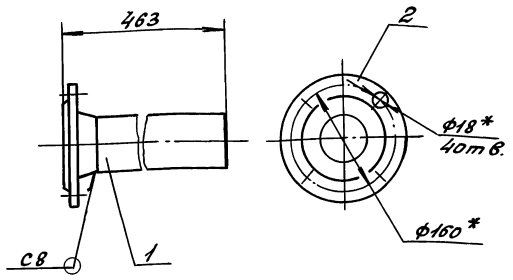

1. *Размеры для справок
2. h14
3. Сварные швы по ГОСТ 16037-80.

Изм.	Лист	№ докум.	Подп.	Дата	Д24В.115.090СБ			
Разраб.		Мюнтер		19.9.91	Трубопровод	Лит.	Масса	Масштаб
Пров.		Вольский				И	6.3	1:5
Т. контр.						Лист	Листов 1	
Н. контр.		Мюнтер				ГПИ Нижегородский САНТЕХПРОЕКТ		
Утв.								

Формат А4

Формат	Зона	Поз.	Обозначение	Наименование	Кол.	Примечание
				Документация		
А2			Д24В.115.100СБ	Сборочный чертеж		
				Детали		
				Стойка		
				Швеллер 12 ГОСТ 8240-89		
				Ст3сп ГОСТ 535-88		
Б4		1	Д24В.115.029	$l = 317$ h16 25	1	3.3кг
Б4		2	Д24В.115.031	$l = 852$ h16 25	1	8,7кг
Б4		3	Д24В.115.032	$l = 1424$ h16 25	1	14.5кг
				Связь		
				Швеллер 12 ГОСТ 8240-89		
				Ст3сп ГОСТ 535-88		
Б4		4	Д24В.115.033	$l = 600$ h16 25	1	6.1кг
Б4		5	Д24В.115.034	$l = 2120$ h16 25	2	21.6кг
				Пластина		
				Лист 8 ГОСТ 19903-74		
				Ст3сп ГОСТ 14637-89		
Б4		6	Д24В.115.035	(380х180) h16 25	1	4.3кг
Б4		7	Д24В.115.036	(180х120) h16 25	3	1.36кг

Изм.	Лист	№ докум.	Подп.	Дата	Д24В.115.100			
Разраб.		Мюнтер		19.9.91	Рама	Лит.	Лист	Листов 2
Пров.		Вольский				И	1	2
Нач. отд.		Вольский				ГПИ Нижегородский САНТЕХПРОЕКТ		
Н. контр.		Мюнтер						
Утв.								

Формат А4

Формат	Зона	Поз.	Обозначение	Наименование	Кол.	Примечание
				Полка		
				Уголок 100х63х6 ГОСТ 8510-86		
				Ст3сп ГОСТ 535-88		
Б4		8	Д24В.115.037	$l = 170$ h16 25	3	1.3кг
Б4		9	Д24В.115.038	$l = 370$ h16 25	1	2.8кг
Б4		10	Д24В.115.039	Стойка		
				Уголок 100х63х6 ГОСТ 8510-86		
				Ст3сп ГОСТ 535-88		
				$l = 437$ h16 25	1	3.3кг
А4		11	Д24В.115.041	Связь	2	
		12	-01	Связь	1	
А4		13	Д24В.115.042	Связь	1	
		14	-01	Связь	3	

Изм.	Лист	№ докум.	Подп.	Дата	Д24В.115.100	Лист 2

Д248.115.100СБ

Серия 5.903-17 выпуск 3-8

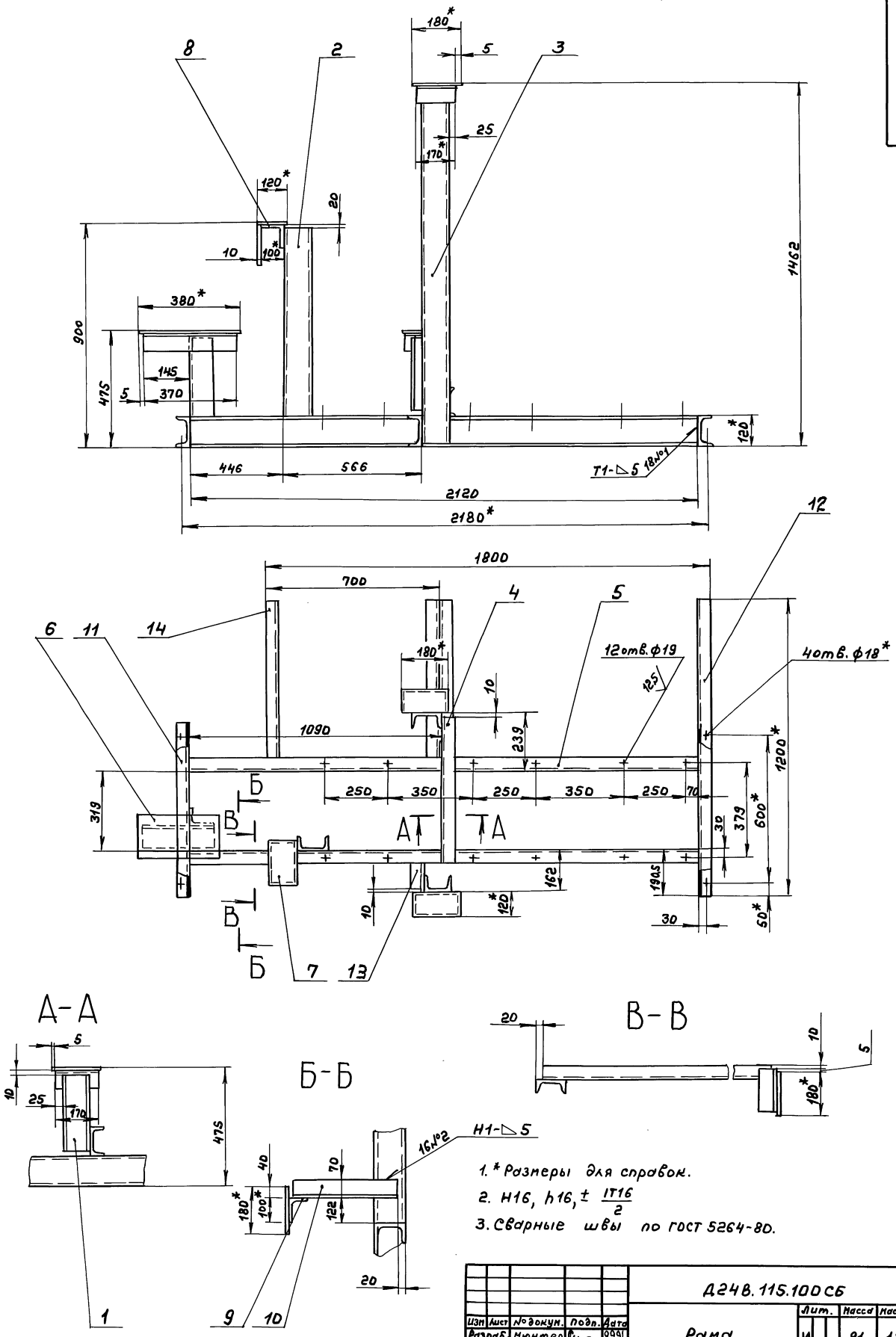

1. * Размеры для справок.
2. H16, h16, $\pm \frac{IT16}{2}$
3. Сварные швы по ГОСТ 5264-80.

					Д248.115.100СБ			
Изм	Лист	№ докум.	Подп.	Дата	Рама	Лит.	Масса	Масштаб
Разраб.		Мюнтер		9.99		И	91	1:10
Пров.		Вольский				Лист	Листов 1	
Т. контр.						ГПИ Нижегородский Сантехпроект		
Нач. отд.		Вольский						
Н. контр.		Мюнтер						
Утв.								

Копир.

25303-03 16

Формат А2

Инв. № подл. | Подп. и дата | Взам. инв. № | Подп. и дата

Серия 5.903-17 выпуск 3-8.

Д248.115.041

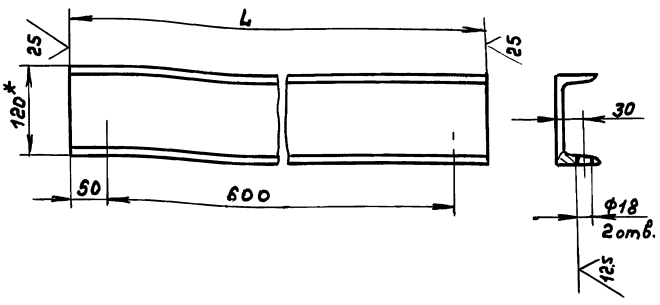

Обозначение	L, мм.	Масса, кг
Д 248.115.041	700	7,3
-01	1200	12,5

1.* Размеры для справок.

2. H16, h16, ± IT16/2

Изм.	Лист	№ докум.	Подп.	Дата	Д248.115.041		
Разраб.		Нюнтер		9.9.91	Связь	Лит.	Масса	Масштаб
Пров.		Волынский				И		см. табл.	—
Т. контр.						Лист	Листов 1
Н. контр.		Нюнтер			Швеллер 12 ГОСТ 8240-89 / Ст3сп ГОСТ 535-88	ГПИ Нижегородский САНТЕХПРОЕКТ
Утв.						

Инв. № подл. | Подп. и дата | Взам. инв. № | Инв. № дубл. | Подп. и дата

формат А4

Д248.115.042

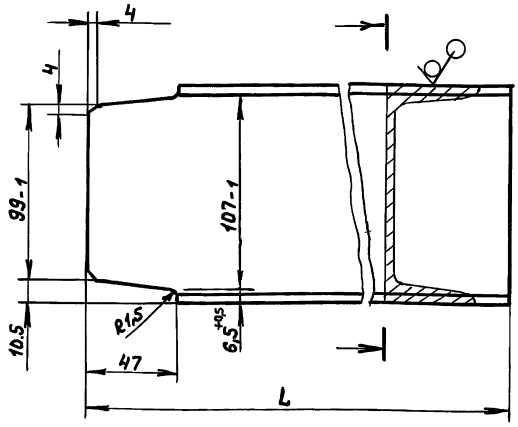

Обозначение	L, мм	Масса, кг
Д 248.115.042	145	1,5
-01	683	7,06

Неуказанные предельные отклонения размеров: h16, ± IT16/2

Изм.	Лист	№ докум.	Подп.	Дата	Д248.115.042		
Разраб.		Нюнтер		9.9.91	Связь	Лит.	Масса	Масштаб
Пров.		Волынский				И		см. табл.	—
Т. контр.						Лист	Листов 1
Н. контр.		Нюнтер			Швеллер 12 ГОСТ 8240-89 / Ст3сп ГОСТ 535-88	ГПИ Нижегородский САНТЕХПРОЕКТ
Утв.						

Инв. № подл. | Подп. и дата | Взам. инв. № | Инв. № дубл. | Подп. и дата

формат А4

АИ.115.000 ВТК

Наименование элемента, диаметр или размеры, мм.	Ед. изм.	Кол.	Температура теплоносителя, °С: Макс.	Средняя годовая	Изоляционные конструкции: Основной теплоизоляционный слой: Материал	Толщ. мм.	Общ. объем м3	Покровный слой: Материал	Толщ. мм.	Общ. поверхность м2	Обозначение принимаемых чертежей	Примечание
Трубопроводы:												
Ф89×3	м	3,6	60		Цилиндры теплоизоляционные из минеральной ваты на синтетическом связующем ГОСТ 23208-83	40	0,058	Стеклопластик РСТ рулонный ТУ 6-11-145-80	0,2	2,16	Серия 3.903-14 вып. 1 лист 24; 51	
Ф76×3	м	3,3	60			40	0,05		0,2	1,85		
Ф57×3	м	4,8	60			40	0,058		0,2	2,4		
Арматура Ф80	шт.	2	60		Полуфутляры из алюминиевых листов, заполненные минватой ГОСТ 21880-86	40	0,036	—	—	1,52	Серия 7.903.9-2 в. 2 лист 6	
Ф65	шт.	5	60			40	0,085	—	—	3,7		
Ф50	шт.	4	60			40	0,056	—	—	2,56		
Отводы Ф80	шт.	2			Маты минераловатные прошивные ГМ-100 в обкладке из стеклоткани ГОСТ 21880-86	40	0,0062	Лист АД 1 Н0,3 ГОСТ 21631-76	0,3	0,2	Серия 3.903-11 листы 13, 24	
Ф65	шт.	5				40	0,0105		0,3	0,385		

Изм.	Лист	№ докум.	Подп.	Дата	АИ.115.000 ВТК			
Разраб.		Коровина			Блок насосов горячего водоснабжения БНГВ-4. Ведомость теплоизоляционных конструкций.	Лит.	Масса	Масштаб
Пров.		Плинер				И	—	—
Т. контр.						Лист	Листов 1
Нач. отд.		Лепендин		09.91		ГПИ Нижегородский САНТЕХПРОЕКТ
Н. контр.		Клоков				
Утв.						

Инв. № подл. | Подп. и дата | Взам. инв. № | Инв. № дубл. | Подп. и дата

Копир.

формат А3

Серия 5.903-17 выпуск 3-8

Формат	Зона	Поз.	Обозначение	Наименование	Кол.	Примечание
				Документация		
*			ДИ. 11S.DDD АТМ.СБ	Сборочный чертеж		*) А3,А2
А3			ДИ. 11S.DDD АТМ-1	Схема автоматизации		
А3			ДИ. 11S.DDD АТМ-2	Схема электрических соединений		
				Сборочные единицы		
А4		1	ДИ. 11S.01DАТМ	Статив		
				Прочие изделия		
		2		Установка 5 термобаллона манометрического газового термометра ТГс-711 ТМ4-173-87	1	
		3		Установка 2 отборного устройства 16-200 ТМ4-226-76	4	
		4		Установка 1 мановакуумметра МВП4-У-3 кгс/см² ТМ4-3137-70	3	

Изм.	Лист	№ докум.	Подп.	Дата
Разраб.		Харитонов		9.9.91
Пров.		Борисов		
Нач. отд.		Борисов		
Н. контр.		Мюнтер		
Утв.				

ДИ. 11S.DDD АТМ

Блок насосов горячего водоснабжения БНГВ-4 Установка приборов и средств автоматизации

Лит.	Лист	Листов
И	1	2

ГПИ Нижегородский САНТЕХПРОЕКТ

формат А4

Формат	Зона	Поз.	Обозначение	Наименование	Кол.	Примечание
				Материалы		
		5		Труба 14х2 ГОСТ 8734-75		
				В20 ГОСТ 8733-74	8	м

Изм.	Лист	№ докум.	Подп.	Дата

ДИ. 11S.DDD АТМ

Лист 2

формат А4

ДИ.11S.DDD АТМ-1

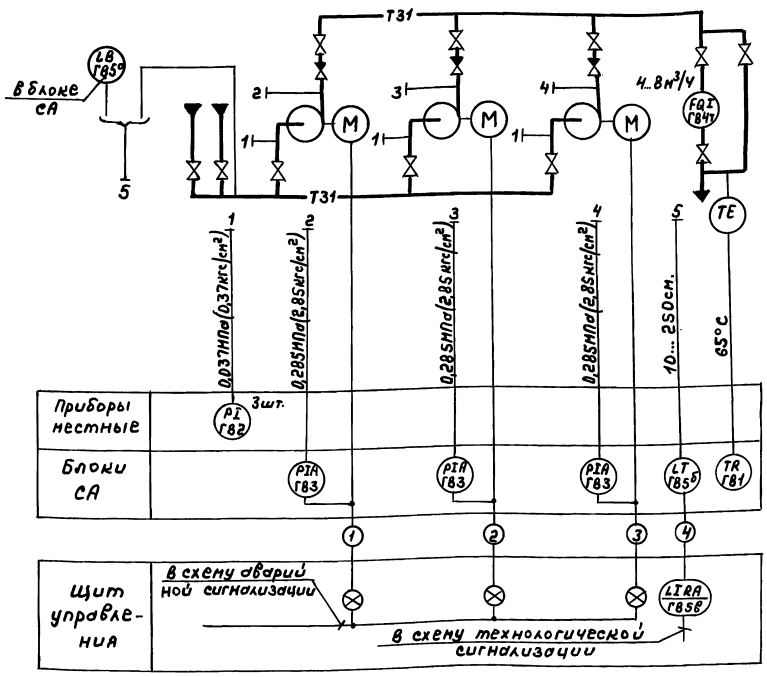

1. Условные обозначения приборов приняты по ГОСТ 21.404-85.
2. Обозначение аппаратуры определяется по проекту автоматизации котельной.
3. Щит управления, с установленной на нём аппаратурой, в блоке не поставляется.
4. Аппаратура с индексом „Т" в обозначении позиции заказывается и устанавливается в технической части проекта.
5. Резервная буква „В"-уравнительный сосуд.

Изм.	Лист	№ докум.	Подп.	Дата
Разраб.		Харитонов		9.9.91
Пров.		Борисов		
Т. контр.				
Нач. отд.		Борисов		
Н. контр.		Мюнтер		
Утв.				

ДИ.11S.DDD АТМ-1

Блок насосов горячего водоснабжения БНГВ-4 Схема автоматизации.

Литер.	Масса	Масштаб
И	—	—

Лист	Листов 1

ГПИ Нижегородский САНТЕХПРОЕКТ

Копир.

25303-03 18 формат А3

ДИ.115.000 АТМ.СБ

Серия 5.903-17 Выпуск 3-8

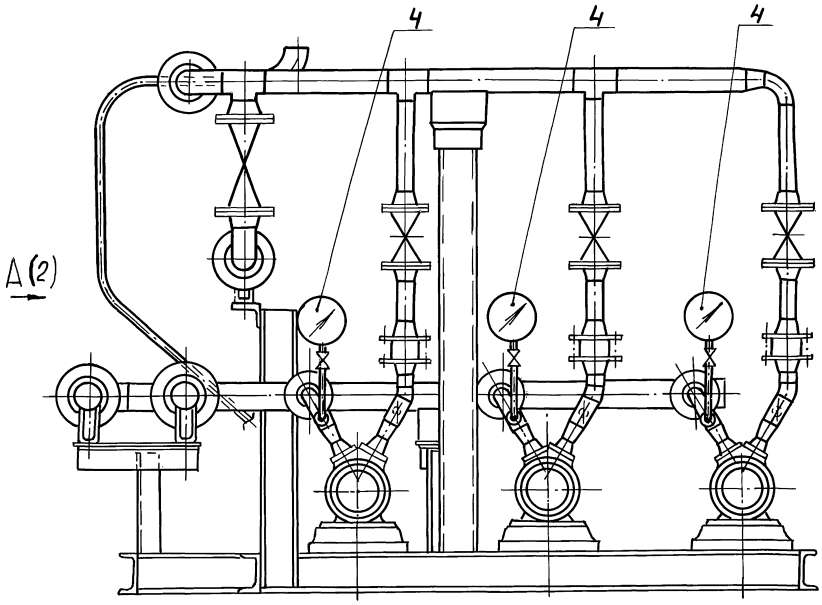

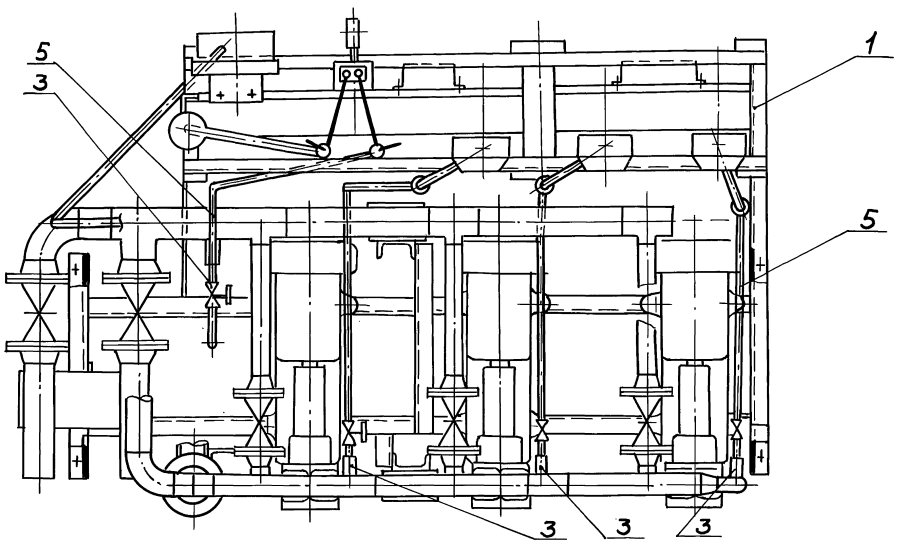

1. Капилляр регулятора температуры и импульсные трубы крепить по месту.
2. Приборы контроля и средства автоматизации заказываются по заказной спецификации раздела автоматизации рабочего проекта котельной.
3. Изделия, изготавливаемые по типовым монтажным чертежам ТМ, и типовые конструкции ТК поставляются ПО „Главмонтажавтоматика" Минмонтажспецстроя СССР.

					ДИ115.000АТМСБ			
Изм.	Лист	№докум.	Подп.	Дата	Блок насосов горячего водоснабжения БНГВ-4 Установка приборов и средств автоматизации	Лит.	Масса	Масштаб
Разраб.		Харитонов		19.9.91		И	—	—
Пров.		Борисов				Лист 1	Листов 2	
Т.контр.						ГПИ Нижегородский САНТЕХПРОЕКТ		
Нач.отд.		Борисов						
Н.контр.		Нюнтер						
Утв.								

Копир.

25303-03 19 Формат А2

Инв.№подл. | Подп. и дата | Взам.инв.№ | Инв.№дубл. | Подп. и дата

АИ.115.ОДО АТМ.С6

Серия 5.903-17 вып.УСК 3-8

Инв.№ подл. | Подп. и дата | Взам. инв.№ | Инв.№ дубл. | Подп. и дата

А (1)

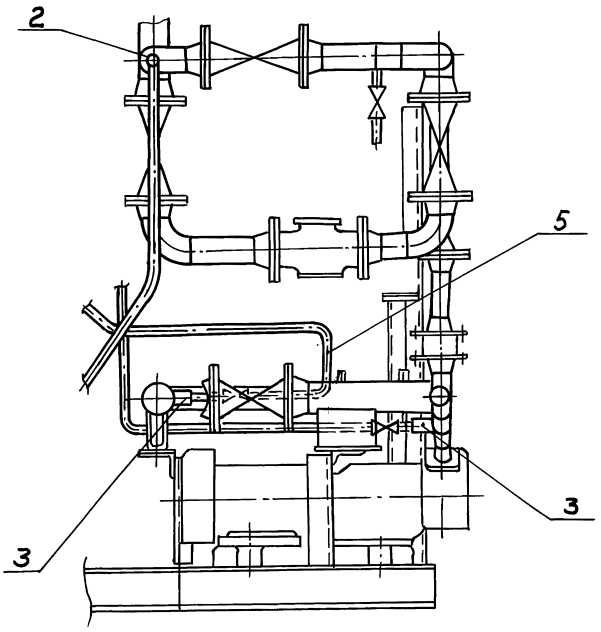

Изм	Лист	№ докум	Подп.	Дата	ДИ.115.ОДО АТМС6	Лист 2

формат А3

АИ115.ОДО.АТМ-2

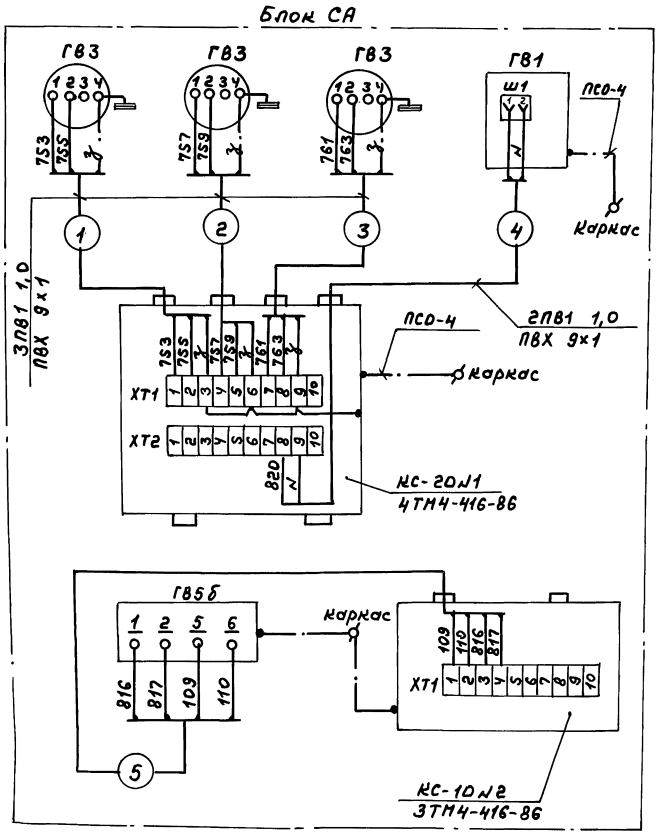

Обозначение	Наименование	Тип	Кол.	Примечание
ГВ1	Термометр самопишущий	ТГС-711	1	
ГВ3	Манометр электроконтактный	ЭКМ-1У	2	
ГВ5б	Преобразователь измерительный	Сапфир-	1	
		22ДД		
	Коробка соединительная	КС-20	1	
	Коробка соединительная	КС-10	1	
	Провод	ПВ1 1,0	18	м
	Провод	ПСО-4	3	м
	Трубка	ПВХ 9х1	12	м

Изм	Лист	№ докум	Подп.	Дата	ДИ.115.ОДО АТМ-2	Литер	Масса	Масштаб
Разраб.		Картонов		9.9.91	Блок насосов горячего водоснабжения БНГВ-4 Схема электрических соединений.	И	—	—
Пров.		Борисов				Лист	Листов 1	
Т.контр.						ГПИ Нижегородский САНТЕХПРОЕКТ		
Нач.отд.		Борисов						
Н.контр.		Мюнтер						
Утв.								

Подп. и дата | Инв.№ дубл. | Взам. инв.№ | Подп. и дата | Инв.№ подл.

копир. 25303-03 20 формат А3

ДИ.115.D10.АТМ СБ

Серия 5.903-17 выпуск 3-8

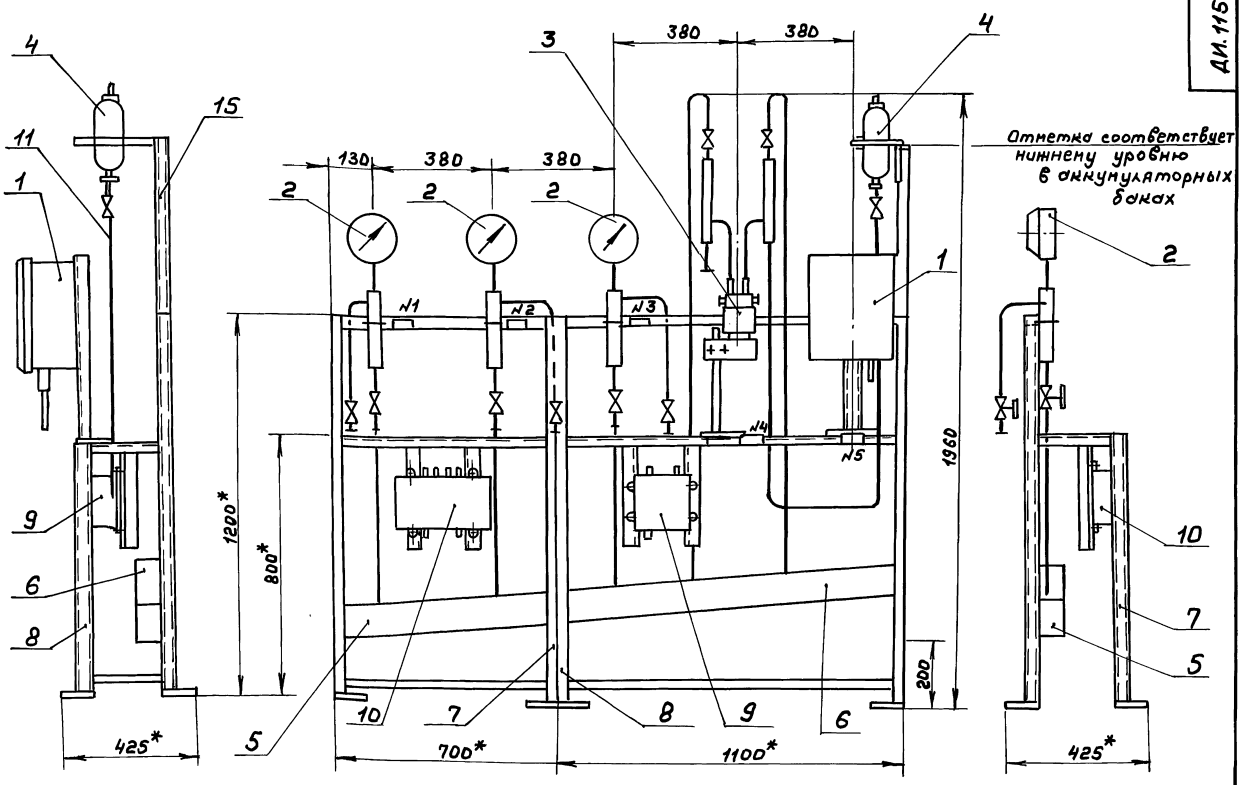

№ рамки	Текст надписи в рамке	Кол.	Примечание
1	Насос г. в №1. Давление в напорном патрубке	1	
2	Насос г. в №2. Давление в напорном патрубке	1	
3	Насос г. в №3. Давление в напорном патрубке	1	
4	Уровень в аккумуляторных баках	1	
5	Температура воды в сеть г. в		

Изм.	Лист	№докум.	Подп.	Дата	ДИ.115.D10 АТМ СБ			
Разраб.		Харитонов		9.99	Статив	Лит.	Масса	Масштаб
Пров.		Борисов				И	—	1:10
Т. контр.						Лист	Листов 1	
Нач. отд.		Борисов				ГПИ Нижегородский САНТЕХПРОЕКТ		
Н. контр.		Нюнтер						
Утв.								

Инв. № подл. | Подп. и дата | Взам. инв. № | Инв. № дубл. | Подп. и дата

копир.

Серия 5.903-17 выпуск 3-8

Формат	Зона	Поз.	Обозначение	Наименование	Кол.	Примечание
				Документация		
А2			ДИ.115.010АТМ СБ	Сборочный чертеж		
				Прочие изделия		
		1		Установка 1 термометра		
				манометрического сан-		
				пишущего МТС 711		
				Пределы измерений		
				от 0 до 100°С. Длина		
				погружения термобалло-		
				на 250мм. Длина дистан		
				ционного капилляра 1,6м		
				ТМ4-486-89	1	
		2		Установка 3 манометра		
				ЭКМ-14-6 кгс/см²		
				ТМ4-413-86	3	
		3		Установка 1 преобразо		
				вателя Сапфир-22ДД-		
				2440-01-УХЛ +3,1-		
				0,5/0,04 МПа-05-8		
				ТМ4-409-86	1	
		4		Установка 1 уравнитель		
				ного сосуда СУ-6,3-3-а		
				ТМ4-304-83	1	

Изм	Лист	№ докум.	Подп.	Дата	ДИ.115.010АТМ			
Разраб.		Харитонов		9.9.91	Статив	Лит.	Лист	Листов
Пров.		Борисов				И	1	2
Нач.отд.		Борисов				ГПИ Нижегородский САНТЕХПРОЕКТ		
Н.контр.		Монтер						
Утв.								

Инв.№ подл. | Подп. и дата | Взам. инв.№ | Инв.№ дубл. | Подп. и дата

Формат А4

Формат	Зона	Поз.	Обозначение	Наименование	Кол.	Примечание
		5		Установка 1		
				коллектора КС-700		
				ТМ4-419-86	1	
		6		Установка 1		
				коллектора КС-1100		
				ТМ4-419-86	1	
		7		Рама РПП1		
				ТК4-546-81	1	
		8		Рама РПП2		
				ТК4-546-81	1	
		9		Установка 3 соедини-		
				тельной коробки КС-10		
				ТМ4-416-86	1	
		10		Установка 4 соедини-		
				тельной коробки КС-20		
				ТМ4-416-86	1	
				Материалы		
		11		Труба 14×2 ГОСТ 8734-75	6	м
				Вст0 ГОСТ 8733-74		
		12		Провод ПВ1 1,0		
				ГОСТ 6323-79	18	м
		13		Проводник заземляющий		
				П-550 ТУ36-1276-79	3	м
		14		Трубка ПВХ 9×1		
				ТУ6-05-1342-76	12	м
		15		Швеллер ШП 60×35		
				ТУ36-1113-84Е	0,5	м

Изм	Лист	№ докум.	Подп.	Дата	ДИ.115.010АТМ	Лист 2

Копир.

Формат А4