Типовые строительные конструкции, изделия
и узлы

Серия I.421.I-I.93

Конструкции этажерок под технологическое оборудование

Выпуск 6-2

Узлы монтажные. Сопряжение плит перекрытий с элементами каркаса.

Рабочие чертежи

Типовые строительные конструкции, изделия
и узлы

Серия I.421.I-I.93

Конструкции этажерок под технологическое оборудование

Выпуск 6-2

Узлы монтажные. Сопряжение плит перекрытий с элементами каркаса

Рабочие чертежи

Разработаны ЦНИИпромзданий

Зам.директора института В.В.Гранев

Зав.отделом Э.Н.Кодыш

Гл.инженер проекта Л.М.Янкилевич

УТВЕРЖДЕНЫ

Главпроектом Госстроя России,
Письмо от 15.12.93 № 9-3-2/285

Введены в действие с 01.07.94
ЦНИИпромзданий приказ от 21.12.93
№ 81

Обозначение документа	Наименование	Стр.
I.42I.I-I.93.6-2 ТТ	Технические требования	3
I.42I.I-I.93.6-2- I	Узел I	5
I.42I.I-I.93.6-2- 2	Узел 2	6
I.42I.I-I.93.6-2- 3	Узел 3	7
I.42I.I-I.93.6-2- 4	Узел 4	8
I.42I.I-I.93.6-2- 5	Узел 5	9
I.42I.I-I.93 6-2- 6	Узел 6	I0
I.42I.I-I.93.6-2- 7	Узел 7	II
I.42I.I-I.93.6-2- 8	Узел 8	I2
I.42I.I-I.93.6-2- 9	Узел 9	I3
I.42I.I-I.93.6-2- I0	Узел I0	I4
I.42I.I-I.93.6-2- II	МС5	I5
I.42I.I-I.93.6-2- I2	МС6; МС7	I6
I.42I.I-I.93.6-2- I3	МС8	I7
I.42I.I-I.93.6-2- I4	МС9	I8

Инв. № подл. | Подпись и дата | Взам. инв. №

1.421.1-1.93.6-2

Зав.отд.	Кодыш		
ГИП	Янкилевич		
Ч.контр.	Горшкова		

Содержание

Стадия	Лист	Листов
Р		1

ЦНИИПРОМЗДАНИЙ

Данный выпуск является частью работы "Конструкции этажерок под технологическое оборудование", полный состав которой приведен в выпуске 0-I.

Выпуск содержит рабочие чертежи узлов сопряжения элементов перекрытий. Нумерация узлов дана на маркировочных схемах, приведенных в выпуске 0-I.

Монтаж конструкций должен производиться с учетом действующих нормативных документов и соответствующих глав СНиП и в строгом соответствии с проектом производства работ, разрабатываемым монтирующей организацией.

Плиты перекрытий устанавливаются на полки ригелей или опорные консоли КС. Закладные изделия в колоннах для крепления монолитных участков в торцах зданий и местах температурно-усадочных швов разрабатываются в проекте конкретного здания.

Плиты устанавливаются после сварки закладных изделий и выпусков арматуры ригелей с закладными изделиями и выпусками арматуры колонн, а также после приварки хомутов МС2, элементов МС3, МС4 к колоннам, ⌊I25xI6 к ригелям.

В первую очередь устанавливаются межколонные плиты, которые привариваются в 4-х точках к закладным изделиям ригелей или к стальным столикам.

Рядовые плиты привариваются к закладным изделиям ригелей в двух точках за исключением одной плиты в каждом пролете, которую приварить невозможно.

				1.421.1-1.93.6-2-ТТ		
Зав. отд.	Кодыш			ТЕХНИЧЕСКИЕ ТРЕБОВАНИЯ	Стадия	Лист	Листов
ГИП	Янкилевич				Р	1	2
Н. контр.	Горшкова				ЦНИИПРОМЗДАНИЙ		

Инв. № подл. | Подпись и дата | Взам. инв. №

Заполнение зазоров между торцами плит и ригелями и между продольными ребрами плит, а также монолитных участков у торцов здания производится бетоном классов В15 и В225 на мелком щебне или гравии с тщательным вибрированием. Перед замоноличиванием необходимо очистить зазоры от строительного мусора и грязи, а в зимнее время – от снега и наледи.

В торцах зданий выполняются монолитные участки. Для их устройства к колоннам и ригелям крепятся монтажные элементы МС5..МС9.

Сварку элементов необходимо выполнять электродами типа Э42А (ГОСТ 9467-75) в соответствии с ГОСТ 14098-91.

Допускаемое отклонение на длину опирания плит не должно превышать величин, указанных в чертежах.

Элементы МС5..МС9 после устройства монолитных участков должны быть защищены слоем бетона или цементного раствора толщиной не менее 25 мм по стальной сетке (на чертежах эта защита условно не показана).

Марка стали соединительных элементов должна приниматься по указаниям конкретного проекта.

В зданиях с агрессивными средами, в зависимости от вида и степени агрессивной среды должны быть выполнены требования по защите конструкций и деталей сопряжений в соответствии с указаниями СНиП 2.03.11.85.

Требования по антикоррозийной защите(водоцементное отношение бетонной смеси, добавки к бетону, состав заполнителей,вид защитного покрытия и способ его нанесения, защита закладных деталей, сварных швов) должны быть указаны в конкретных проектах и являются обязательными для выполнения.

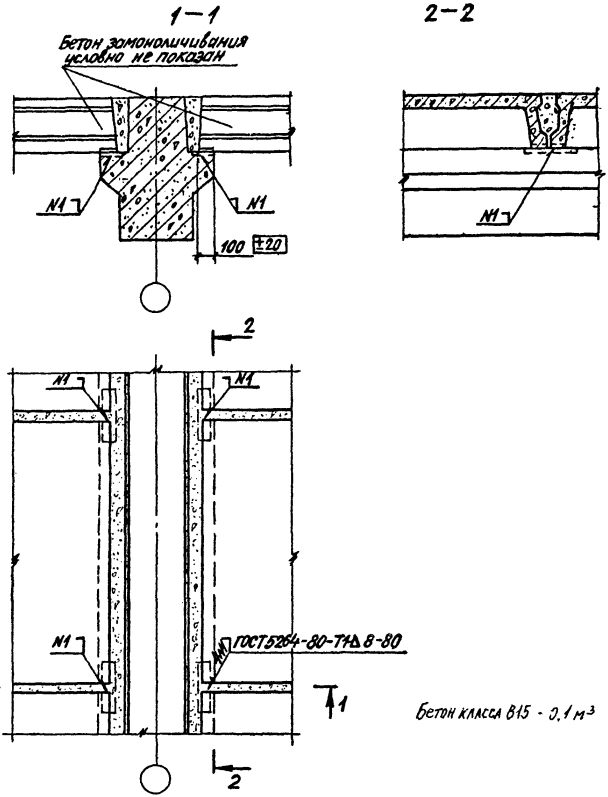

Бетон класса В15 - 0,1 м³

Зав. отд.	Кодиш		1.421.1-1.93.6-2-1	
Н. контр.	Янкелевич		Узел 1	Стадия: Р; Лист: 1; Листов:
ГИП	Янкелевич			ЦНИИПРОМЗДАНИЙ
Пров. бр.	Горшкова			

Инв. № подл. | Подпись и дата | Взам. инв. №

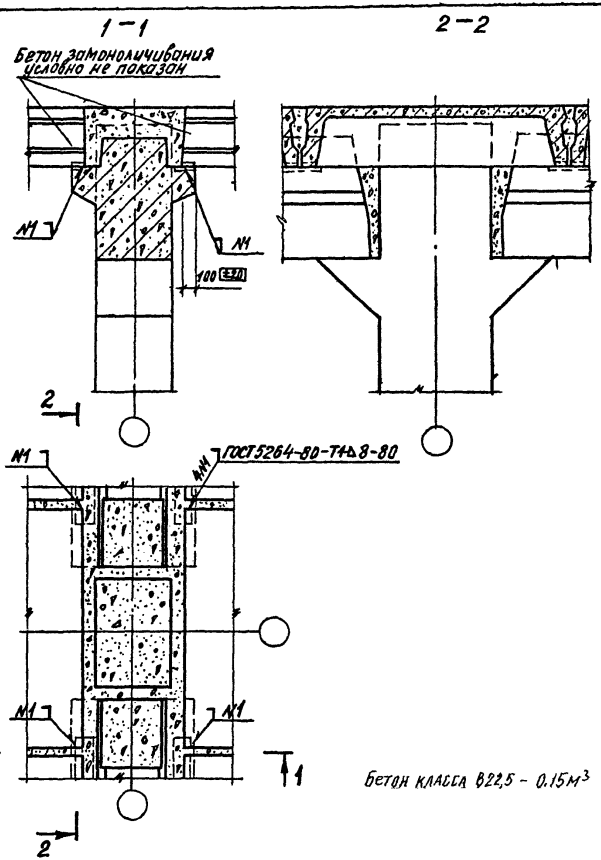

Бетон класса В22,5 – 0.15м³

Зав. отд.	Кодыш		
Н. контр.	Янкилевич		
ГИП	Янкилевич		
Провер.	Горшкова		

1.421.1-193.6-2-2

Узел 2

Стадия	Лист	Листов
Р		1

ЦНИИПРОМЗДАНИЙ

Инв. № подл. | Подпись и дата | Взам. инв. №

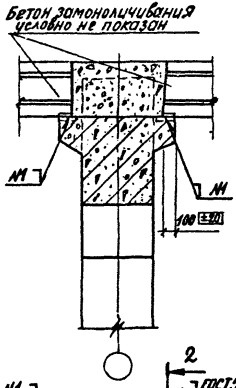

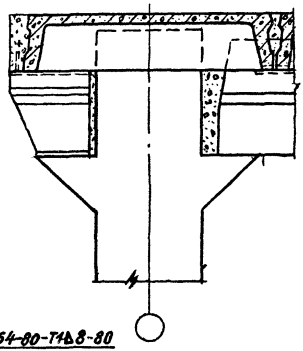

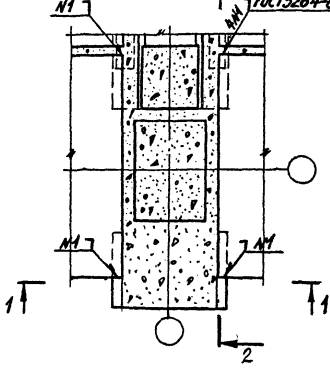

Бетон класса В22,5 – 0,12 м³

				1.421.1-1.93.6-2-3		
Зав. отд.	Кодыш			Узел 3	Стадия	Лист	Листов
Н. контр.	Николаевич				Р		1
ГИП	Николаевич				ЦНИИПРОМЗДАНИЙ		
Провер.	Горшкова						

Инв. № подл. | Подпись и дата | Взам. инв. №

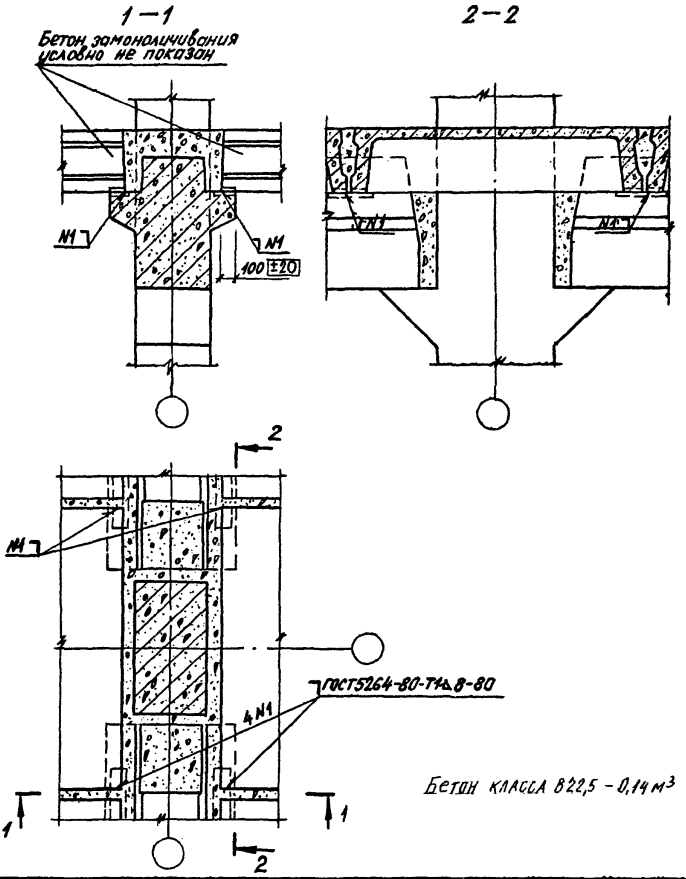

Бетон класса В22,5 – 0,14 м³

Зав. отд.	Ковыш		1.421.1-193.6-2-4	
Н. контр.	Янкилевич		Узел 4	Стадия: Р; Лист: 1; Листов:
ГИП	Янкилевич			ЦНИИПРОМЗДАНИЙ
Провер.	Горшкова			

Инв. № подл. | Подпись и дата | Взам. инв. №

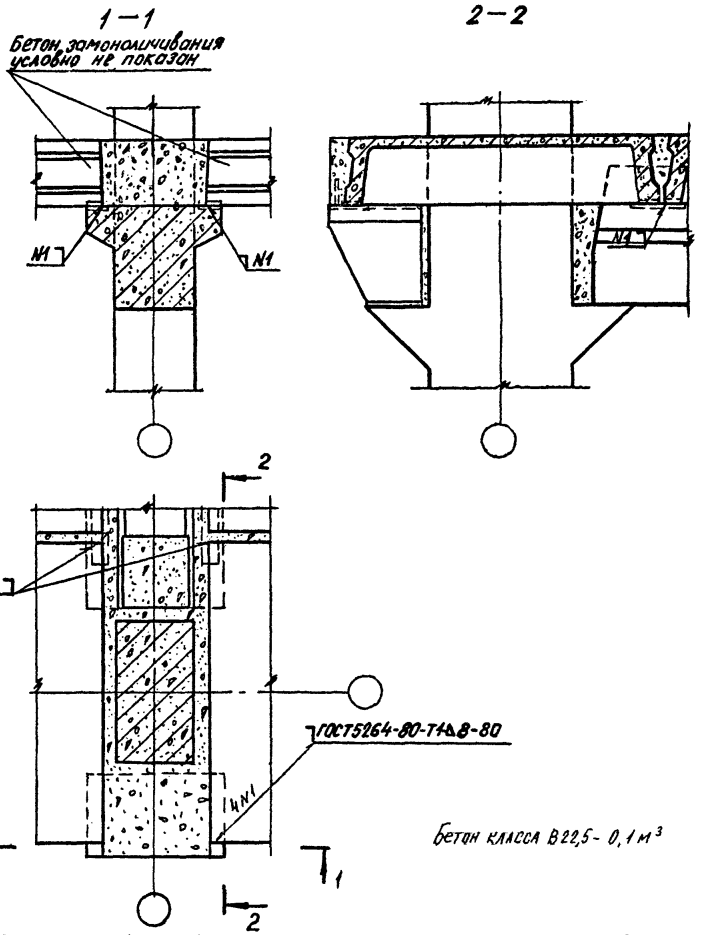

Бетон класса В22,5 - 0,1 м³

				1.421.1-1.93.6-2-5		
Зав.отд.	Корыш			Узел 5	Стадия	Лист	Листов
Н.контр.	Янкилевич				Р		1
ГИП	Янкилевич				ЦНИИПРОМЗДАНИЙ		
Провер.	Горшкова						

Инв.№ подл. | Подпись и дата | Взам.инв.№

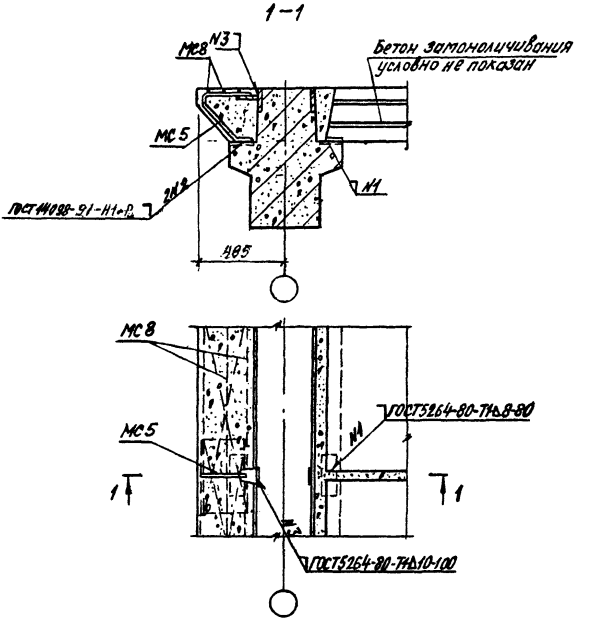

Расход на узел:

МС5 - 1 шт.

МС8 - 2 шт

Бетон класса В22,5 - 0,18 м³

				1.420.1-1.93. 6-2-6		
Зав отд.	Корыш			Узел 6	СТАДИЯ	АЛСТ	АЛСТОВ
Н.контр.	Никилевич				Р		1
ГИП	Никилевич				ЦНИИПРОМЗДАНИЙ		
Провер.	Горшкова						

Инв. № подл. | Подпись и дата | Взам. инв. №

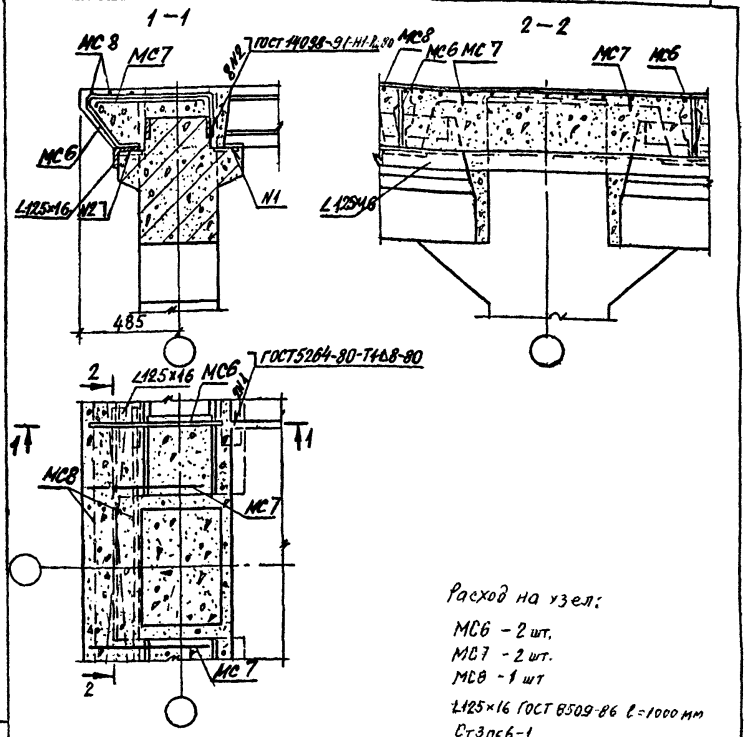

Расход на узел:

МС6 – 2 шт.

МС7 – 2 шт.

МС8 – 1 шт

L125×16 ГОСТ 8509-86 ℓ=1000 мм

Ст3пс6-1

Бетон класса В22,5 – 0,18 м³.

1. МС7 до замоноличивания узлов привязать вязальной проволокой к выпускам из колонн.
2. МС6 приварить к закладным полок ригелей дуговой сваркой.

Зав.отд.	Кобыш		1.421.1-1.93.6-2-7	
Н.контр.	Янкилевич		Узел 7	Стадия Р / Лист / Листов 1
ГИП	Янкилевич			ЦНИИПРОМЗДАНИЙ
Провер.	Горшкова			

Инв.№ подл. | Подпись и дата | Взам. инв.№

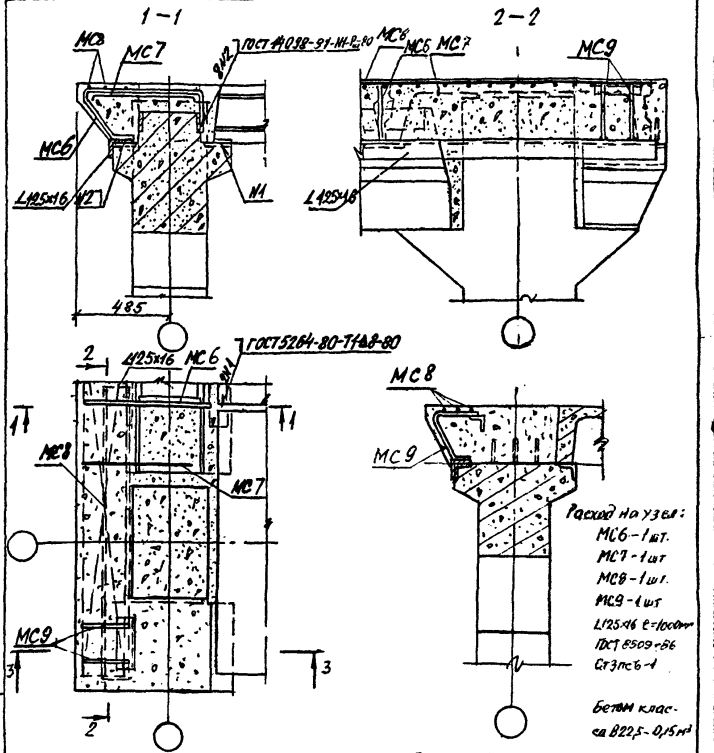

1. МС7 до замоноличивания узлов привязать вязальной проволокой к выпускам из колонн.
2. МС6 приварить к закладным полок ригелей дуговой сваркой.

				1.421.1-1.93.6-2-8		
Зав. отд.	Ходыш			Узел 8	Стадия	Лист	Листов
Н. контр.	Янкелевич				Р		1
ГИП	Янкелевич				ЦНИИПРОМЗДАНИЙ		
Провер.	Горшкова						

Инв. № подл. | Подпись и дата | Взам. инв. №

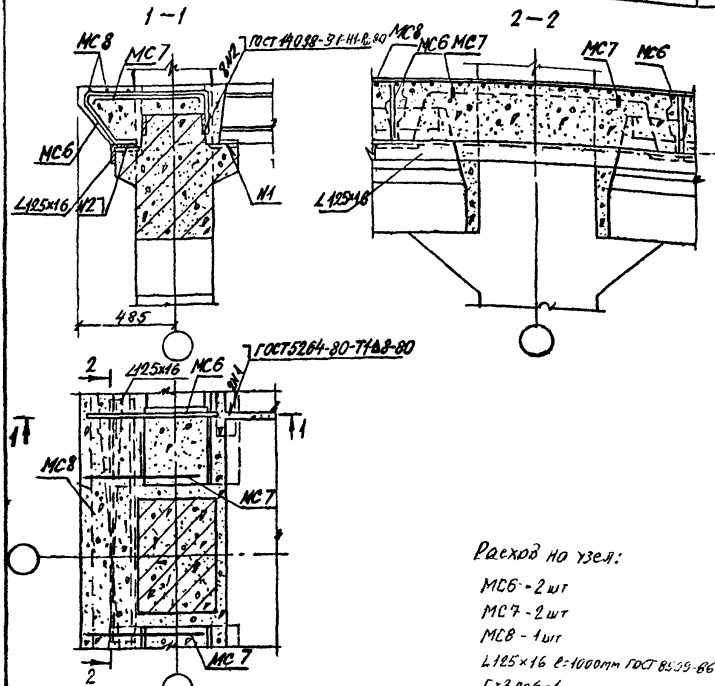

Расход на узел:

МС6 - 2 шт

МС7 - 2 шт

МС8 - 1 шт

L125×16 ℓ=1000мм ГОСТ 8509-86

Ст3пс6-1

Бетон класса В22,5 - 0,13 м³

1. МС 4 до замоноличивания узлов привязать вязальной проволокой к выпускам из колонн.
2. МС 6 приварить к закладным полок ригелей дуговой сваркой.

Инв.№подл.	Подпись и дата	Взам.инв.№			
Зав.отд.	Кофман		1.421.1-1.93.6-2-9		
Н.контр.	Ан левич		Узел 9	Стадия	Лист	Листов
ГИП	Янкилевич			Р		1
Провер.	Горшкова			ЦНИИПРОМЗДАНИЙ		

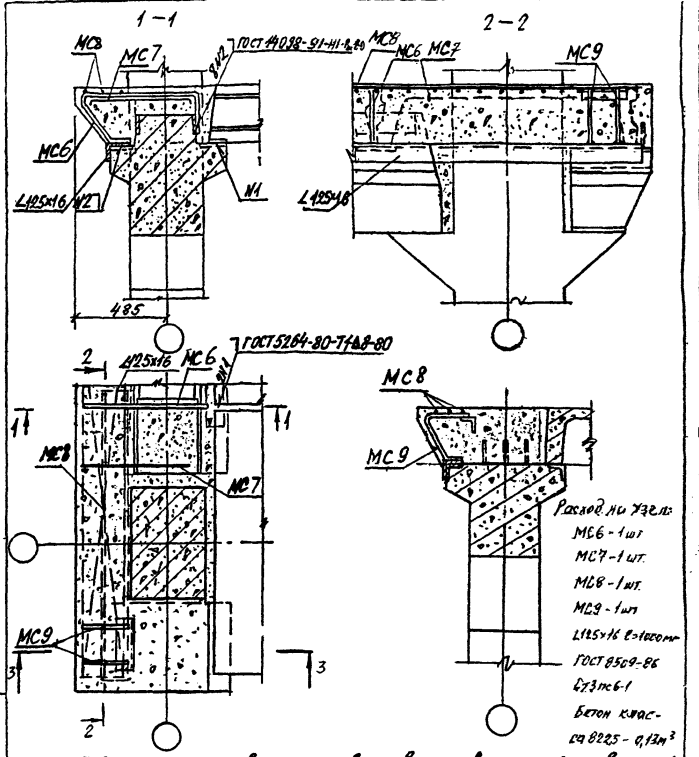

1. МС 7 до замоноличивания узлов привязать вязальной проволокой к выпускам из колонн.
2. МС 6 приварить к закладным полок ригелей дуговой сваркой.

Зав. отд.	Кобыш			1.421.1-1.93.6-2-10	
Н. контр.	Янкелевич			Узел 10	Стадия Р / Лист / Листов 1
ГИП	Янкилевич				ЦНИИПРОМЗДАНИЙ
Провер.	Горшкова				

Инв. № подл. | Подпись и дата | Взам. инв. №

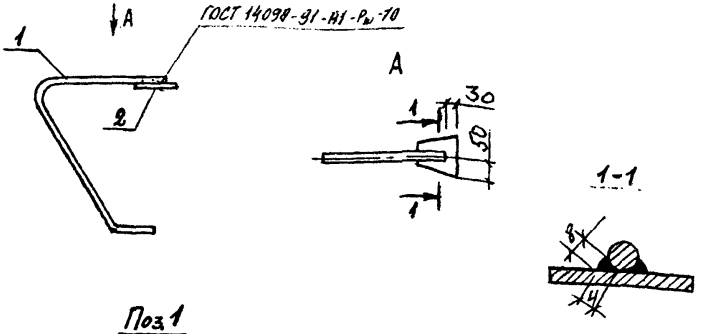

Поз.1

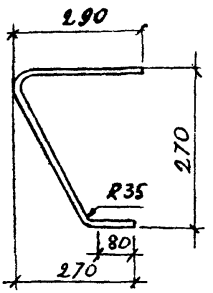

Поз. 2

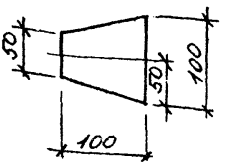

Марка	Поз.	Наименование	Кол.	Масса ед., кг	Масса изделия, кг
МС5	1	⌀14 AIII, ℓ=680	1	0,82	1,75
	2	-100×100×8	1	0,93	

1. Арматура по ГОСТ 5781-82
2. Полосовая сталь по ГОСТ 103-76 марки Ст3пс6-1

Инв. № подл.	Подпись и дата	Взам. инв. №	

1.421.1-1.96-2-11

Гл.инж. проекта	Ройзман		Стадия	Лист	Листов
Н.контр.	Янкилевич		Р		1
ГИП	Янкилевич		МС5	ЦНИИПРОМЗДАНИЙ	

МС6

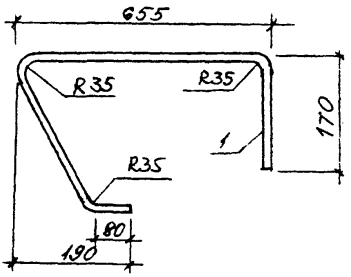

МС7

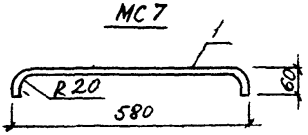

Марка	Поз.	Наименование	Кол.	Масса ед., кг	Масса изделия, кг
МС6	1	Ø8AIII, ℓ=1550	1	0,61	0,61
МС7	1	Ø8AIII, ℓ=700	1	0,28	0,28

Арматура - по ГОСТ 5781-82

Взам. инв. №

Подпись и дата

Инв. № подл.

Зав. отд.	Кодыш		
Н. контр.	Янкилевич		
ГИП	Янкилевич		

1.420.1-1.93. 6-2-12

МС6, МС7

Стадия	Лист	Листов
Р		1

ЦНИИПРОМЗДАНИЙ

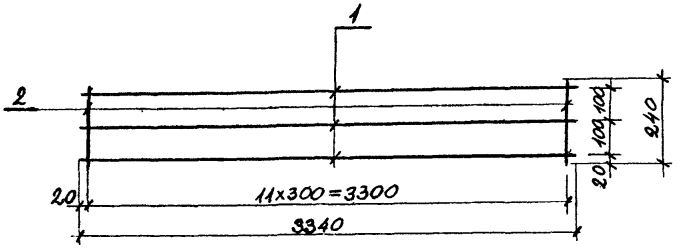

Марка	Поз.	Наименование	Кол.	Масса ед., кг	Масса изделия, кг
МС8	1	Ø8 AIII, ℓ=3340мм	3	1,32	5,10
	2	Ø8 AIII, ℓ=240мм	12	0,09	

Арматура - по ГОСТ 5781-82

Инв. № подл.	Подпись и дата	Взам. инв. №		

Зав. отд.	Кодиш		1.421.1-1.93.6-2-13	
Н. контр.	Янкилевич		МС8	Стадия Р / Лист / Листов 1
ГИП	Янкилевич			ЦНИИПРОМЗДАНИЙ

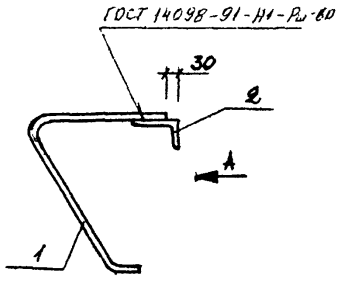

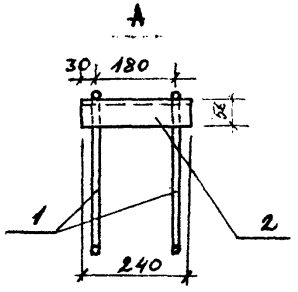

Поз. 1

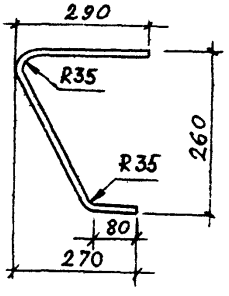

Марка	Поз.	Наименование	Кол.	Масса ед., кг	Масса изд., кг
МС9	1	⌀14 AIII, ℓ=670	2	0,80	2,40
	2	∠90×56×8, ℓ=240	1	1,6	

1. Арматура - по ГОСТ 5781-82
2. Прокат по ГОСТ 8509-86

Зав. отд.	Ковыш		
ГИП	Янкилевич		
Н. контр.	Горякова		

1.420-1-1.93.6-2-14

МС9

Стадия	Лист	Листов
Р		1

ЦНИИПРОМЗДАНИЙ

Инв. № подл. | Подпись и дата | Взам. инв. №

МГП «Информрекламиздат» Зак. 1631 Тир. 100