УДК 621.643.4:62-238.23 Группа Г18

ОТРАСЛЕВОЙ СТАНДАРТ

ГАЙКИ НАКИДНЫЕ ДЛЯ ПОЛУСФЕРИЧЕСКИХ НИППЕЛЕЙ
Конструкция и размеры

ОСТ 1 10350-72

На 5 страницах

Введен впервые

ОКП 75 9510

Распоряжением Министерства от 22 декабря 1972 г. № 087-16

срок введения установлен с 1 января 1974 г.

Несоблюдение стандарта преследуется по закону

1. Настоящий стандарт распространяется на накидные гайки, предназначенные для соединений трубопроводов по внутреннему конусу.

Лит. изм. | № изв. | а | 2 | 3
№ изв. 3423 6627 11776

Инв. № дубликата 1075
Инв. № подлинника

Издание официальное ГР 2135 от 08.05.73 Перепечатка воспрещена

2. Конструкция и размеры накидных гаек должны соответствовать указанным на чертеже и в таблице.

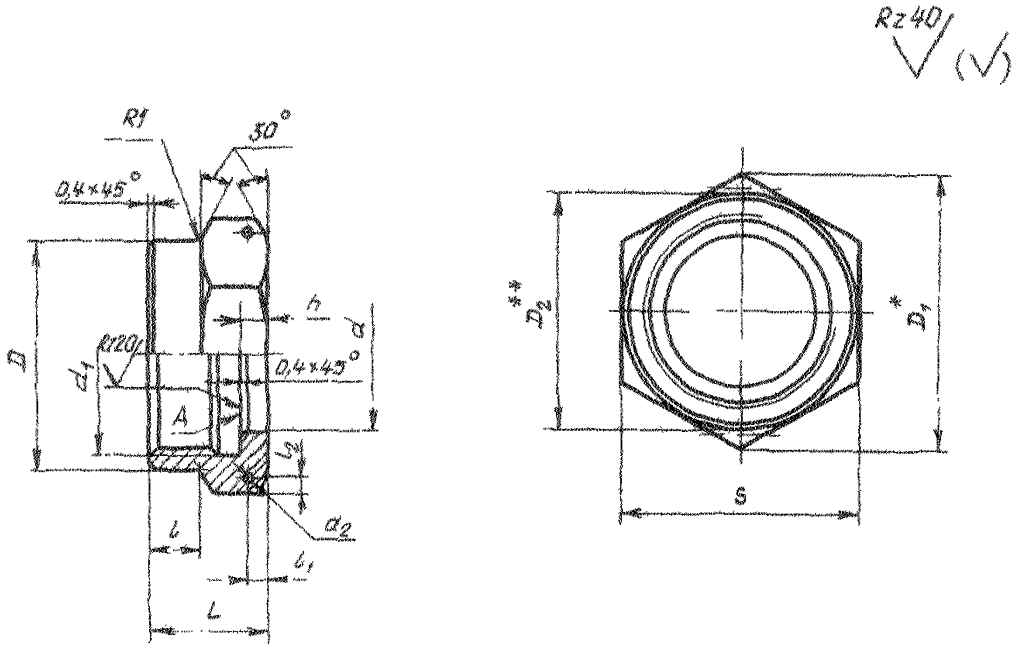

* Размер для справок.

** $D_2 \approx S$.

Инв. № дубликата
Инв. № подлинника
1075
Дат. изм.
№ изв.
3
1776

Инв. № дубликата		Лист.изм.	3
Инв. № подлинника	1075	№ изв.	11776

Размеры, мм

Наружный диаметр трубы $D_н$	d H11	d_1	d_2 +0,12 -0,06	D	D_1	S	l	l_1	l_2 Номин.	l_2 Пред. откл.	L	h	Масса 100 шт., кг
6	8,7	MR14x1,5	1,2	17	21,9	19	7	3,0	2	±0,2	14	3	0,91
8	10,7	MR16,1,5		19	25,4	22							1,13
10	12,7	MR18x1,5		21	27,7	24		3,5					1,27
12	14,7	MR20x1,5		23	31,2	27					15		2,01
14	16,7	MR22x1,5		25			8						1,52
16	18,7	MR24x1,5		27	34,6	30					18	4	2,24
18	21,3	MR27x1,5		30	36,9	32							2,39
20	23,3	MR30x1,5	1,5	34	41,6	36			3	±0,3			3,11
22	25,3	MR33x1,5		37	47,3	41							4,04
25	28,3	MR36x1,5	1,2	40					2	±0,2			3,61
28	31,3	MR39x1,5	2,0	43	53,1	46		4,5	4	±0,3	21	5	5,50
30	33,3												5,26
32	35,3	MR42x1,5	1,5	46					3				4,63
34	37,3	MR45x1,5	2,0	50	57,7	50	10		4				5,73
36	39,3	MR48x1,5		53	63,5	55							7,11
38	41,3												6,84

3. Материал: титановые сплавы ВТ3-1, ВТ6.

4. Термическая обработка: отжечь, группа контроля 5 ОСТ 1 00021-78.

5. Резьба - по ОСТ 1 00105-83, поле допуска 5Н6Н.

6. Проточки и фаски резьбы - по ОСТ 1 00010-81.

7. Неуказанные предельные отклонения размеров, формы и расположения поверхностей - по ОСТ 1 00022-80.

8. Допуск радиального биения поверхности *Д* и торцового - поверхности А относительно оси резьбы - не более 0,1 мм.

9. Покрытие: Ан.Окс 8-10*.

10. Маркировать и клеймить - по ОСТ 1 00538-72.

11. Технические условия - по ОСТ 1 00538-72.

12. Для обозначения накидных гаек из сплава ВТ6 принят код "1".

Пример наименования и обозначения накидной гайки для полусферических ниппелей к трубопроводу $D_н$ = 12 мм из сплава ВТ3-1:

Гайка накидная 12-ОСТ 1 10350-72

То же из сплава ВТ6:

Гайка накидная 12-1-ОСТ 1 10350-72

* По действующему отраслевому документу.

№ изм 3
№ изв 11776
Инв. № дубликата
Инв. № подлинника 1075