ГОСТ 16655—80

МЕЖГОСУДАРСТВЕННЫЙ СТАНДАРТ

ДЕРЖАВКИ БЫСТРОСМЕННЫХ МАТРИЦ С КВАДРАТНЫМ И ПРОДОЛГОВАТЫМ ОТВЕРСТИЯМИ

КОНСТРУКЦИЯ И РАЗМЕРЫ

Издание официальное

БЗ 12—2004

Москва
Стандартинформ
2006

Официальное издание

УДК 621.979.073-229.2 : 006.354 Группа Г22

М Е Ж Г О С У Д А Р С Т В Е Н Н Ы Й С Т А Н Д А Р Т

ДЕРЖАВКИ БЫСТРОСМЕННЫХ МАТРИЦ С КВАДРАТНЫМ И ПРОДОЛГОВАТЫМ ОТВЕРСТИЯМИ

Конструкция и размеры

Holders for quick-changing female dies with square and oblong holes. Construction and dimensions

ГОСТ 16655—80

Взамен ГОСТ 16655—71

МКС 25.120.10
ОКП 39 9800

Постановлением Государственного комитета СССР по стандартам от 04.03.80 № 1011 дата введения установлена 01.01.81

Ограничение срока действия снято Постановлением Госстандарта СССР от 26.06.85 № 1967

1. Конструкция и размеры державок быстросменных матриц с квадратным и продолговатым отверстиями должны соответствовать указанным на чертеже и в таблице.

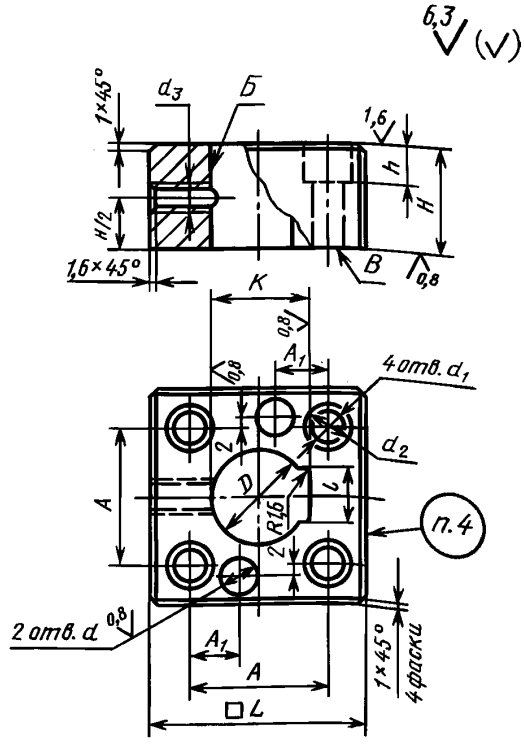

Издание официальное

★

Перепечатка воспрещена

Издание (февраль 2006 г.) с Изменением № 1, утвержденным в июне 1985 г. (ИУС 10—85).

© Издательство стандартов, 1980
© Стандартинформ, 2006

Размеры в мм

Обозначение державки	Применяемость	D H7	H	L	A	A_1	K H9	l	d H7	d_1	d_2	d_3	h	Масса, кг, не более
1038-1001		18	18	63	38	18	21	16	10	11	17	M8	11	0,385
1038-1002			22											0,481
1038-1003		20	18				23							0,377
1038-1004			22									M10		0,471
1038-1005		22	18	71	46		25					M8		0,523
1038-1006			22									M10		0,637
1038-1007		25	18				28	21				M8		0,493
1038-1008			22									M10		0,615
1038-1009		28	18	80	54		31					M8		0,667
1038-1011			22									M10		0,823
1038-1012			25		52	22			12	14	19		15	0,870
1038-1013			28											0,972
1038-1014		32	18		54	18	35		10	11	17	M8	11	0,640
1038-1015			22									M10		0,791
1038-1016			25		52	22			12	14	19		15	0,844
1038-1017			28											0,950
1038-1018		36	18		54	18	39		10	11	17	M8	11	0,610
1038-1019			22									M10		0,755
1038-1021			25	90	60	22			12	14	19		15	1,140
1038-1022			28											1,280
1038-1023		40	18		64	18	43		10	11	17	M8	11	0,817
1038-1024			22									M10		1,013
1038-1025			25		60	22			12	14	19		15	1,094
1038-1026			28											1,232
1038-1027		45	18		64	18	48		10	11	17	M8	11	0,770
1038-1028			22									M10		0,950
1038-1029			25	100	70	22			12	14	19		15	1,400
1038-1031			28											1,570
1038-1032		50	18	90	64	18	53	26	10	11	17	M8	11	0,717
1038-1033			22									M10		0,887
1038-1034			25	100	70	22			12	14	19		15	1,326
1038-1035			28											1,488
1038-1036		56	18		74	18	61	32	10	11	17	M8	11	0,900
1038-1037			22									M10		1,106
1038-1038			25	110	80	22			12	14	19		15	1,624
1038-1039			28											1,824

Продолжение

Размеры в мм

Обозначение державки	Применяемость	D H7	H	L	A	A_1	K H9	l	d H7	d_1	d_2	d_3	h	Масса, кг, не более
1038-1041		60	18	110	86	18	65	31	10	11	17	M8	11	1,147
1038-1042			22									M10		1,414
1038-1043			25		80	22			12	14	19		15	1,552
1038-1044			28									M12		1,743
1038-1045		63	18		86	18	68		10	11	17	M8	11	1,106
1038-1046			22									M10		1,368
1038-1047			25		80	22			12	14	19		15	1,495
1038-1048			28									M12		1,680
1038-1049		67	18		86	18	73		10	11	17	M8	11	1,046
1038-1051			22		80	22			12	14	19	M10	15	1,290
1038-1052			25	125	94									2,100
1038-1053			28									M12		2,345
1038-1054		71	18		96	18	77		10	11	17	M8	11	1,480
1038-1055			22			22			12	14	19	M10	15	1,802
1038-1056			25		94									2,010
1038-1057			28									M12		2,155

Пример условного обозначения державки размерами $D = 18$ мм и $H = 18$ мм:

Державка 1038-1001 ГОСТ 16655—80

(Измененная редакция, Изм. № 1).

2. Допуск перпендикулярности оси отверстия *Б* относительно поверхности *В* — не более 0,01 мм.

3. Технические условия — по ГОСТ 16675—80.

4. Маркировать: условное обозначение и товарный знак предприятия-изготовителя.

Редактор *В.Н. Копысов*
Технический редактор *Л.А. Гусева*
Корректор *Р.А. Ментова*
Компьютерная верстка *И.А. Налейкиной*

Подписано в печать 21.03.2006. Формат 60 × 84 1/8. Бумага офсетная. Гарнитура Таймс.
Печать офсетная. Усл. печ.л. 0,47. Уч.-изд.л. 0,30 Тираж 51 экз. Зак. 190. С 2616.

ФГУП «Стандартинформ», 123995 Москва, Гранатный пер., 4.
www.gostinfo.ru info@gostinfo.ru
Набрано во ФГУП «Стандартинформ» на ПЭВМ.
Отпечатано в филиале ФГУП «Стандартинформ» — тип. «Московский печатник», 105062 Москва, Лялин пер., 6.