СССР	СТРОИТЕЛЬНЫЙ КАТАЛОГ ЧАСТЬ 3 ТИПОВАЯ ДОКУМЕНТАЦИЯ НА КОНСТРУКЦИИ, ИЗДЕЛИЯ И УЗЛЫ ЗДАНИЙ И СООРУЖЕНИЙ	СТРОИТЕЛЬНЫЕ КОНСТРУКЦИИ И ИЗДЕЛИЯ Серия I.I3I-3/82 Вып.2 УДК 691.022-413
ЦИТП	ПАНЕЛИ ВНУТРЕННИХ ПОПЕРЕЧНЫХ СТЕН ИЗ ТЯЖЕЛОГО БЕТОНА ДЛЯ ЖИЛЫХ ЗДАНИЙ С ШАГОМ ПОПЕРЕЧНЫХ СТЕН 2,4 — 6,6 М И ВЫСОТОЙ ЭТАЖА 2,8 М	MLIH
ДЕКАБРЬ 1983		На 3-х листах На 5-и страницах Страница I

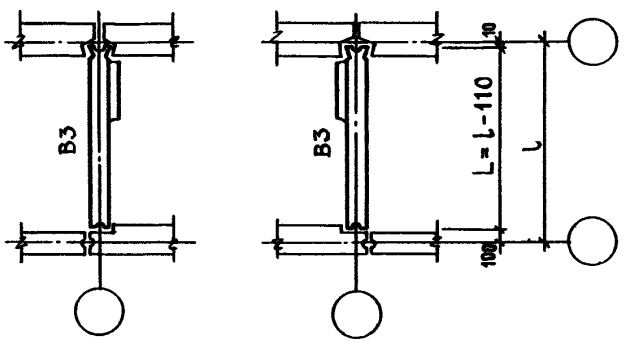

DIAA ТЕХНИЧЕСКАЯ ХАРАКТЕРИСТИКА

Бетон тяжелый марки по прочности на сжатие - MI50 и M250.

Рабочая арматура - из стали класса А-Ш диаметрами 8 и I2 мм ГОСТ 578I-82 и класса Вр-I диаметром 5 мм ГОСТ 6727-80.

Распределительная арматура - из стали класса Вр-I диаметрами 4 и 5 мм ГОСТ 6727-80.

Стеновые панели армированы сварными пространственными каркасами.

Изготовление панелей предусматривается в горизонтальных формах.

Рис.1

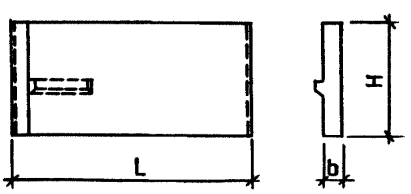

НОМЕНКЛАТУРА ПАНЕЛЕЙ

Рис.	Марка панели	Размеры, мм					Расход материалов				Масса панели, т
		L	H	b	c	d	Бетон		Сталь, кг		
							марка	объем, м3	натуральн.	привед. к кл. А-I	
I	B3.6-53.26.I6-II	5290	26I0	I60	-	-	MI50	2,22	22,22	29,78	5,55
	B3.6-53.26.I6-IIл										
	B3.6-54.26.I6-II	5380						2,26	22,32	29,92	5,65
	B3.6-54.26.I6-IIл										

ПАНЕЛИ ВНУТРЕННИХ ПОПЕРЕЧНЫХ СТЕН ИЗ ТЯЖЕЛОГО БЕТОНА ДЛЯ ЖИЛЫХ ЗДАНИЙ С ШАГОМ ПОПЕРЕЧНЫХ СТЕН 2,4 – 6,6 М И ВЫСОТОЙ ЭТАЖА 2,8 М	СТРОИТЕЛЬНЫЕ КОНСТРУКЦИИ И ИЗДЕЛИЯ Серия I.I3I-3/82 Вып.2	Лист I Страница 2

Рис.	Марка панели	Размеры, мм L	H	b	c	d	Расход материалов: Бетон марка	Бетон объем, м3	Сталь, кг натуральн.	Сталь, кг привед. к кл. А-I	Масса панели, т
I	В3.6-59.26.I6-II В3.6-59.26.I6-IIл	5890	26I0	I60	–	–	MI50	2,48	24,96	33,I0	6,20
	В3.6-60.26.I6-II В3.6-60.26.I6-IIл	5980						2,5I	25,06	33,25	6,28
	В3.6-65.26.I6-II В3.6-65.26.I6-IIл	6490						2,73	28,89	37,89	6,82
	В3.6-66.26.I6-II В3.6-66.26.I6-IIл	6580						2,77	28,95	37,98	6,92
	В3.II-59.26.I6-II В3.II-59.26.I6-IIл	5890					M250	2,48	74,80	I03,02	6,20
	В3.II-60.26.I6-II В3.II-60.26.I6-IIл	5980						2,5I	74,90	I03,I7	6,28

Рис.2

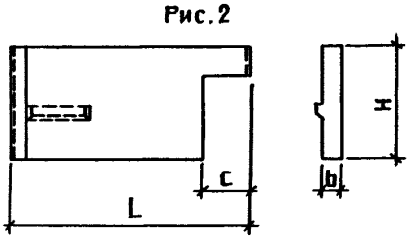

2	В3.6-53.26.I6-I2.I В3.6-53.26.I6-I2.Iл	5290	26I0	I60	890	–	MI50	I,92	25,48	34,36	4,80
	В3.6-53.26.I6-I2.3 В3.6-53.26.I6-I2.3л	—			I290			I,79	3I,30	42,72	4,48
	В3.6-59.26.I6-I2.I В3.6-59.26.I6-I2.Iл	5890			890			2,I8	27,27	36,99	5,45
	В3.6-59.26.I6-I2.3 В3.6-59.26.I6-I2.3л	—			I290			2,05	32,62	44,30	5,I2
	В3.6-65.26.I6-I2.I В3.6-65.26.I6-I2.Iл	6490			890			2,43	32,I5	4I,47	6,08
	В3.6-65.26.I6-I2.3 В3.6-65.26.I6-I2.3л	—			I290			2,30	37,97	50,83	5,70
	В3.II-59.26.I6-I2.I В3.II-59.26.I6-I2.Iл	5890			890		M250	2,I8	64,28	89,74	5,45

ПАНЕЛИ ВНУТРЕННИХ ПОПЕРЕЧНЫХ СТЕН ИЗ ТЯЖЕЛОГО БЕТОНА ДЛЯ ЖИЛЫХ ЗДАНИЙ С ШАГОМ ПОПЕРЕЧНЫХ СТЕН 2,4 – 6,6 М И ВЫСОТОЙ ЭТАЖА 2,8 М	СТРОИТЕЛЬНЫЕ КОНСТРУКЦИИ И ИЗДЕЛИЯ Серия I.I3I-3/82 Вып.2	Лист 2 Страница 3

Продолжение

Рис.	Марка панели	Размеры, мм					Расход материалов				Масса панели, т
		L	H	b	c	d	Бетон		Сталь, кг		
							марка	объем, м3	натуральн.	привед. к кл. А-I	
2	В3.II-59.26.I6-I2.3 В3.II-59.26.I6-I2.3л	5890	26I0	I60	I290	-	М250	2,05	76,8I	I07,8I	5,I2

Рис.3

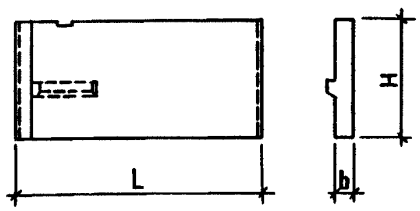

3	В3.6-59.26.I6-I3 В3.6-59.26.I6-I3л	5890	26I0	I60	-	-	MI50	2,48	25,48	33,67	6,20
	В3.6-60.26.I6-I3 В3.6-60.26.I6-I3л	5980						2,5I	25,58	33,82	6,28
	В3.II-59.26.I6-I3 В3.II-59.26.I6-I3л	5890					М250	2,48	75,32	I05,24	6,20
	В3.II-60.26.I6-I3 В3.II-60.26.I6-I3л	5980						2,5I	75,42	I05,39	6,28

Рис.4

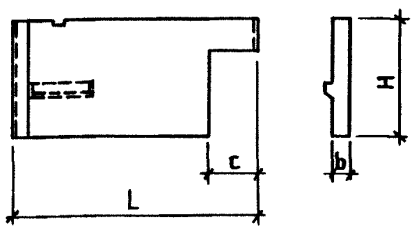

4	В3.6-59.26.I6-I4.I В3.6-59.26.I6-I4.Iл	5890	26I0	I60	890		MI50	2,I8	28,55	38,32	5,45
	В3.6-59.26.I6-I4.3 В3.6-59.26.I6-I4.3л				I290			2,05	33,I4	44,87	5,I2
	В3.II-59.26.I6-I4.I В3.II-59.26.I6-I4.Iл				890		М250	2,I8	7I,07	99,36	5,45
	В3.II-59.26.I6-I4.3 В3.II-59.26.I6-I4.3л				I290			2,05	7I,06	99,3I	5,I2

ПАНЕЛИ ВНУТРЕННИХ ПОПЕРЕЧНЫХ СТЕН ИЗ ТЯЖЕЛОГО БЕТОНА ДЛЯ ЖИЛЫХ ЗДАНИЙ С ШАГОМ ПОПЕРЕЧНЫХ СТЕН 2,4 – 6,6 М И ВЫСОТОЙ ЭТАЖА 2,8 М	СТРОИТЕЛЬНЫЕ КОНСТРУКЦИИ И ИЗДЕЛИЯ Серия I.I3I-3/82 Вып.2	Лист 2 Страница 4

Рис.5

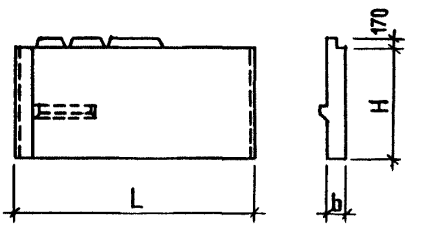

Рис.	Марка панели	Размеры, мм					Расход материалов				Масса панели, т
		L	H	b	c	d	Бетон		Сталь, кг		
							марка	объем, м3	натуральн.	привед. к кл.А-I	
5	В3.6-59.28.I6-II	5890	26I0	I60	-	-	MI50	2,53	30,45	39,99	6,33
	В3.6-59.28.I6-IIл										
	В3.6-60.28.I6-II	5980						2,56	30,55	40,I3	6,40
	В3.6-60.28.I6-IIл										

C2BA УКАЗАНИЯ ПО ПРИМЕНЕНИЮ

Стеновые панели предназначены для 5- и 9-этажных зданий, запроектированных с размерами планировочной сетки кратными 600 мм.

G2EE ИНЖЕНЕРНО-ГЕОЛОГИЧЕСКИЕ УСЛОВИЯ - обычные.

ДОПОЛНИТЕЛЬНЫЕ ДАННЫЕ

Расшифровка марки изделия: В3.6-54.26.I6-IIл

В - внутренняя стеновая панель;

3 - группа изделия;

6 - несущая способность панели, 60 тс/м (условно);

54 - длина, в дм (округленно);

26 - высота, в дм (округленно);

I6 - толщина, в см;

IIл - конкретная марка изделия.

С вводом в действие настоящей серии исключается из числа действующих серия I.I3I-3 выпуски 0-I, I-I, I-2, I-3, I-4, I-5, I-6 и 2-I.

ПАНЕЛИ ВНУТРЕННИХ ПОПЕРЕЧНЫХ СТЕН ИЗ ТЯЖЕЛОГО БЕТОНА ДЛЯ ЖИЛЫХ ЗДАНИЙ С ШАГОМ ПОПЕРЕЧНЫХ СТЕН 2,4 — 6,6 М И ВЫСОТОЙ ЭТАЖА 2,8 М	СТРОИТЕЛЬНЫЕ КОНСТРУКЦИИ И ИЗДЕЛИЯ Серия I.I3I-3/82 Вып.2	Лист 3 Страница 5

B7EA СОСТАВ ПРОЕКТНОЙ ДОКУМЕНТАЦИИ

Выпуск 2. Панели лестничных клеток, изготавливаемые в горизонтальных формах. Рабочие чертежи.

Объем проектных материалов, приведенных к формату А4, -I40 форматок.

B7BA АВТОР ПРОЕКТА ЦНИИЭП жилища, I27434, Москва, И-434, Дмитровское шоссе, 9, корп. "Б"

B7HA УТВЕРЖДЕНИЕ Утверждены и введены в действие Госгражданстроем с I5.I0.I983г. Приказ № 269 от I2.09.I983г.

B7KA ПОСТАВЩИК ЦИТП, I25878, ГСП, МОСКВА А-445, ул. Смольная, 22

Инв. № I9097

Кат.л. № 048854